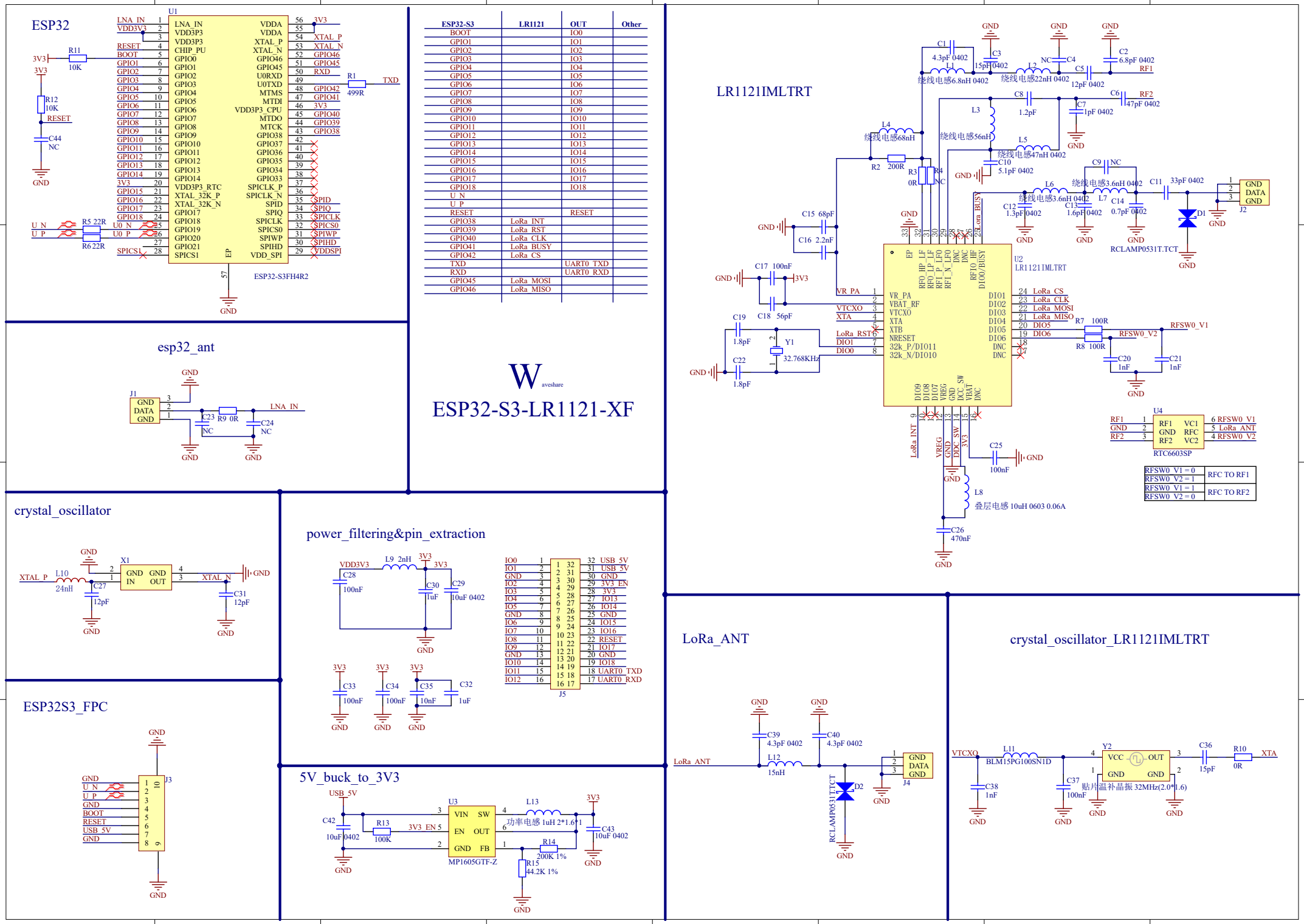

ESP32-S3	LR1121	OUT	Other
BOOT		IO0	
GPIO1		IO1	
GPIO2		IO2	
GPIO3		IO3	
GPIO4		IO4	
GPIO5		IO5	
GPIO6		IO6	
GPIO7		IO7	
GPIO8		IO8	
GPIO9		IO9	
GPIO10		IO10	
GPIO11		IO11	
GPIO12		IO12	
GPIO13		IO13	
GPIO14		IO14	
GPIO15		IO15	
GPIO16		IO16	
GPIO17		IO17	
GPIO18		IO18	
U_N			
U_P			
RESET		RESET	
GPIO38	LoRa_INT		
GPIO39	LoRa_RST		
GPIO40	LoRa_CLK		
GPIO41	LoRa_BUSY		
GPIO42	LoRa_CS		
TXD		UART0_TXD	
RXD		UART0_RXD	
GPIO45	LoRa_MOSI		
GPIO46	LoRa_MISO		