GENERAL TOLERANCE UNIT			
DIM \ GRD	A	B	C
1~10	±0.05	±0.1	±0.2
10~100	±0.1	±0.2	±0.3
100~500	±0.2	±0.3	±0.5
500~1000	±0.3	±0.5	±1.5

◈MTQ550-RB5L_MTQ550-RB7L(2단 2열)

REV	DATE	REASON OF MODIFY	MODIFIER
3			
2			
1			

[평면도]

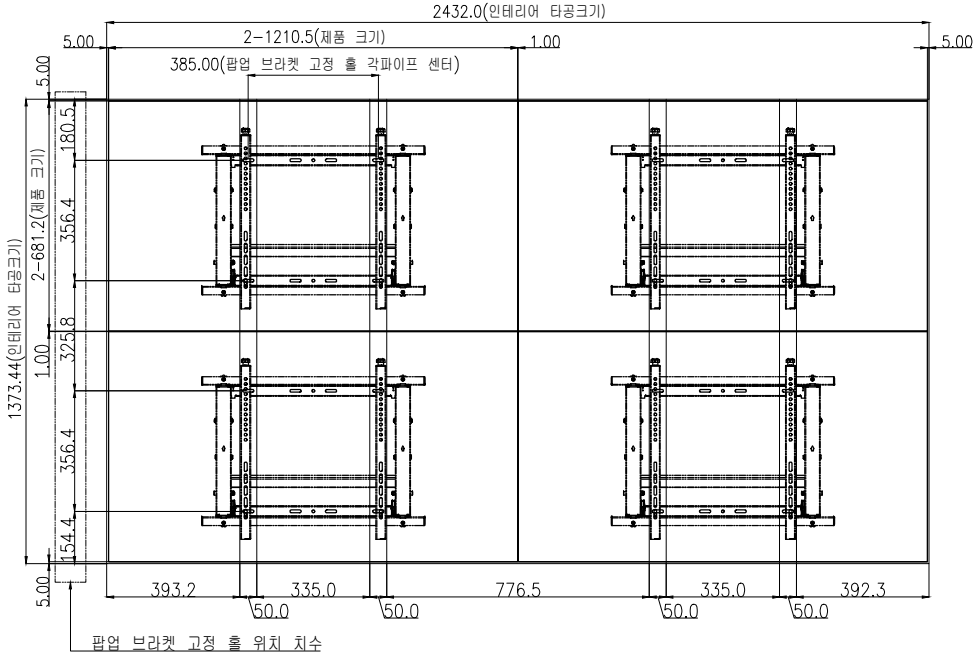

[측면도]

[저면도]

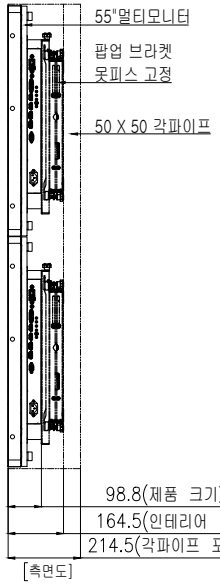

[측면도]

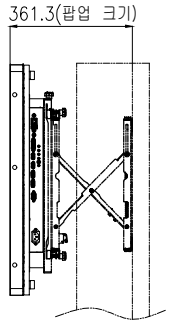

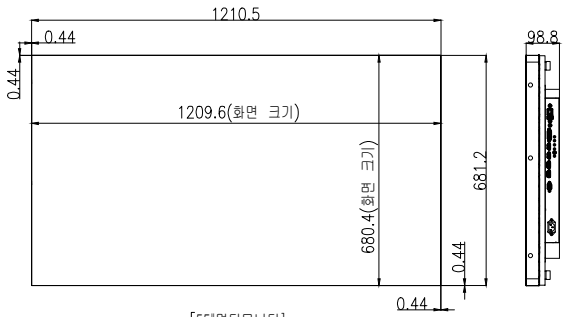

[55"멀티모니터]

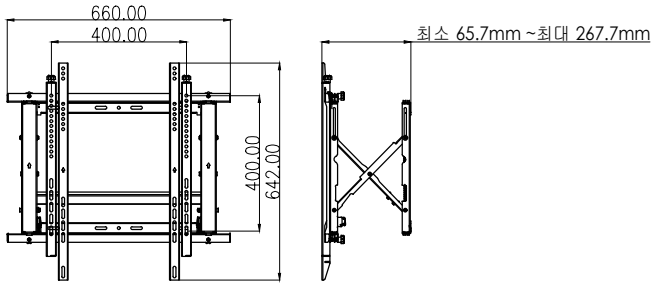

[팝업 브라켓]

1.55"멀티모니터

품 명	규격
모델명	MTQ550-RB5L MTQ550-RB7L
사이즈(WxHxD)	1210.5 x 681.2 x 98.8
무게(kg)	17.2kg
소비전력(W)	MTQ550-RB5L:209.0(W) MTQ550-RB7L:219.0(W)

2.멀티 BRK

품 명	규격
모델명	MV-70
사이즈(WxHxD)	660(W) x 642(H) x 65.7(D)
무게(kg)	8kg

NOTE.
1. 타공사이즈 : 2432(W) x 1373.44(H) x 214.5(D)mm(테두리 마감 사이즈 포함)
2. 모니터 + 브라켓 무게 : 25.2(kg) x 4(EA) = 100.8(kg)
3. 소비전력 : MTQ550-RB5L=209.0(W) X 4(EA) = 약 836W
MTQ550-RB7L=219.0(W) X 6(EA) = 약 876W

DESIGNED	CHECKED	APPROVED	SCALE	1:1	MODEL	MTQ550-RB5L_MTQ550-RB7L	
			ANGLE		PART NAME	2단 2열 설치도	
WEDS			UNIT	mm	DATE		ISSUE ϕ
			CODE NO.		DWG NO		