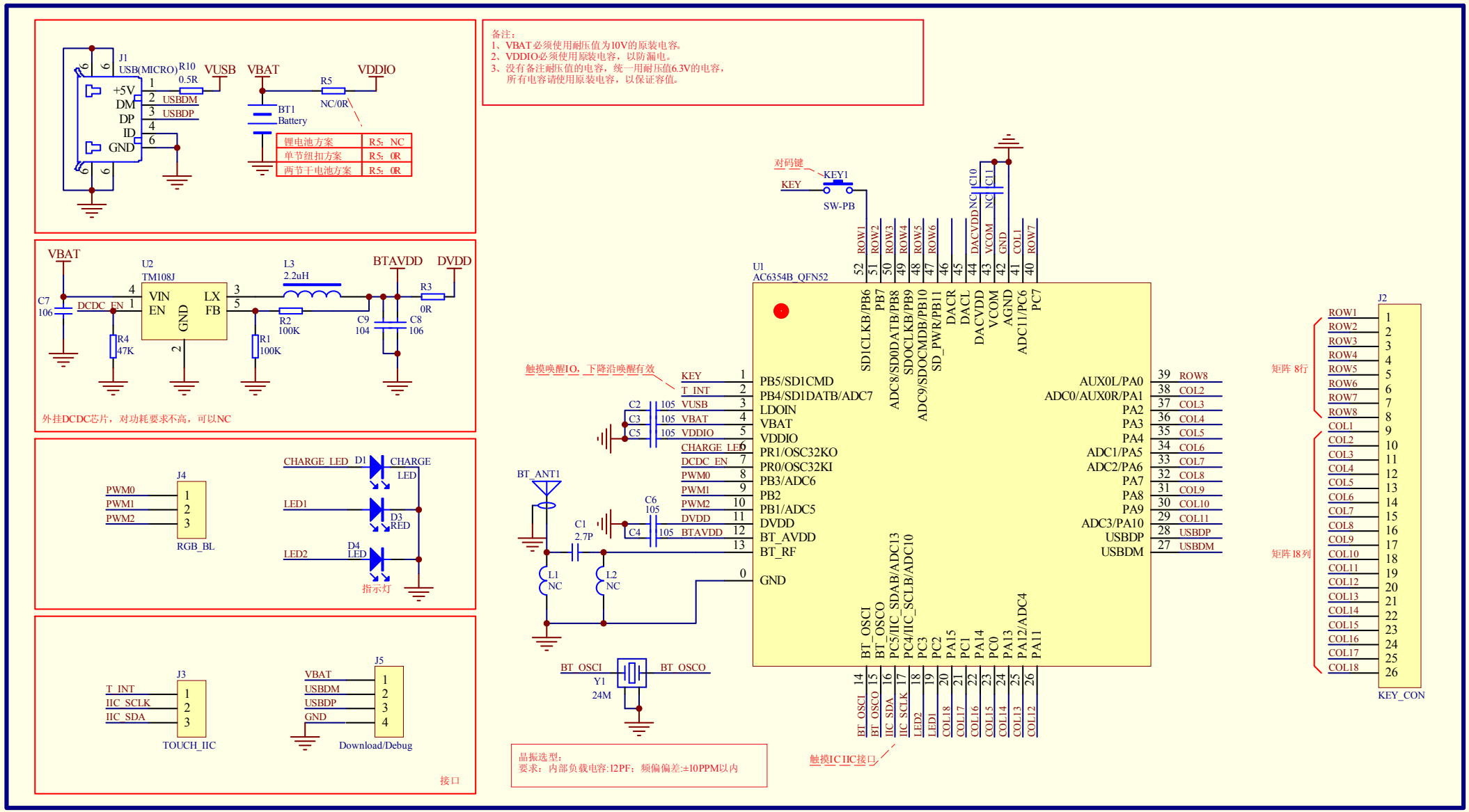
J1
USB(MICRO)
R10
0.5R
VUSB
VBAT
VDDIO
R5
NC/0R
+5V
DM
DP
ID
GND
USBDM
USBDP
BT1
Battery
锂电池方案 R5: NC
单节纽扣方案 R5: 0R
两节干电池方案 R5: 0R
备注：
1、VBAT必须使用耐压值为10V的原装电容。
2、VDDIO必须使用原装电容，以防漏电。
3、没有备注耐压值的电容，统一用耐压值6.3V的电容，
所有电容请使用原装电容，以保证容值。
VBAT
U2
TM108J
C7
106
DCDC_EN
VIN
EN
GND
LX
FB
L3
2.2uH
BTAVDD
DVDD
R3
0R
R4
47K
R2
100K
R1
100K
C9
104
C8
106
外挂DCDC芯片，对功耗要求不高，可以NC
J4
PWM0
PWM1
PWM2
RGB_BL
CHARGE_LED
D1
CHARGE
LED
LED1
D3
RED
LED2
D4
LED
指示灯
J3
T_INT
IIC_SCLK
IIC_SDA
TOUCH_IIC
J5
VBAT
USBDM
USBDP
GND
Download/Debug
接口
对码键
KEY
KEY1
SW-PB
U1
AC6354B_QFN52
ROW1
ROW2
ROW3
ROW4
ROW5
ROW6
DACVDD
VCOM
GND
COL1
ROW7
C10
C11
NC
SD1CLKB/PB6
PB7
ADC8/SD0DATB/PB8
SDOCLKB/PB9
ADC9/SDOCMDB/PB10
SD_PWR/PB11
DACR
DACL
DACVDD
VCOM
AGND
ADC11/PC6
PC7
触摸唤醒IO，下降沿唤醒有效
KEY
T_INT
VUSB
VBAT
VDDIO
CHARGE_LED
DCDC_EN
PWM0
PWM1
PWM2
DVDD
BTAVDD
C2
C3
C5
C4
105
PB5/SD1CMD
PB4/SD1DATB/ADC7
LDOIN
VBAT
VDDIO
PR1/OSC32KO
PR0/OSC32KI
PB3/ADC6
PB2
PB1/ADC5
DVDD
BT_AVDD
BT_RF
GND
AUX0L/PA0
ADC0/AUX0R/PA1
PA2
PA3
PA4
ADC1/PA5
ADC2/PA6
PA7
PA8
PA9
ADC3/PA10
USBDP
USBDM
ROW8
COL2
COL3
COL4
COL5
COL7
COL8
COL9
COL10
COL11
BT_ANT1
C1
2.7P
C6
105
L1
NC
L2
NC
BT_OSCI
BT_OSCO
Y1
24M
PC5/IIC_SDAB/ADC13
PC4/IIC_SCLB/ADC10
PC3
PA15
PC1
PA14
PC0
PA13
PA12/ADC4
PA11
LED2
LED1
COL18
COL17
COL16
COL15
COL14
COL13
COL12
触摸IC IIC接口
晶振选型：
要求：内部负载电容:12PF；频偏偏差:±10PPM以内
J2
矩阵 8行
矩阵 18列
COL1
COL2
COL3
COL4
COL5
COL6
COL7
COL8
COL9
COL10
COL11
COL12
COL13
COL14
COL15
COL16
COL17
COL18
KEY_CON