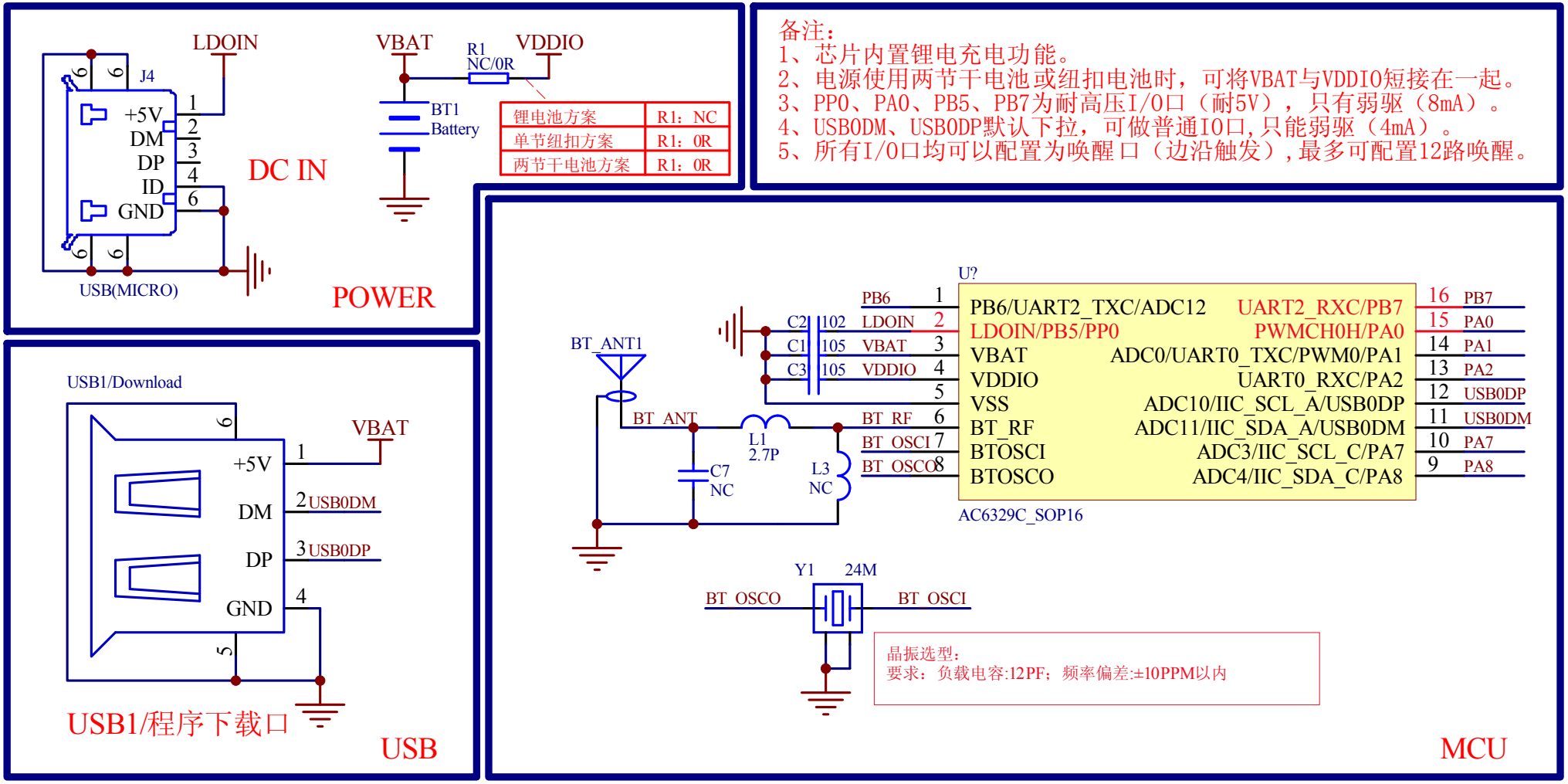
LDOIN
J4
+5V
DM
DP
ID
GND
USB(MICRO)
DC IN
POWER
VBAT
R1
NC/0R
VDDIO
BT1
Battery
锂电池方案 R1：NC
单节纽扣方案 R1：0R
两节干电池方案 R1：0R
备注：
1、芯片内置锂电充电功能。
2、电源使用两节干电池或纽扣电池时，可将VBAT与VDDIO短接在一起。
3、PP0、PA0、PB5、PB7为耐高压I/O口（耐5V），只有弱驱（8mA）。
4、USB0DM、USB0DP默认下拉，可做普通IO口,只能弱驱（4mA）。
5、所有I/O口均可以配置为唤醒口（边沿触发）,最多可配置12路唤醒。
USB1/Download
VBAT
+5V
DM
DP
GND
USB0DM
USB0DP
USB1/程序下载口
USB
U?
PB6
LDOIN
VBAT
VDDIO
VSS
BT_RF
BTOSCI
BTOSCO
PB6/UART2_TXC/ADC12
LDOIN/PB5/PP0
VBAT
VDDIO
VSS
BT_RF
BTOSCI
BTOSCO
UART2_RXC/PB7
PWMCH0H/PA0
ADC0/UART0_TXC/PWM0/PA1
UART0_RXC/PA2
ADC10/IIC_SCL_A/USB0DP
ADC11/IIC_SDA_A/USB0DM
ADC3/IIC_SCL_C/PA7
ADC4/IIC_SDA_C/PA8
PB7
PA0
PA1
PA2
USB0DP
USB0DM
PA7
PA8
AC6329C_SOP16
C2 102
C1 105
C3 105
BT_ANT1
BT_ANT
L1
2.7P
C7
NC
L3
NC
Y1
24M
BT_OSCO
BT_OSCI
晶振选型：
要求：负载电容:12PF；频率偏差:±10PPM以内
MCU