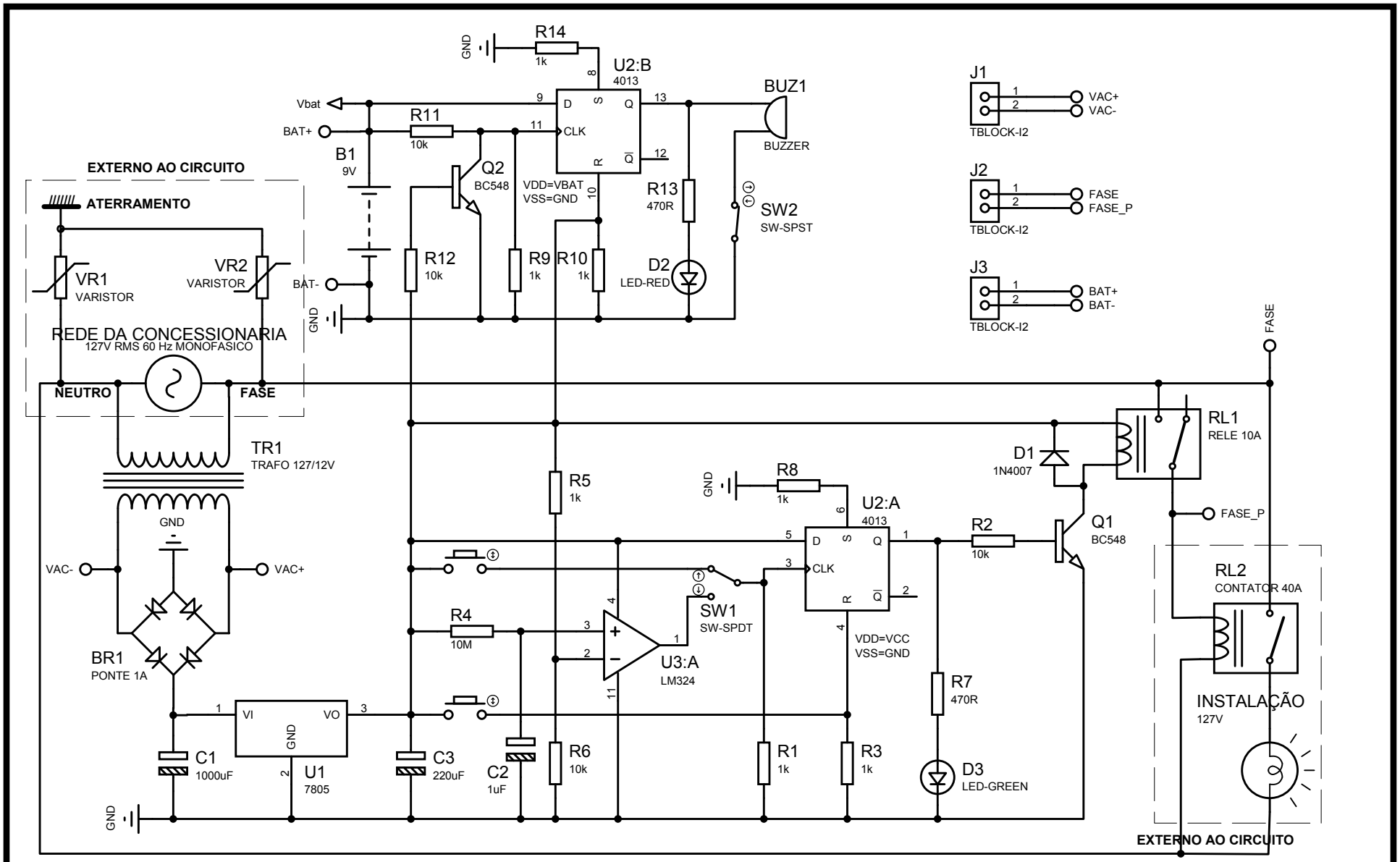

PROJETO: CIRCUITO DE PROTEÇÃO DE INSTALAÇÃO RESIDENCIAL

ESQUEMA: PLACA PRINCIPAL + CONTATOR

DATA: 20/03/12 | **PAGINA: 1 DE 1**