5-3 根据轴测图上所注尺寸，用1：1画出组合体的三视图

班级　　学号　　姓名

1.

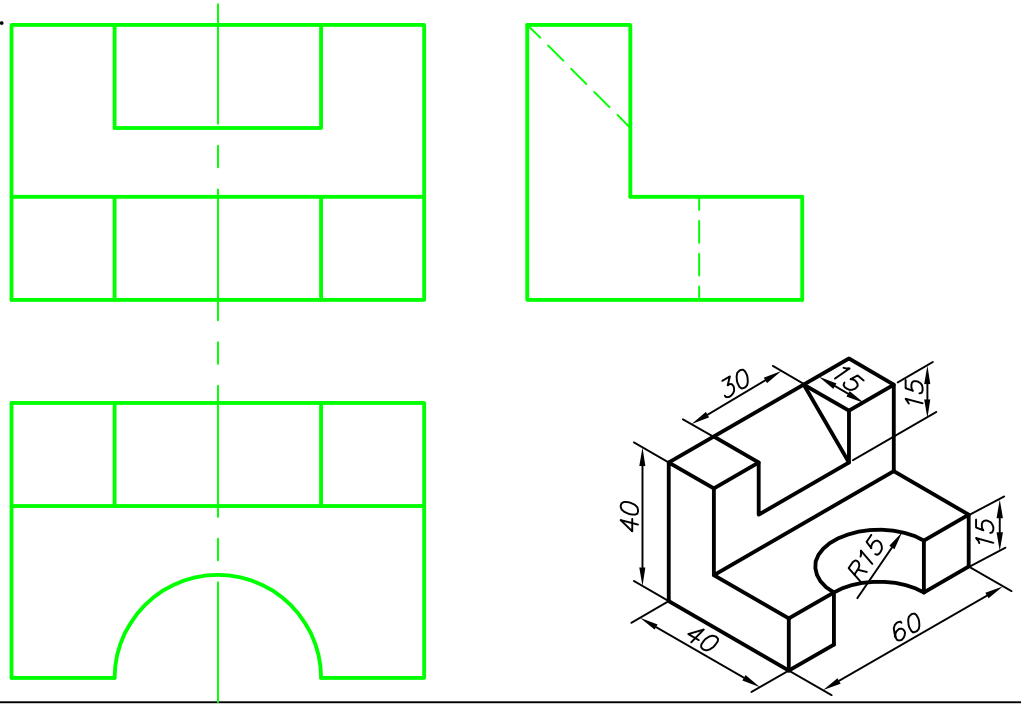

2.

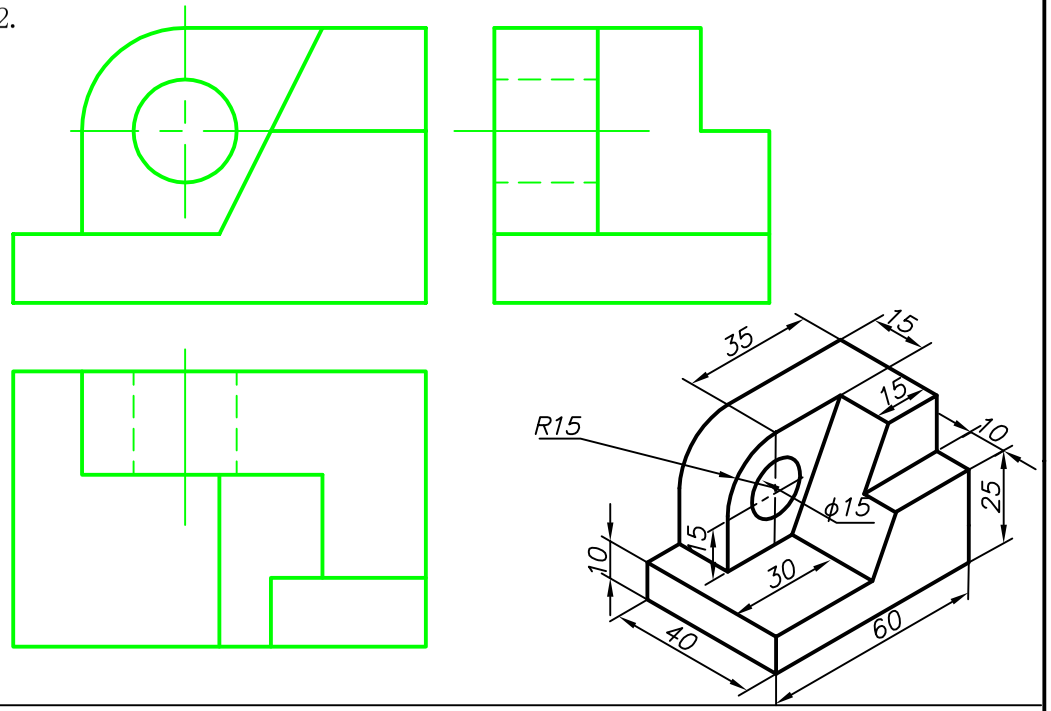

3.

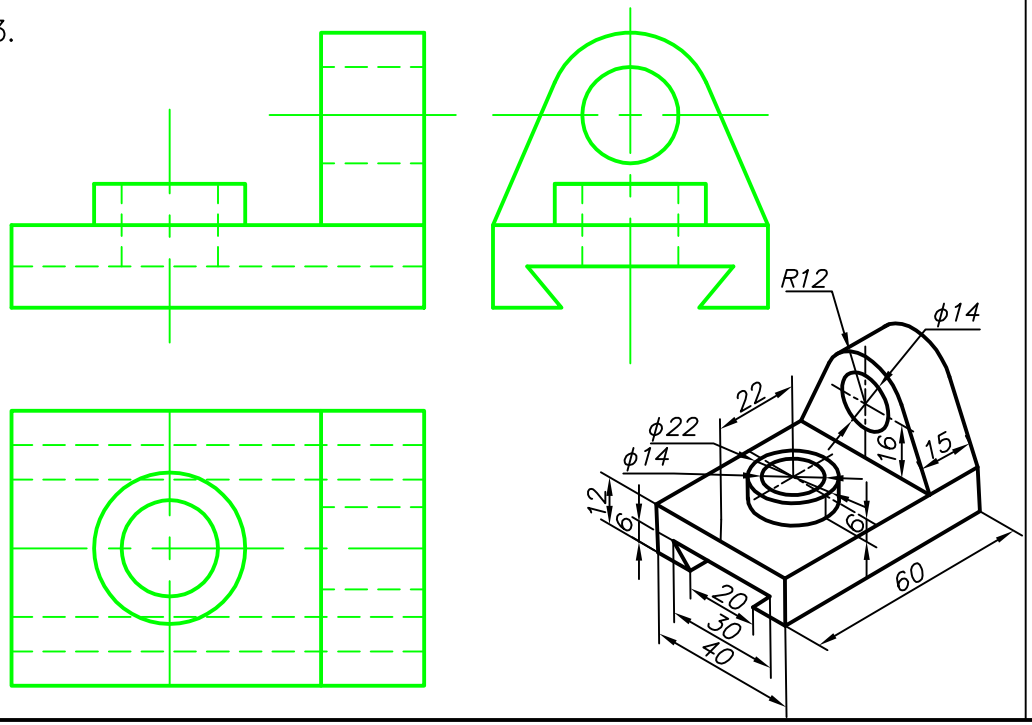
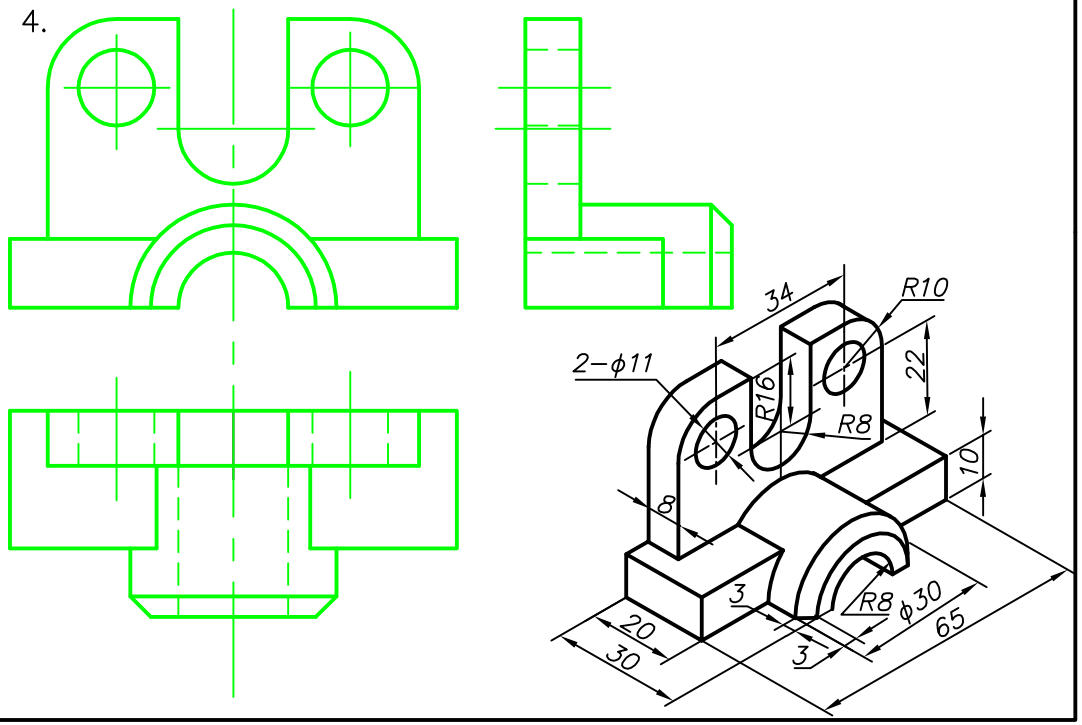
4.