野火GD32H7　BTB底板V0.1

目录

Page 1	目录
Page 2	历史版本
Page 3	电源输入/SWD/BOOT
Page 4	BTB座子
Page 5	LED/SD卡/按键
Page 6	CAN/485/232
Page 7	以太网
Page 8	LCD/OTG
Page 9	

历史版本

版本号	日期	设计	描述
V0.1	2023-05-05	ztc	初始版本
V0.2	2023-11-11	ztc	删掉音频模块

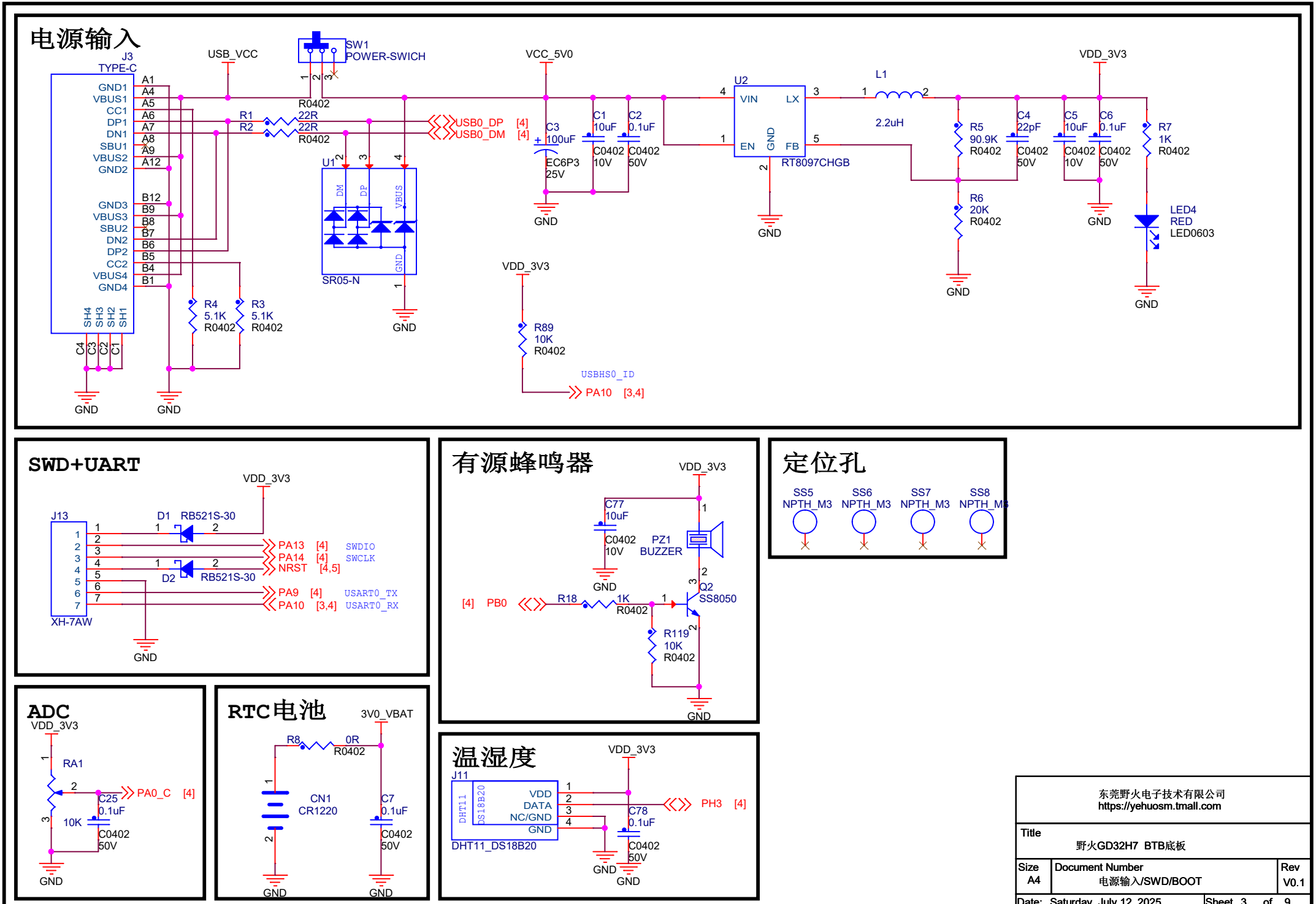
电源输入
J3
TYPE-C
GND1
VBUS1
CC1
DP1
DN1
SBU1
VBUS2
GND2
GND3
VBUS3
SBU2
DN2
DP2
CC2
VBUS4
GND4
SH4 SH3 SH2 SH1
C4 C3 C2 C1
USB_VCC
SW1
POWER-SWICH
R0402
R1 22R
R2 22R
R0402
U1
SR05-N
DM DP VBUS GND
USB0_DP [4]
USB0_DM [4]
R4 5.1K R0402
R3 5.1K R0402
VCC_5V0
C3 100uF
EC6P3 25V
C1 10uF C0402 10V
C2 0.1uF C0402 50V
U2
VIN LX EN GND FB
RT8097CHGB
L1 2.2uH
VDD_3V3
R5 90.9K R0402
R6 20K R0402
C4 22pF C0402 50V
C5 10uF C0402 10V
C6 0.1uF C0402 50V
R7 1K R0402
LED4 RED LED0603
GND
VDD_3V3
R89 10K R0402
USBHS0_ID
PA10 [3,4]
SWD+UART
J13
XH-7AW
VDD_3V3
D1 RB521S-30
D2 RB521S-30
PA13 [4] SWDIO
PA14 [4] SWCLK
NRST [4,5]
PA9 [4] USART0_TX
PA10 [3,4] USART0_RX
有源蜂鸣器
VDD_3V3
C77 10uF
C0402 10V
PZ1 BUZZER
[4] PB0
R18 1K R0402
Q2 SS8050
R119 10K R0402
定位孔
SS5 NPTH_M3
SS6 NPTH_M3
SS7 NPTH_M3
SS8 NPTH_M3
ADC
VDD_3V3
RA1 10K
PA0_C [4]
C25 0.1uF
C0402 50V
RTC电池
3V0_VBAT
R8 0R R0402
CN1 CR1220
C7 0.1uF C0402 50V
温湿度
J11
DHT11 DS18B20
VDD DATA NC/GND GND
DHT11_DS18B20
VDD_3V3
PH3 [4]
C78 0.1uF C0402 50V
东莞野火电子技术有限公司
https://yehuosm.tmall.com
Title
野火GD32H7 BTB底板
Size A4
Document Number
电源输入/SWD/BOOT
Rev V0.1
Date: Saturday, July 12, 2025
Sheet 3 of 9

引出IO

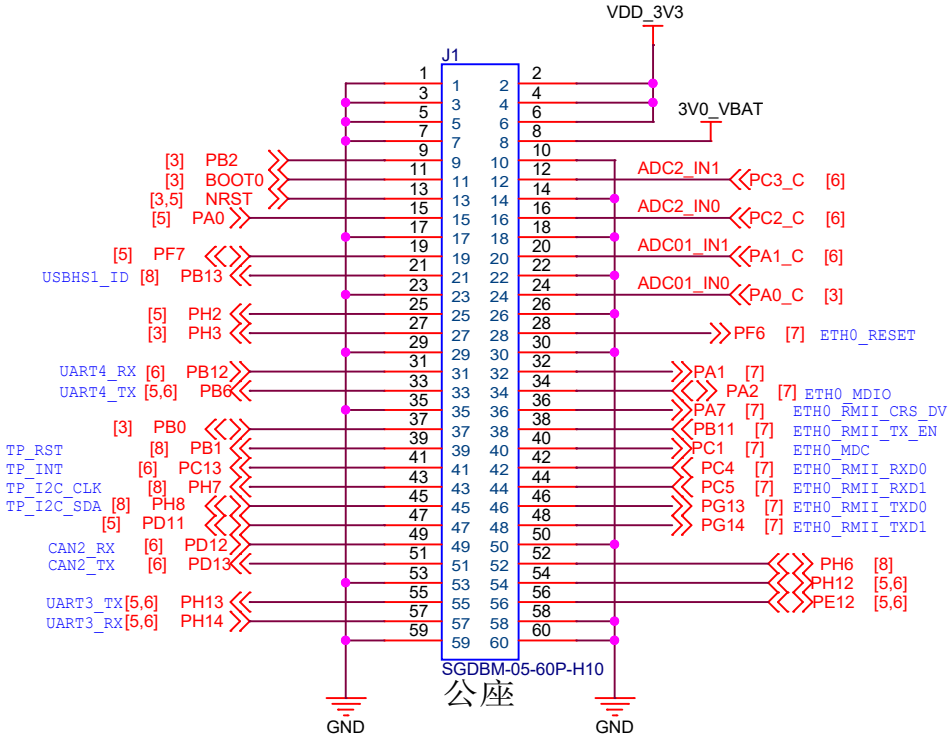

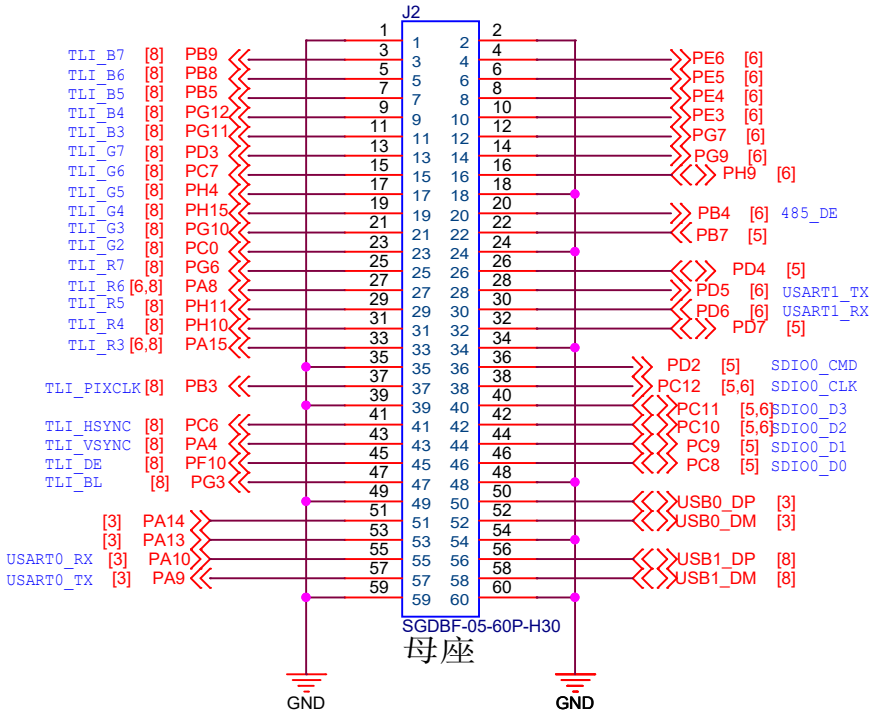

铜柱

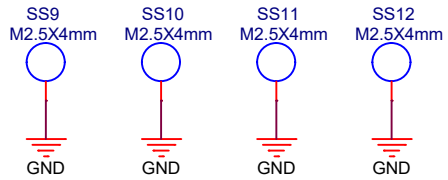

东莞野火电子技术有限公司 https://yehuosm.tmall.com		
Title 野火GD32H7 BTB底板		
Size A4	Document Number BTB引出IO	Rev V0.1
Date: Friday, September 12, 2025	Sheet 4 of 9	

SD卡

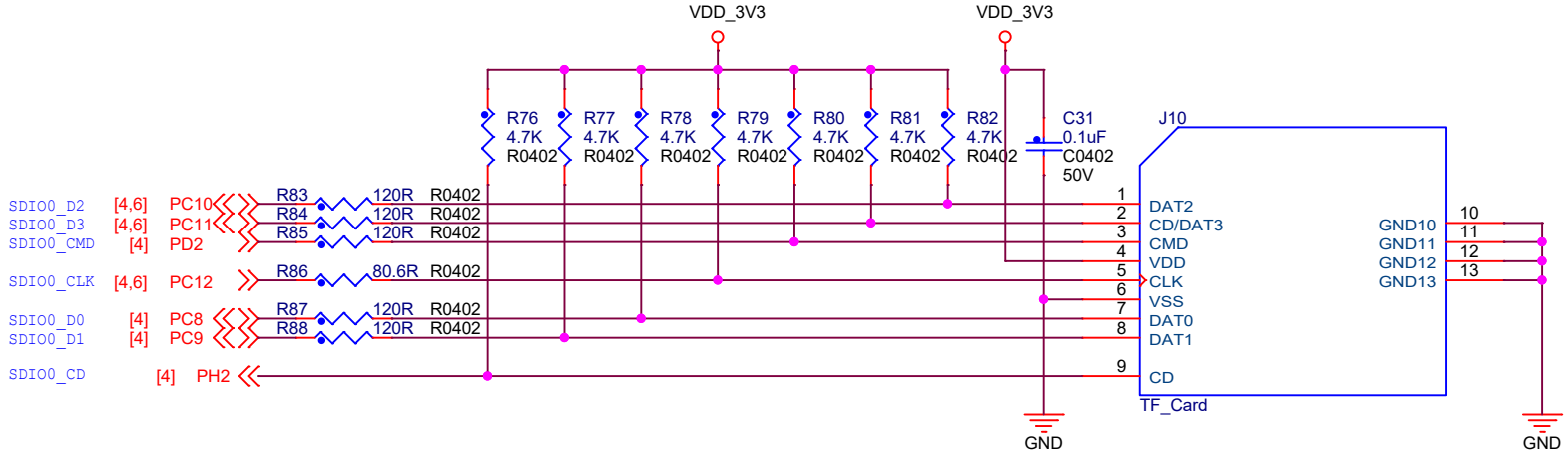

按键

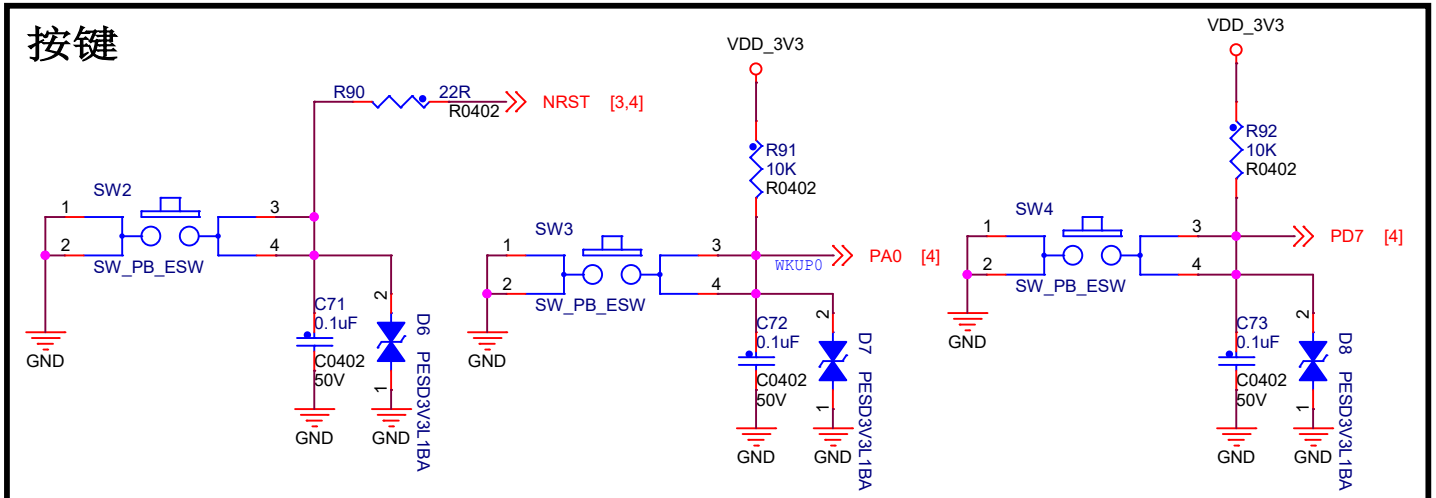

LED

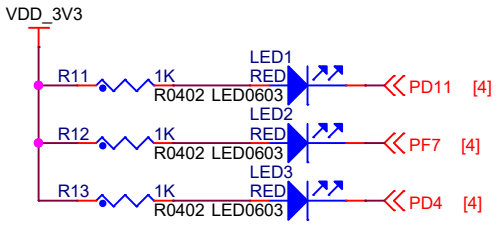

EBF-Module

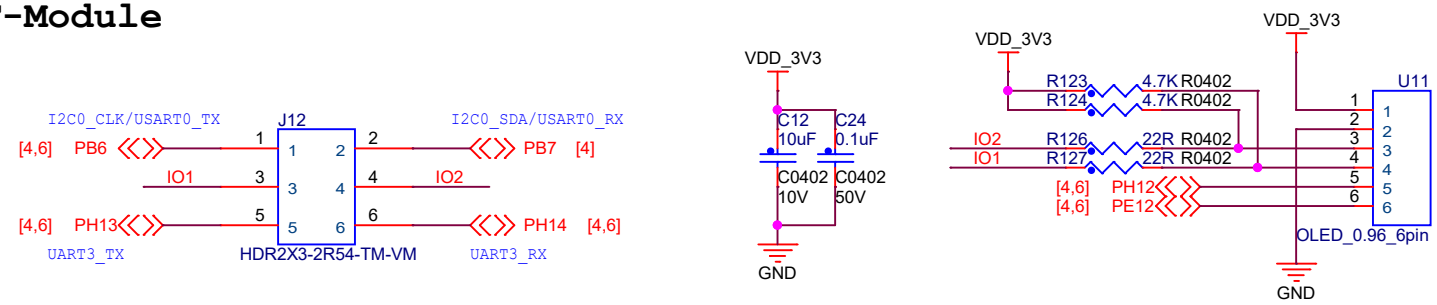

东莞野火电子技术有限公司 https://yehuosm.tmall.com		
Title 野火GD32H7 BTB底板		
Size A4	Document Number LED/SD卡/按键	Rev V0.1
Date: Saturday, July 12, 2025	Sheet 5 of 9	

CAN接口

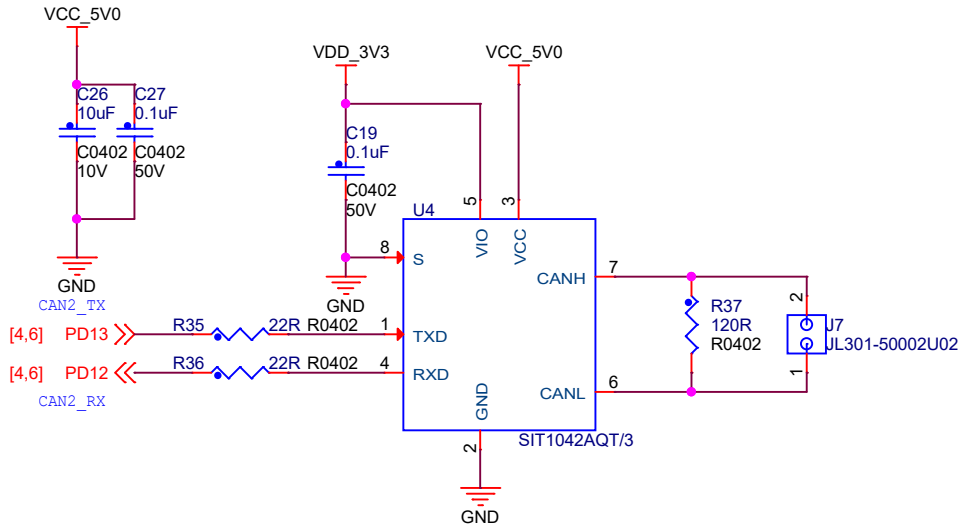

485接口

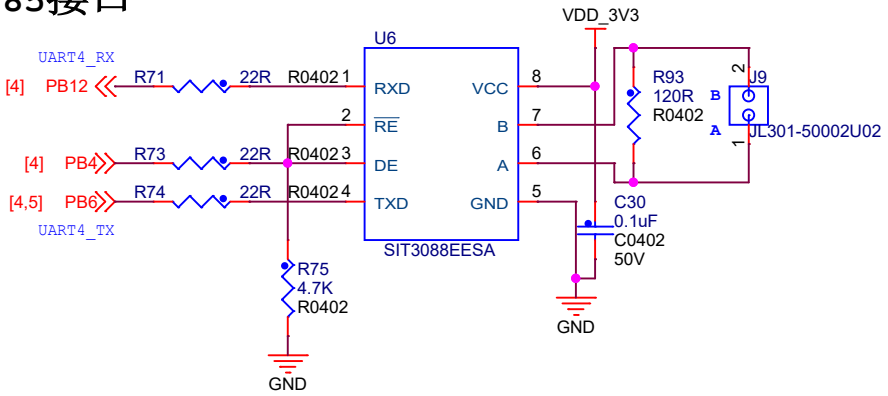

232接口

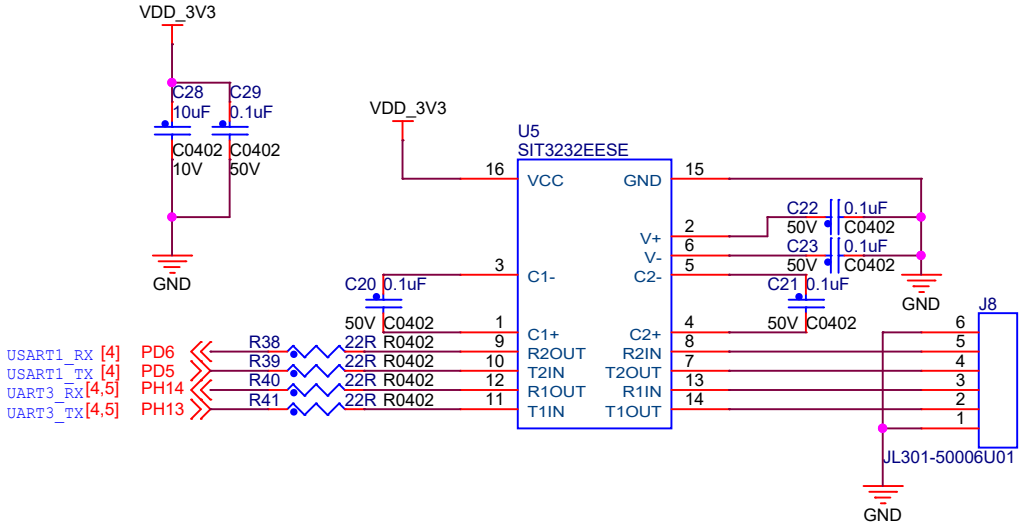

IO引出

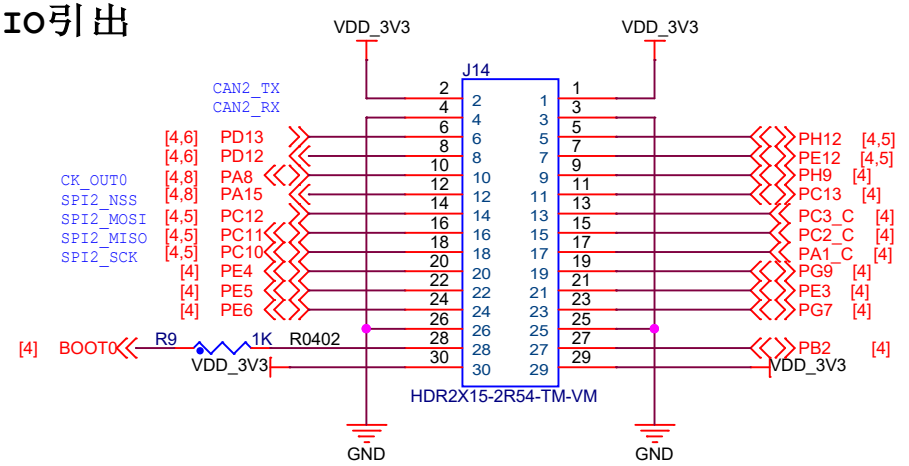

BOOT0启动方式

启动设置	BOOT0
FLASH	0
RAM	1
ISP	0

东莞野火电子技术有限公司
https://yehuosm.tmall.com

Title
野火GD32H7 BTB底板

Size	Document Number	Rev
A4	CAN/485/232	V0.1

Date: Saturday, July 12, 2025 Sheet 6 of 9

以太网

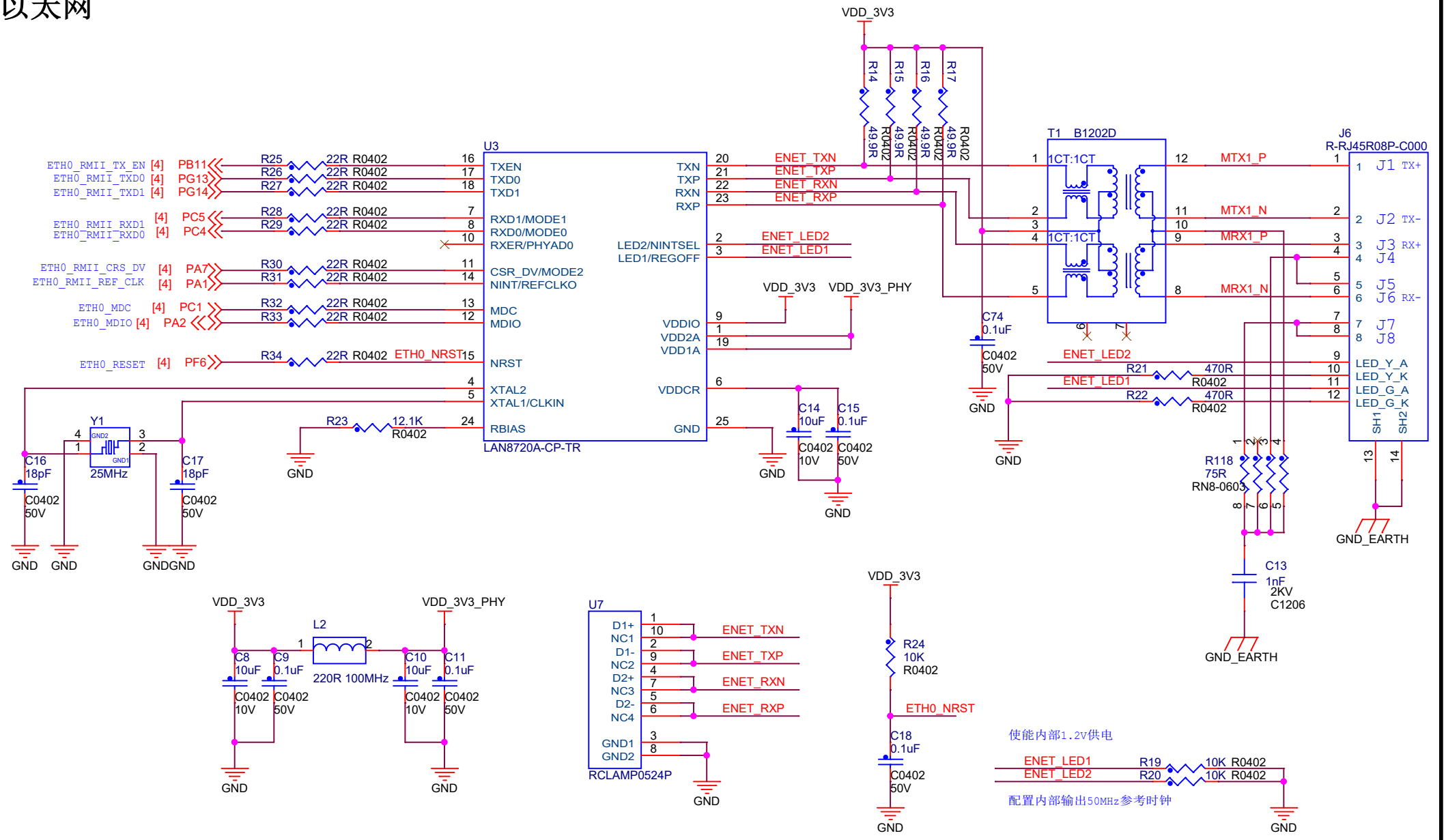

东莞野火电子技术有限公司 https://yehuosm.tmall.com		
Title 野火GD32H7 BTB底板		
Size A4	Document Number 以太网	Rev V0.1
Date: Saturday, July 12, 2025	Sheet 7 of 9	

USB_OTG

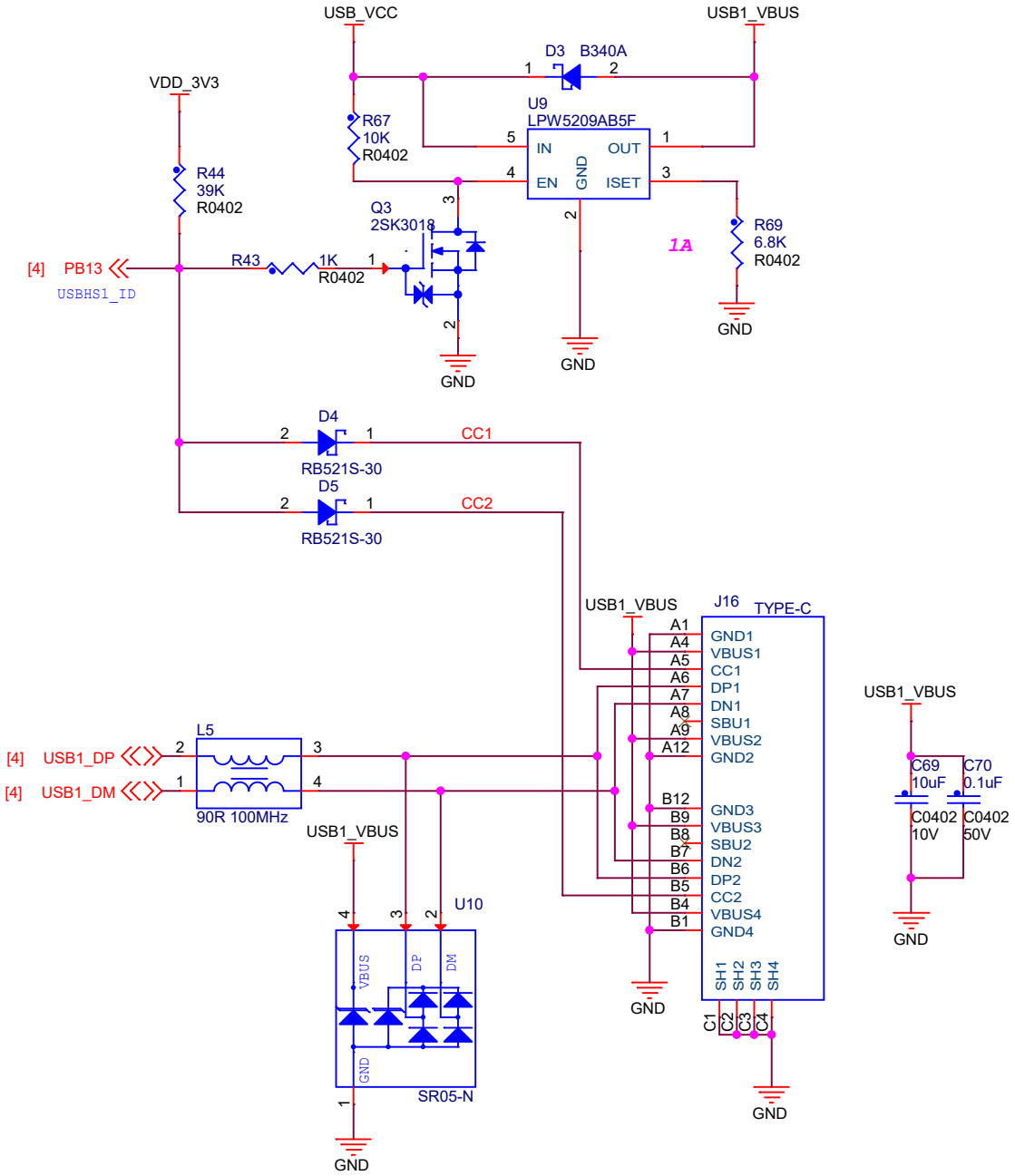

LCD

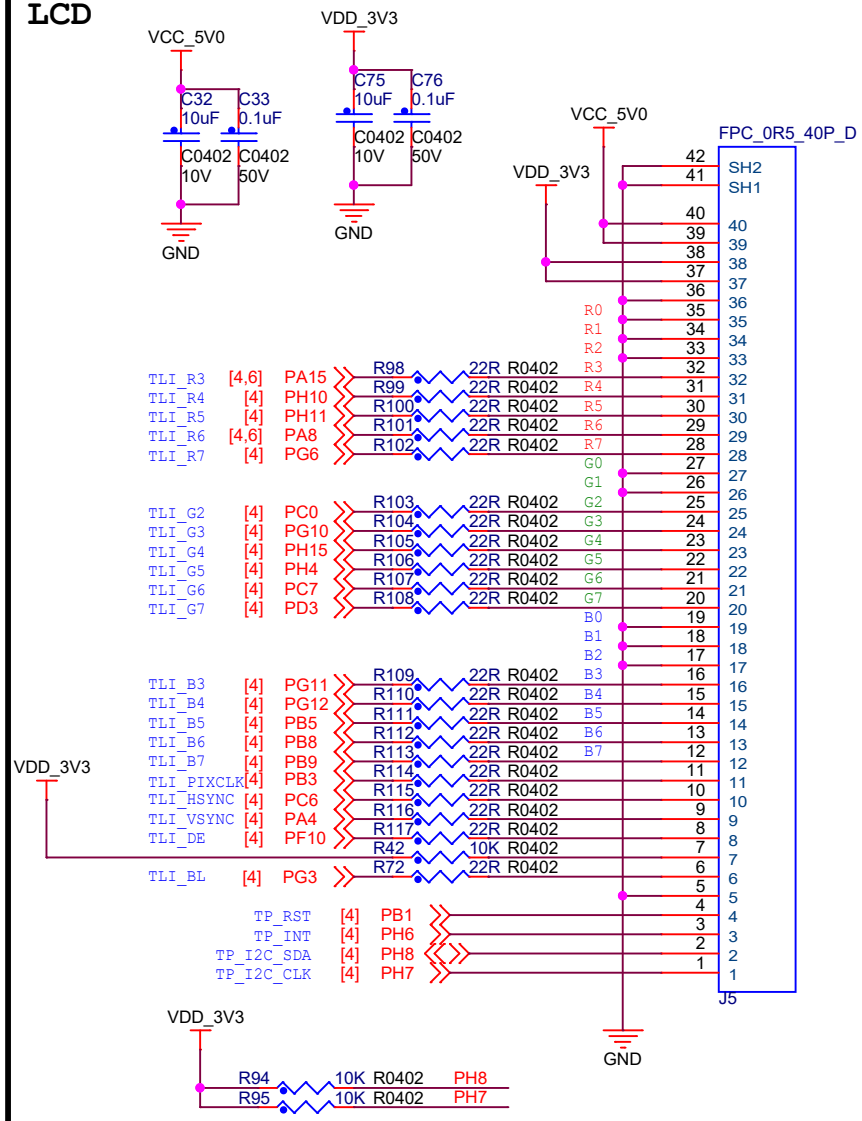

东莞野火电子技术有限公司 https://yehuosm.tmall.com		
Title 野火GD32H7 BTB底板		
Size A4	Document Number LCD/OTG	Rev V0.1
Date: Saturday, July 12, 2025	Sheet 8 of 9	