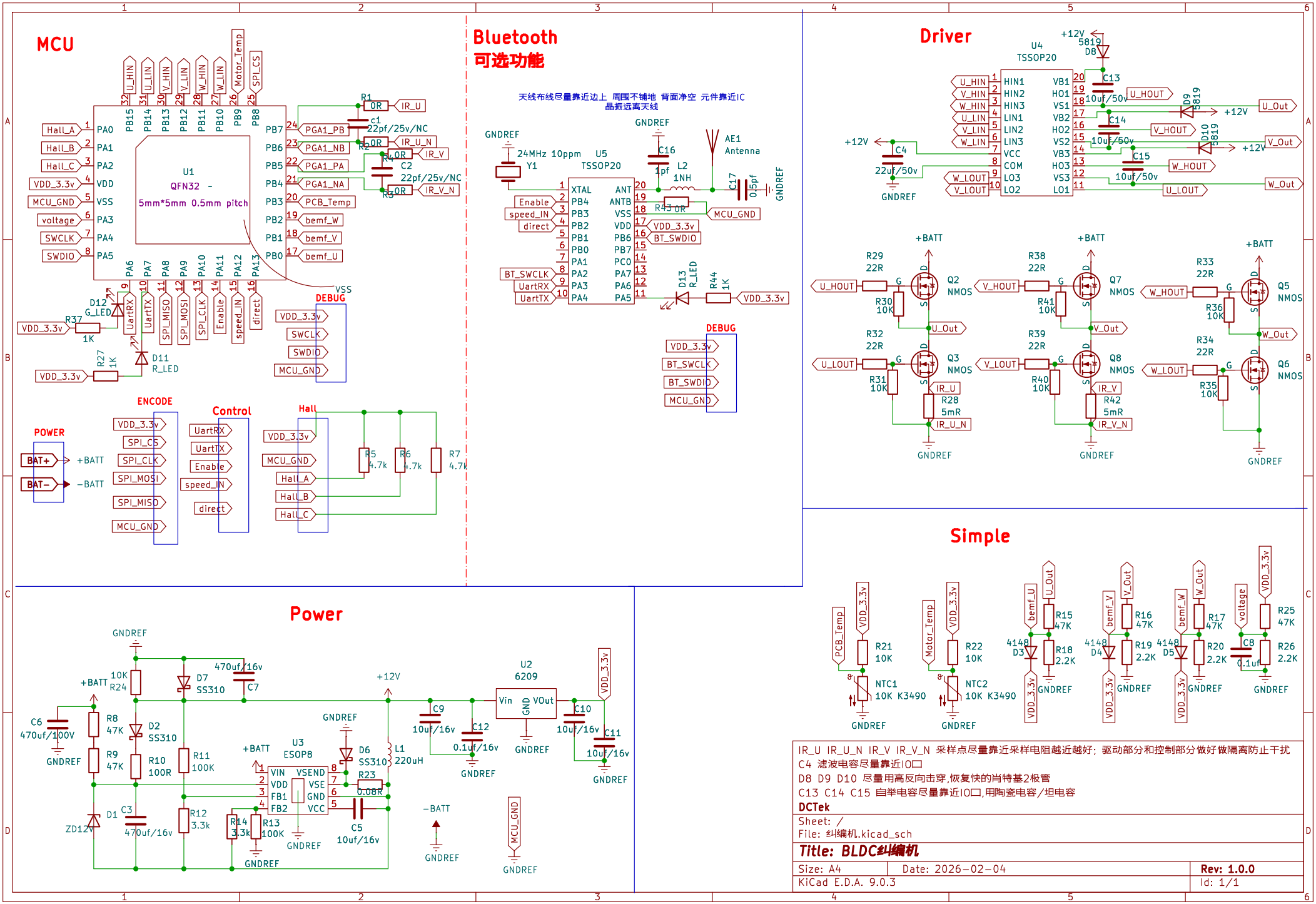

IR_U IR_U_N IR_V IR_V_N 采样点尽量靠近采样电阻越近越好；驱动部分和控制部分做好做隔离防止干扰
C4 滤波电容尽量靠近IO口
D8 D9 D10 尽量用高反向击穿,恢复快的肖特基2极管
C13 C14 C15 自举电容尽量靠近IO口,用陶瓷电容/坦电容

DCTek

Sheet: /
File: 纠编机.kicad_sch

Title: BLDC纠编机

Size: A4	Date: 2026-02-04	Rev: 1.0.0
KiCad E.D.A. 9.0.3		Id: 1/1