Blueprint Arquitectónico UI

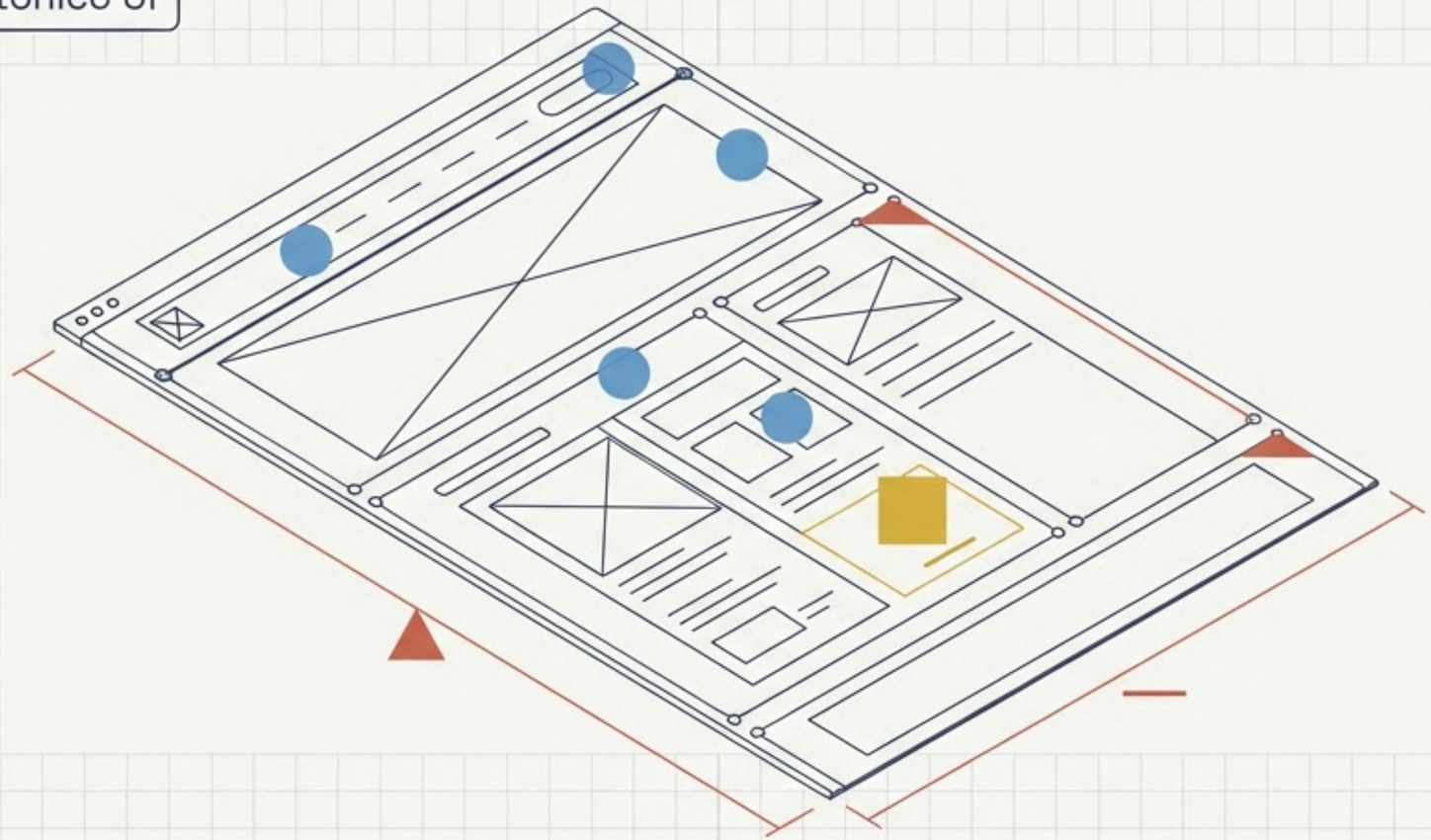

OOCSS y la Evolución de la Arquitectura CSS

De Código Espagueti a Sistemas Escalables.

NotebookLM

El Problema: CSS Tradicional (Pure CSS)

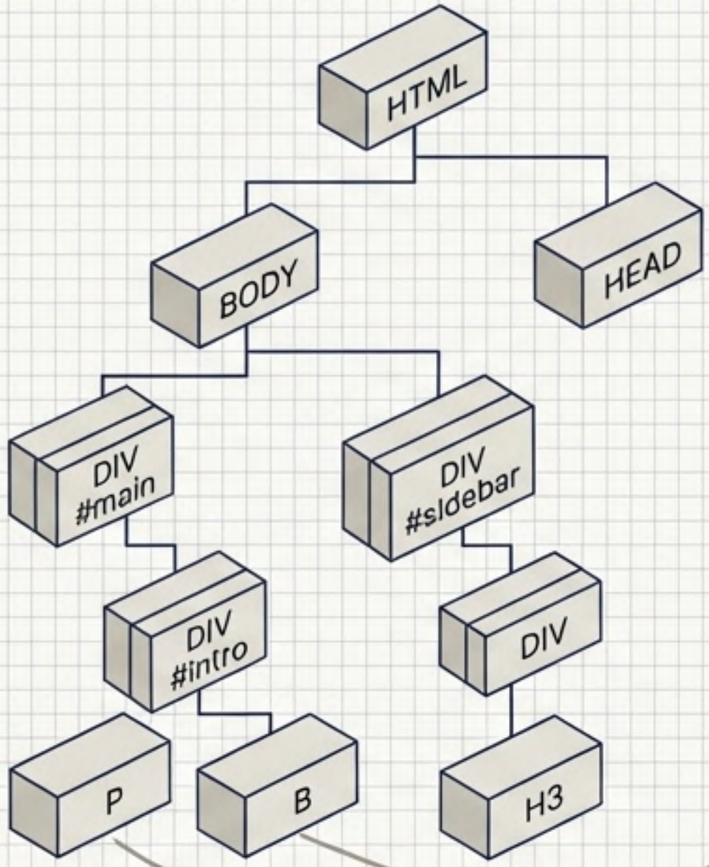

Alta especificidad:
Selectores largos y frágiles (`body.article > #main > #intro > p > b`).

Dependencia de ubicación:
Reglas atadas a contenedores especificos (`#sidebar div h3`).

Repetición de código:
Múltiples declaraciones de los mismos estilos visuales.

Archivo CSS Monolítico

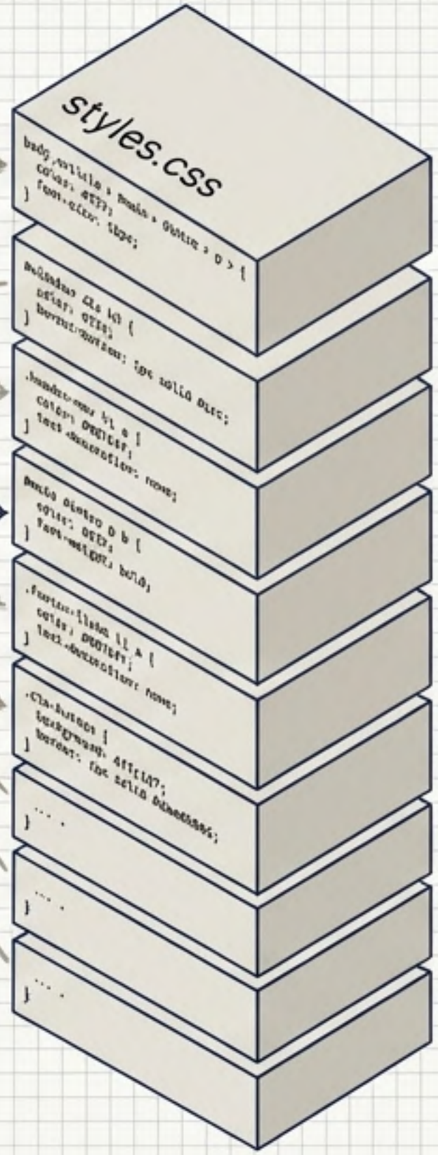

Sin una arquitectura, el CSS crece en profundidad, creando un acoplamiento rígido entre el HTML y los estilos.

NotebookLM

El Cambio de Paradigma: ¿Qué es OOCSS?

Creado por Nicole Sullivan, OOCSS añade predictibilidad al CSS. Ya no estilizamos páginas completas, construimos colecciones de Objetos reutilizables e independientes.

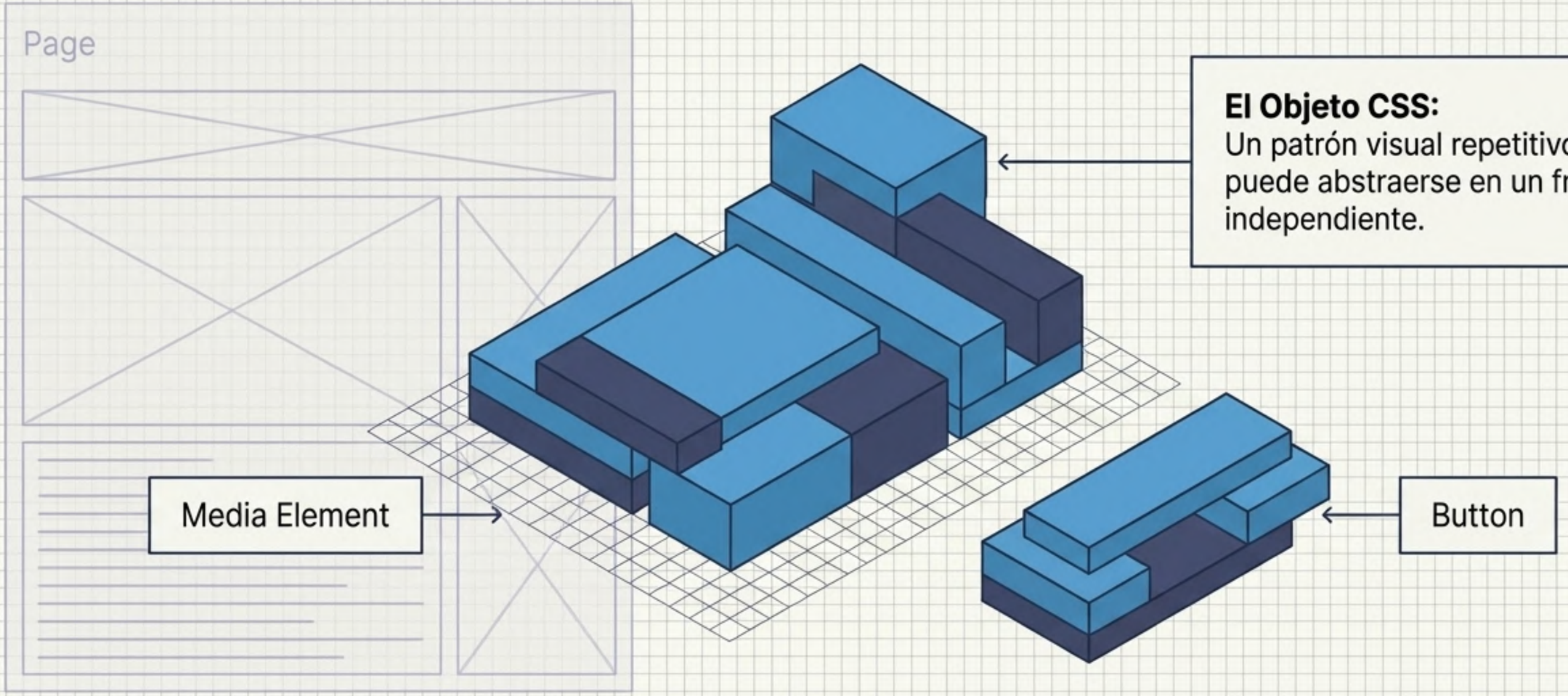

El Objeto CSS:
Un patrón visual repetitivo que puede abstraerse en un fragmento independiente.

NotebookLM

Principio OOCSS #1: Separar Estructura y Piel

Abstrae las características visuales repetitivas en pieles separadas. Esto permite combinar la estructura base con múltiples temas visuales sin duplicar código.

Estructura

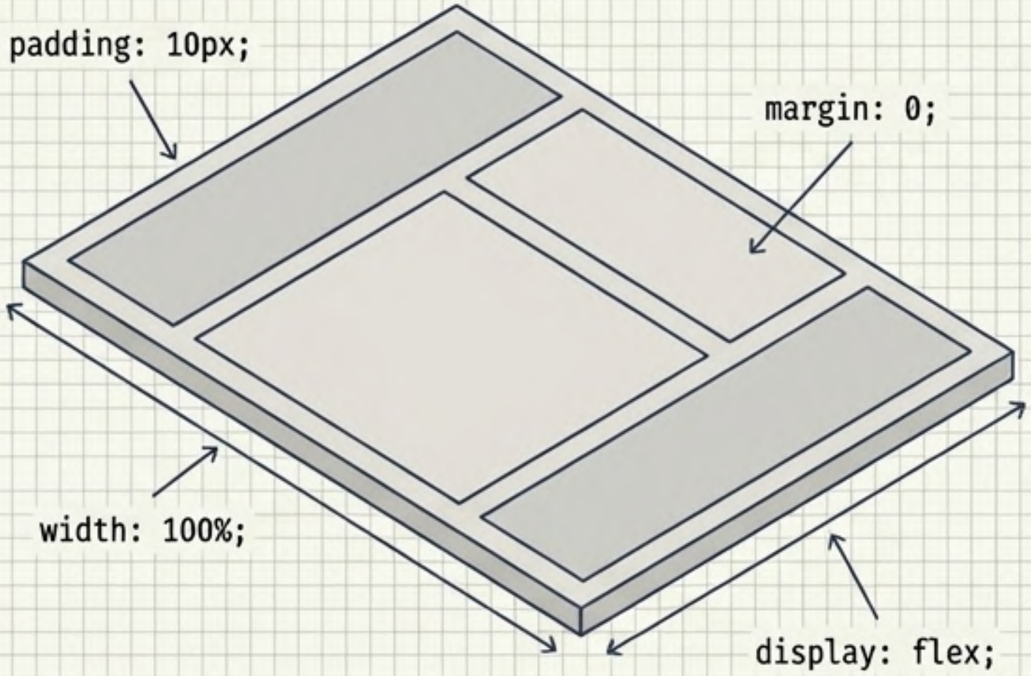

Piel (Skin)

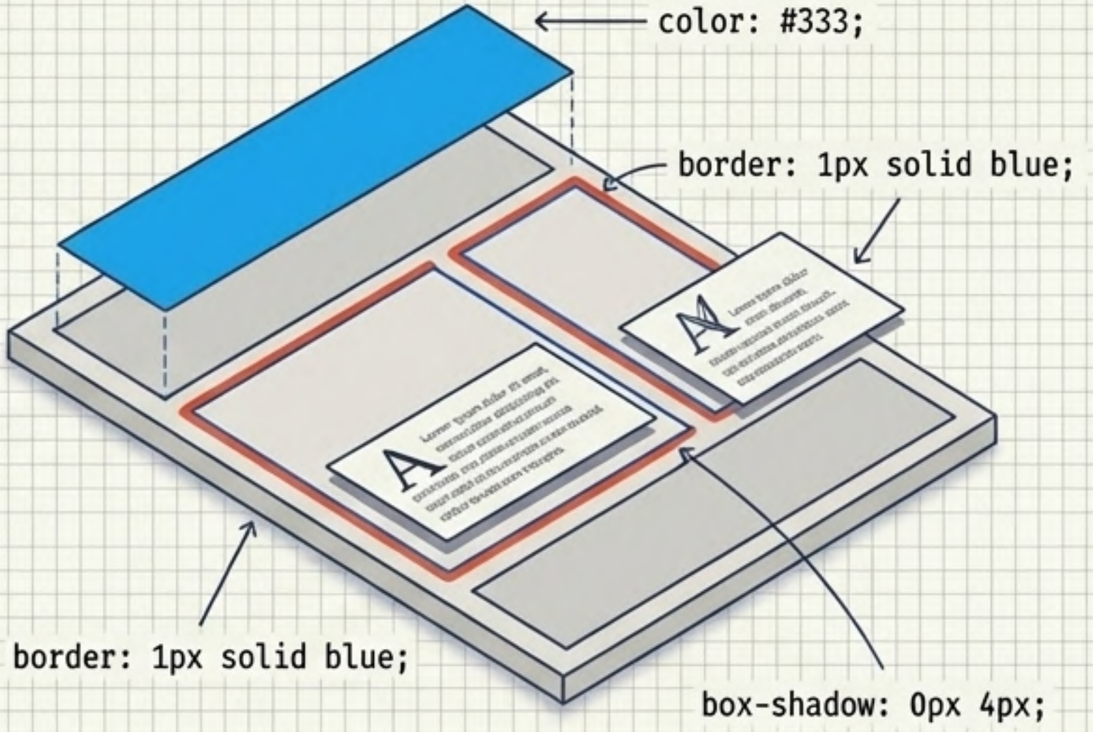

NotebookLM

Principio OOCSS #2: Separar Contenedor y Contenido

Evita los estilos dependientes de la ubicación. Un objeto debe mantener su integridad estructural independientemente de en qué parte del DOM sea inyectado.

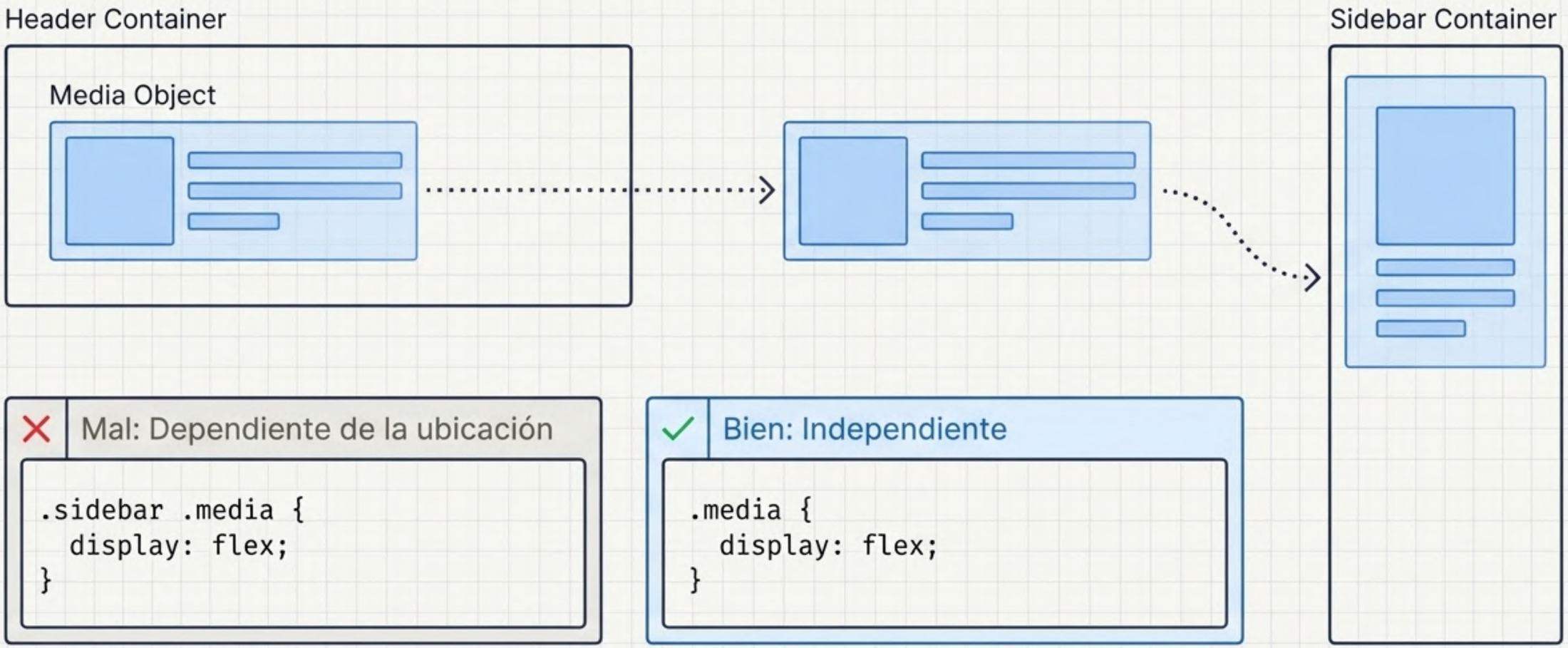

Mal: Dependiente de la ubicación

```
.sidebar .media {
  display: flex;
}
```

Bien: Independiente

```
.media {
  display: flex;
}
```

NotebookLM

El Ecosistema Moderno: La Familia OOCSS

OOCSS sentó las bases de la modularidad, pero dejó la puerta abierta a la interpretación. **BEM** y **SMACSS** nacieron para estructurar esa filosofía en sistemas rígidos y escalables para equipos grandes.

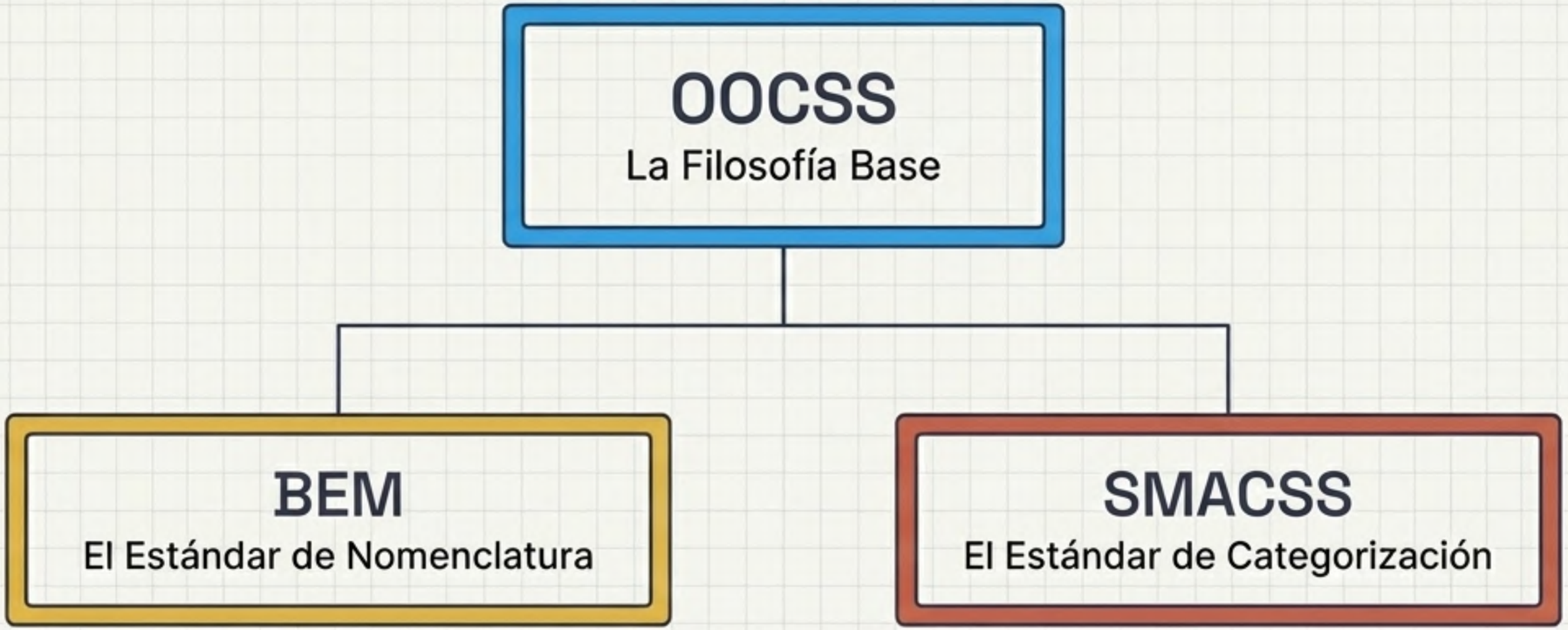

NotebookLM

BEM (Block, Element, Modifier) en 60 Segundos

Metodología que aplana la estructura del CSS mediante una convención de nombres estricta. Garantiza independencia total del bloque y evita el colapso por la cascada.

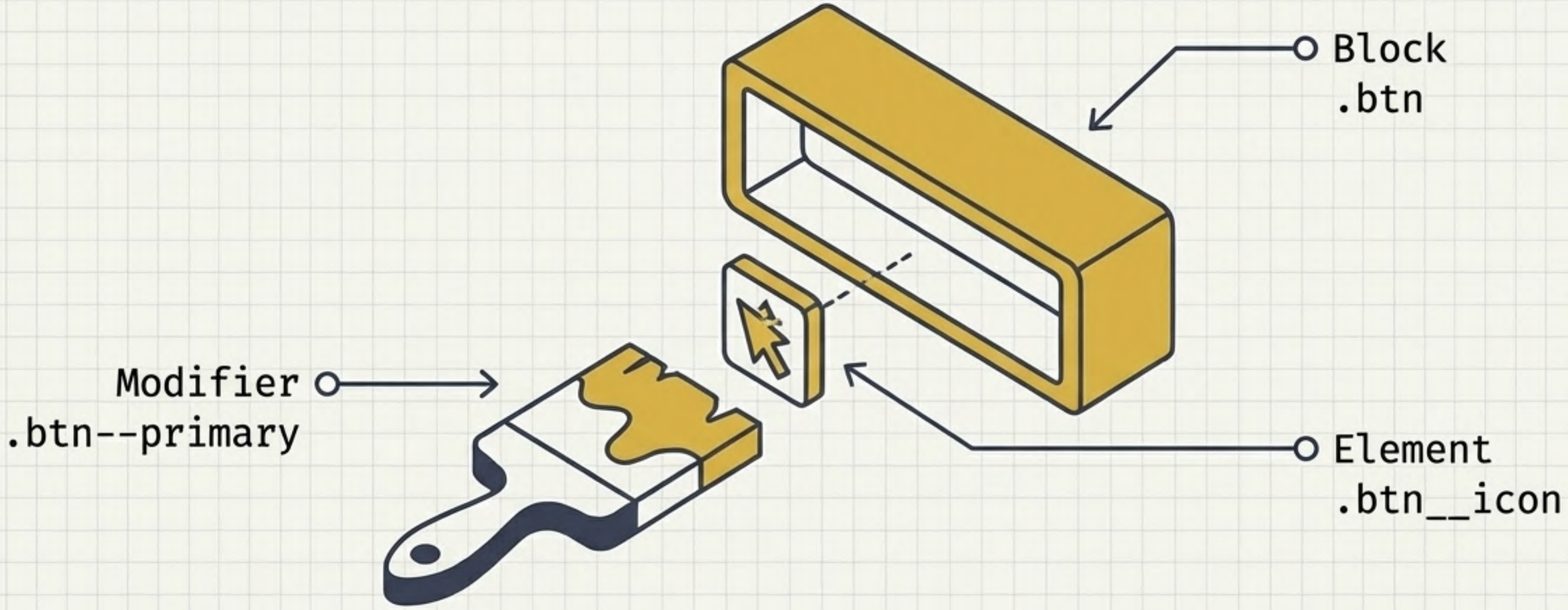

NotebookLM

SMACSS en 60 Segundos

Arquitectura Modular y Escalable para CSS. Más que una regla de nombres, es una guía de estilo que clasifica las reglas CSS en 5 categorías lógicas para organizar el proyecto.

Base

Estilos por defecto (`body, a`)

Layout

Estructura mayor (`.l-grid`)

Module

Componentes reutilizables (`.card`)

State

Estados aumentados (`.is-active`)

Theme

Temática visual (`.theme-dark`)

NotebookLM

El Desafío: Componente Profile Card

Para entender las diferencias arquitectónicas, construiremos este mismo componente utilizando CSS Puro, OOCSS, BEM y SMACSS. Observa cómo cambia la estructura, no el diseño.

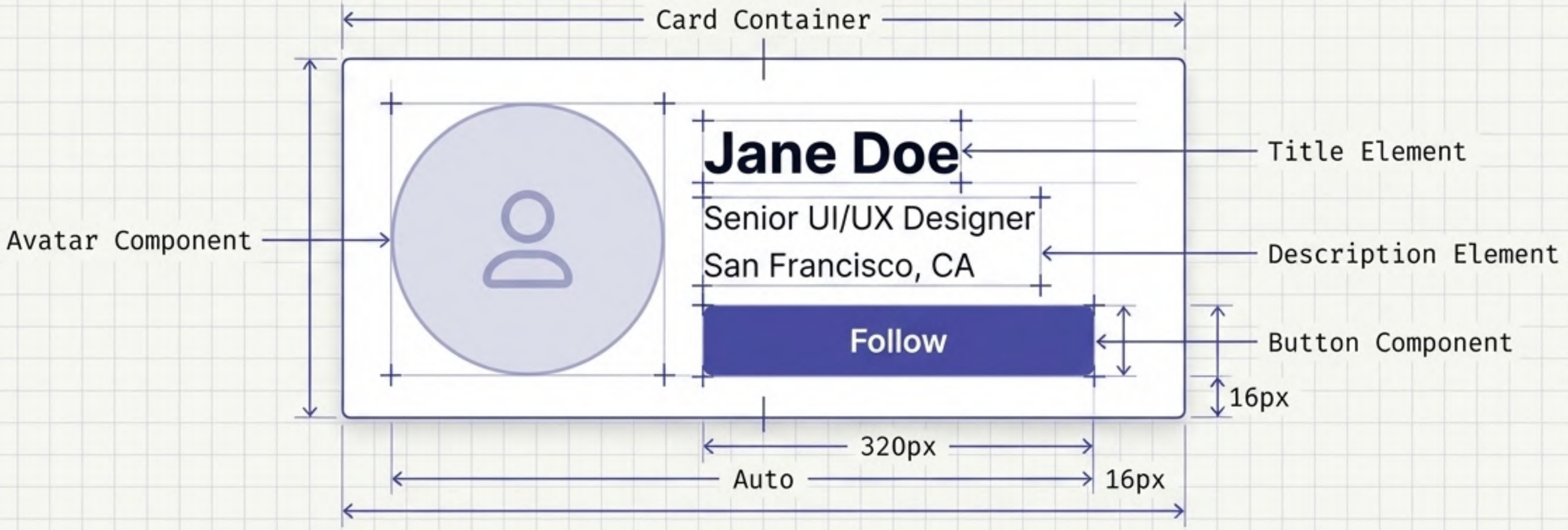

NotebookLM

Comparación de Código: CSS Puro vs. OOCSS

CSS Tradicional

Fragile nesting (ID)

```
#main-sidebar .profile-card h2 {
  font-size: 18px;
  color: blue;
  margin-bottom: 10px;
}
```

OOCSS

✓ Layout separation

```
✓ .media { display: flex; }
  .media-body { flex: 1; }
  .text-lg { font-size: 18px; }
✓ .skin-blue { color: blue; }
```

✓ Skin separation

OOCSS elimina los IDs y separa el diseño visual de la caja estructural, permitiendo crear múltiples variaciones sin escribir nuevo CSS.

NotebookLM

Comparación de Código: BEM vs. SMACSS

BEM (Nomenclatura Estricta)

```
.profile-card {
  padding: 20px;
}
.profile-card__avatar {
  width: 50px;
}
.profile-card--active {
  border: 2px solid green;
}
```

Jerarquía plana (elemento del bloque)

Modificador del bloque

SMACSS (Categorización Semántica)

```
.l-card-grid {
  display: grid;
}
.module-card {
  padding: 20px;
}
.is-active {
  border: 2px solid green;
}
```

Prefijo de Layout

Prefijo de Módulo

Prefijo de Estado

BEM encapsula todo bajo el nombre del bloque (jerarquía plana extrema). SMACSS usa prefijos semánticos para indicar el rol exacto de la clase en el sistema global.

NotebookLM

El Multiplicador de Fuerza: Preprocesadores (SCSS)

Las metodologías de nomenclatura y SCSS son la combinación perfecta. El **nesting de Sass (&)** acelera la escritura de BEM, mientras que el patrón 7-1 organiza los archivos físicos según las categorías de SMACSS.

BEM con Nesting (&)

```
.btn {
  &--primary { color: red; }
}
```

Compilado a CSS

```
.btn--primary
```

CSS Resultante (Optimizado)

```
.btn {
  base: red;
  .btn-primary {
    &--primary {
    color: red;
  }
}
.--components/ {
  .btn--start {
    color: layout;
    components/all';
  }
}
```

Arquitectura 7-1 (SMACSS)

```
base/
├ layout/
└ components/
```

Importación Global (main.scss)

```
@import 'base/all';
@import 'layout/all';
@import 'components/all';
```

NotebookLM

Matriz de Diagnóstico Arquitectónico

No existe una metodología perfecta. La elección depende de la escala del proyecto, el tamaño del equipo y la longevidad del código base.

	CSS Puro	OOCSS	BEM	SMACSS
Curva de Aprendizaje	Baja	Media	Media	Alta
Reusabilidad de Código	Baja	Muy Alta	Alta	Alta
Prevención de Fugas (Cascada)	Deficiente	Buena	Excelente	Buena
Rigidez de Nomenclatura	Ninguna	Baja	Extrema	Moderada

NotebookLM

La Realidad de la Industria: El Enfoque Híbrido

Los equipos modernos más eficientes construyen arquitecturas híbridas combinando las fortalezas de cada sistema.

Piensan en objetos, estructuran sus carpetas por categorías, y nombran sus clases de forma plana y estricta.

Pensan en objetos, estructuran sus categorías, y nombran sus clases de forma plana y estricta.

NotebookLM

Conclusión: El Código como Arquitectura

Independientemente de la metodología que elijas, el objetivo final es el mismo: CSS predecible, reutilizable y escalable. Construye con intención.

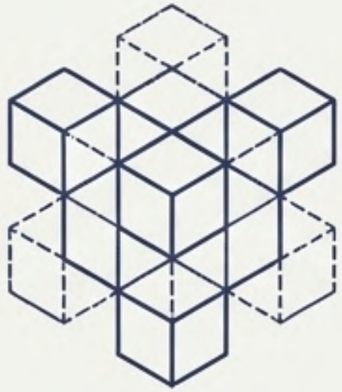

Piensa en componentes, no en páginas.

La modularidad es la clave absoluta de la escalabilidad y el mantenimiento.

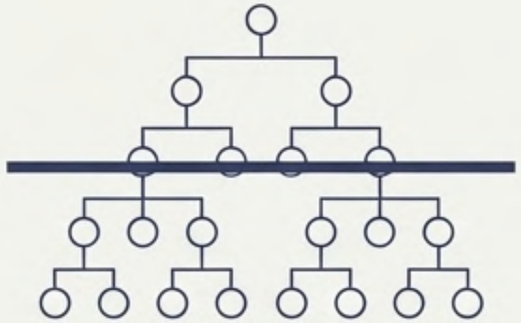

Aplana tus selectores.

La especificidad profunda y los IDs son el enemigo directo de las bases de código a largo plazo.

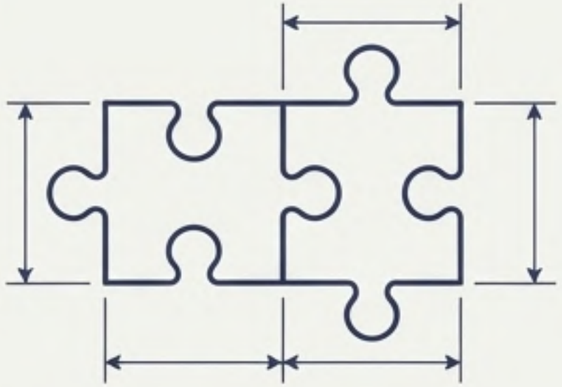

Define un estándar y mantenlo.

La consistencia de un equipo siempre superará a la perfección técnica individual.

NotebookLM