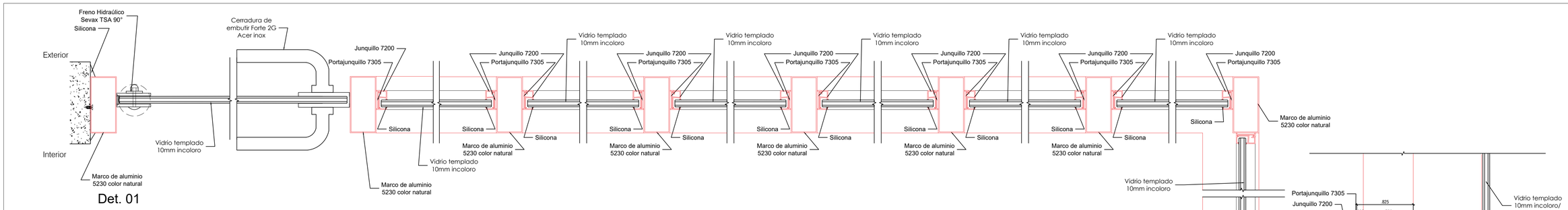

Det. 01

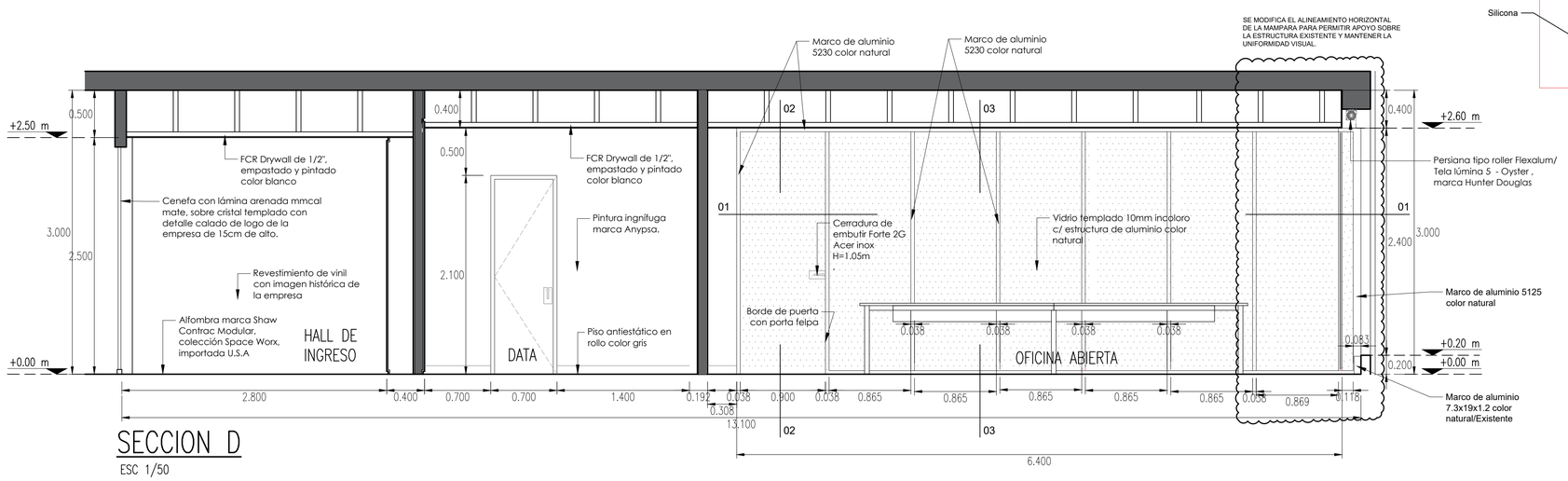

SECCION D

ESC 1/50

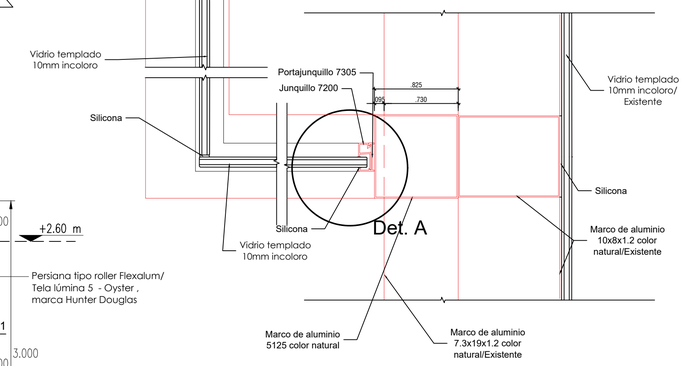

Det. A

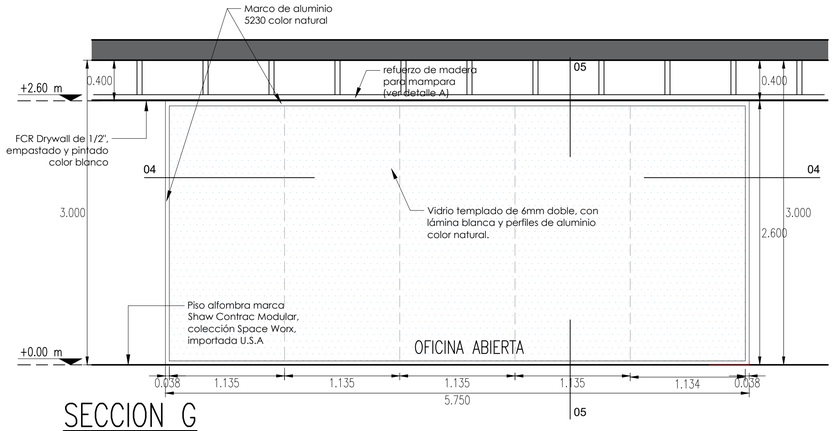

SECCION G

ESC 1/50

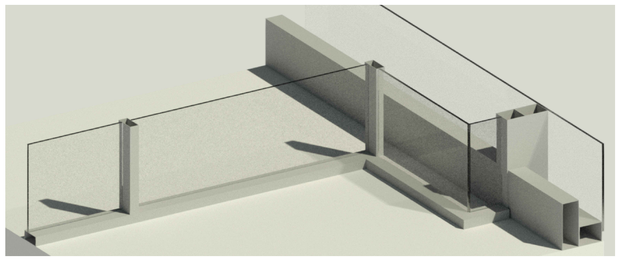

Det. A

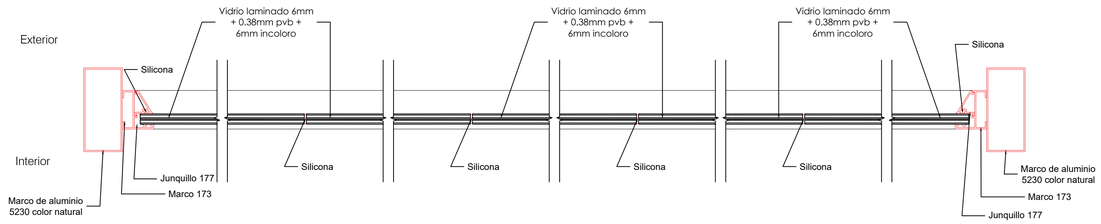

Det. 04

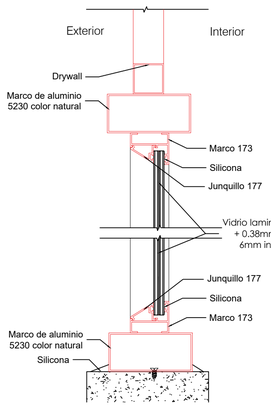

Det. 05

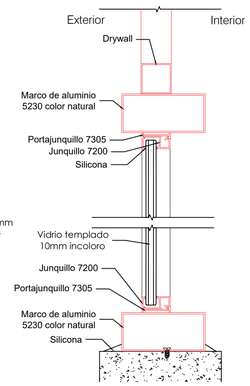

Det. 03

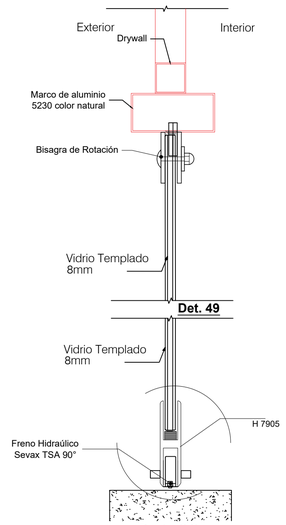

Det. 02

ESTADO				
EMITIDO PARA REVISION		EMITIDO PARA CONSTRUCCION	X	AS BUILT

REV - FECHA	DESCRIPCION	ELABORADO POR	REVISADO POR	APROBADO POR
C0 - 24/10/2025	EMITIDO PARA CONSTRUCCION			
FIRMA				

LOGO DEL SUBCONTRATISTA:

VIDRIERIA PALACIOS

DIRECCION:

AV. REPUBLICA DE PANAMA 3401, 3441, 3463,
EDIFICIO TORRE PANAMA, OFICINA 1701
SAN BORJA - LIMA - LIMA

PROYECTO:	OFICINAS C&D - LIMA PERU
TITULO/NOMBRE:	PLANO DE MAMPARAS 01
PROPIETARIO:	C&D PERU RESOURCES S.A.C.
FECHA:	OCTUBRE 2025
ESCALA:	INDICADA
DIRECCION/SECTOR:	INMOBILIARIO
DISCIPLINA:	ARQUITECTURA
REV.	C0