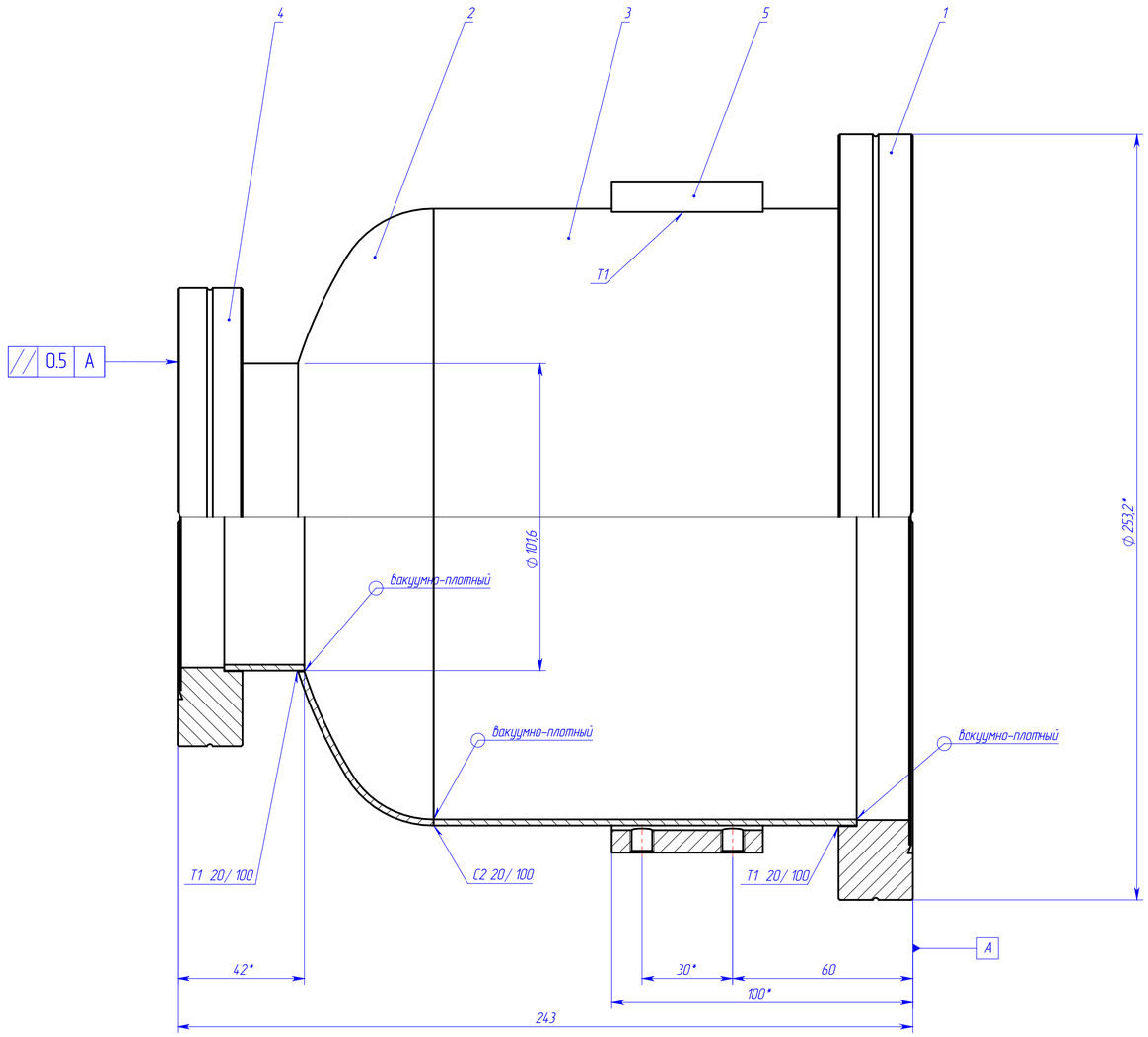

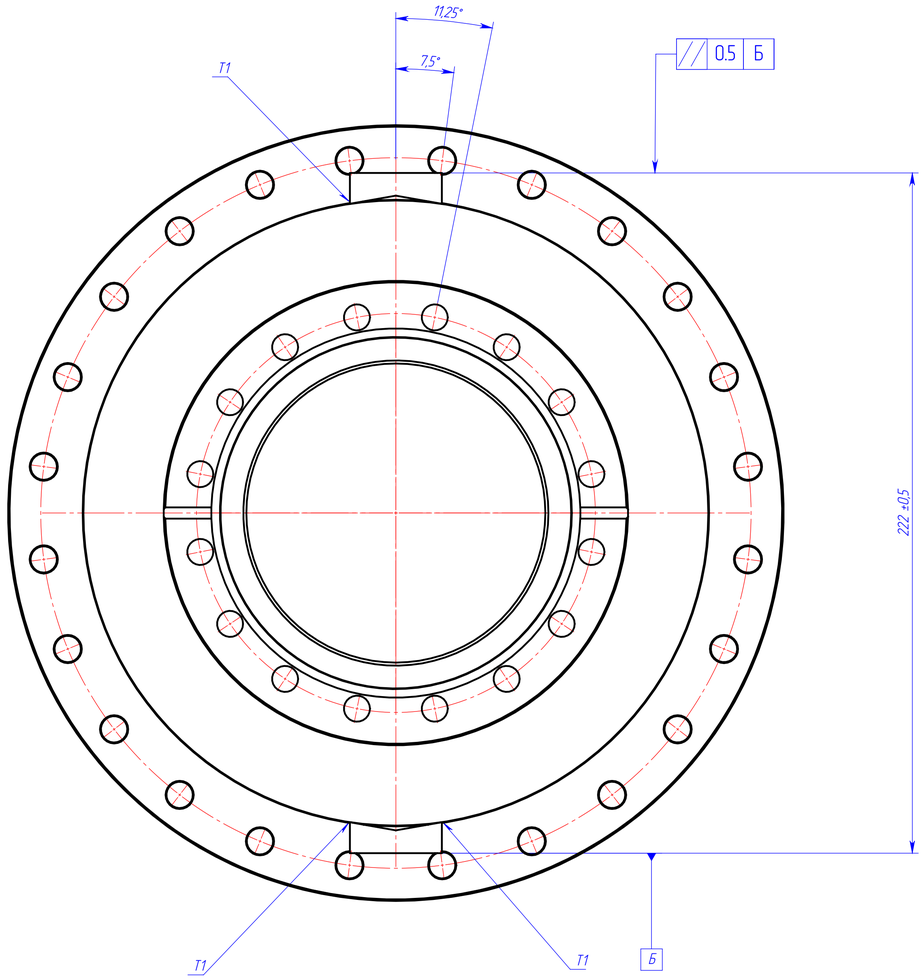

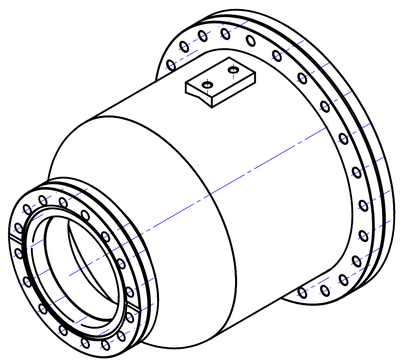

1. H12, h12, ±IT12/2.
2. * Размеры для справок.
3. Сварка в защитной среде по ГОСТ14771-76.
4. Механическая обработка после сварки.

Формат	Зона	Поз.	Обозначение	Наименование	Кол.	Примечание
				Детали		
А3		1		VC200_P-F200BT	1	
				Фланец простой приварной		
Б4		2		VC200_Днище эллиптическое	1	
				D204x2AISI304L		
Б4		3		VC200_Обечайка_D204x2AISI304L	1	
Б4		4		VC200_P-TU100_Half Nipple	1	
А4		5		VC200_Площадка опорная 2	2	

Изм.	Лист	№ докум.	Подп.	Дата	VC200_Колпак в сборе	Литер.	Масса	Масштаб
Разраб.		Усов			Сборочный чертеж		7176,40 гр.	1:1
Провер.						Лист	Листов 1	
Т. контр.								
Н. контр.								
Утв.								

Перв. примен. | Справ. № | Подпись и дата | Инв. № дубл. | Взам. инв. № | Подпись и дата | Инв. № подл.

Копировал | Формат А1