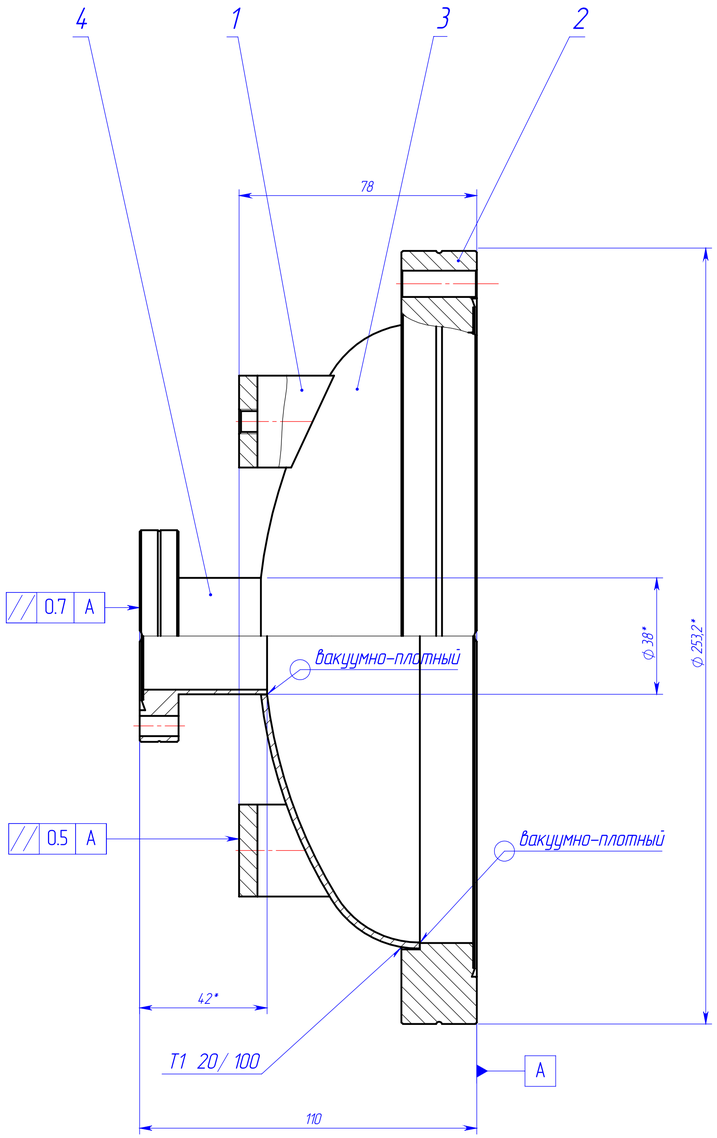

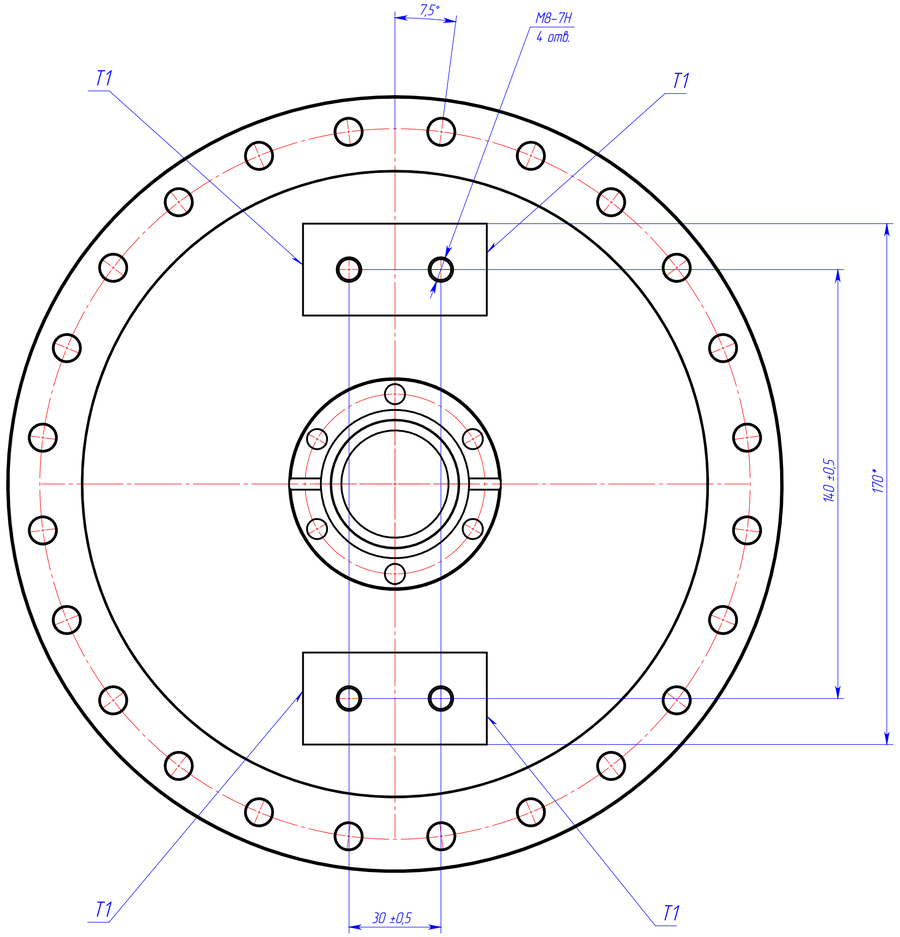

1. H12, h12, ±IT12/2.
2. * Размеры для справок.
3. Сварка в защитной среде по ГОСТ14.771-76.
4. Механическая обработка после сварки.

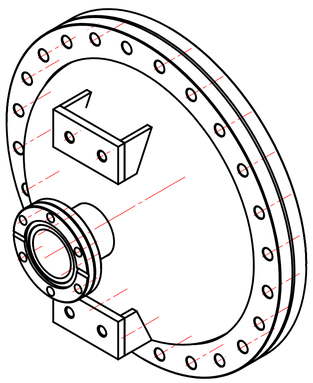

Формат	Зона	Поз.	Обозначение	Наименование	Кол.	Примечание
				Сборочные единицы		
А3		1		VC200_Опорная площадка в сборе	2	
				Детали		
А3		2		VC200_P-F200BT_Фланец	1	
				простой приварной		
Б4		3		VC200_Днище эллиптическое	1	
				D204x2AISI304L		
Б4		4		VC200_P-TU35_Half Nipple	1	

Изм.	Лист	№ докум.	Подп.	Дата	VC_Днище в сборе	Литер.	Масса	Масштаб
Разраб.		Усов			Сборочный чертеж		4514.19 гр.	1:1
Провер.						Лист	Листов 1	
Т. контр.								
Н. контр.								
Утв.								

Перв. примен. | Справ. № | Подпись и дата | Инв. № дубл. | Взам. инв. № | Подпись и дата | Инв. № подл.

Копировал | Формат А1