แบบบ้านอยู่ดีวิถีใหม่ สำหรับผู้สูงอายุ

โครงการเนื่องในโอกาสสถาปนากระทรวงมหาดไทย ครบ ๑๓๐ ปี ในปี พ.ศ.๒๕๖๕

บ้านผู้สูงวัย (ขนาดใหญ่)

กรมโยธาธิการและผังเมือง กระทรวงมหาดไทย

๑ ห้องนอน ๑ อเนกประสงค์ ๑ ห้องน้ำ

สารบัญ

แบบบ้านอยู่ดีวิถีใหม่ สำหรับผู้สูงวัย

บ้านผู้สูงวัย (ขนาดใหญ่)

หน้า

แบบสถาปัตยกรรม

- แผ่นที่ A – 01 ถึงแผ่นที่ A – 16 _____ 1

แบบวิศวกรรมโครงสร้าง

- แผ่นที่ S – 01 ถึงแผ่นที่ S – 14 _____ 17

แบบวิศวกรรมสุขาภิบาล

- แผ่นที่ SN – 01 ถึงแผ่นที่ SN – 07 _____ 31

แบบวิศวกรรมไฟฟ้า

- แผ่นที่ EE – 01 ถึงแผ่นที่ EE – 04 _____ 38

หน้า

บัญชีแสดงปริมาณวัสดุและแรงงานที่ใช้ในการก่อสร้าง (BOQ)

- แบบฐานรากแผ่ ทั่วไป _____ 42
- แบบฐานรากแผ่ เพื่อต้านการสั่นสะเทือนของแผ่นดินไหวของบริเวณ 1 และ 2 _____ 56
- แบบฐานรากแผ่ เพื่อต้านการสั่นสะเทือนของแผ่นดินไหวของบริเวณ 3 _____ 70
- แบบฐานรากเสาเข็ม ทั่วไป _____ 84
- แบบฐานรากเสาเข็ม เพื่อต้านการสั่นสะเทือนของแผ่นดินไหวของบริเวณ 1 และ 2 _____ 98
- แบบฐานรากเสาเข็ม เพื่อต้านการสั่นสะเทือนของแผ่นดินไหวของบริเวณ 3 _____ 112

หลักเกณฑ์และข้อกำหนดในผังบริเวณประกอบการขออนุญาตก่อสร้างอาคาร ___ 128

สัญลักษณ์ประกอบแบบ

สัญลักษณ์แบบขยาย

6 / A–01 — ชื่อแบบขยาย / เลขที่แบบที่แบบขยายปรากฏ

สัญลักษณ์รูปด้าน

3 A–03 / 2 A–02 / 4 A–04 / 1 A–01 — ชื่อรูปด้าน / เลขที่แบบ ที่รูปด้านปรากฏ

ทิศทางการมองรูปด้าน

สัญลักษณ์หน้าต่าง

1 — สัญลักษณ์ / หมายเลขหน้าต่าง

จุดอ้างอิงในการก่อสร้าง

สัญลักษณ์ประตู

1 — สัญลักษณ์ / หมายเลขประตู

เส้นแนวเขตที่ดิน

สัญลักษณ์หมุด — สัญลักษณ์แนวเขตที่ดิน

เส้นบอกระยะ

1.00 ริม ถึง ริม

1.00 ริม ถึง ริม

1.00 ริม ถึง ศูนย์กลาง

1.00 ศูนย์กลาง ถึง ศูนย์กลาง

แนวตัด

6 / A–01 — ชื่อรูปตัด / เลขที่แบบ ที่รูปตัดปรากฏ

6 / A–01

สัญลักษณ์ผนัง

1 — สัญลักษณ์ / หมายเลขผนัง

แนวเสา

สัญลักษณ์บอกระดับ

+ 0.00

สัญลักษณ์ทิศเหนือ

N

สัญลักษณ์ทิศเหนือ

สัญลักษณ์ชื่อห้อง

ชื่อห้อง — ชื่อห้อง

1 | +0.00 | 1

เบอร์ผิวพื้น / ระดับผิวพื้น — เบอร์ฝ้าเพดาน

สัญลักษณ์วัสดุ

- ดิน
- ทราย
- อิฐหัก หรือ กรวด
- คอนกรีต
- ก่ออิฐมอญ
- ก่ออิฐมอญเต็มแผ่น
- ก่อคอนกรีตบล็อค
- ก่อคอนกรีตบล็อกเต็มแผ่น
- หิน
- หน้าตัดเหล็ก
- หน้าตัดไม้ใสแล้ว
- หน้าตัดกระจกหรือโลหะ
- หน้าตัดไม้

สารบัญแบบ

แบบสถาปัตยกรรม

แผ่นที่	รายการ
A–01	สารบัญแบบ , สัญลักษณ์ ,รายการวัสดุ
A–02	รายการประกอบแบบก่อสร้าง
A–03	ผังบริเวณ
A–04	แปลนพื้น
A–05	แปลนหลังคา
A–06	รูปด้าน 1, รูปด้าน 2
A–07	รูปด้าน 3, รูปด้าน 4
A–08	รูปตัด A–A ,รูปตัด B–B
A–09	แบบขยายประตู– หน้าต่าง
A–10	แบบขยายห้องน้ำ WC. ,รายการสุขภัณฑ์
A–11	แบบขยายห้องน้ำ WC. ,มาตรฐานการติดตั้งสุขภัณฑ์
A–12	มาตรฐานการติดตั้งราวทรงตัวในห้องน้ำคนพิการ
A–13	แบบขยายทางลาดเอียง R.1
A–14	แบบขยายทางลาดเอียง R.1
A–15	แบบขยายหลังคา 1, 2, 3
A–16	ข้อแนะนำการออกแบบบ้านผู้สูงอายุ

รายการวัสดุ

วัสดุผิวพื้น

สัญลักษณ์	รายการ
1	พื้นปูกระเบื้องยาง ขนาด 6”x36” หนาไม่น้อยกว่า 2.5 มม
	[พื้นชั้น 1 ห้องนอน]
2	พื้นปูกระเบื้องเซรามิก ชนิดกันลื่น ขนาด 12”x12” ซ.ม
	[พื้นห้องน้ำ]
3	พื้นคสล.ทำผิวทรายล้าง [พื้นที่ทางลาด ,จมูกบันได]

วัสดุผนังและผิวผนัง

สัญลักษณ์	รายการ
1	ผนังก่ออิฐ ฉาบปูนเรียบ ทาสี [ผนังทั่วไป]
2	ผนังก่ออิฐ บุกระเบื้องเซรามิก 12”x12” [ผนังห้องน้ำ]
3	ผนังก่ออิฐ ฉาบปูนเรียบ เซาะร่อง ทาสี [ผนังตกแต่งด้านหน้า]
4	ผนังก่ออิฐบล็อกช่องลม ขนาดไม่น้อยกว่า 19x19x9 ซม ทาสี

วัสดุฝ้าเพดาน

สัญลักษณ์	รายการ
1	ฝ้าเพดานอิปซั่มบอร์ดมาตรฐาน ขอบลาด หนา 9 มม ฉาบเรียบ
	ทาสี [ฝ้าภายในทั่วไป]
2	ฝ้าเพดานอิปซั่มบอร์ดทนชื้น ขอบเรียบ หนา 9 มม
	ขนาด 0.60 x 0.60 ม โครงเคร่า T–BAR อลูมิเนียมอบสี 0.60 ม
	[ห้องน้ำ]
3	ฝ้าเพดานแผ่นไฟเบอร์ซีเมนต์บอร์ด มีช่องระบายอากาศ
	ขอบเรียบหนา ขนาด 4 มม.ขนาด 0.60x1.20ม ติดตั้งแบบชนชิด
	[ฝ้าภายนอก ฝ้าชายคาหลังคา]

บัวเชิงผนัง

FB1 ไม้ไฟเบอร์ซีเมนต์ หน้ากว้าง 4” หนา 12 มม ทาสี [สำหรับพื้นเบอร์ 1]

หลังคา

R1 หลังคา หลังคาเหล็กรีดลอน ติดฉนวนพียูโฟม (PU FOAM) มุงเอียงตามที่ปรากฏในแบบ

โครงการเนื่องในโอกาสการสถาปนากระทรวงมหาดไทย ครบ ๑๓๐ ปี ในปี พ.ศ.๒๕๖๕

ผู้ออกแบบ

กรมโยธาธิการและผังเมือง

แบบ

บ้านอยู่ดีวิถีใหม่สำหรับผู้สูงวัย
บ้านผู้สูงวัย (ขนาดใหญ่)

สำนักสถาปัตยกรรม

ผู้อำนวยการสำนัก

สถาปัตยกรรม — สถาปนิก / สถาปนิก

สำนักวิศวกรรมโครงสร้างและงานระบบ

ผู้อำนวยการสำนัก

วิศวกรรมโครงสร้าง — วิศวกร / วิศวกร

วิศวกรรมสุขาภิบาล — วิศวกร / วิศวกร

วิศวกรรมไฟฟ้า — วิศวกร / วิศวกร

วิศวกรรมเครื่องกล — วิศวกร / วิศวกร

(นายคราทิพย์ เสียมกมลา)
สถาปนิกใหญ่

อนุมัติ

(นายพรพจน์ เพ็ญพาส)
อธิบดีกรมโยธาธิการและผังเมือง

แสดงแบบ

สารบัญแบบ
รายการวัสดุ

มาตราส่วน	1:75
วัน/เดือน/ปี	2565
เลขที่แบบ	AR 65023

A–01 | 16

รายการประกอบแบบบ้านผู้สูงอายุ

1. <u>วัตถุประสงค์</u>

เนื่องในโอกาสการสถาปนากระทรวงมหาดไทย ครบ 130 ปี กรมโยธาธิการและผังเมืองได้รับมอบหมายในการดำเนินการออกแบบโครงการแบบบ้านอยู่ดีวิถีใหม่ สำหรับผู้สูงวัย โดยเป็นแบบบ้านที่คำนึงถึงการออกแบบสำหรับรองรับผู้สูงอายุ และยังสามารถรองรับคนพิการ และ/หรือคนทุกเพศทุกวัยด้วย นอกจากนี้โครงการแบบบ้านดังกล่าวยังมีวัตถุประสงค์เพื่อให้ประชาชนนำไปใช้ก่อสร้างบ้านได้ ตามขนาดครอบครัว งบประมาณ และความเหมาะสมของลักษณะภูมิศาสตร์ท้องถิ่น เป็นการออกแบบอาคารเพื่อประชาชน ตามนโยบายรัฐบาลเพื่อบริการประชาชน โดยไม่คิดค่าบริการออกแบบใดๆ ทั้งสิ้น

2. <u>รายละเอียดประกอบแบบ</u>

2.1 การวางผังและระดับ

ผู้รับจ้างจะต้องการทำวางผังบริเวณให้ถูกต้องเรียบร้อยตามกฎหมายควบคุมอาคาร และกำหนดระดับของอาคารและระดับพื้นที่ก่อสร้างต้องมีความลาดเอียง เพื่อการระบายน้ำตามรูปแบบรายการที่กำหนดก่อนดำเนินการต่อไป

2.2 งานสถาปัตยกรรม

ก. งานพื้น

- พื้น ค.ส.ล. ทำผิวขัดมันเรียบ หรือผิวขัดหยาบ ให้แต่งระดับผิว ค.ส.ล. ด้วยปูนทรายให้เรียบสม่ำเสมอ หรือมีความลาดเอียงไปสู่ด้านนอกอาคาร
- พื้น ค.ส.ล. ปูกระเบื้องยาง ขนาด 6"x36" ความหนาแผ่นไม่น้อยกว่า 2.5 มม. ตามแบบระบุ ใช้ของที่ผลิตในประเทศ
- บัวเชิงผนัง ใช้บัวเชิงผนังสำเร็จรูป PVC ขนาด 4" หนาไม่น้อยกว่า 9 มม. (สีกำหนดระหว่างก่อสร้าง)
- พื้น ค.ส.ล. ปูกระเบื้องเซรามิก ผิวด้าน ขนาด 12"x12" หรือ 16"x16" นิ้ว ตามแบบระบุ พื้นห้องน้ำใช้กระเบื้องเซรามิก ผิวด้าน ตาม มอก. 2508–2555 ก่อนปูกระเบื้องให้ทำกันซึมซีเมนต์เบส ใช้ของที่ผลิตภัณฑ์ในประเทศ และใช้ปูนกาวซีเมนต์และยาแนวผลิตภัณฑ์ในประเทศ
- พื้น ค.ส.ล. ทำผิวทรายล้าง ให้ใช้กรวดเม็ดละเอียด เบอร์ 5 และต้องล้างให้สะอาดปราศจากเกลือแร่ ไม่มีเปลือกหอยและสารอื่นเจือปน

<u>หมายเหตุ</u> – รายละเอียดโครงสร้างพื้น ค.ส.ล. ให้ดูตามแบบวิศวกรรมโครงสร้าง
– การเตรียมผิวพื้นและการปูกระเบื้องให้ทำตามมาตรฐานวิชาช่างที่ดี

ข. งานผนัง

- ผนังทั่วไปก่ออิฐมอญครึ่งแผ่น อิฐต้องเป็นอิฐที่แกร่ง เผาสุกเสมอ ไม่บิดเบี้ยว ต้องพรมน้ำให้ชุ่มก่อนก่อ
- การก่อชนคาน เสา หรือเอ็น ค.ส.ล. ต้องเสียบเหล็ก RB6 มม. ทุกระยะไม่เกิน 40 ซม. โดยยื่นออกมา 25 ซม. และฝังในเสาหรือคาน ค.ส.ล. 10 ซม.
- การก่อชนกันเป็นมุม การก่อเว้นช่องสำหรับติดตั้งประตูหน้าต่าง และทุกระยะที่เกิน 2 เมตร ของความสูงผนังและทุกระยะที่เกิน 3 เมตร ของความยาวผนังให้ทำเอ็น หรือทับหลัง ค.ส.ล. หนาเท่าผนังที่ก่อสร้างและกว้าง 10 ซม. เสริมเหล็ก 2–RB6 มม. และมีปลอกเหล็ก RB6 @ 0.20 ม.
- ผนังบุกระเบื้องเซรามิก ขนาดตามแบบรายที่ระบุ ใช้กระเบื้องเซรามิกผิวมันหรือด้านชนิดบุผนังภายใน ตาม มอก. 2508–2555

ค. งานฝ้าเพดาน

- ให้ใช้ฝ้าเพดานตามรูปแบบรายการที่ระบุ
- ใช้โครงเคร่าเหล็กชุบสังกะสี สำหรับยึดแผ่นฝ้า ตาม มอก. 863–2532 ติดตั้งตามมาตรฐานผู้ผลิต

ง. งานหลังคา

- โครงหลังคา ตามที่ได้กำหนดไว้ในรูปแบบและรายการวิศวกรรมโครงสร้าง
- วัสดุหลังคา แผ่นเหล็กรีดลอน (METAL SHEET) ตาม มอก. 1128–2535 ใต้แผ่นติดตั้งแผ่นฉนวนกันความร้อน PU FOAM หนาไม่น้อยกว่า 25 มม. ที่ผลิตภายในประเทศ

จ. งานประตู–หน้าต่าง และอุปกรณ์

- รายละเอียดตามระบุในแบบขยายประตู–หน้าต่าง และอุปกรณ์
- ประตู–หน้าต่างอลูมิเนียม ใช้อลูมิเนียมอบสี ตาม มอก. 284–2530
- ประตู UPVC. และวงกบ UPVC. พร้อมอุปกรณ์ล็อค ใช้มือจับชนิดก้านโยกสำหรับบานเปิด
- ประตูบานเปิดทั่วไปใช้บานพับประตู ผลิตภัณฑ์ ตาม มอก. 759–2531 ขนาด 4x3" บานละ 3 จุด ติดตั้งตามกรรมวิธีผู้ผลิต
- กลอนทั่วไปใช้กลอนโลหะชุบโครเมียม ผลิตภัณฑ์ภายในประเทศ

ฉ. งานห้องน้ำ–ส้วม และสุขภัณฑ์

- รายละเอียดตามระบุในแบบขยายห้องน้ำ–ส้วม สุขภัณฑ์ และอุปกรณ์ประกอบ
- การเดินท่อน้ำประปา–ท่อน้ำทิ้ง–ท่อส้วม ให้เป็นไปตามรูปแบบและรายการวิศวกรรมสุขาภิบาล

ช. งานสี

- งานทาสีผนังคอนกรีต–ปูนภายนอก
  - <u>สีรองพื้น</u> ใช้สีรองพื้นสำหรับปูนใหม่ ผลิตภัณฑ์เดียวกับสีทับหน้า
  - <u>สีทับหน้า</u> ใช้สีอะครีลิค 100% กึ่งเงากึ่งด้านสำหรับทาภายนอก ตาม มอก. 2321–2549
- งานทาสีผนังคอนกรีต–ปูนภายใน ฝ้าเพดานภายใน
  - <u>สีรองพื้น</u> ใช้สีรองพื้นสำหรับปูนใหม่ ผลิตภัณฑ์เดียวกับสีทับหน้า
  - <u>สีทับหน้า</u> ใช้สีอะครีลิค 100% สำหรับทาภายใน ตาม มอก. 272–2549 เกรด A
- งานทาสีไม้ไฟเบอร์ซีเมนต์บอร์ด ไม้ฝาสำเร็จรูป
  - <u>สีรองพื้น</u> ใช้สีรองพื้นสำหรับปูนเก่า หรือสีรองพื้นสำหรับไฟเบอร์ซีเมนต์บอร์ดผลิตภัณฑ์เดียวกับสีทับหน้า
  - <u>สีทับหน้า</u> ใช้สีอะครีลิค 100 % สำหรับทาไม้สังเคราะห์หรือไฟเบอร์ซีเมนต์บอร์ด
- งานทาสีเหล็กและไม้
  - <u>สีรองพื้น</u> ใช้สีรองพื้นเหล็กกันสนิม หรือสีรองพื้นกันยางไม้ (ALUMINIUM WOOD PRIMER) ผลิตภัณฑ์เดียวกับสีทับหน้า
  - <u>สีทับหน้า</u> ใช้สีน้ำมันชนิดปลอดสารตะกั่ว
- วิธีการและขั้นตอนการทาสี ให้ทารองพื้น 1 เที่ยว สีทับหน้า 2 เที่ยว โดยส่วนผสมใช้ตามมาตรฐานผู้ผลิต

<u>หมายเหตุ</u> วัสดุต่างๆดังกล่าวข้างต้น สามารถเปลี่ยนแปลงได้ตามความเหมาะสมและวัตถุประสงค์ของผู้ว่าจ้าง

2.3 **งานฐานรากและโครงสร้าง ค.ส.ล.**

ตามที่ได้กำหนดไว้ในแบบและรายการวิศวกรรมโครงสร้าง ส่วนรายละเอียดอื่นๆ ให้ดำเนินการตามมาตรฐานงานก่อสร้าง

2.4 **งานวิศวกรรมสุขาภิบาล** ให้ติดตั้งตามแบบวิศวกรรมสุขาภิบาลและมาตรฐานการประปาฯ

2.5 **งานวิศวกรรมไฟฟ้า** ให้ติดตั้งตามแบบวิศวกรรมไฟฟ้าและมาตรฐานการไฟฟ้าฯ

โครงการเนื่องในโอกาสการสถาปนากระทรวงมหาดไทย ครบ ๑๓๐ ปี ในปี พ.ศ.๒๕๖๕

ผู้ออกแบบ

กรมโยธาธิการและผังเมือง

แบบ

บ้านอยู่ดีวิถีใหม่สำหรับผู้สูงวัย บ้านผู้สูงวัย (ขนาดใหญ่)

สำนักสถาปัตยกรรม

ผู้อำนวยการสำนัก

สถาปัตยกรรม — สถาปนิก — สถาปนิก

สำนักวิศวกรรมโครงสร้างและงานระบบ

ผู้อำนวยการสำนัก

วิศวกรรมโครงสร้าง — วิศวกร — วิศวกร

วิศวกรรมสุขาภิบาล — วิศวกร — วิศวกร

วิศวกรรมไฟฟ้า — วิศวกร — วิศวกร

วิศวกรรมเครื่องกล — วิศวกร — วิศวกร

(นายคธาทิพย์ เอี่ยมกมลา)
สถาปนิกใหญ่

อนุมัติ

(นายพรพจน์ เพ็ญพาส)
อธิบดีกรมโยธาธิการและผังเมือง

แสดงแบบ

รายการประกอบแบบ

มาตราส่วน	1:75
วัน/เดือน/ปี	2565
เลขที่แบบ	AR 65023

A–02 | 16

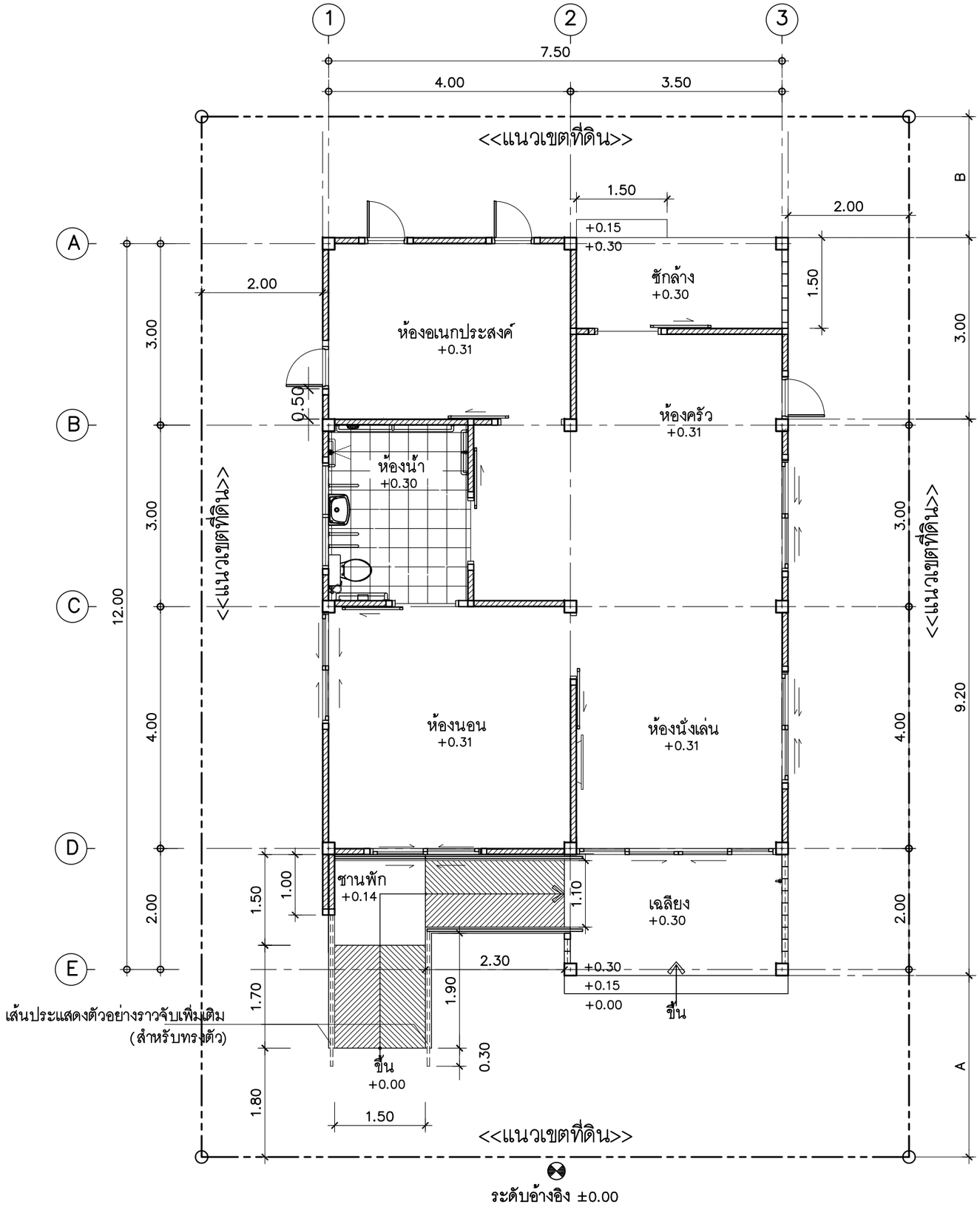

หมายเหตุ

- ผังบริเวณนี้เป็นเพียงตัวอย่างเพื่อประมาณราคาค่าก่อสร้างส่วนประกอบอาคารเท่านั้น ส่วนรายละเอียดของสถานที่จริงให้กำหนดรายละเอียดขณะก่อสร้าง
- หากนำแบบดังกล่าวไปก่อสร้าง เห็นควรจัดทำผังบริเวณ ทดสอบการรับน้ำหนักของดิน รวมทั้งต้องจัดทำราคากลางขึ้นใหม่ตามระเบียบของทางราชการต่างๆ ที่เกี่ยวข้องต่อไปและยังคงต้องปฏิบัติตามกฎหมายควบคุมอาคารที่เกี่ยวข้อง เช่น พรบ.การผังเมือง ข้อบัญญัติท้องถิ่น เป็นต้น
- A = ระยะปรับตามขนาดที่ดิน แต่ไม่น้อยกว่า 2 ม. หรือตามที่กฎหมายกำหนด
- สายเมนไฟฟ้าให้เข้าทางด้านหน้า
- รางระบายน้ำให้ต่อลงบ่อพักภายนอก หรือที่ที่กำหนดให้
- ตำแหน่ง ถังบำบัดน้ำเสีย บ่อพักน้ำทิ้ง บ่อดักไขมันแนวท่อน้ำดีน้ำเสีย และท่อโสโครก ให้ดูแบบสุขาภิบาล

ผังบริเวณ
มาตราส่วน 1 : 75

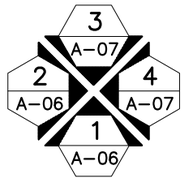

ทิศทางการมองรูปด้าน

โครงการเนื่องในโอกาสการสถาปนากระทรวงมหาดไทย ครบ ๑๓๐ ปี ในปี พ.ศ.๒๕๖๕

ผู้ออกแบบ

กรมโยธาธิการและผังเมือง

แบบ
บ้านอยู่ศิวิลิไหม่สำหรับผู้สูงวัย
บ้านผู้สูงวัย (ขนาดใหญ่)

สำนักสถาปัตยกรรม		ผู้อำนวยการสำนัก
สถาปัตยกรรม		สถาปนิก
		สถาปนิก
สำนักวิศวกรรมโครงสร้างและงานระบบ		ผู้อำนวยการสำนัก
วิศวกรรม		วิศวกร
โครงสร้าง		วิศวกร
วิศวกรรม		วิศวกร
สุขาภิบาล		วิศวกร
วิศวกรรม		วิศวกร
ไฟฟ้า		วิศวกร
วิศวกรรม		วิศวกร
เครื่องกล		วิศวกร

(นายคธาทิพย์ เสียมกมลา)
สถาปนิกใหญ่

อนุมัติ

(นายพรพจน์ เพ็ญพาส)
อธิบดีกรมโยธาธิการและผังเมือง

แสดงแบบ
ผังบริเวณ

มาตราส่วน	1:75
วัน/เดือน/ปี	2565
เลขที่แบบ	AR 65023

A-03	16

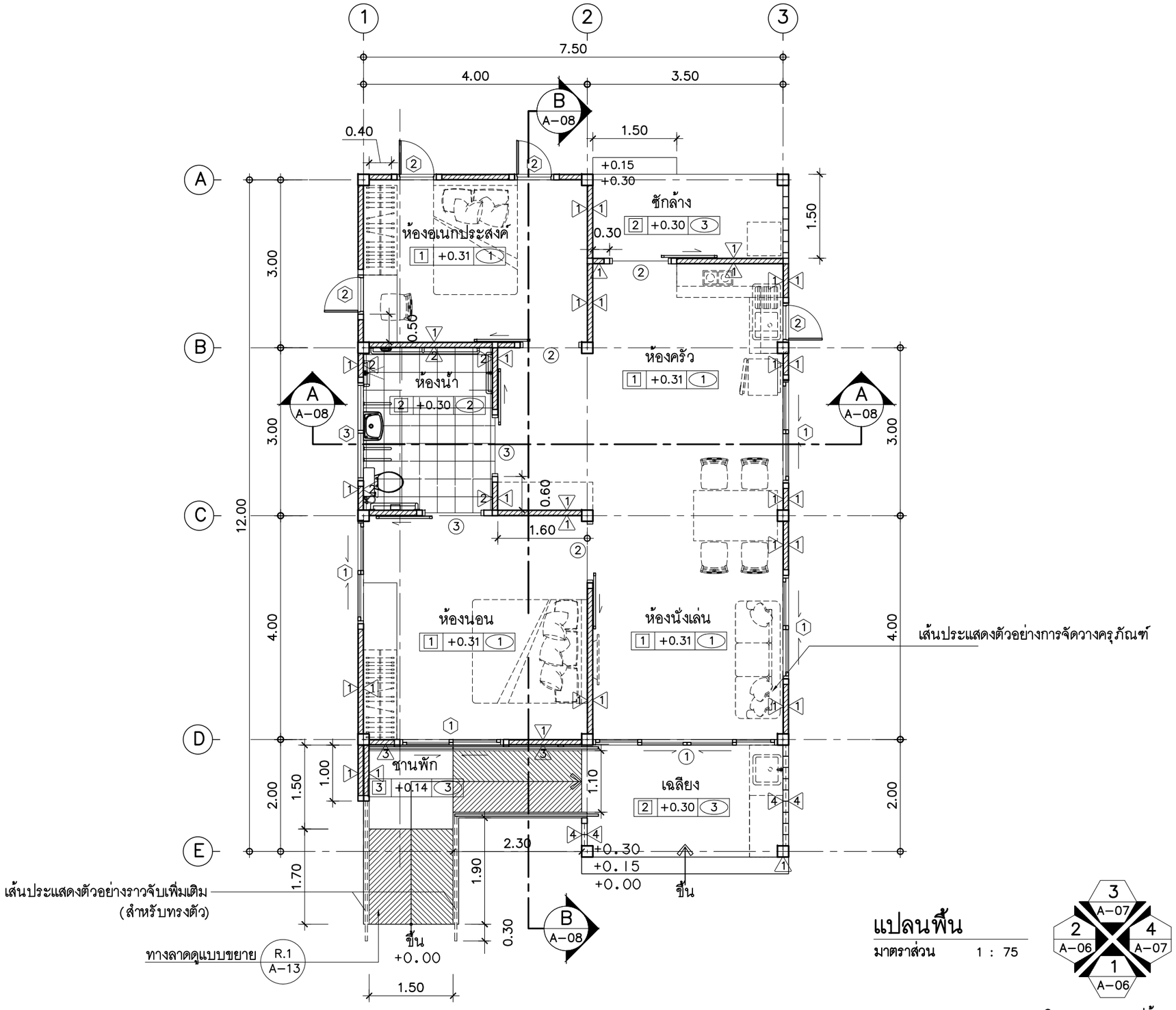

แปลนพื้น

มาตราส่วน 1 : 75

ทิศทางการมองรูปด้าน

โครงการเนื่องในโอกาสการสถาปนากระทรวงมหาดไทย ครบ ๑๓๐ ปี ในปี พ.ศ.๒๕๖๕

ผู้ออกแบบ

กรมโยธาธิการและผังเมือง

แบบ

บ้านอยู่ศิวิลิไหม่สำหรับผู้สูงวัย
บ้านผู้สูงวัย (ขนาดใหญ่)

สำนักสถาปัตยกรรม

ผู้อำนวยการสำนัก

สถาปัตยกรรม — สถาปนิก — สถาปนิก

สำนักวิศวกรรมโครงสร้างและงานระบบ

ผู้อำนวยการสำนัก

วิศวกรรมโครงสร้าง — วิศวกร — วิศวกร

วิศวกรรมสุขาภิบาล — วิศวกร — วิศวกร

วิศวกรรมไฟฟ้า — วิศวกร — วิศวกร

วิศวกรรมเครื่องกล — วิศวกร — วิศวกร

(นายคธาทิพย์ เสียมกมลา)
สถาปนิกใหญ่

อนุมัติ

(นายพรพจน์ เพ็ญพาส)
อธิบดีกรมโยธาธิการและผังเมือง

แสดงแบบ

แปลนพื้น

มาตราส่วน	1:75
วัน/เดือน/ปี	2565
เลขที่แบบ	AR 65023

A-04 | 16

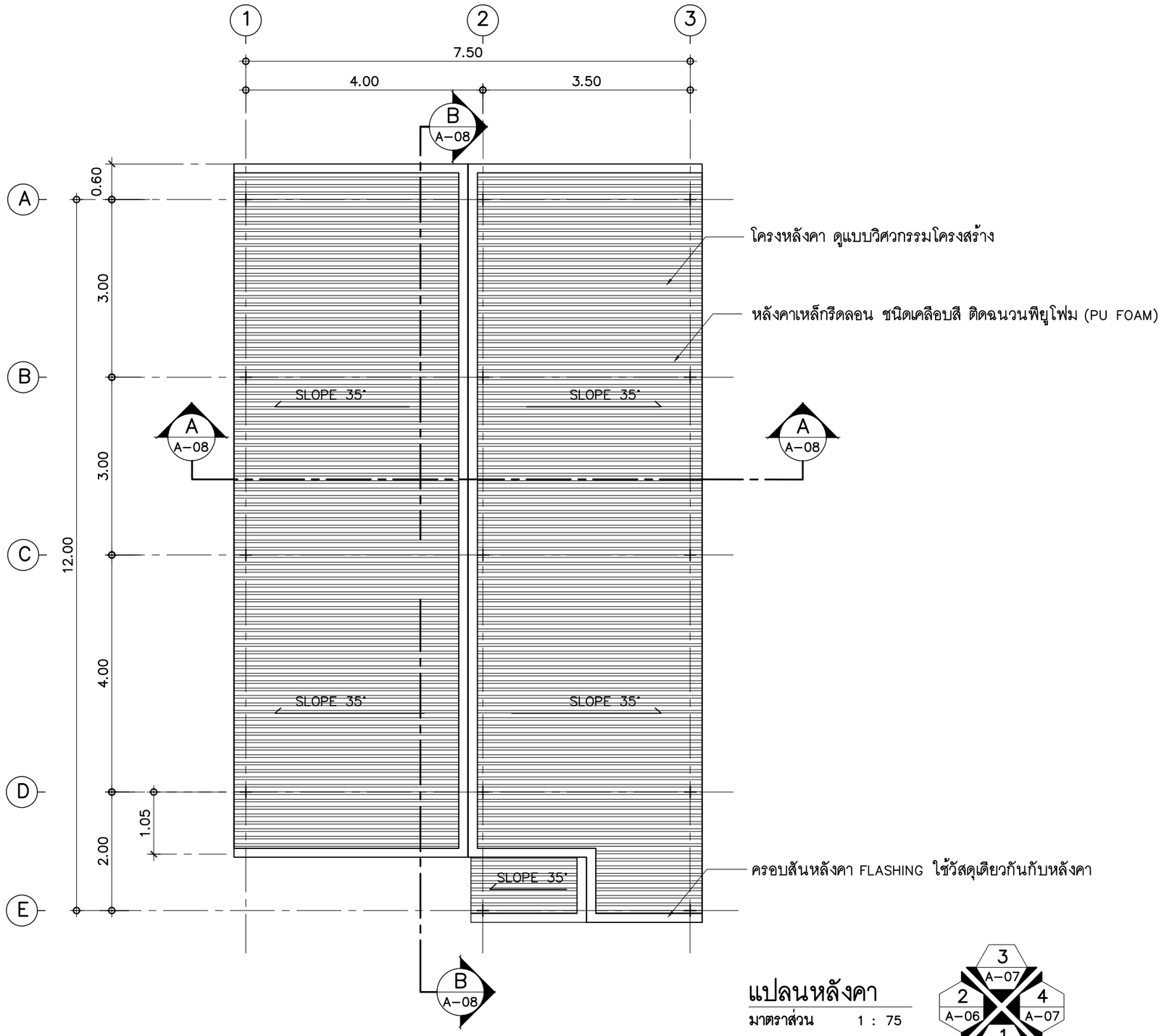

แปลนหลังคา

มาตราส่วน 1 : 75

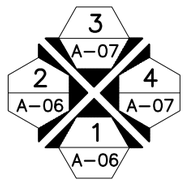

ทิศทางการมองรูปด้าน

โครงการเนื่องในโอกาสการสถาปนากระทรวงมหาดไทย ครบ ๑๓๐ ปี ในปี พ.ศ.๒๕๖๕

ผู้ออกแบบ

กรมโยธาธิการและผังเมือง

แบบ

บ้านอยู่ดีวิถีใหม่สำหรับผู้สูงวัย
บ้านผู้สูงวัย (ขนาดใหญ่)

สำนักสถาปัตยกรรม		ผู้อำนวยการสำนัก
สถาปัตยกรรม		สถาปนิก
		สถาปนิก
สำนักวิศวกรรมโครงสร้างและงานระบบ		ผู้อำนวยการสำนัก
วิศวกรรม โครงสร้าง		วิศวกร
		วิศวกร
วิศวกรรม สุขาภิบาล		วิศวกร
		วิศวกร
วิศวกรรม ไฟฟ้า		วิศวกร
		วิศวกร
วิศวกรรม เครื่องกล		วิศวกร
		วิศวกร

(นายคธาทิพย์ เสียมกมลา)
สถาปนิกใหญ่

อนุมัติ

(นายพรพจน์ เพ็ญพาส)
อธิบดีกรมโยธาธิการและผังเมือง

แสดงแบบ

แปลนหลังคา

มาตราส่วน	1:75
วัน/เดือน/ปี	2565
เลขที่แบบ	AR 65023

A-05 | 16

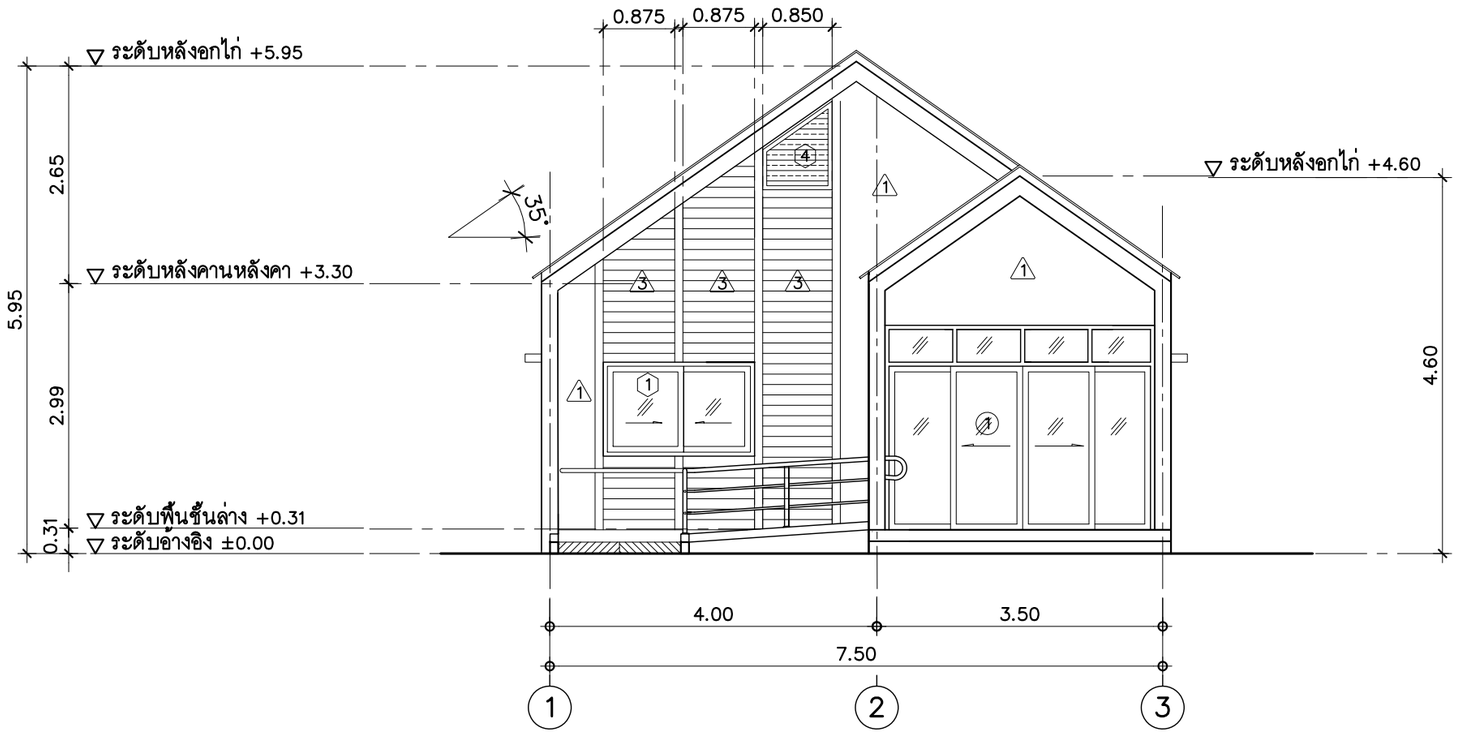

รูปด้าน 1

มาตราส่วน 1 : 100

A–06

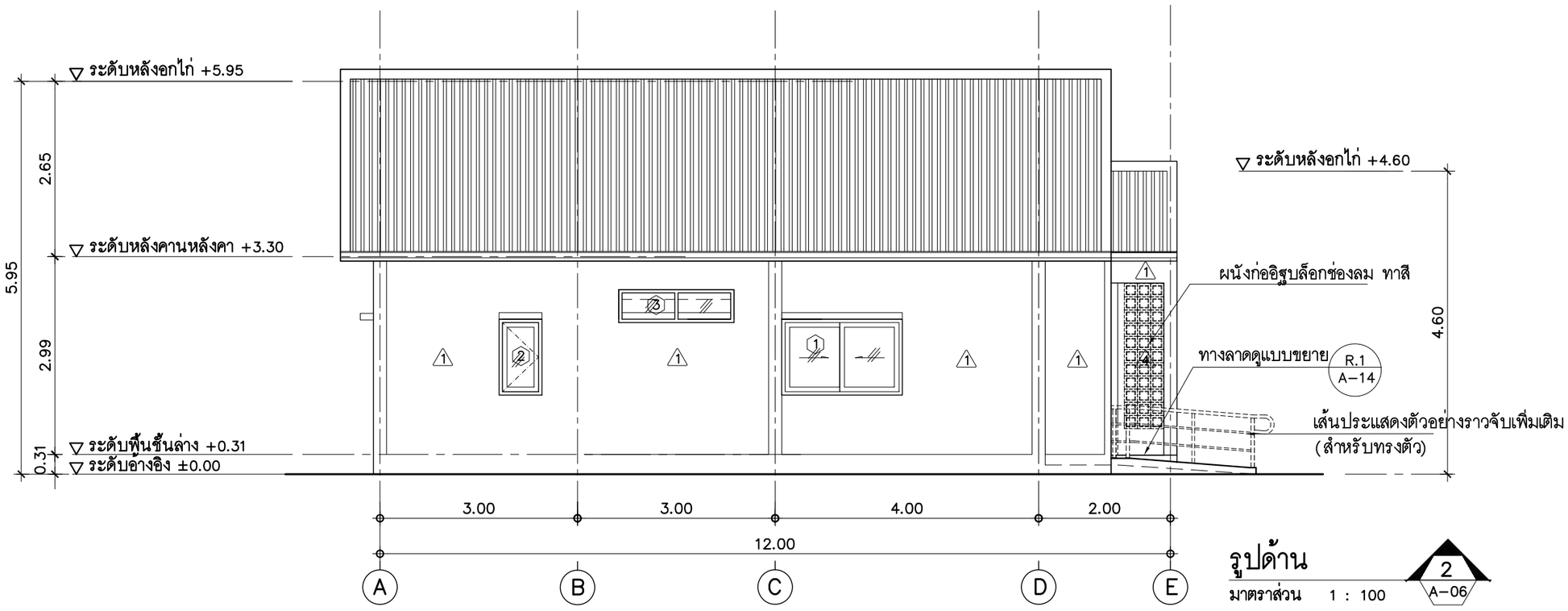

รูปด้าน 2

มาตราส่วน 1 : 100

A–06

โครงการเนื่องในโอกาสการสถาปนากระทรวงมหาดไทย ครบ ๑๓๐ ปี ในปี พ.ศ.๒๕๖๕

ผู้ออกแบบ

กรมโยธาธิการและผังเมือง

แบบ

บ้านอยู่ดีวิถีใหม่สำหรับผู้สูงวัย
บ้านผู้สูงวัย (ขนาดใหญ่)

สำนักสถาปัตยกรรม	ผู้อำนวยการสำนัก
สถาปัตยกรรม	สถาปนิก
	สถาปนิก
สำนักวิศวกรรมโครงสร้างและงานระบบ	ผู้อำนวยการสำนัก
วิศวกรรมโครงสร้าง	วิศวกร
	วิศวกร
วิศวกรรมสุขาภิบาล	วิศวกร
	วิศวกร
วิศวกรรมไฟฟ้า	วิศวกร
	วิศวกร
วิศวกรรมเครื่องกล	วิศวกร
	วิศวกร

(นายคราทิพย์ เฮียมกมลา)
สถาปนิกใหญ่

อนุมัติ

(นายพรพจน์ เพ็ญพาส)
อธิบดีกรมโยธาธิการและผังเมือง

แสดงแบบ

รูปด้าน 1, รูปด้าน 2

มาตราส่วน	1:75
วัน/เดือน/ปี	2565
เลขที่แบบ	AR 65023

A–06 | 16

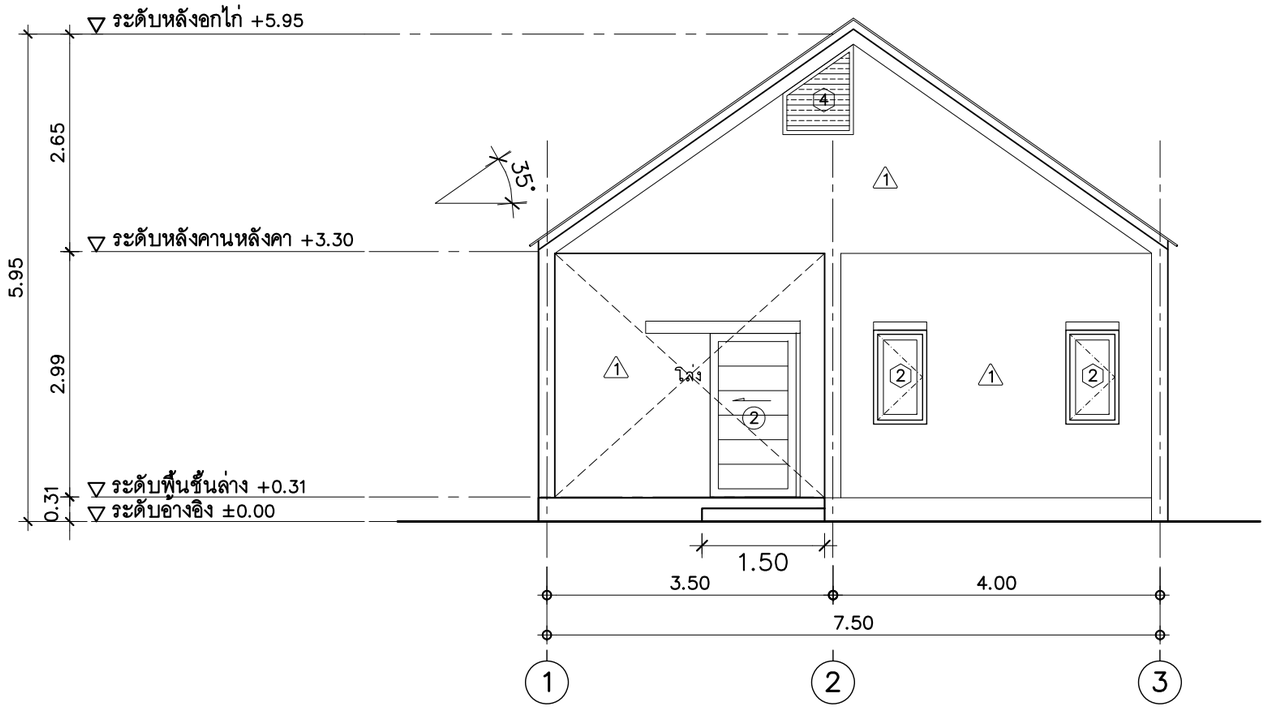

รูปด้าน

มาตราส่วน 1 : 100

3 / A-07

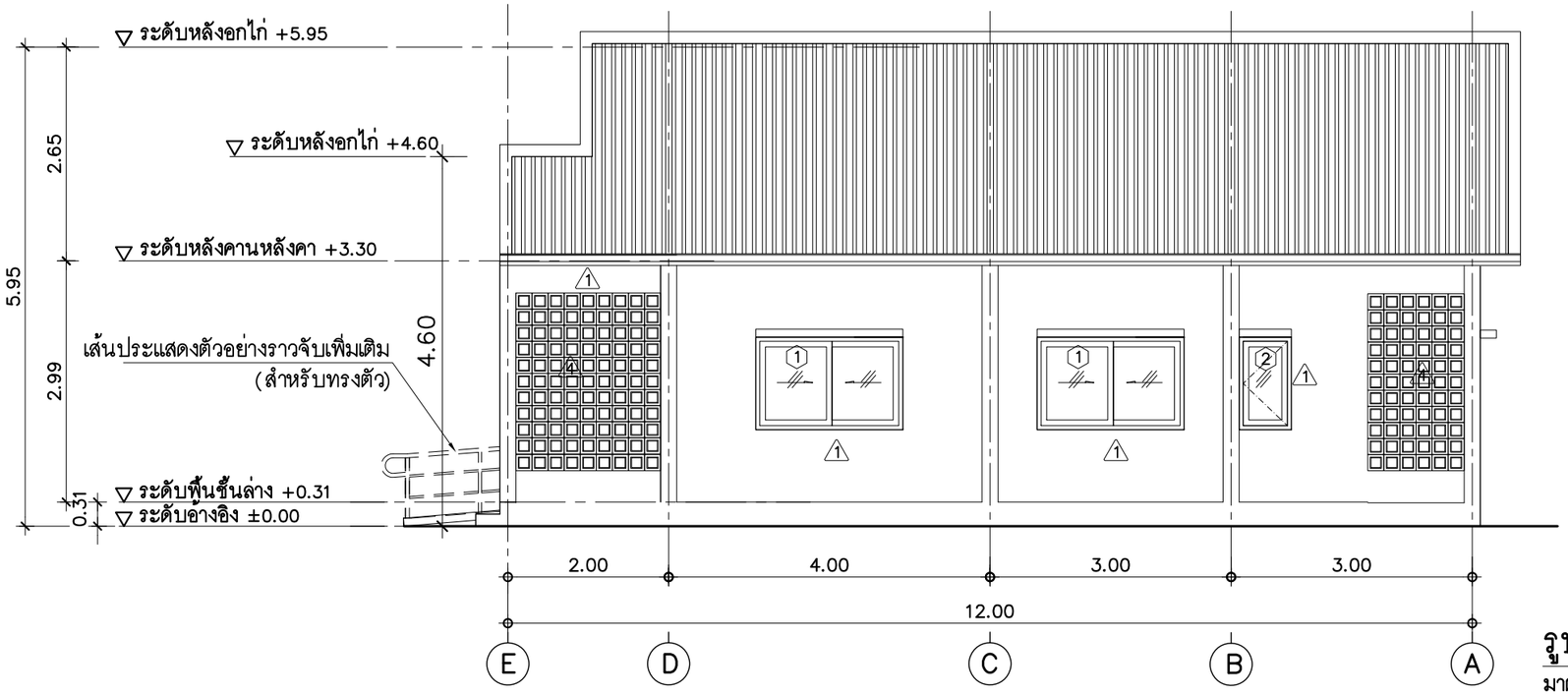

รูปด้าน

มาตราส่วน 1 : 100

4 / A-07

โครงการเนื่องในโอกาสการสถาปนากระทรวงมหาดไทย ครบ ๑๓๐ ปี ในปี พ.ศ.๒๕๖๕

ผู้ออกแบบ

กรมโยธาธิการและผังเมือง

แบบ

บ้านอยู่ศิวิลิไหม่สำหรับผู้สูงวัย
บ้านผู้สูงวัย (ขนาดใหญ่)

สำนักสถาปัตยกรรม	ผู้อำนวยการสำนัก
สถาปัตยกรรม	สถาปนิก
	สถาปนิก
สำนักวิศวกรรมโครงสร้างและงานระบบ	ผู้อำนวยการสำนัก
วิศวกรรม	วิศวกร
โครงสร้าง	วิศวกร
วิศวกรรม	วิศวกร
สุขาภิบาล	วิศวกร
วิศวกรรม	วิศวกร
ไฟฟ้า	วิศวกร
วิศวกรรม	วิศวกร
เครื่องกล	วิศวกร

(นายคราทิพย์ เอี่ยมกมลา)
สถาปนิกใหญ่

อนุมัติ

(นายพรพจน์ เพ็ญพาส)
อธิบดีกรมโยธาธิการและผังเมือง

แสดงแบบ

รูปด้าน 3, รูปด้าน 4

มาตราส่วน	1:75
วัน/เดือน/ปี	2565
เลขที่แบบ	AR 65023

A-07 | 16

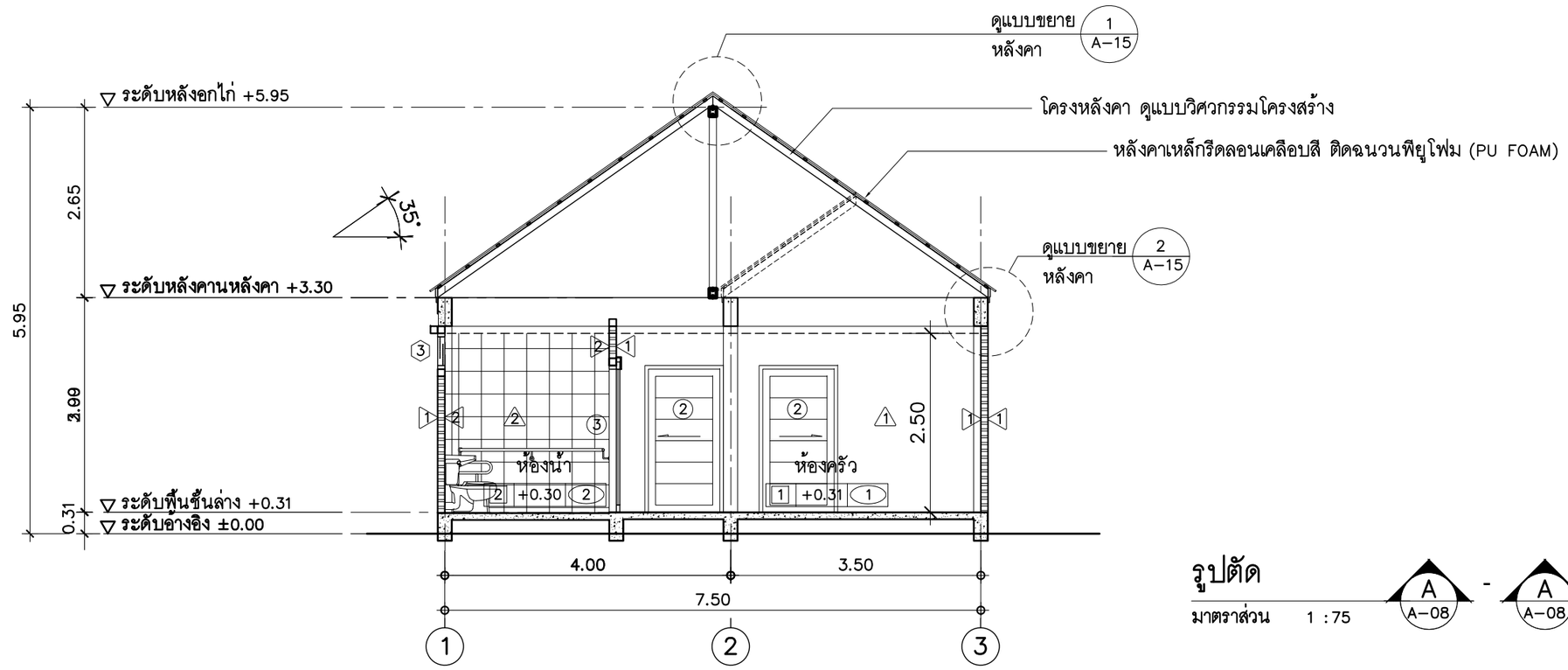

รูปตัด

มาตราส่วน 1 : 75

A A-08 - A A-08

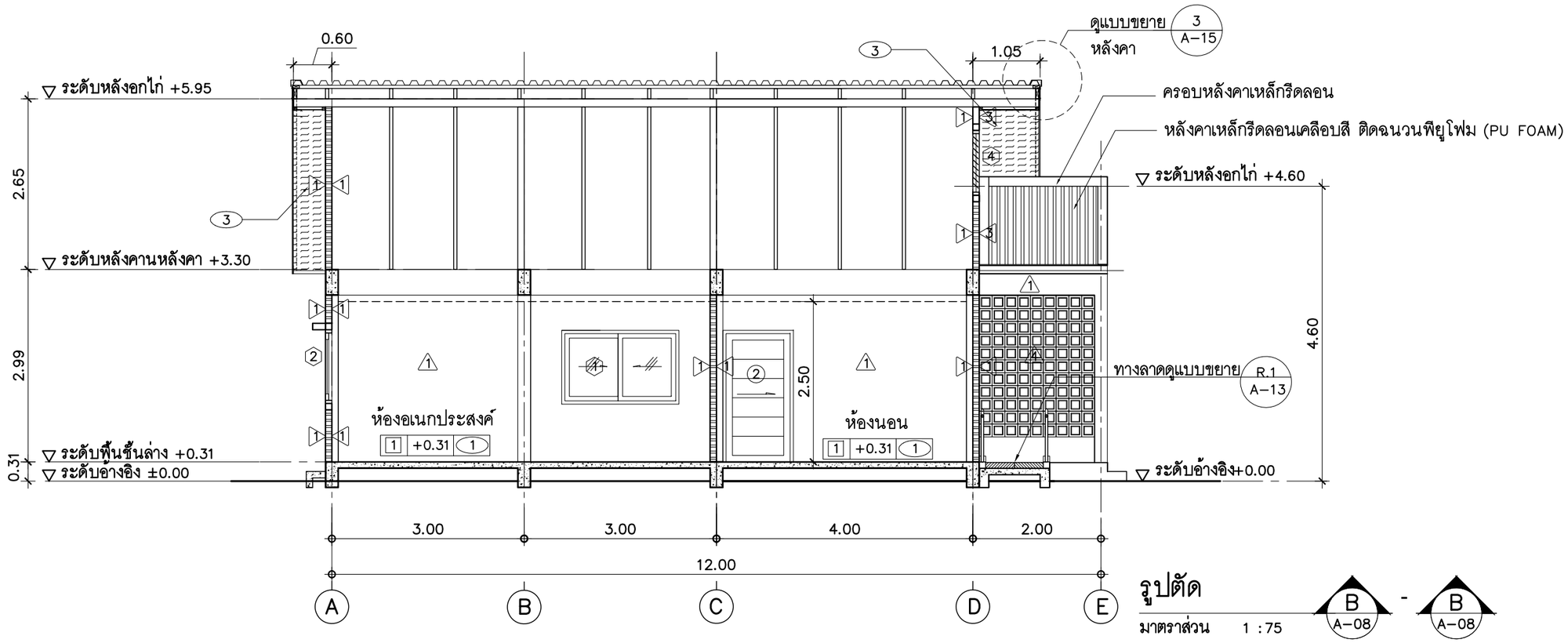

รูปตัด

มาตราส่วน 1 : 75

B A-08 - B A-08

โครงการเนื่องในโอกาสการสถาปนากระทรวงมหาดไทย ครบ ๑๓๐ ปี ในปี พ.ศ.๒๕๖๕

ผู้ออกแบบ

กรมโยธาธิการและผังเมือง

แบบ

บ้านอยู่ศิวิลิไหม่สำหรับผู้สูงวัย
บ้านผู้สูงวัย (ขนาดใหญ่)

สำนักสถาปัตยกรรม

ผู้อำนวยการสำนัก

สถาปัตยกรรม — สถาปนิก — สถาปนิก

สำนักวิศวกรรมโครงสร้างและงานระบบ

ผู้อำนวยการสำนัก

วิศวกรรมโครงสร้าง — วิศวกร — วิศวกร

วิศวกรรมสุขาภิบาล — วิศวกร — วิศวกร

วิศวกรรมไฟฟ้า — วิศวกร — วิศวกร

วิศวกรรมเครื่องกล — วิศวกร — วิศวกร

(นายคราทิพย์ เสียมกมลา)
สถาปนิกใหญ่

อนุมัติ

(นายพรพจน์ เพ็ญพาส)
อธิบดีกรมโยธาธิการและผังเมือง

แสดงแบบ

รูปตัด A–A ,รูปตัด B–B

มาตราส่วน	1:75
วัน/เดือน/ปี	2565
เลขที่แบบ	AR 65023

A–08 | 16

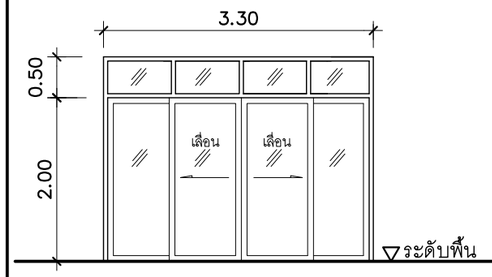

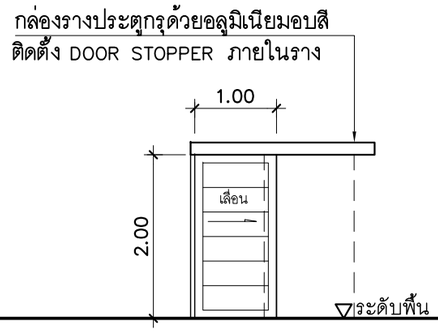

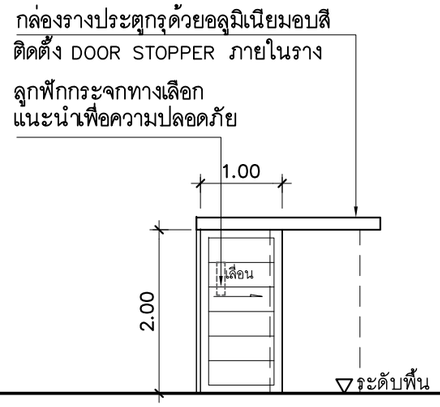

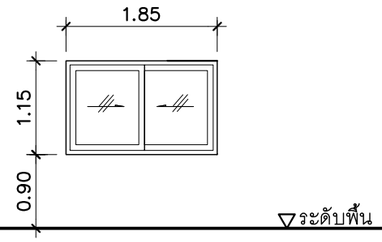

1

ชนิดบาน	บานเลื่อนคู่
วงกบ	อลูมิเนียมอบสี สีขาว
กรอบบาน	อลูมิเนียมอบสี สีขาว
บาน	กระจกใส หนา 6มม.
อุปกรณ์	อุปกรณ์ประตูบานเลื่อน ครบชุด
หมายเหตุ	ติดตั้งบริเวณ ห้องนั่งเล่น ติดตั้งบานมุ้งลวด

2

ชนิดบาน	บานเลื่อนเดี่ยว
วงกบ	ไม้เนื้อแข็ง 2” x 4”ทาสี
กรอบบาน	–
บาน	บานประตูสำเร็จรูป UPVC.
อุปกรณ์	อุปกรณ์ประตูบานเลื่อน ครบชุด
หมายเหตุ	ติดตั้งบริเวณ ห้องนอน หลังบ้าน

3

ชนิดบาน	บานเลื่อนเดี่ยว
วงกบ	ไม้เนื้อแข็ง 2” x 4”ทาสี
กรอบบาน	–
บาน	บานประตู UPVC.ลูกฟักกระจก
อุปกรณ์	อุปกรณ์ประตูบานเลื่อน ครบชุด
หมายเหตุ	ติดตั้งบริเวณห้องน้ำ

1

ชนิดบาน	บานเลื่อนสลับ
วงกบ	อลูมิเนียมอบสี สีขาว
กรอบบาน	อลูมิเนียมอบสี สีขาว
บาน	กระจกใส หนา 6มม.
อุปกรณ์	มาตรฐานครบชุด
หมายเหตุ	ติดตั้งบานมุ้งลวด

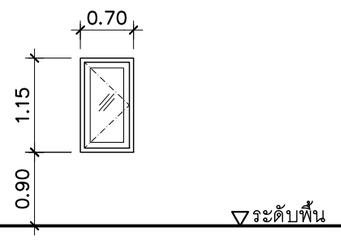

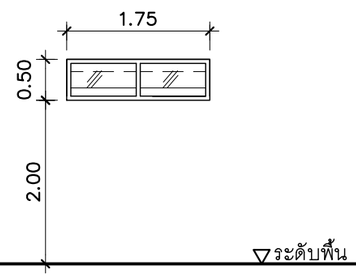

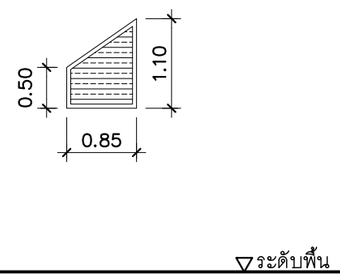

2

ชนิดบาน	บานเปิดเดี่ยว
วงกบ	อลูมิเนียมอบสี สีขาว
กรอบบาน	อลูมิเนียมอบสี สีขาว
บาน	กระจกใส หนา 6มม.
อุปกรณ์	มาตรฐานครบชุด
หมายเหตุ	

3

ชนิดบาน	บานเหลื่อมสลับติดตาย
วงกบ	อลูมิเนียมอบสี สีขาว
กรอบบาน	–
บาน	กระจกฝ้า หนา 5มม.
อุปกรณ์	มาตรฐานครบชุด
หมายเหตุ	พร้อมติดตั้งตาข่ายกันแมลง

4

ชนิดบาน	บานเกล็ดติดตาย
วงกบ	อลูมิเนียมอบสี
บาน	เกล็ดอลูมิเนียมอบสี สีขาว (หน้าตัดชนิดกันน้ำย้อน)
อุปกรณ์	มาตรฐานครบชุด
หมายเหตุ	พร้อมติดตั้งตาข่ายกันแมลง

โครงการเนื่องในโอกาสการสถาปนากระทรวงมหาดไทย ครบ ๑๓๐ ปี ในปี พ.ศ.๒๕๖๕

ผู้ออกแบบ

กรมโยธาธิการและผังเมือง

แบบ

บ้านอยู่ดีวิถีใหม่สำหรับผู้สูงวัย
บ้านผู้สูงวัย (ขนาดใหญ่)

สำนักสถาปัตยกรรม

ผู้อำนวยการสำนัก

สถาปัตยกรรม — สถาปนิก — สถาปนิก

สำนักวิศวกรรมโครงสร้างและงานระบบ

ผู้อำนวยการสำนัก

วิศวกรรมโครงสร้าง — วิศวกร — วิศวกร

วิศวกรรมสุขาภิบาล — วิศวกร — วิศวกร

วิศวกรรมไฟฟ้า — วิศวกร — วิศวกร

วิศวกรรมเครื่องกล — วิศวกร — วิศวกร

(นายคธาทิพย์ เสียมกมลา)
สถาปนิกใหญ่

อนุมัติ

(นายพรพจน์ เพ็ญพาส)
อธิบดีกรมโยธาธิการและผังเมือง

แสดงแบบ

แบบขยายประตู– หน้าต่าง

มาตราส่วน	1:75
วัน/เดือน/ปี	2565
เลขที่แบบ	AR 65023
	A–09 / 16

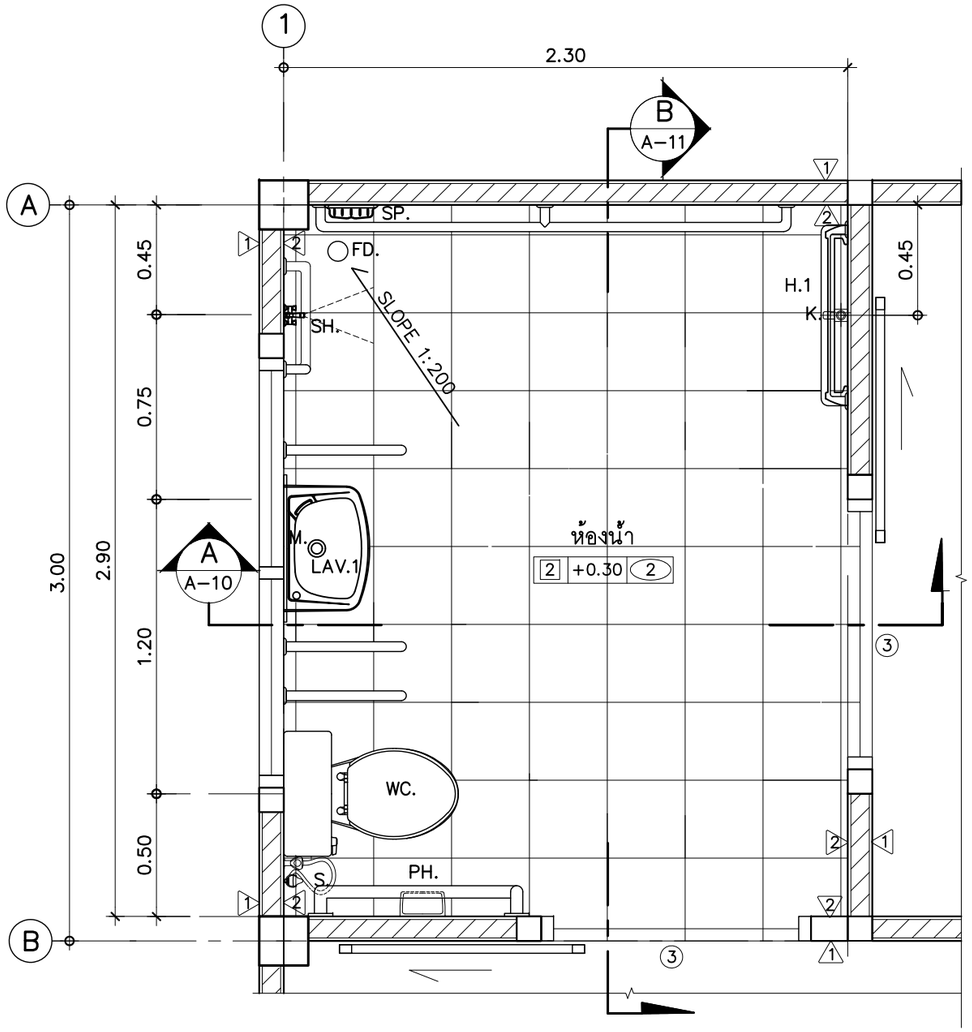

แบบขยายแปลนห้องน้ำ

มาตราส่วน 1 : 25

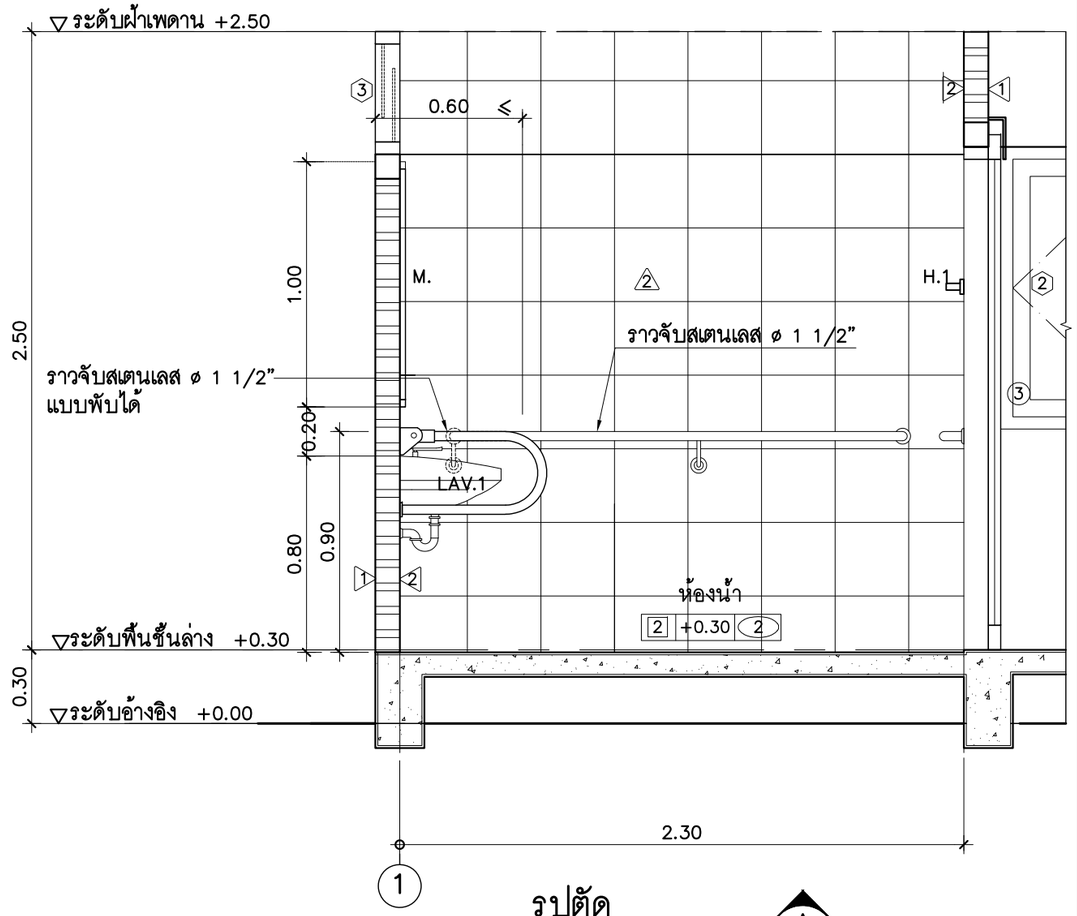

รูปตัด

มาตราส่วน 1 : 25

A
A-10

รายการประกอบแบบห้องน้ำ

สัญลักษณ์	รายละเอียด	สี
WC.	โถส้วมนั่งราบ แบบมีหม้อน้ำ พร้อมอุปกรณ์	ขาว
LAV.1	อ่างล้างหน้าชนิดแขวนผนัง+ก๊อกพร้อมอุปกรณ์	ขาว
M.	กระจกเงา หนา 6มม.เจียรปรีขอบ (ขนาดตามแบบ)	
SH.	ฝักบัวอาบน้ำชนิดสายอ่อน	
SP.	ที่ใส่สบู่	
S.	สายชำระ	
PH.	ที่ใส่กระดาษชำระ	ขาว
H.1	ราวแขวนผ้า โลหะชุบโครเมียม	
K.	ก๊อกน้ำ	
FD.	รูระบายน้ำทิ้งที่พื้น ø3"ชนิดมีตะแกรงและที่ดักกลิ่น	

หมายเหตุ – สุขภัณฑ์ทั้งหมดใช้ผลิตภัณฑ์ภายในประเทศ ตาม มอก.
– ติดตั้ง STOP VALVE โลหะชุบโครเมียม สำหรับน้ำดีเข้าสุขภัณฑ์ทุกจุด

โครงการเนื่องในโอกาสการสถาปนากระทรวงมหาดไทย ครบ ๑๓๐ ปี ในปี พ.ศ.๒๕๖๕

ผู้ออกแบบ

กรมโยธาธิการและผังเมือง

แบบ
บ้านอยู่ศิวิลิไหม่สำหรับผู้สูงวัย
บ้านผู้สูงวัย (ขนาดใหญ่)

สำนักสถาปัตยกรรม
ผู้อำนวยการสำนัก

สถาปัตยกรรม — สถาปนิก — สถาปนิก

สำนักวิศวกรรมโครงสร้างและงานระบบ
ผู้อำนวยการสำนัก

วิศวกรรมโครงสร้าง — วิศวกร — วิศวกร

วิศวกรรมสุขาภิบาล — วิศวกร

วิศวกรรมไฟฟ้า — วิศวกร

วิศวกรรมเครื่องกล — วิศวกร

(นายคธาทิพย์ เสียมกมลา)
สถาปนิกใหญ่

อนุมัติ
(นายพรพจน์ เพ็ญพาส)
อธิบดีกรมโยธาธิการและผังเมือง

แสดงแบบ
แบบขยายห้องน้ำ WC.
รายการสุขภัณฑ์

มาตราส่วน	1:25
วัน/เดือน/ปี	2565
เลขที่แบบ	AR 65023
A–10	16

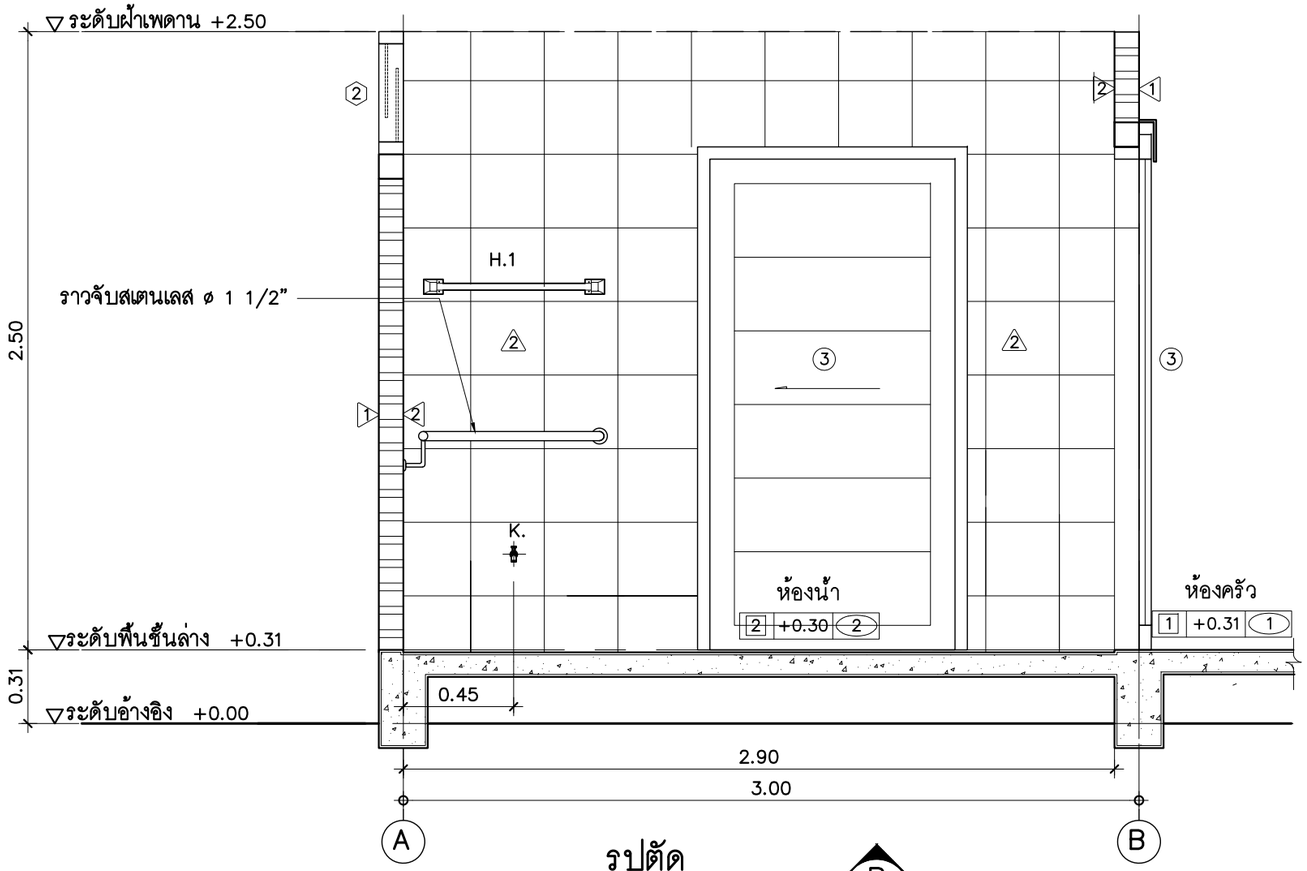

รูปตัด

มาตราส่วน 1 : 25

B
A–11

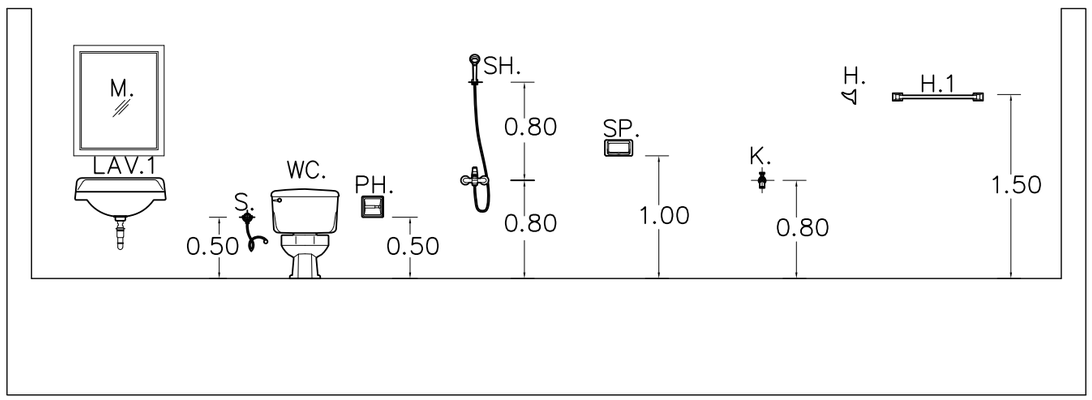

มาตรฐานการติดตั้งสุขภัณฑ์

โครงการเนื่องในโอกาสการสถาปนา
กระทรวงมหาดไทย ครบ ๑๓๐ ปี
ในปี พ.ศ.๒๕๖๕

ผู้ออกแบบ

กรมโยธาธิการและผังเมือง

แบบ
บ้านอยู่ศิวิลิไหม่สำหรับผู้สูงวัย
บ้านผู้สูงวัย (ขนาดใหญ่)

สำนักสถาปัตยกรรม
ผู้อำนวยการสำนัก

สถาปัตยกรรม	สถาปนิก
	สถาปนิก
สำนักวิศวกรรมโครงสร้างและงานระบบ	ผู้อำนวยการสำนัก
วิศวกรรม	วิศวกร
โครงสร้าง	วิศวกร
วิศวกรรม	วิศวกร
สุขาภิบาล	วิศวกร
วิศวกรรม	วิศวกร
ไฟฟ้า	วิศวกร
วิศวกรรม	วิศวกร
เครื่องกล	วิศวกร

(นายคธาทิพย์ เอี่ยมกมลา)
สถาปนิกใหญ่

อนุมัติ
(นายพรพจน์ เพ็ญพาส)
อธิบดีกรมโยธาธิการและผังเมือง

แสดงแบบ
แบบขยายห้องน้ำ WC.
มาตรฐานการติดตั้งสุขภัณฑ์

มาตราส่วน	1: 25
วัน/เดือน/ปี	2565
เลขที่แบบ	AR 65023

A–11	16

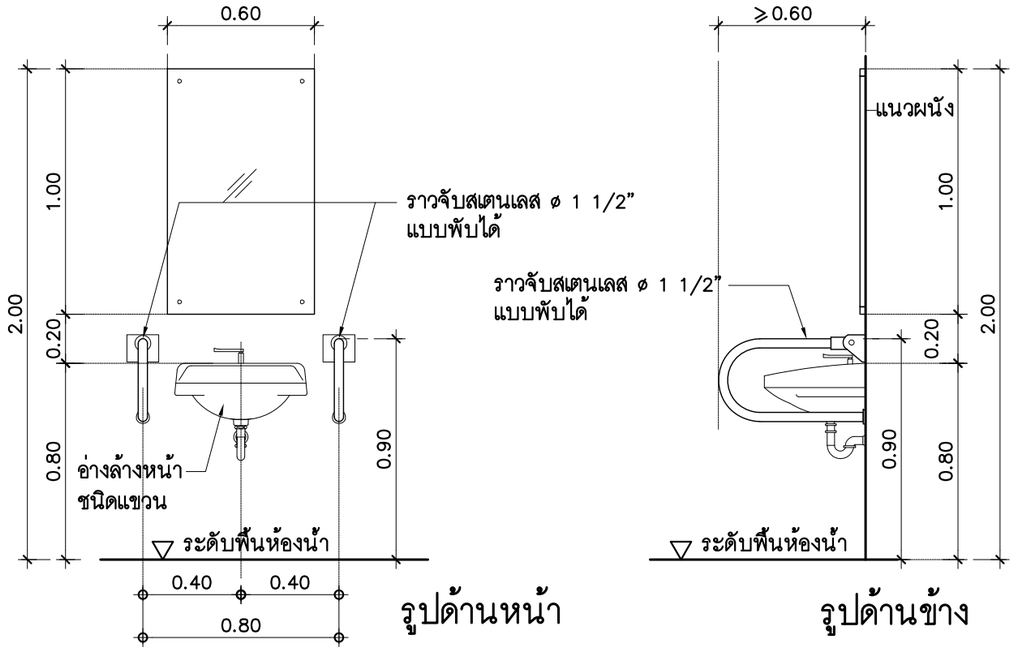

รูปด้านหน้า รูปด้านข้าง

แบบขยายราวจับอ่างล้างหน้าคนพิการ

มาตราส่วน 1:25

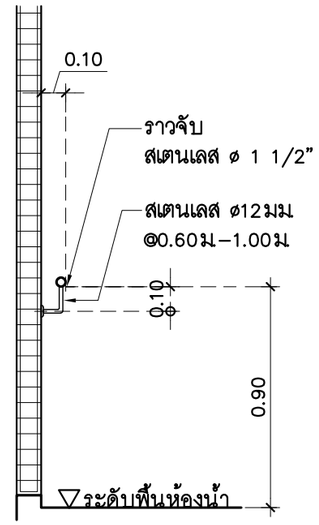

รูปตัด

แบบขยายราวจับเพื่อนำไปสู่สุขภัณฑ์

มาตราส่วน 1:25

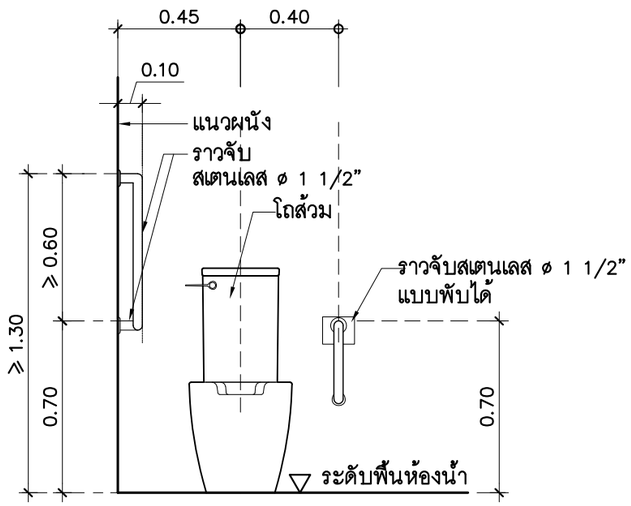

รูปด้านหน้า

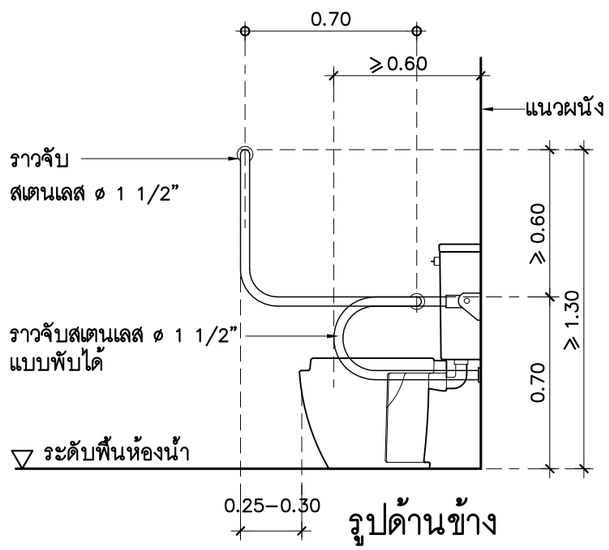

รูปด้านข้าง

แบบขยายราวจับโถส้วมคนพิการ

มาตราส่วน 1:25

หมายเหตุ – ราวจับห้องน้ำคนพิการทั้งหมดสามารถใช้ชนิดสำเร็จรูปได้
โดยขนาดต้องไม่น้อยกว่า ที่ระบุในแบบ

โครงการเนื่องในโอกาสการสถาปนา
กระทรวงมหาดไทย ครบ ๑๓๐ ปี
ในปี พ.ศ.๒๕๖๕

ผู้ออกแบบ

กรมโยธาธิการและผังเมือง

แบบ
บ้านอยู่ศิวิลิไหม่สำหรับผู้สูงวัย
บ้านผู้สูงวัย (ขนาดใหญ่)

สำนักสถาปัตยกรรม
ผู้อำนวยการสำนัก

สถาปัตยกรรม — สถาปนิก
สถาปนิก

สำนักวิศวกรรมโครงสร้างและงานระบบ
ผู้อำนวยการสำนัก

วิศวกรรมโครงสร้าง — วิศวกร
วิศวกร

วิศวกรรมสุขาภิบาล — วิศวกร
วิศวกร

วิศวกรรมไฟฟ้า — วิศวกร
วิศวกร

วิศวกรรมเครื่องกล — วิศวกร
วิศวกร

(นายคราทิพย์ เอี่ยมกมลา)
สถาปนิกใหญ่

อนุมัติ
(นายพรพจน์ เพ็ญพาส)
อธิบดีกรมโยธาธิการและผังเมือง

แสดงแบบ
มาตรฐานการติดตั้งราวทรงตัว
ในห้องน้ำคนพิการ

มาตราส่วน	1:25
วัน/เดือน/ปี	2565
เลขที่แบบ	AR 65023

A–12 | 16

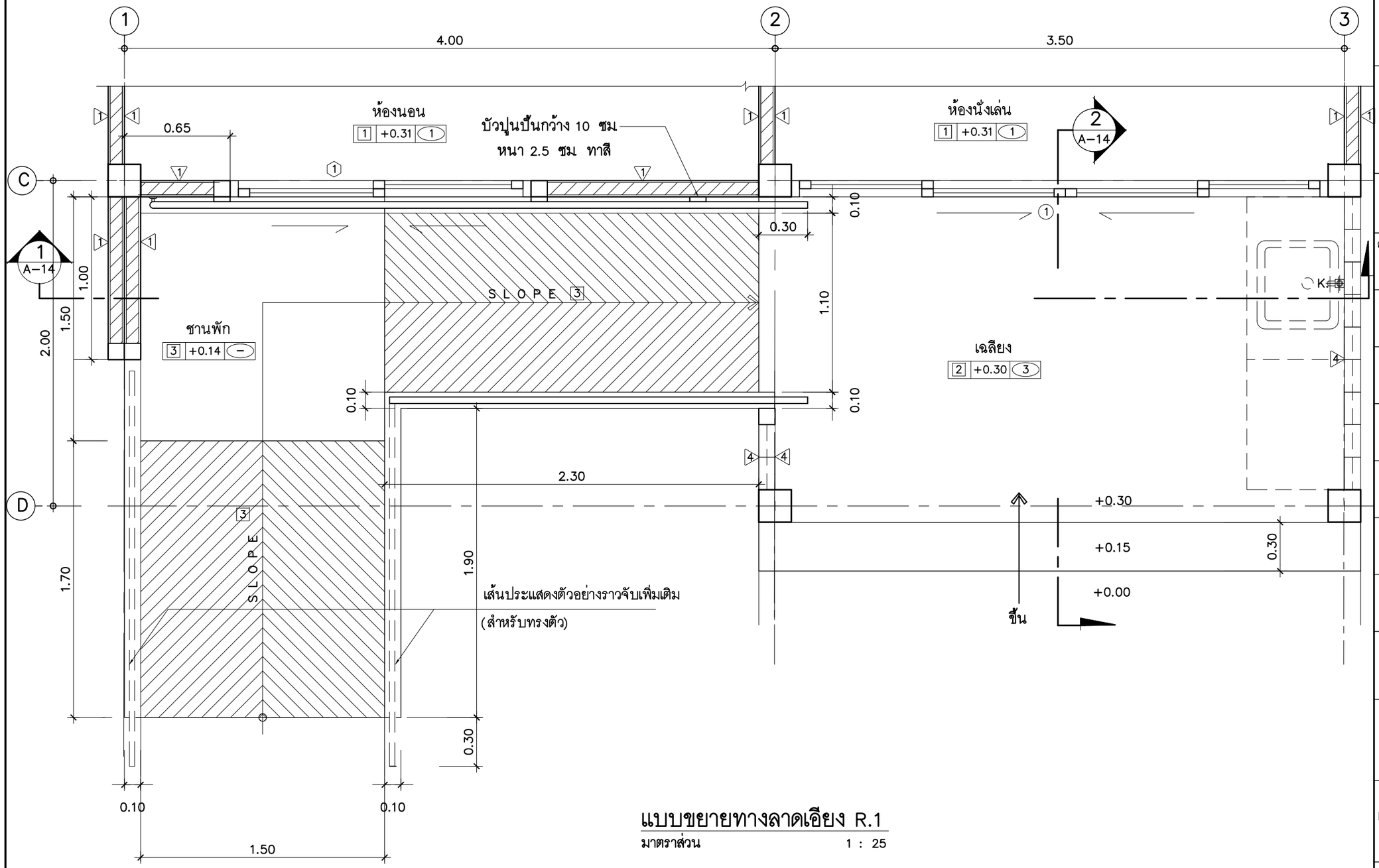

แบบขยายทางลาดเอียง R.1

มาตราส่วน 1 : 25

โครงการเนื่องในโอกาสการสถาปนา
กระทรวงมหาดไทย ครบ ๑๓๐ ปี
ในปี พ.ศ.๒๕๖๕

ผู้ออกแบบ

กรมโยธาธิการและผังเมือง

แบบ
บ้านอยู่ศิวิลิไหม่สำหรับผู้สูงวัย
บ้านผู้สูงวัย (ขนาดใหญ่)

สำนักสถาปัตยกรรม	ผู้อำนวยการสำนัก
สถาปัตยกรรม	สถาปนิก
	สถาปนิก
สำนักวิศวกรรมโครงสร้างและงานระบบ	ผู้อำนวยการสำนัก
วิศวกรรม	วิศวกร
โครงสร้าง	วิศวกร
วิศวกรรม	วิศวกร
สุขาภิบาล	วิศวกร
วิศวกรรม	วิศวกร
ไฟฟ้า	วิศวกร
วิศวกรรม	วิศวกร
เครื่องกล	วิศวกร

(นายคธาทิพย์ เอี่ยมกมลา)
สถาปนิกใหญ่

อนุมัติ

(นายพรพจน์ เพ็ญพาส)
อธิบดีกรมโยธาธิการและผังเมือง

แสดงแบบ
แบบขยายทางลาดเอียง R.1

มาตราส่วน	1:25
วัน/เดือน/ปี	2565
เลขที่แบบ	AR 65023

A–13 | 16

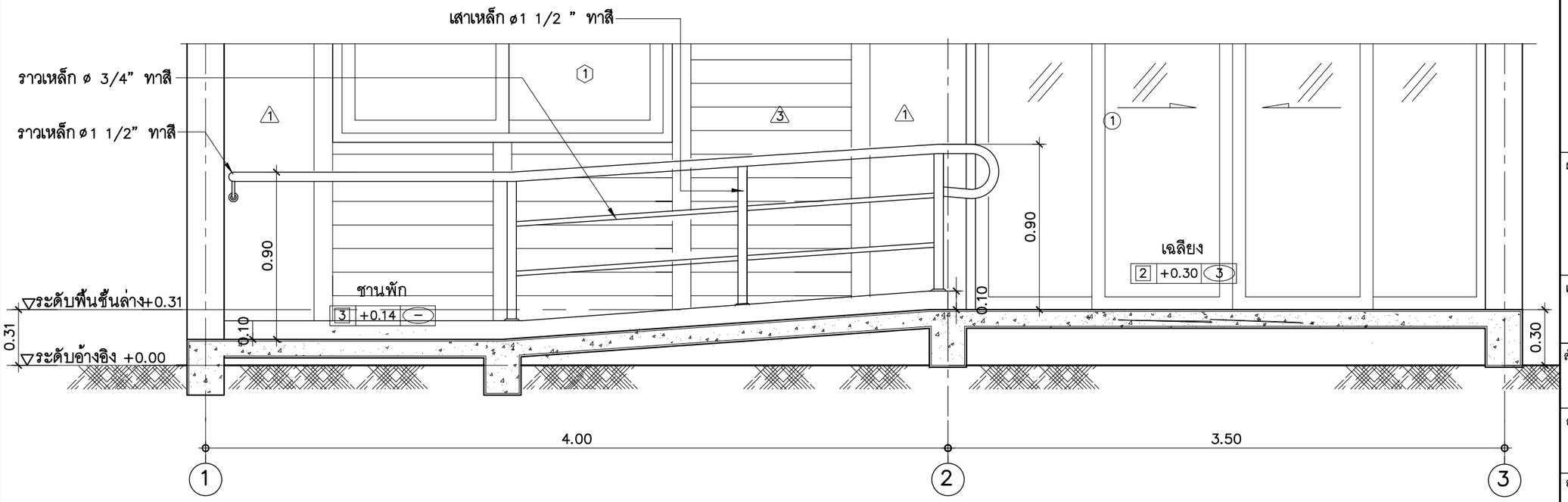

รูปตัด

มาตราส่วน 1 : 25

1 A–14

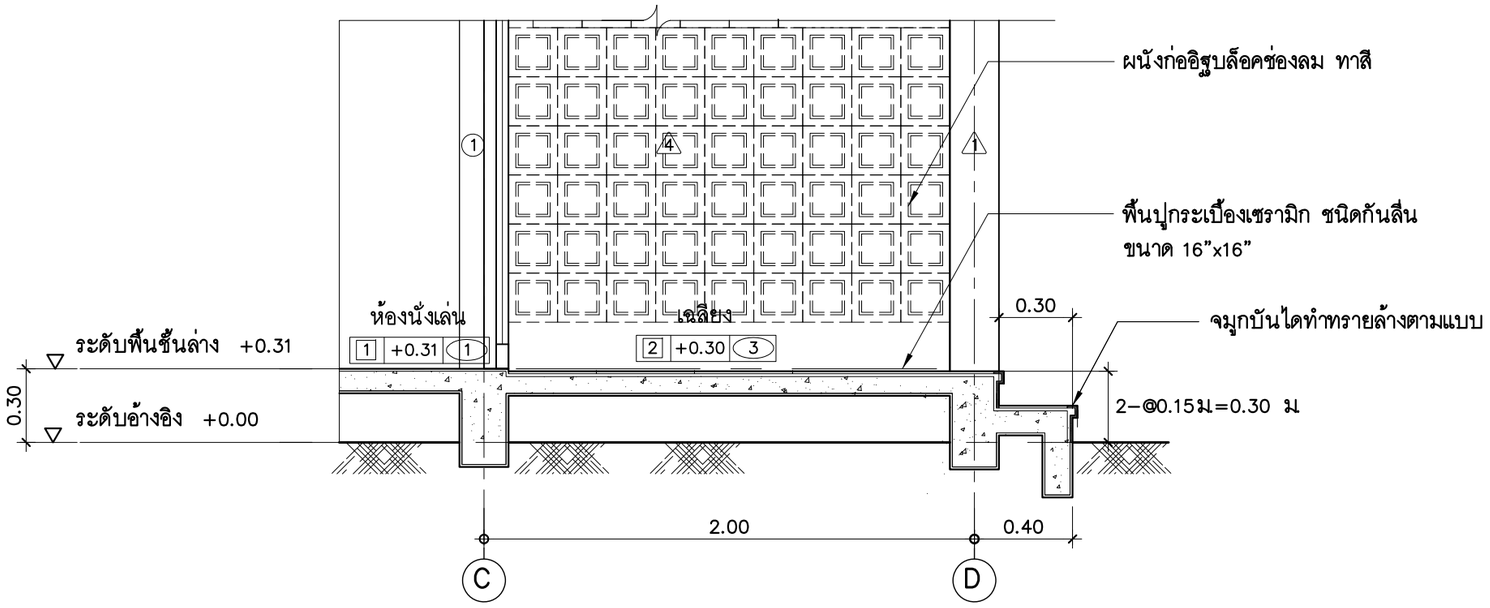

รูปตัด

มาตราส่วน 1 : 25

2 A–14

โครงการเนื่องในโอกาสการสถาปนากระทรวงมหาดไทย ครบ ๑๓๐ ปี ในปี พ.ศ.๒๕๖๕

ผู้ออกแบบ

กรมโยธาธิการและผังเมือง

แบบ

บ้านอยู่ดีวิถีใหม่สำหรับผู้สูงวัย
บ้านผู้สูงวัย (ขนาดใหญ่)

สำนักสถาปัตยกรรม

ผู้อำนวยการสำนัก

สถาปัตยกรรม — สถาปนิก — สถาปนิก

สำนักวิศวกรรมโครงสร้างและงานระบบ

ผู้อำนวยการสำนัก

วิศวกรรมโครงสร้าง — วิศวกร — วิศวกร

วิศวกรรมสุขาภิบาล — วิศวกร — วิศวกร

วิศวกรรมไฟฟ้า — วิศวกร — วิศวกร

วิศวกรรมเครื่องกล — วิศวกร — วิศวกร

(นายคราทิพย์ เอี่ยมกมลา)
สถาปนิกใหญ่

อนุมัติ

(นายพรพจน์ เพ็ญพาส)
อธิบดีกรมโยธาธิการและผังเมือง

แสดงแบบ

แบบขยายทางลาดเอียง R.1

มาตราส่วน	1:25
วัน/เดือน/ปี	2565
เลขที่แบบ	AR 65023

A–14 | 16

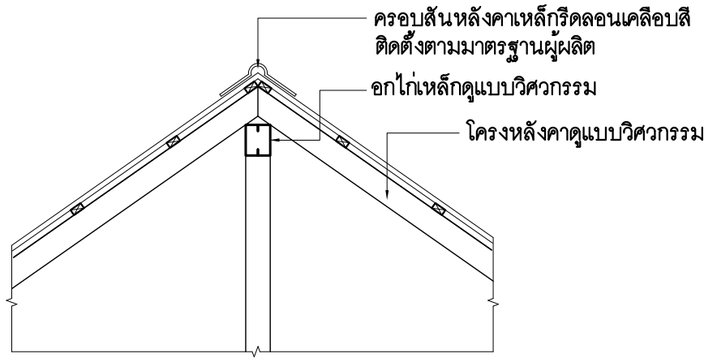

แบบขยายหลังคา 1 / A–15

มาตราส่วน 1 : 25

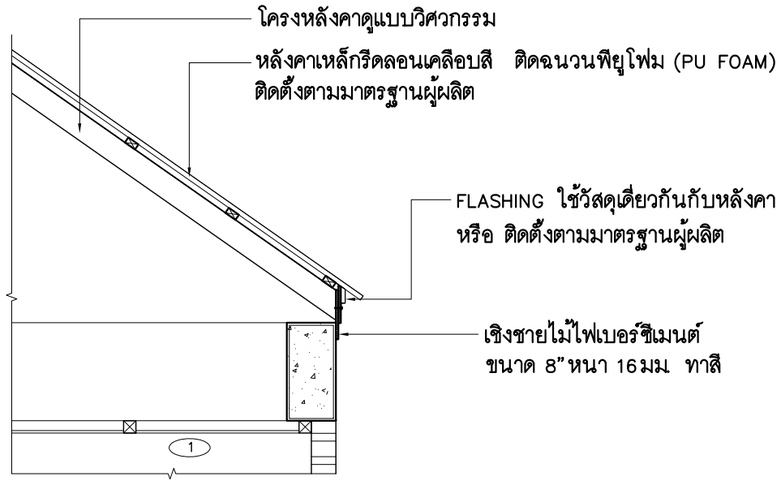

แบบขยายหลังคา 2 / A–15

มาตราส่วน 1 : 25

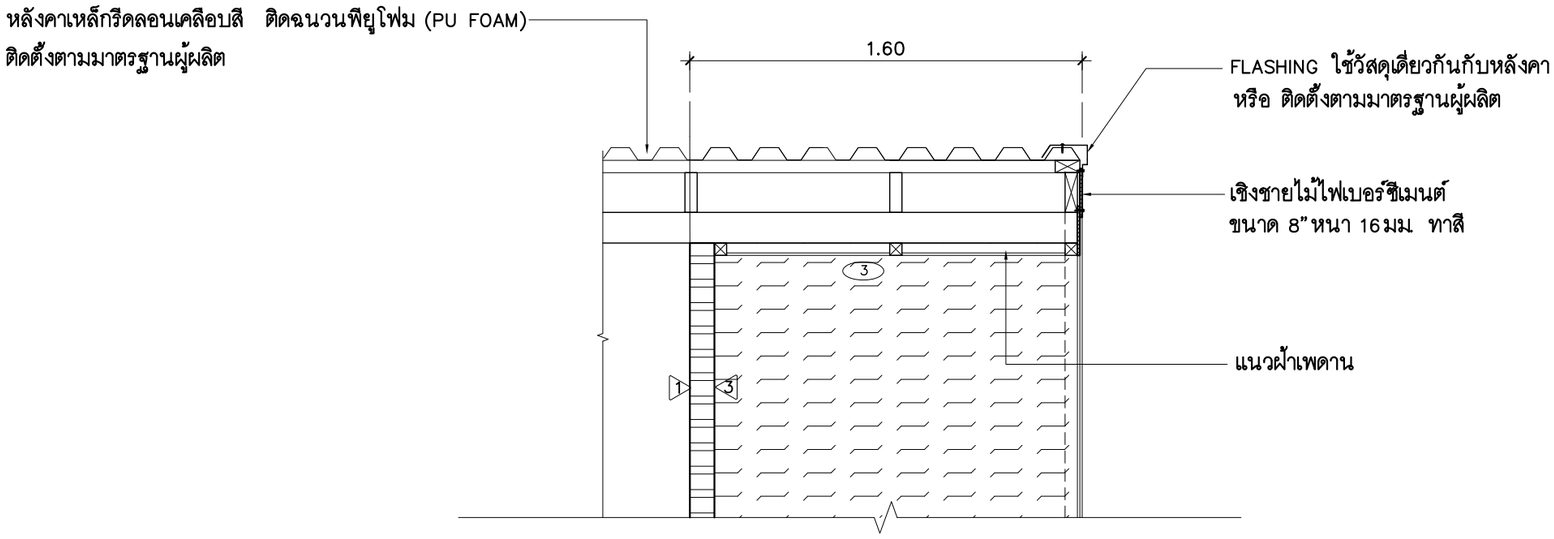

แบบขยายหลังคา 3 / A–15

มาตราส่วน

โครงการเนื่องในโอกาสการสถาปนากระทรวงมหาดไทย ครบ ๑๓๐ ปี ในปี พ.ศ.๒๕๖๕

ผู้ออกแบบ

กรมโยธาธิการและผังเมือง

แบบ

บ้านอยู่ดีวิถีใหม่สำหรับผู้สูงวัย
บ้านผู้สูงวัย (ขนาดใหญ่)

สำนักสถาปัตยกรรม	ผู้อำนวยการสำนัก
สถาปัตยกรรม	สถาปนิก
	สถาปนิก
สำนักวิศวกรรมโครงสร้างและงานระบบ	ผู้อำนวยการสำนัก
วิศวกรรมโครงสร้าง	วิศวกร
	วิศวกร
วิศวกรรมสุขาภิบาล	วิศวกร
	วิศวกร
วิศวกรรมไฟฟ้า	วิศวกร
	วิศวกร
วิศวกรรมเครื่องกล	วิศวกร
	วิศวกร

(นายคราทิพย์ เอี่ยมกมลา)
สถาปนิกใหญ่

อนุมัติ

(นายพรพจน์ เพ็ญพาส)
อธิบดีกรมโยธาธิการและผังเมือง

แสดงแบบ

แบบขยายหลังคา 1, 2, 3

มาตราส่วน	1:25
วัน/เดือน/ปี	2565
เลขที่แบบ	AR 65023

A–15 | 16

ข้อแนะนำการออกแบบบ้านผู้สูงอายุ

แนวคิดการออกแบบบ้านผู้สูงอายุหรือคนพิการ และคนทุกเพศทุกวัย

1. ความเป็นครอบครัว คำนึงถึงการออกแบบที่รองรับผู้ใช้สอยทุกเพศ ทุกวัย สามารถอยู่ร่วมกันได้ ตามขนาดครอบครัว และตามสภาพแวดล้อมที่ตั้ง โดยได้ออกแบบเป็นแบบบ้านชั้นเดียว จำนวน 3 แบบ แบ่งตามขนาดพื้นที่ใช้สอย คือ ขนาดเล็ก ขนาดกลาง และขนาดใหญ่
   - แบบบ้านผู้สูงอายุ ขนาดเล็ก ลักษณะการจัดพื้นที่เป็นแบบ STUDIO TYPE โดยแบบบ้านนี้สามารถใช้ก่อสร้างด้วยแนวคิดแบบครอบครัวขยาย เป็นการต่อเติมหรือทำทางเชื่อมต่อกับบ้านหลังเดิมที่มีอยู่
   - แบบบ้านผู้สูงอายุ ขนาดกลาง เป็นแบบบ้านที่มีขนาดพื้นที่มากกว่าขนาดเล็ก โดยออกแบบลักษณะการจัดพื้นที่แบ่งเป็นสัดส่วนชัดเจน แบ่งเป็น 1 ห้องนอน 1 ห้องน้ำ มีพื้นที่รับแขก ส่วนทานอาหาร ส่วนเตรียมอาหารหรือครัว
   - แบบบ้านผู้สูงอายุ ขนาดใหญ่ เป็นแบบบ้านที่มีการออกแบบจัดพื้นที่เหมือนแบบขนาดกลาง แต่มีการเพิ่มห้องเอนกประสงค์ 1 ห้อง ซึ่งสามารถใช้เป็นห้องนอน หรือห้องทำงาน หรือห้องอื่นๆ ตามความต้องการ
2. มีความปลอดภัยทางกายภาพ
   - การใช้วัสดุพื้นเอื้อต่อผู้สูงอายุ เช่น พื้นทั่วไปใช้กระเบื้องยาง พื้นห้องน้ำและพื้นบริเวณที่มีโอกาสเปียกลื่น ใช้พื้นกระเบื้องเซรามิคชนิผิวด้าน
   - จัดให้มีแสงสว่างเพียงพอ
   - อุปกรณ์ปิดเปิดน้ำ และเปิดประตูที่ไม่ต้องออกแรงมาก
   - มีสัญญาณฉุกเฉินจากหัวเตียงหรือห้องน้ำ สำหรับเรียกขอความช่วยเหลือ
3. สะดวกในการใช้งาน สามารถเข้าถึงได้ง่าย เช่น การมีทางลาดสำหรับรถเข็น มีราวจับ
4. สร้างแรงกระตุ้น
   - การเลือกใช้หน้าต่างที่มีช่องเปิดช่วงล่างสูงจากพื้นประมาณ 45 เซนติเมตร เพื่อให้สามารถเห็นทัศนียภาพภายนอก และเพิ่มแสงสว่างภายใน ช่วยกระตุ้นให้กระชุ่มกระชวย

ข้อแนะนำทั่วไป

ลักษณะสภาพแวดล้อม

- ทางเข้าบ้านควรมีระดับเดียวกับพื้นภายนอก ทางลาดเข้าบ้านความชัน 1:12 วัสดุไม่ลื่น ไม่ควรจะมีพื้นต่างระดับ ไม่ควรมีธรณีประตู มีบริเวณบ้านที่ สามารถทำสวน เลี้ยงสัตว์ และกิจกรรมเบาๆ ได้
- พืชพันธุ์เป็นไม้ดอก ไม้หอม หลีกเลี่ยงไม้ผล ไม้หนาม ไม้ที่มียาง ระยะห่างระหว่างภายในบ้านมาที่รั้วอยู่ในระยะที่สามารถเดินได้ง่าย รั้วบ้านควรโปร่ง มีขนาด ประตูหน้าบ้านกว้าง 90–150 ซม.

สีและพื้นผิววัสดุ

- อุปกรณ์และส่วนของอาคารให้มีสีที่ตัดกันหรือแตกต่างจากสีของส่วนต่อเนื่องของอุปกรณ์ และส่วนของอาคารนั้นอย่างเด่นชัด เช่น พื้นทางเดิน พื้นต่างระดับ พื้นห้องส้วม วงกบหรือขอบประตู บริเวณจมูกบันได เป็นต้น

เครื่องเรือน (เช่น โต๊ะ เก้าอี้ เตียง)

- เก้าอี้และเตียงควรมีความสูงประมาณ 40–45 ซม. ไม่มีขาของโต๊ะหรือเก้าอี้เกะกะ หากต้อง ใช้รถเข็น

ห้องรับแขก(ห้องพักผ่อน)

- ไม่มีสิ่งกีดขวางหรือเฟอรนิเจอร์กีดขวาง มีพื้นที่กิจกรรมต่างๆ เช่น นั่นทนาการและบันเทิง การจัดเฟอร์นิเจอร์ที่ส่งเสริมให้มีปฏิสัมพันธกันได้ ระดับหน้าต่างสูงจากพื้นประมาณ 45 ซม. มองเห็นวิวภายนอกได้ มีระบบระบายอากาศดี พื้นห้องใช้สีสว่าง นุ่มและบำรุงรักษาง่าย สีและพื้นผิวอุปกรณ์และส่วนของอาคาร ใช้สีที่ตัดกันหรือแตกต่าง ของส่วนใช้สอยต่างๆ

ห้องครัว– อาหาร

- ระดับโต๊ะ–เคานเตอร์สูงจากพื้น 80 ซม. ด้านล่างของอ่างล้างมือ ควรโล่งสำหรับรถเข็น เตา ตู้เย็น หรือลิ้นชักในครัวไม่ควรอยู่ในมุม หิ้งและตู้ต่างๆ อยู่ในระดับที่ 150–168 ซม. มีระบบระบายอากาศดี มีแสงสว่างจากธรรมชาติและไฟแสงสว่างเฉพาะจุด ปลั๊กไฟบริเวณเคาน์เตอร์สูง 90 ซม.จากพื้น

ห้องนอน

เตียงนอนควรมีความยาวไม่น้อยกว่า 180 ซม. มีพื้นที่ว่างด้านข้างเตียงด้านหนึ่งไม่น้อยกว่า 150 ซม. และมีพื้นที่ว่างด้านอื่นไม่น้อยกว่า 90 ซม. รอบเตียง 3 ด้าน ไม่ควรอยู่ในมุมอับ ควรมีพื้นที่สำหรับเตียงคู่ เตียงนอนควรอยู่ใกล้กับห้องน้ำ หัวเตียงควรมีโทรศัพท์ และสัญญาณฉุกเฉิน ระดับของเตียงสูง 40 ซม. (สูงเท่าระดับพื้นถึงขอพับเข่า) ระดับ ตู้เสื้อผ้าเป็นแบบบานเลื่อน มีแสงสว่างสำหรับการอ่าน หนังสือ มีการระบายอากาศที่ดี พื้นห้องใช้สีสว่าง นุ่มและบำรุงรักษาง่าย

ห้องน้ำ

ระดับภายใน–ภายนอกเท่ากัน มีราวจับขนาดเส้นผ่านศูนย์กลาง 3– 4 ซม. ที่สามารถเดินได้ทั่วห้องน้ำ บริเวณฝักบัวและที่อาบน้ำควรมีที่นั่งและสัญญาณฉุกเฉิน ฝักบัวควรเป็นชนิดแรงดันต่ำ พื้นผิวไม่ควรลื่น ก๊อกน้ำเป็นแบบก้านโยก

ประตู

มีขนาดกว้างอย่างน้อย 90 ซม. ประตูควรเป็นแบบบานเลื่อน กรณีเป็นบานเปิดต้องผลักเปิดออกได้ง่าย ห้ามติดตั้งอุปกรณ์ ชนิดที่บังคับให้บานประตูปิดได้เอง

สวิตช์

สูงไม่เกิน 90ซม.จากพื้น สามารถปิดเปิดได้ในระยะเอื้อมจากเตียงนอน สวิตช์ใหญ่ มีแสงตอนปิด

ปลั๊กไฟ

สูงจากพื้นอย่างน้อย 45 ซม. เพื่อหลีกเลี่ยงการก้ม มีสวิตช์สำหรับปิด–เปิดปลั๊ก

ราวจับ

ทำด้วยวัสดุเรียบ มีความมั่นคงแข็งแรง ในการจับและไม่ลื่น มีลักษณะกลม โดยมีเส้นผ่านศูนยกลาง 4 ซม. สูงจากพื้นทางลาด 80 ซม. ราบจับด้านที่อยู่ติดผนังให้มีระยะห่างจากผนังไม่น้อยกว่า 5 ซม.

อ้างอิงจาก: – หน่วยปฏิบัติการวิจัย สภาพแวดล้อมที่เหมาะสมกับผู้สูงอายุ
- คณะสถาปัตยกรรมศาสตร์ จุฬาลงกรณมหาวิทยาลัย
- สำนักส่งเสริมและพิทักษ์ผู้สูงอายุ (สทส.)
- สำนักงานส่งเสริมสวัสดิภาพและพิทักษ์เด็ก เยาวชน ผู้ด้อยโอกาส และผู้สูงอายุ (สท.)

โครงการเนื่องในโอกาสการสถาปนากระทรวงมหาดไทย ครบ ๑๓๐ ปี ในปี พ.ศ.๒๕๖๕

ผู้ออกแบบ

กรมโยธาธิการและผังเมือง

แบบ
บ้านอยู่ศิวิลิไหม่สำหรับผู้สูงวัย
บ้านผู้สูงวัย (ขนาดใหญ่)

สำนักสถาปัตยกรรม
ผู้อำนวยการสำนัก

สถาปัตยกรรม — สถาปนิก — สถาปนิก

สำนักวิศวกรรมโครงสร้างและงานระบบ
ผู้อำนวยการสำนัก

วิศวกรรมโครงสร้าง — วิศวกร — วิศวกร

วิศวกรรมสุขาภิบาล — วิศวกร — วิศวกร

วิศวกรรมไฟฟ้า — วิศวกร — วิศวกร

วิศวกรรมเครื่องกล — วิศวกร — วิศวกร

(นายคธาทิพย์ เอี่ยมกมลา)
สถาปนิกใหญ่

อนุมัติ
(นายพรพจน์ เพ็ญพาส)
อธิบดีกรมโยธาธิการและผังเมือง

แสดงแบบ
ข้อแนะนำการออกแบบบ้านผู้สูงอายุ

มาตราส่วน	1:75
วัน/เดือน/ปี	2565
เลขที่แบบ	AR 65023

A–16 | 16

สารบัญแบบวิศวกรรมโครงสร้าง

แบบเลขที่	รายการแบบ	แผ่นที่
STD-S-65023	สารบัญแบบงานโครงสร้าง รายการประกอบแบบงานโครงสร้าง	S-01
	แปลนฐานรากแผ่	S-02
	แปลนฐานรากเสาเข็ม	S-03
	แปลนเสา คาน พื้น ชั้นที่ 1	S-04
	แปลนคานระดับชะเล	S-05
	ขยายรอยต่อจันทันเหล็กกับคานชะเล คสล.	
	ขยายรอยต่อเสา CS กับคาน คสล.	
	แปลนโครงหลังคา	S-06
	ตาชางเสา	S-07
	ขยายฐานรากแผ่	
	ขยายฐานรากเสาเข็ม F1, F2, F3, F4	S-08
	ขยายฐานรากเสาเข็ม F7, F11	S-09
	แบบขยายคาน B1, B2, B3, B4	S-10
	แบบขยายคาน B4A, B4B, B5, B6, B6X	
	แบบขยายพื้น S1, S2, SR, SX	S-11
	รายละเอียดการวางพื้นสำเร็จรูป	S-12
	ตารางเสา รายละเอียดการเสริมเหล็กระยะเรียงของเหล็กปลอกในคาน (TYP.) รายละเอียดระยะเรียงของเหล็กในเสา (TYP.) เพื่อต้านการสั่นสะเทือนของแผ่นดินไหวบริเวณ 1 และ 2	S-13
	ตารางเสา รายละเอียดการเสริมเหล็กระยะเรียงของเหล็กปลอกในคาน (TYP.) รายละเอียดระยะเรียงของเหล็กในเสา (TYP.) เพื่อต้านการสั่นสะเทือนของแผ่นดินไหวบริเวณ 3	S-14

รายการประกอบแบบงานโครงสร้าง

ให้ใช้มาตรฐานกรมโยธาธิการและผังเมือง ม.ยผ. 1101-64 ถึง 1106-64 เป็นรายการประกอบแบบทั่วไปและมีรายการเฉพาะแบบดังนี้

1. คอนกรีต

หากไม่ได้มีการระบุไว้เป็นอย่างอื่นแล้ว ชนิดคอนกรีตให้ใช้ ค. 3 โดยมีกำลังอัดประลัยของแท่งคอนกรีตรูปทรงกระบอกมาตรฐานที่อายุ 28 วัน ไม่น้อยกว่า 210 กิโลกรัมต่อตารางเซนติเมตร

2. เหล็กเส้นเสริมคอนกรีต

2.1 เหล็กเส้นขนาดเส้นผ่านศูนย์กลาง ø 6 มิลลิเมตร และ ø 9 มิลลิเมตร ให้ใช้เหล็กเส้นกลม ชั้นคุณภาพ SR-24 (ความต้านแรงดึงที่จุดคราก ไม่น้อยกว่า 2,400 กิโลกรัมต่อตารางเซนติเมตร)

2.2 เหล็กเส้นขนาดเส้นผ่านศูนย์กลางตั้งแต่ ø 12 มิลลิเมตร ขึ้นไป ให้ใช้เหล็กเส้นข้ออ้อย ชั้นคุณภาพ SD-40 (ความต้านแรงดึงที่จุดคราก ไม่น้อยกว่า 4,000 กิโลกรัมต่อตารางเซนติเมตร)

2.3 ตะแกรงลวดเหล็กกล้า(WIRE MESH) จะต้องมีความต้านแรงดึงที่จุดคราก ไม่น้อยกว่า 5,500 กิโลกรัมต่อตารางเซนติเมตร

3. งานฐานราก

แบบชุดนี้ได้ออกแบบให้ฐานรากมี 2 ชนิดตามความสามารถในการรับน้ำหนักบรรทุกของดินฐานราก โดยมีรายละเอียดดังนี้

3.1 ฐานรากชนิดแผ่

กรณีที่สภาพดินสามารถรับน้ำหนักได้ไม่น้อยกว่า 8 ตัน/ตร.ม ให้ใช้ฐานรากแผ่ ตามแบบแผ่นที่ S-02 และ S-07

3.2 ฐานรากชนิดเสาเข็มตอก

กรณีดินที่ระดับฐานรากไม่สามารถรับน้ำหนักบรรทุกปลอดภัยได้ตามข้อ 3.1 ให้ใช้ฐานรากชนิดเสาเข็มตามแบบแผ่นที่ S-03 และ S-08 ถึง S-09 และเสาเข็มที่ใช้มีรายละเอียดดังนี้

1. เป็นเสาเข็มคอนกรีตอัดแรง หน้าตัดสี่เหลี่ยมจัตุรัสขนาด 0.15 x 0.15 ม. ความยาวเสาเข็ม 6.0 ม.
2. เสาเข็มสามารถรับน้ำหนักบรรทุกปลอดภัยได้ไม่น้อยกว่า 1.7 ตันต่อต้น

4. งานแผ่นพื้น

(1) พื้นคอนกรีตสำเร็จรูป

4.1 SP เป็นพื้นระบบ SOLID PLANK หนา 5 เซนติเมตร

4.2 ให้เทคอนกรีตทับหน้า หนา 5 เซนติเมตร เสริมตะแกรงเหล็กเส้นขนาดเส้นผ่านศูนย์กลาง ø 6 มิลลิเมตร @ 0.20 เมตร หรือเหล็กตะแกรงลวดเหล็กกล้า (WIRE MESH) ø 4 มิลลิเมตร @ 0.15 เมตร

4.3 SP เมื่อมีคอนกรีตทับหน้าแล้ว ต้องสามารถรับน้ำหนักบรรทุกรวมกับน้ำหนักวัสดุตกแต่งผิวพื้นได้ไม่น้อยกว่า 300 กิโลกรัมต่อตารางเมตร

4.4 เป็นผลิตภัณฑ์ที่ได้รับมาตรฐานผลิตภัณฑ์อุตสาหกรรม มอก. 576 หรือ มอก. 828

5. เหล็กโครงสร้างรูปพรรณ

5.1 ต้องมีความต้านแรงดึงที่จุดคราก ไม่น้อยกว่า 2,400 กิโลกรัมต่อตารางเซนติเมตร

5.2 เหล็กโครงสร้างรูปพรรณที่นำมาใช้ต้องปราศจากสนิมรุม ไม่มีตะเข็บรูป

5.3 หากไม่ได้มีการระบุในแบบแปลนรายละเอียด การต่อเชื่อมเหล็กโครงสร้างรูปพรรณให้ต่อเชื่อมด้วยไฟฟ้า (ARC WELDING) ตลอดแนวสัมผัสโดยรอบที่ต่อเชื่อม และรอยต่อต้องแข็งแรงไม่น้อยกว่าความแข็งแรงของเหล็กโครงสร้างรูปพรรณที่นำมาต่อกัน

5.4 ให้ทาสีกันสนิม ที่ได้รับมาตรฐานผลิตภัณฑ์อุตสาหกรรม มอก. 2386 หรือ มอก. 2387 อย่างน้อย 2 ชั้น ก่อนทาสีจริง

6. รายละเอียดหรือคุณสมบัติของวัสดุหรืออุปกรณ์ในแบบหรือในรายการประกอบแบบ ทั้งที่ระบุหรือมิได้ระบุไว้ หากมีการกำหนดมาตรฐานผลิตภัณฑ์อุตสาหกรรมแล้วให้เป็นไปตามมาตรฐานผลิตภัณฑ์อุตสาหกรรมนั้น

หมายเหตุ

สำหรับการก่อสร้างในพื้นที่เสี่ยงภัยจากแผ่นดินไหว แนะนำให้ใช้รายละเอียดการเสริมเหล็กเพิ่มเติมในแผ่นที่ S-13 ก่อสร้างในบริเวณ 1 และ 2 และแผ่นที่ S-14 ก่อสร้างในบริเวณ 3 ตามกฎกระทรวง กำหนดการรับน้ำหนัก ความต้านทาน ความคงทนของอาคาร และพื้นดินที่รองรับอาคารในการต้านทานแรงสั่นสะเทือนของแผ่นดินไหว พ.ศ. 2564

โครงการเมืองใหม่โอกาสทางสังคม กระทรวงมหาดไทย ครบ 100 ปี ในปี พ.ศ. 2568

ผู้ออกแบบ

กรมโยธาธิการและผังเมือง

แบบ
บ้านพิพิธใหม่สำหรับผู้สูงวัย บ้านผู้สูงวัย (ขนาดใหญ่)

สำนักสถาปัตยกรรม

ผู้อำนวยการสำนัก

สถาปนิกควบคุม สถาปนิก

สถาปนิก

สำนักวิศวกรรมโครงสร้างและงานระบบ

ผู้อำนวยการสำนัก

วิศวกรรม โครงสร้าง วิศวกร

วิศวกรรม ชุบภัยพิบัติ วิศวกร

วิศวกรรม ไฟฟ้า วิศวกร

วิศวกรรม เครื่องกล วิศวกร

(นายธวัชชัย เลิศกุลกร)
ผู้อำนวยการกอง ปฏิบัติราชการแทนอธิบดีกรมโยธาธิการและผังเมือง

ชื่อแบบ
สารบัญแบบวิศวกรรมโครงสร้าง รายการประกอบแบบ

มาตราส่วน –

วันที่เขียน/ปี 29 กันยายน 2565

เลขที่แบบ STD-S-65023

S-01 14

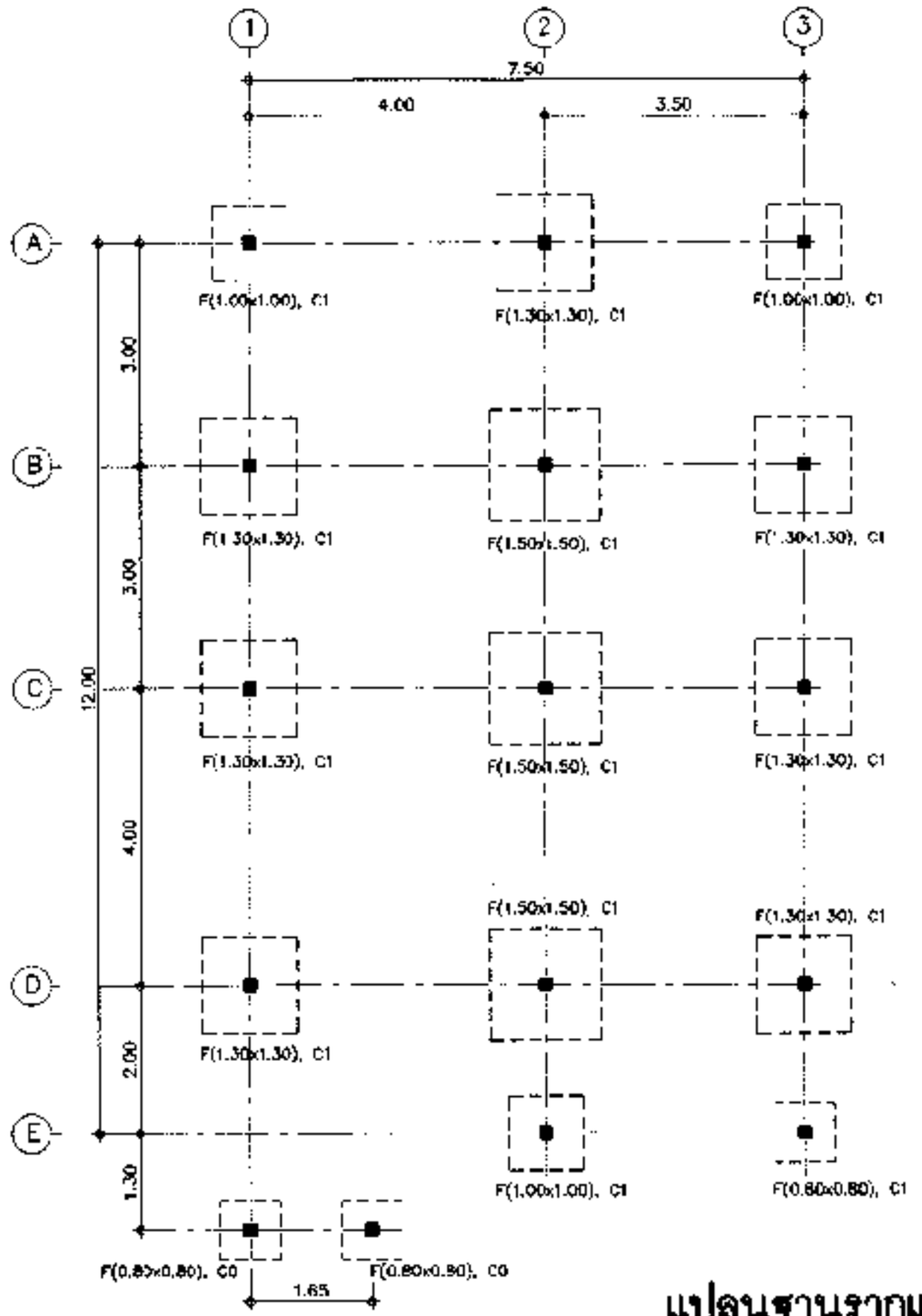

แปลนฐานรากแผ่

มาตราส่วน 1 : 75

โครงการปรับปรุงโรงอาหารกรมอนามัย
กระทรวงสาธารณสุข ครบ ๑๑๐ ปี
ในปี พ.ศ.๒๕๖๕

ผู้ออกแบบ

กรมโยธาธิการและผังเมือง

แบบ
บ้านพักใหม่สำหรับผู้สูงวัย
บ้านผู้สูงวัย (ขนาดใหญ่)

สำนักสถาปัตยกรรม

ผู้อำนวยการสำนัก

สถาปัตยกรรม

สถาปนิก

สถาปนิก

สำนักวิศวกรรมโครงสร้างและงานระบบ

ผู้อำนวยการสำนัก

วิศวกรรม

โครงสร้าง

วิศวกรรม

ธุรการ

วิศวกรรม

ไฟฟ้า

วิศวกรรม

เครื่องกล

(นายพงศ์พงษ์ เชี่ยวพงษ์)
ผู้ช่วยอธิบดีกรมโยธาธิการและผังเมือง

อนุมัติ

(นายพงศ์พงษ์ เชี่ยวพงษ์)
อธิบดีกรมโยธาธิการและผังเมือง

แปลนฐานรากแผ่

มาตราส่วน 1 : 75

วันเดือนปี 29 กันยายน 2565

แบบเลขที่ STD-S-65023

S-02 | 14

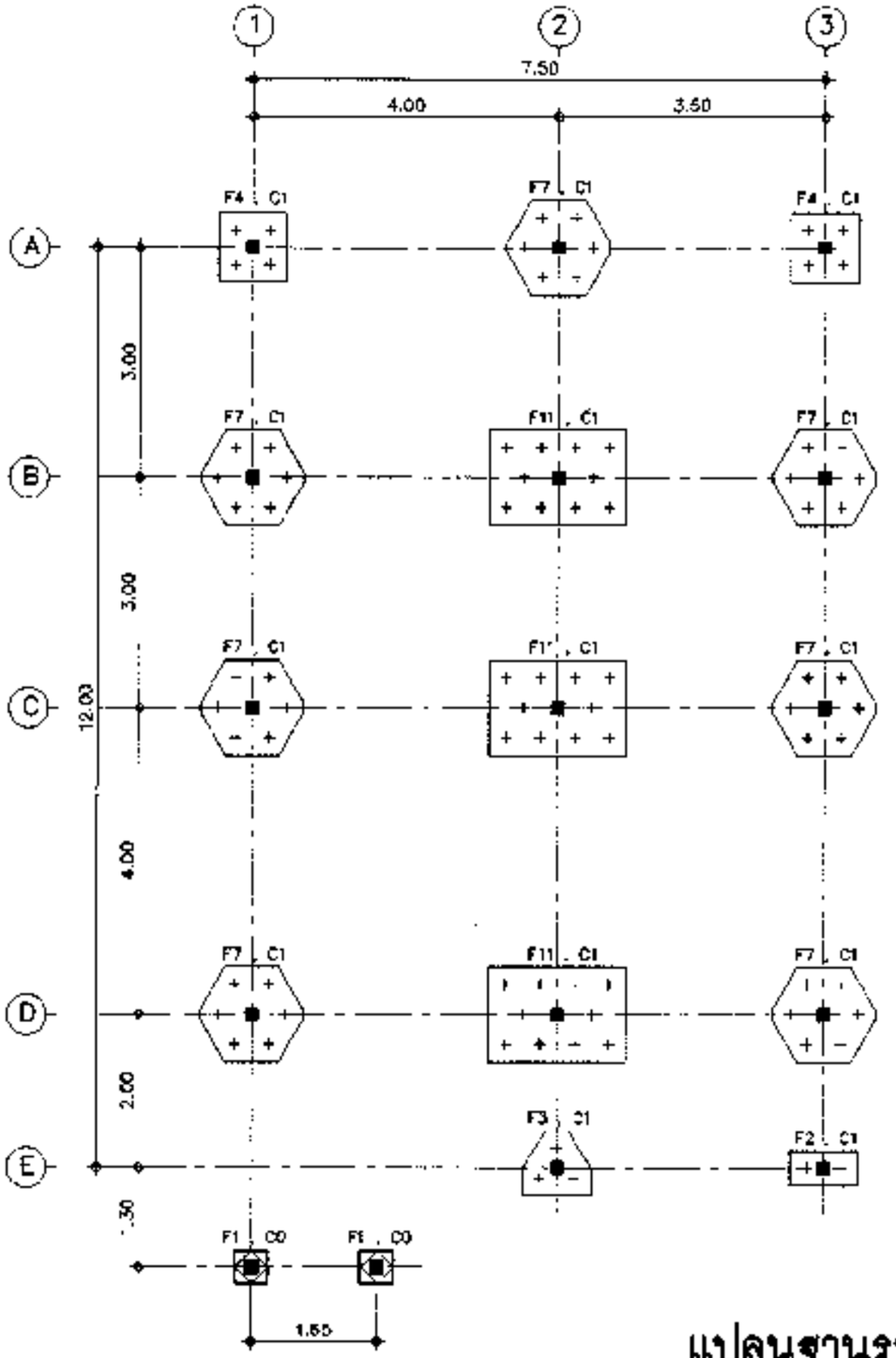

แปลนฐานรากเสาเข็ม

มาตราส่วน 1 : 75

โครงการเมืองใหม่เพื่อการอยู่อาศัยของประชาชนไทย ครบ ๑๐๐ ปี ในปี พ.ศ.๒๕๖๔

ผู้ออกแบบ

กรมโยธาธิการและผังเมือง

แบบ บ้านวิถีใหม่สำหรับผู้สูงวัย บ้านผู้สูงวัย (ขนาดใหญ่)

สำนักออกแบบสถาปัตยกรรม

ผู้อำนวยการสำนัก

สถาปัตยกรรม

ชื่อ

ชื่อ

สำนักวิศวกรรมโครงสร้าง และระบบ

ผู้อำนวยการสำนัก

วิศวกรรม โครงสร้าง วิศวกร

วิศวกรรม ชุมชนเมือง วิศวกร

วิศวกรรม ไฟฟ้า วิศวกร

วิศวกรรม วิศวกร

เครื่องกล วิศวกร

(นายพชรพิทย์ ศิลปสนาน)

ผู้อำนวยการกองกลาง รับมอบอำนาจจากอธิบดีกรมโยธาธิการและผังเมือง

อนุมัติ

(นายสมพล เชียงกาล)

รองอธิบดีกรมโยธาธิการและผังเมือง

แสดงแบบ

แปลนฐานรากเสาเข็ม

มาตราส่วน 1 : 75

วัน/เดือน/ปี 29 กันยายน 2565

แบบเลขที่ STD-S-65023

S-03 | 14

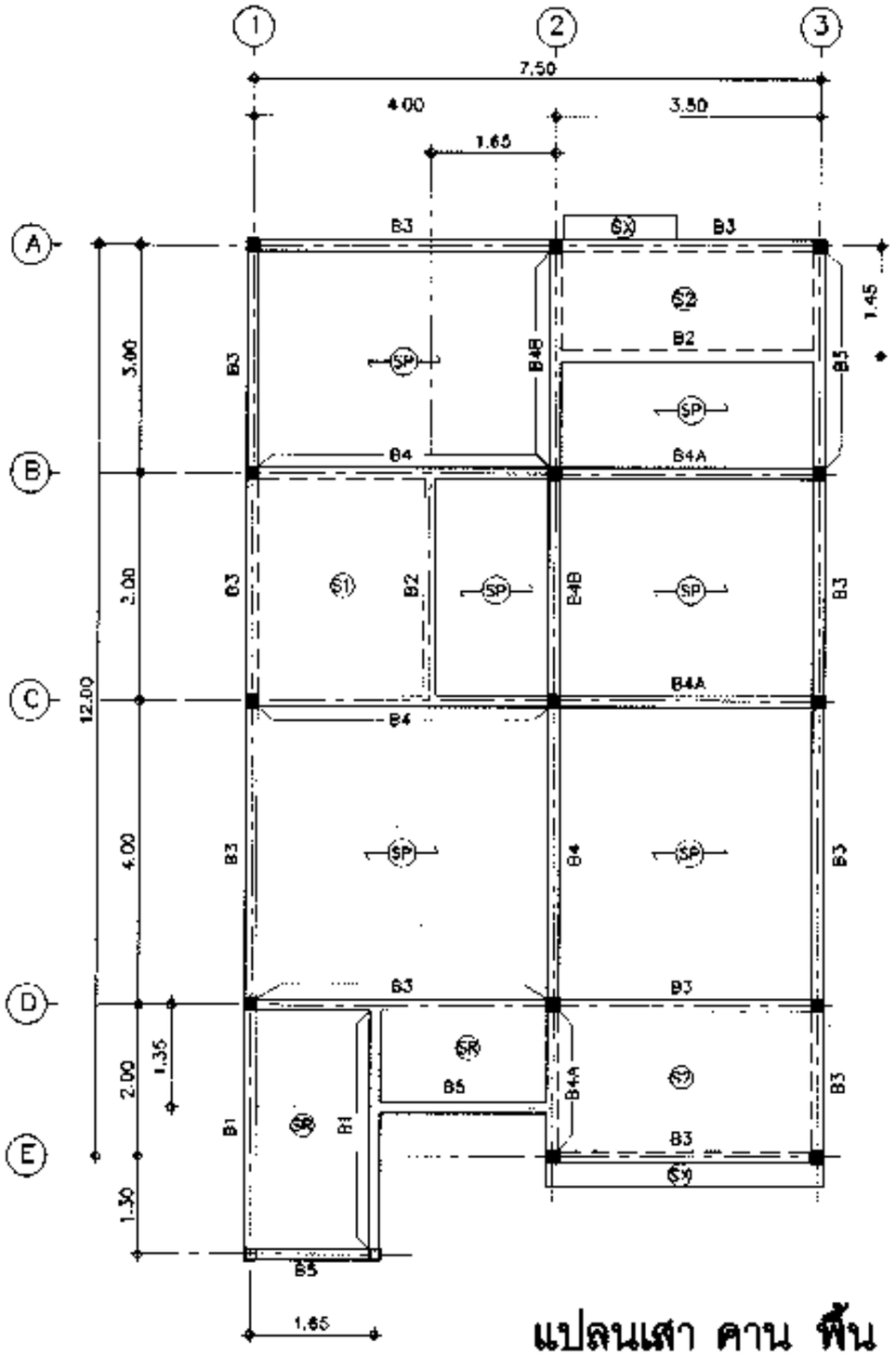

แปลนเสา คาน พื้น ชั้นที่ 1

มาตราส่วน 1 : 75

โครงการเมืองในโลกศตวรรษที่ ๒๑
กรมทางหลวงชนบท ครบ ๑๑๐ ปี
ในปี พ.ศ.๒๕๖๔

ผู้จัดทำแบบ

กรมโยธาธิการและผังเมือง

แบบ
บ้านวิลิโพมสำหรับผู้สูงอายุ
บ้านผู้สูงวัย (ขนาดใหญ่)

สำนักสถาปัตยกรรม

ผู้อำนวยการสำนัก

สถาปนิกอาวุโส

สถาปนิก

สำนักวิศวกรรมโครงสร้างและงานสถาปัตยกรรม

ผู้อำนวยการสำนัก

วิศวกรอาวุโส

วิศวกร

วิศวกรอาวุโส

วิศวกร

วิศวกรอาวุโส

วิศวกร

วิศวกรอาวุโส

วิศวกร

วิศวกรอาวุโส

วิศวกร

ผู้อำนวยการกรมทางหลวงชนบท

แบบแปลน
แปลนเสา คาน พื้น ชั้นที่ 1

มาตราส่วน 1 : 75

วัน/เดือน/ปี 29 กันยายน 2565

แบบเลขที่ STD-S-65023

S-04

14

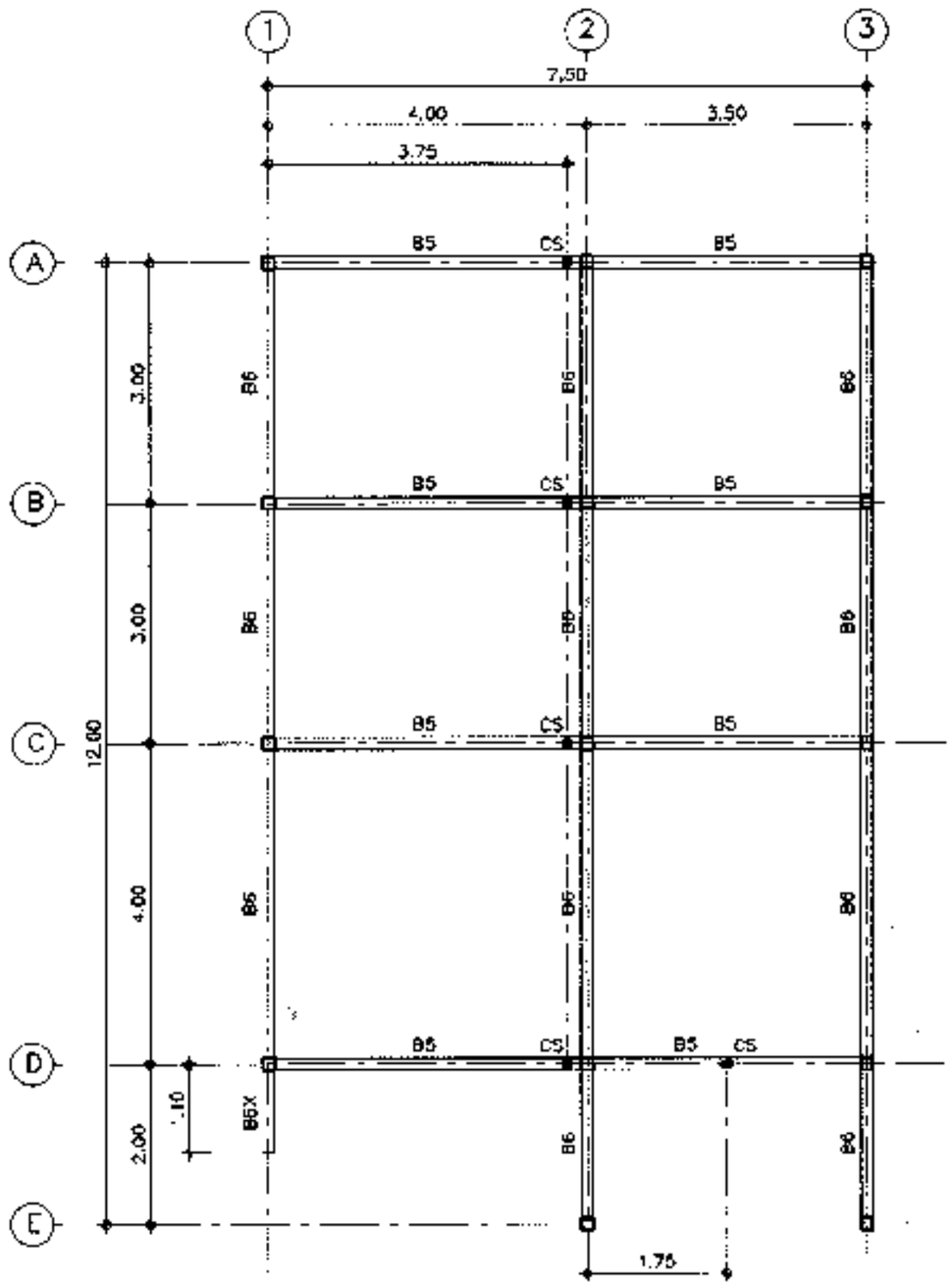

แปลนคานระดับอะเส

มาตราส่วน 1 : 75

หมายเหตุ CS = เสาต้นเหล็ก ▯ -150x100x3.2มม

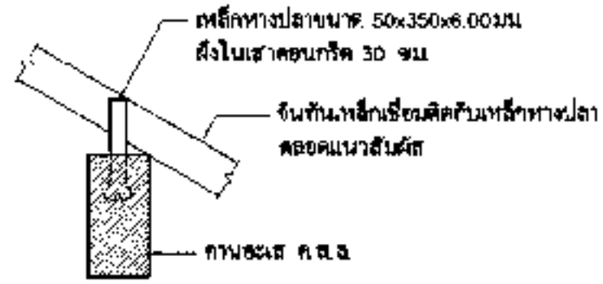

ขยายรอยต่อจันทันเหล็กกับคานอะเส คสล

มาตราส่วน 1 : 20

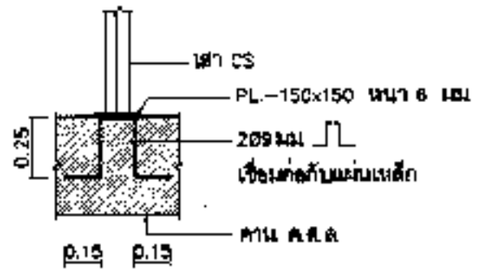

ขยายรอยต่อเสา CS กับคาน คสล

มาตราส่วน 1 : 25

โครงการเมืองใหม่โดยการเคหะแห่งชาติ
กระทรวงเคหะและชุมชน ครบ ๑๑๐ ปี
ในปี พ.ศ.๒๕๖๓

เจ้าของแบบ
กรมโยธาธิการและผังเมือง

แบบ
บ้านวิถีใหม่สำหรับผู้สูงวัย
บ้านผู้สูงวัย (ขนาดใหญ่)

สำนักสถาปัตยกรรม
ผู้อำนวยการสำนัก

สถาปัตยกรรม
สถาปนิก
สถาปนิก

สำนักวิศวกรรมโครงสร้างและระบบ
ผู้อำนวยการสำนัก

วิศวกรรม วิศวกร
โครงสร้าง วิศวกร
วิศวกรรม วิศวกร
ชุมชนปัญญา วิศวกร
วิศวกรรม วิศวกร
ไฟฟ้า วิศวกร
วิศวกรรม วิศวกร
สิ่งแวดล้อม วิศวกร

(นายพสิทธิ์ เชื้อเกษม)
ผู้อำนวยการกองอาคาร รักษาการในตำแหน่งผู้อำนวยการสำนักวิศวกรรม

ชมภูนิท
(นายชมภูนิท เชื้อเกษม)
รองผู้อำนวยการสำนักวิศวกรรม

แบบแปลน
แปลนคานระดับอะเส
ขยายรอยต่อจันทันเหล็กกับคานอะเส คสล
ขยายรอยต่อเสา CS กับคาน คสล

มาตราส่วน 1 : 20, 1 : 25, 1 : 75
วัน/เดือน/ปี 29 กันยายน 2565
เลขที่แบบ 570-S-65023

S-05 | 14

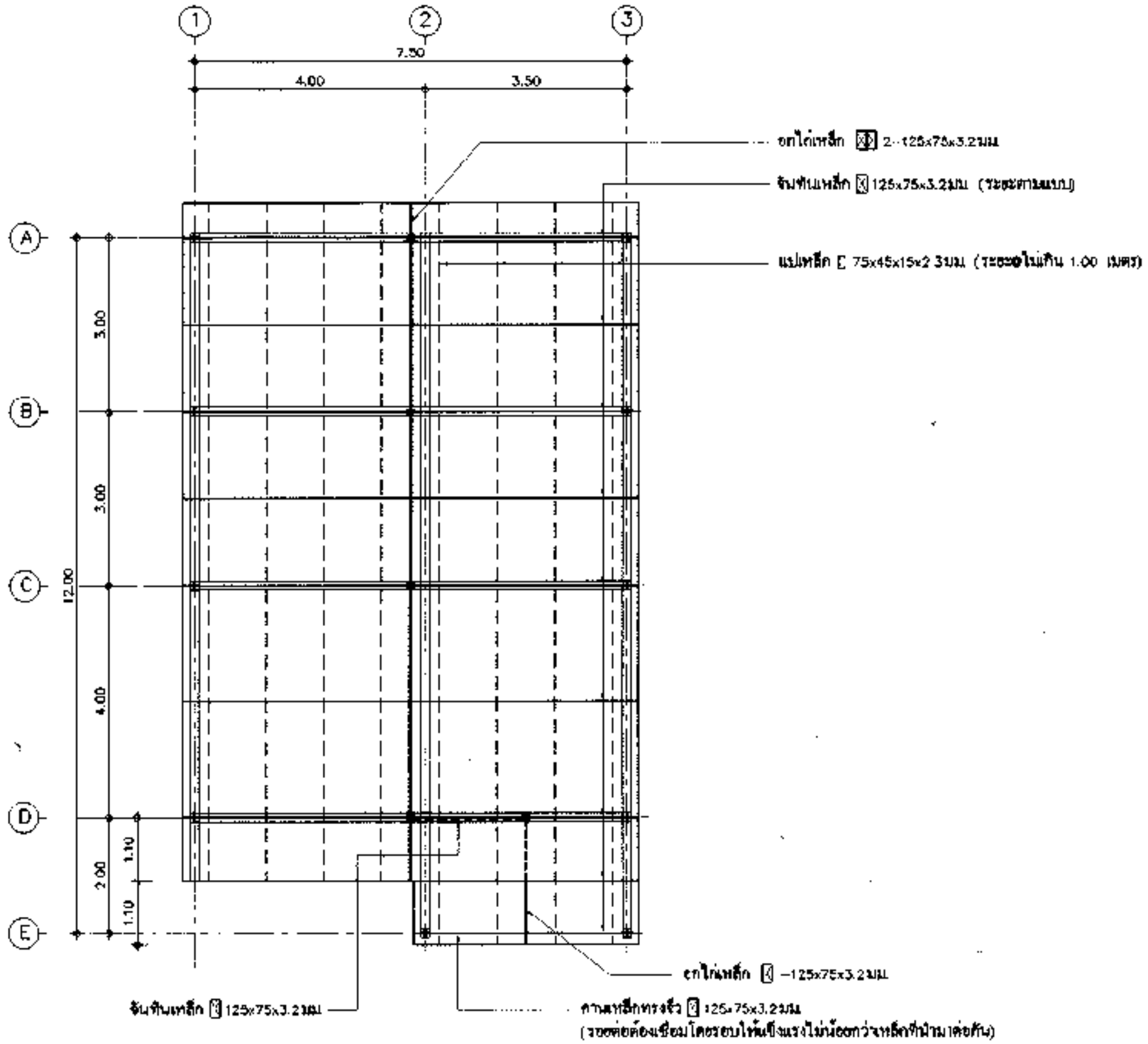

แปลนโครงหลังคา

มาตราส่วน 1 : 75

โครงการเนื่องในโอกาสการสถาปนากระทรวงยุติธรรม ครบ ๑๑๐ ปี ในปี พ.ศ. ๒๕๕๙

ผู้ออกแบบ

กรมโยธาธิการและผังเมือง

แบบ

บ้านรับรองใหม่สำหรับผู้สูงวัย บ้านผู้สูงวัย (ขนาดใหญ่)

สำนักสถาปัตยกรรม

ผู้อำนวยการสำนัก

สถาปนิก

สถาปนิก

สถาปนิก

สำนักวิศวกรรมโครงสร้างและงานบริการ

ผู้อำนวยการสำนัก

วิศวกร

โครงสร้าง

วิศวกร

สุขาภิบาล

วิศวกร

ไฟฟ้า

วิศวกร

เครื่องกล

ผู้ควบคุมงานก่อสร้าง

อนุมัติ

แสดงแบบ

แปลนโครงหลังคา

มาตราส่วน 1 : 75

วัน/เดือน/ปี 29 กันยายน 2565

เลขที่แบบ STD-S-65023

S-06

14

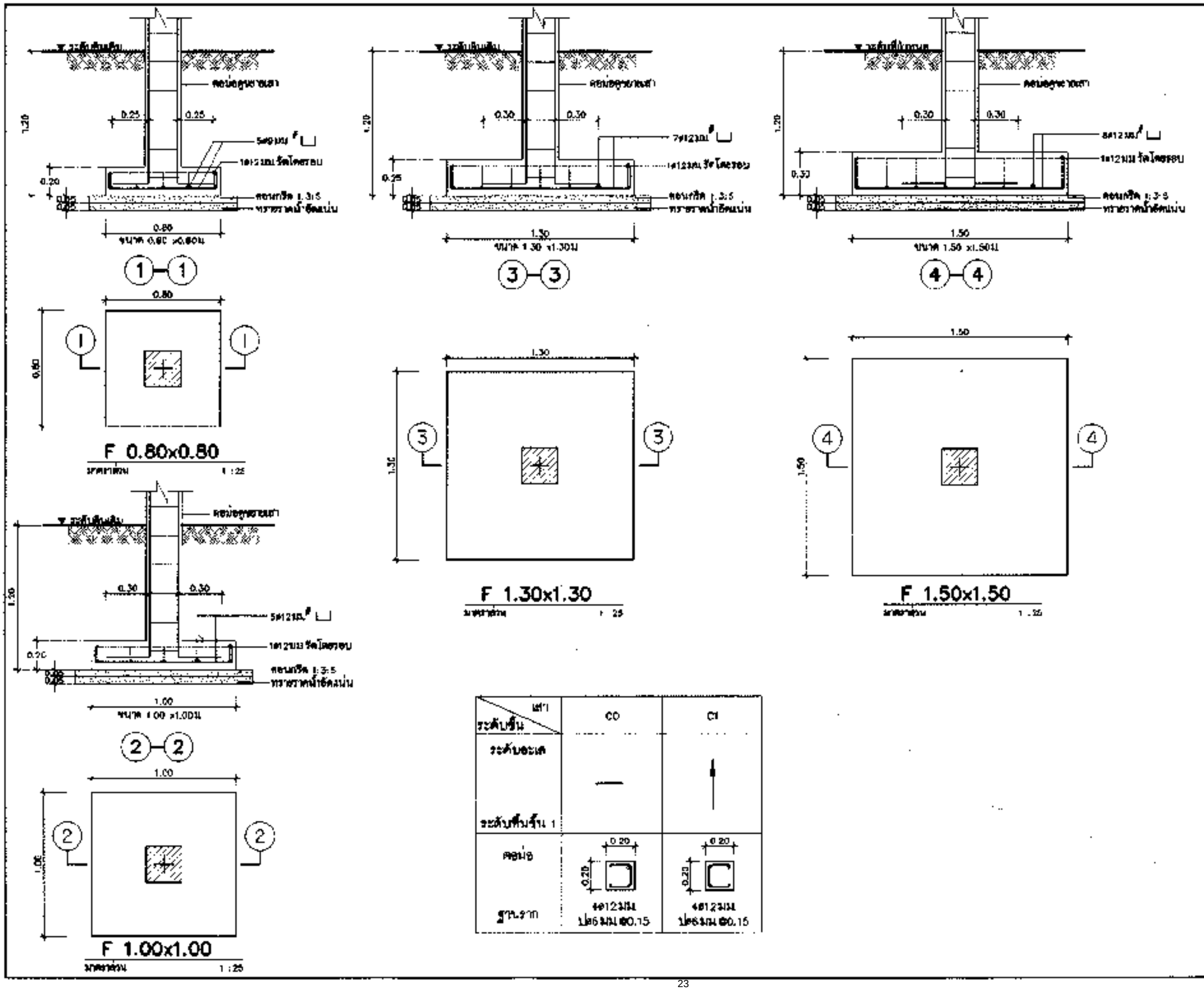

โครงการเรือนไม้ใต้ถุนการเคหะชนบท
กระทรวงมหาดไทย ครบ ๑๑๐ ปี
ในปี พ.ศ. ๒๕๖๔

กรมโยธาธิการและผังเมือง

แบบ
บ้านพักไม้ใต้ถุนสำหรับผู้สูงวัย
บ้านผู้สูงวัย (ขนาดใหญ่)

สำนักสถาปัตยกรรม
ผู้อำนวยการสำนัก

สถาปัตยกรรม
ชำนาญการพิเศษ
ชำนาญการ

สำนักวิศวกรรมโครงสร้างและงานระบบ
ผู้อำนวยการสำนัก

วิศวกรรม
โครงสร้าง
วิศวกรรม
สุขาภิบาล
วิศวกรรม
ไฟฟ้า
วิศวกรรม
เครื่องกล

(นายสาทิต เจียมพลาง)
ผู้อำนวยการกอง วิศวกรรมโยธาและผังเมือง

อนุมัติ
(นายพูลศักดิ์ ปัญญาดี)
ผู้อำนวยการกรมโยธาธิการและผังเมือง

แสดงแบบ
ตารางเสา
ขยายฐานรากแผ่

มาตราส่วน 1 : 20, 1 : 25

วัน/เดือน/ปี 29 กันยายน 2565

เลขที่แบบ STD-S-65023

S-07 | 14

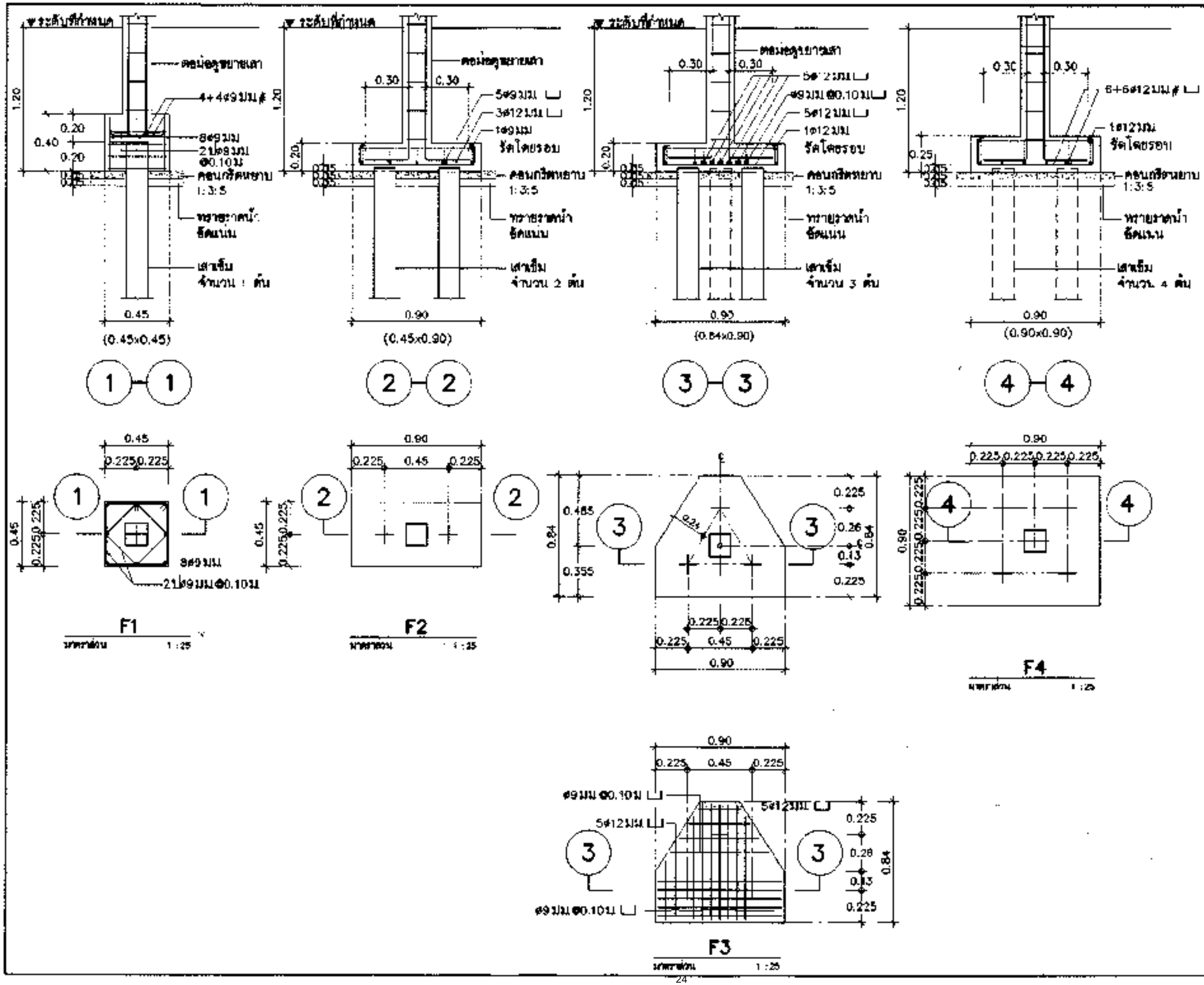

โครงการเมืองในโลกการการอาชีพ กรมส่งเสริมการเกษตร ครบ ๑๐๐ ปี ในปี พ.ศ. ๒๕๕๔

กรมโยธาธิการและผังเมือง

แบบ บ้านวิถีใหม่สำหรับผู้สูงวัย บ้านผู้สูงวัย (ขนาดใหญ่)

แปลนฐานรากเสาเข็ม F1, F2, F3, F4

มาตราส่วน 1 : 25

วันเดือนปี 29 กันยายน 2553

แบบเลขที่ STD-S-65023

S-08 | 14

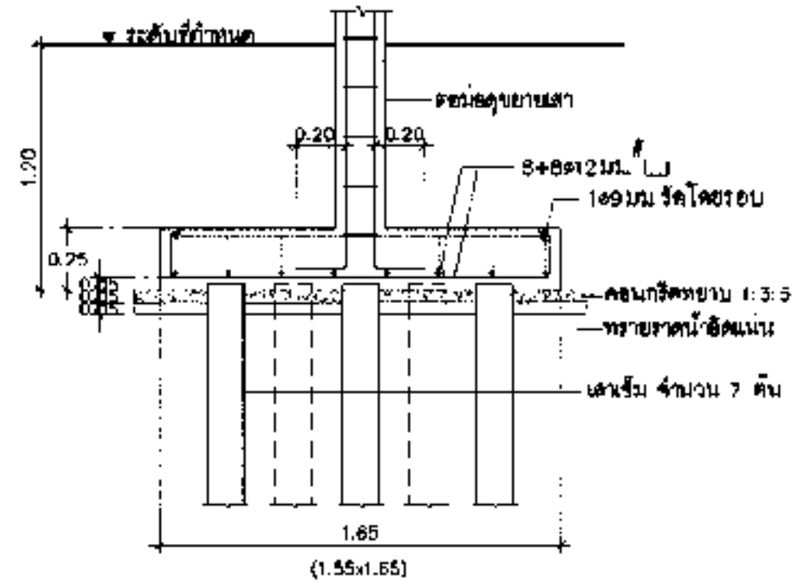

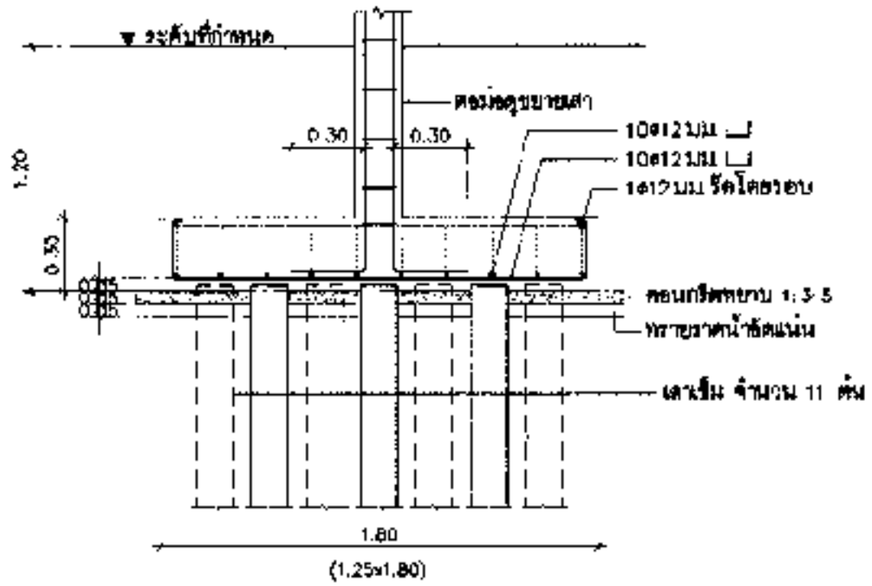

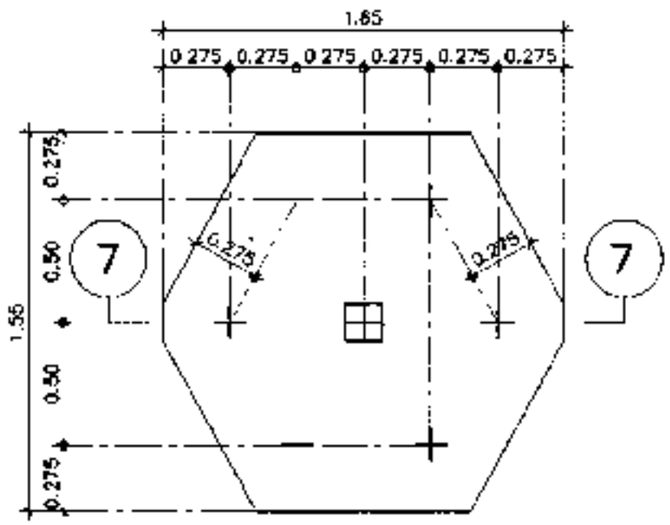

F7

มาตราส่วน 1 : 25

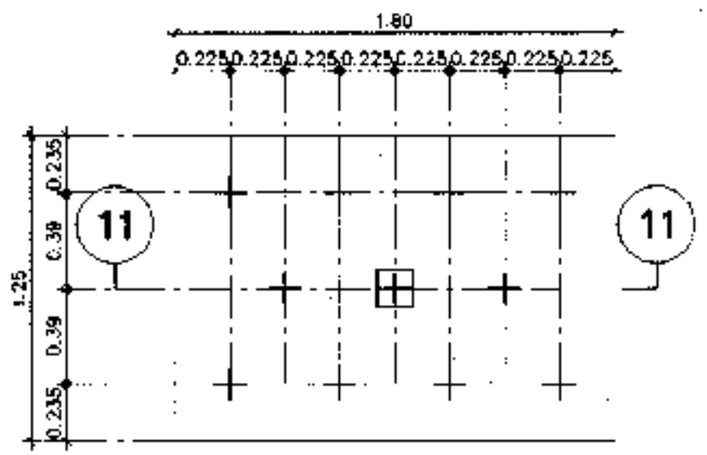

F11

มาตราส่วน 1 : 25

โครงการเฉลิมฉลองในโอกาสการครบรอบปีการทางแห่งประเทศไทย ครบ ๑๐๐ ปี ในปี พ.ศ. ๒๕๖๔

ผู้ออกแบบ

กรมโยธาธิการและผังเมือง

แบบ

บ้านวิลิไหม่สำหรับผู้สูงวัย บ้านผู้สูงวัย (ขนาดใหญ่)

สำนักสถาปัตยกรรม

ผู้อำนวยการสำนัก

สถาปนิก

สถาปนิก

สำนักวิศวกรรมโครงสร้าง

ผู้อำนวยการสำนัก

วิศวกรรม

โครงสร้าง

วิศวกรรม

สุขาภิบาล

วิศวกรรม

ไฟฟ้า

วิศวกรรม

เครื่องกล

อนุมัติ

แสดงแบบ

แปลนฐานรากเสาเข็ม F7, F11

มาตราส่วน 1 : 25

วัน/เดือน/ปี 29 กันยายน 2565

เลขที่แบบ STD-S-05023

S-09

14

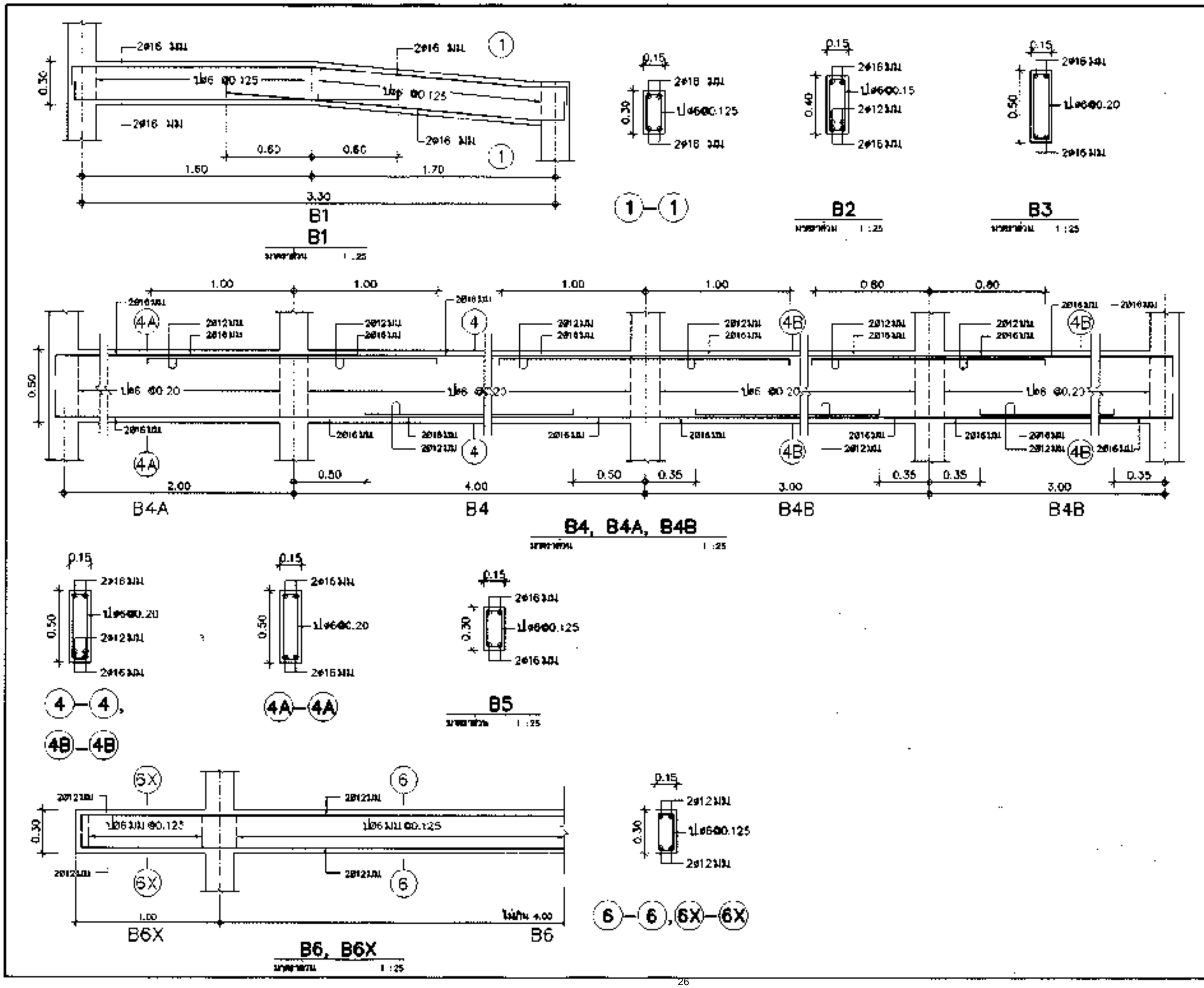

โครงการเมืองใหม่โดยการของปนา
กระทรวงมหาดไทย กรม ... ปี
ในปี พ.ศ. ...

ผู้ออกแบบ

กรมโยธาธิการและผังเมือง

แบบ
บ้านวิชิโยเม่สำหรับผู้สูงวัย
บ้านผู้สูงวัย (ขนาดใหญ่)

สำนักสถาปัตยกรรม

ผู้ช่วยสถาปนิก

จัดการสถาปัตยกรรม

สถาปนิก

สถาปนิก

สำนักวิศวกรรมโครงสร้างและงานระบบ

ผู้ช่วยวิศวกรโครงสร้าง

วิศวกรรม

โครงสร้าง

วิศวกรรม

ชุดทำงาน

วิศวกรรม

ไฟฟ้า

วิศวกรรม

เครื่องกล

ตรวจสอบ

ผู้ตรวจสอบ

ตรวจสอบ

ผู้ตรวจสอบ

แบบแปลน

แบบประกอบการ ก1, ก2, ก3, ก4
แบบขยายงาน B4A, B4B, B5, B6, B6X

มาตราส่วน 1 : 25

วัน/เดือน/ปี 28 กันยายน 2555

เลขที่แบบ STD-S-65023

S-10 | 14

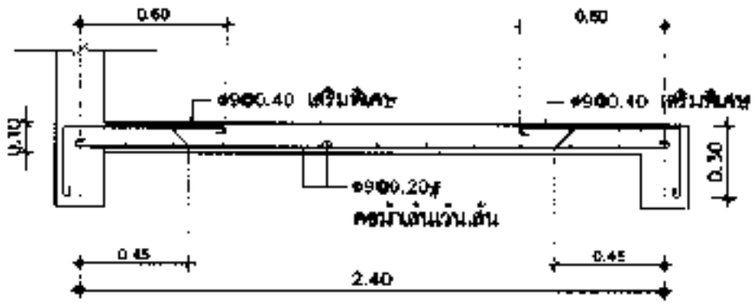

S1 (ด้านสั้น)

มาตราส่วน 1 :25

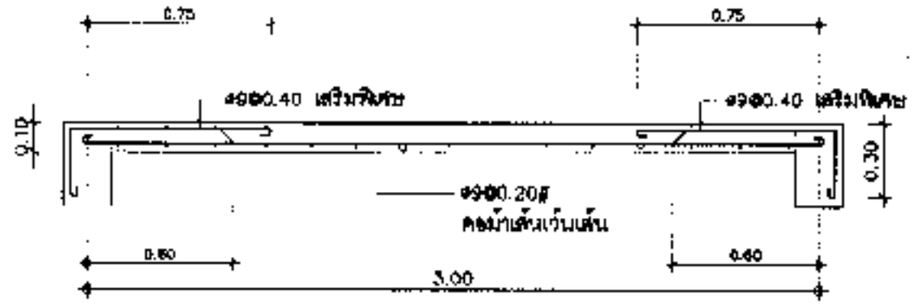

S1 (ด้านยาว)

มาตราส่วน 1 :25

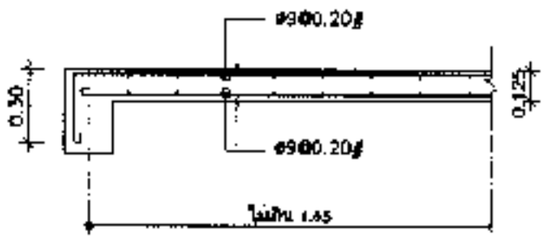

SR (ด้านสั้น)

มาตราส่วน 1 :25

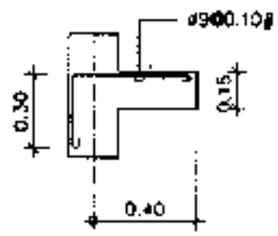

SX

มาตราส่วน 1 :25

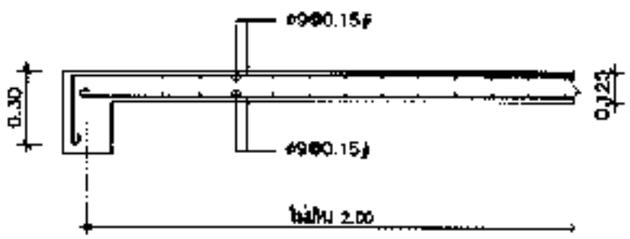

S2 (ด้านสั้น)

มาตราส่วน 1 :25

โครงการเชื่อมโยงการสอบปฏิบัติ กระทรวงคมนาคม ครบ ๑๐๐ ปี ในปี พ.ศ.๒๕๖๔

ผู้ออกแบบ

กรมโยธาธิการและผังเมือง

แบบ

บ้านวิถีใหม่สำหรับผู้สูงวัย บ้านผู้สูงวัย (ขนาดใหญ่)

สำนักสถาปัตยกรรม

ผู้อำนวยการสำนัก

กลุ่มสถาปัตยกรรม ผู้อำนวยการกลุ่ม

สำนักวิศวกรรมโครงสร้างและงานวิศวกรรม

ผู้อำนวยการสำนัก

วิศวกรรม	วิศวกร
โครงสร้าง	วิศวกร
วิศวกรรม	วิศวกร
สุขาภิบาล	วิศวกร
วิศวกรรม	วิศวกร
ไฟฟ้า	วิศวกร
วิศวกรรม	วิศวกร
เครื่องกล	วิศวกร

(นายศรัทธา เปี่ยมกมล)

ผู้ตรวจราชการกรม วิศวกรโยธาเชี่ยวชาญด้านวิศวกรรมโครงสร้าง

กรมโยธาฯ

(นายศรัทธา เปี่ยมกมล)

ผู้อำนวยการกลุ่มวิศวกรรมโครงสร้าง

แสดงแบบ

แบบขยายพื้น S1, S2, SR, SX

มาตราส่วน 1 : 25

วัน/เดือน/ปี 29 กันยายน 2565

เลขที่แบบ STD-S-65023

S-11 | 14

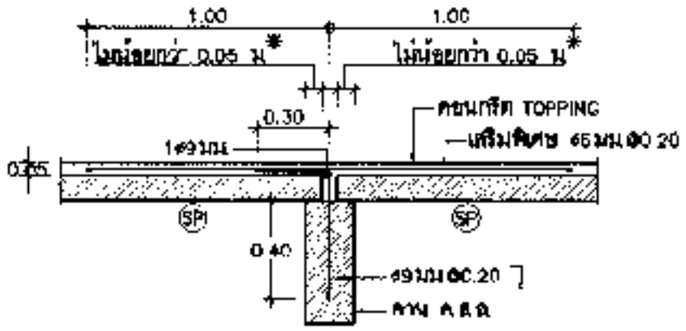

ลักษณะการวางพื้น (SP) ภายใน

มาตราส่วน 1 : 25

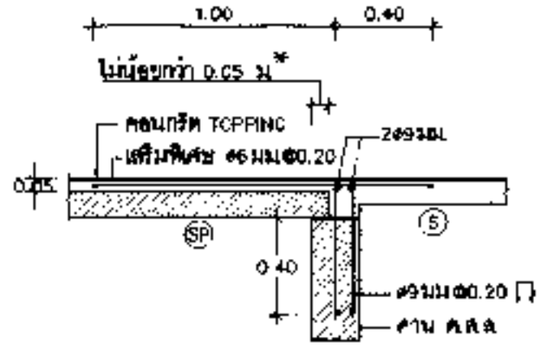

ลักษณะการวางพื้น (SP) บริเวณพื้น (S)

มาตราส่วน 1 : 25

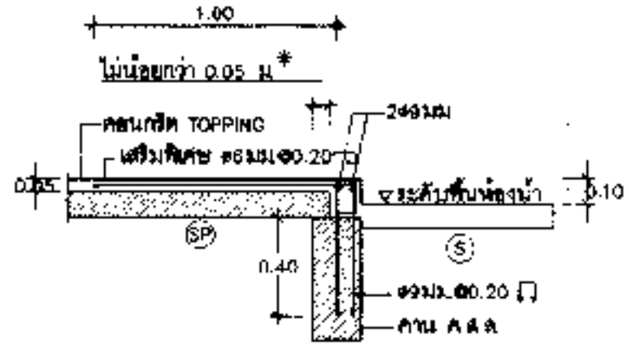

ลักษณะการวางพื้น (SP) บริเวณพื้นห้องน้ำ

มาตราส่วน 1 : 25

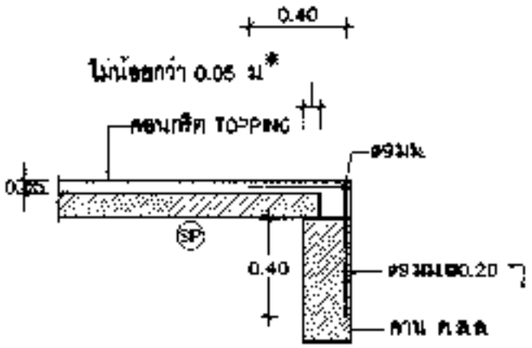

ลักษณะการวางพื้น (SP) บริเวณคานริม

มาตราส่วน 1 : 25

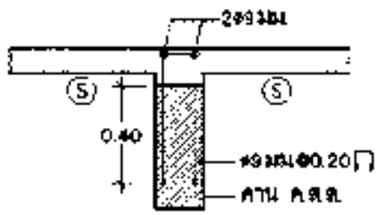

ลักษณะพื้น (S) ระดับสูงกว่าหลังคาน

มาตราส่วน 1 : 25

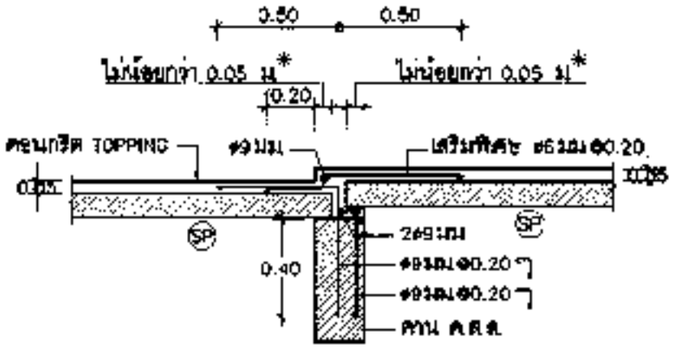

กรณีมีระดับพื้นสำเร็จต่างระดับกัน

มาตราส่วน 1 : 25

หมายเหตุ

* หรือเป็นไปตามข้อกำหนดการวางพื้นสำเร็จรูป ของผู้ผลิตโดยต้องไม่น้อยกว่า 0.05 ม.

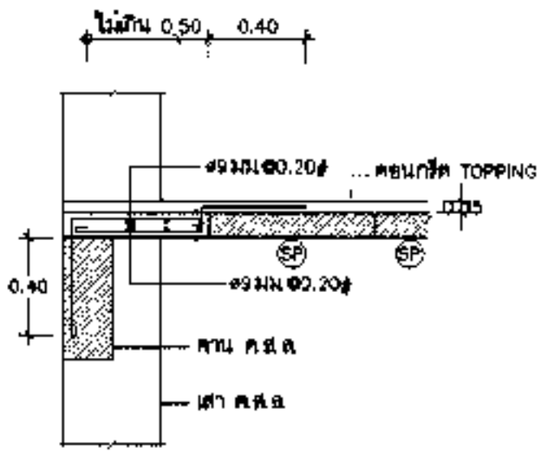

ลักษณะการหล่อพื้นเสริมกรณีเศษช่องว่างที่คานริม

มาตราส่วน 1 : 25

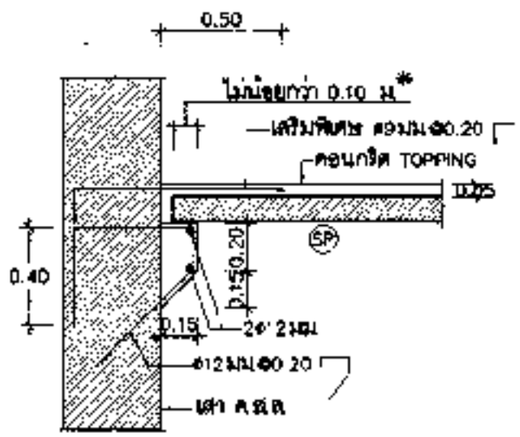

ลักษณะการวางพื้น (SP) บริเวณเสาหรือคานที่ไม่มีที่รองรับ

มาตราส่วน 1 : 25

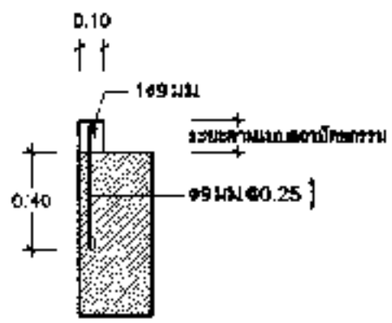

ขยายยกขอบคาน

มาตราส่วน 1 : 25

โครงการเนื่องในโอกาสการพระราชพิธีฉลองพระชนมายุครบ ๖๖ ปี ในปีพุทธศักราช ๒๕๖๕

ผู้ออกแบบ

กรมโยธาธิการและผังเมือง

แบบ

บ้านวิสัยใหม่สำหรับผู้สูงวัย บ้านผู้สูงวัย (ขนาดใหญ่)

สำนักสถาปัตยกรรม

ผู้อำนวยการสำนัก

สถาปนิกอาวุโส

สถาปนิก

สำนักวิศวกรรมโครงสร้างและงานระบบ

ผู้อำนวยการสำนัก

วิศวกรรม

โครงสร้าง

วิศวกรรม

สุขาภิบาล

วิศวกรรม

ไฟฟ้า

วิศวกรรม

เครื่องกล

(นายสุทัศน์ เกียงพราว)
ผู้อำนวยการกอง ฝ่ายการวางผังและสถาปัตยกรรม

อนุมัติ

(นายพงษ์ศักดิ์ ศรีสุวรรณ)
ผู้อำนวยการกรมโยธาธิการและผังเมือง

แบบแปลน

รายละเอียดการวางพื้นสำเร็จรูป

มาตราส่วน 1 : 25

วัน/เดือน/ปี 29 กันยายน 2565

แบบเลขที่ S10-S-65023

S-12 | 14

ระดับชั้น \ เสา	C0	C1
ระดับชะเส ระดับพื้นชั้น 1	—	0.20 × 0.20 4φ12มม. ปลอกเดี่ยว VARIES
คอม่อ ฐานราก	0.20 × 0.20 4φ12มม. ปลอกเดี่ยว@0.10	0.20 × 0.20 4φ12มม. ปลอกเดี่ยว@0.10

ตารางเสาเพื่อต้านทานการสั่นสะเทือนของแผ่นดินไหวบริเวณ 1 และ 2

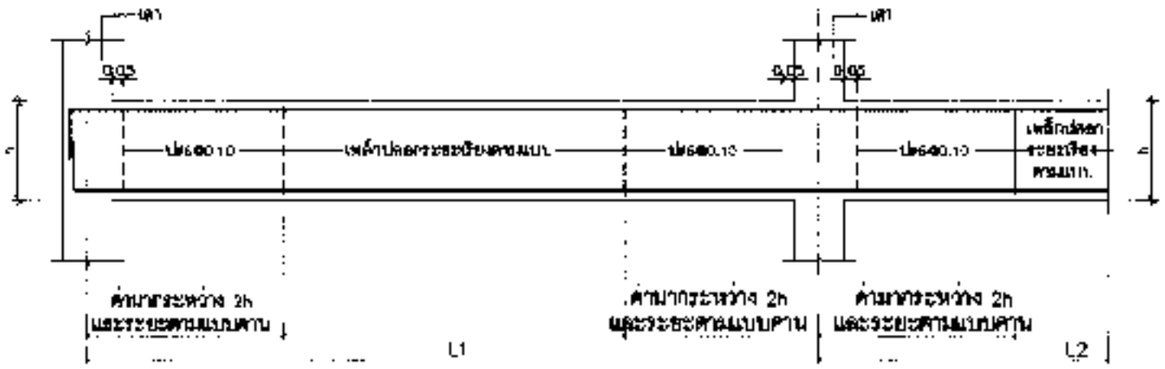

รายละเอียดการเสริมเหล็กระยะเรียงของเหล็กปลอกในคาน (TYP.) เพื่อต้านทานการสั่นสะเทือนของแผ่นดินไหวบริเวณ 1 และ 2

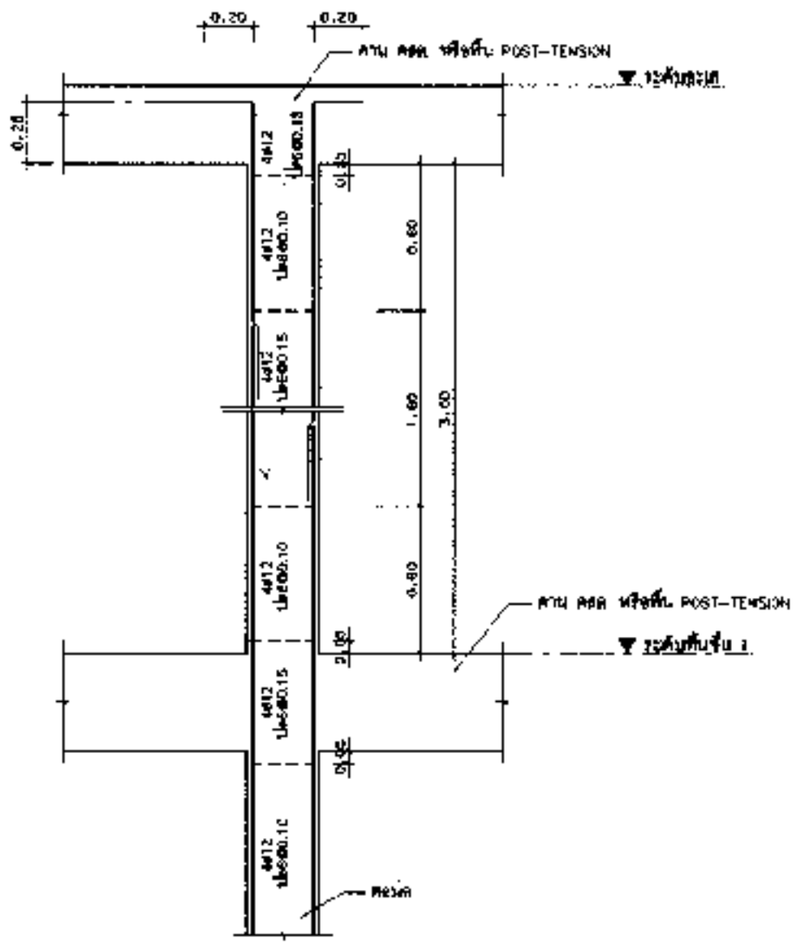

รายละเอียดระยะเรียงของเหล็กในเสา (TYP.) เพื่อต้านทานการสั่นสะเทือนของแผ่นดินไหวบริเวณ 1 และ 2

หมายเหตุ

1. h = ความลึกของคาน
2. แนะนำให้ใช้รายละเอียดการเสริมเหล็กแผ่นที่ S-13 ก่อสร้างในบริเวณ 1 และ 2 เพื่อต้านทานแรงสั่นสะเทือนของแผ่นดินไหว
   - 2.1 บริเวณ 1 ได้แก่ จังหวัดกระบี่ ชุมพร ตรัง นครพนม นครศรีธรรมราช ปังกาศี ประจวบคีรีขันธ์ พิษณุโลก เพชรบุรี เลย สงขลา สตูล สุราษฎร์ธานีและหนองคาย
   - 2.2 บริเวณ 2 ได้แก่ กรุงเทพมหานคร กำแพงเพชร ชัยนาท นครปฐม นครสวรรค์ นนทบุรี ปทุมธานี พระนครศรีอยุธยา พังงา ภูเก็ต ระนอง ราชบุรี สมุทรปราการ สมุทรสงคราม สมุทรสาคร สุพรรณบุรี และอุทัยธานี

โครงการเนื่องในโอกาสการฉลองปีนา กระทรวงมหาดไทย ครบ ๑๑๐ ปี ในปี พ.ศ. ๒๕๕๕

ผู้ออกแบบ

กรมโยธาธิการและผังเมือง

งาน
บ้านวิสัยใหม่สำหรับผู้สูงวัย บ้านผู้สูงวัย (ขนาดใหญ่)

สำนักสถาปัตยกรรม
ผู้อำนวยการสำนัก

สถาปัตยกรรม
สถาปนิก
สถาปนิก

สำนักวิศวกรรมโครงสร้างและงานระบบ
ผู้อำนวยการสำนัก

วิศวกรรม
โครงสร้าง
วิศวกรรม
ดุษฎีบัณฑิต
วิศวกรรม
ไฟฟ้า
วิศวกรรม
เครื่องกล

(นายพิทักษ์ ชัยนาคพร)
ผู้อำนวยการกอง วิศวกรรมโครงสร้างและวัสดุ

อนุมัติ
(นายสมชาย ศิริพูลผล)
อธิบดีกรมโยธาธิการและผังเมือง

แบบแนบ

รายละเอียดการเสริมเหล็กแผ่นที่ S-13 ก่อสร้างในบริเวณ 1 และ 2

มาตราส่วน 1 : 25

วัน/เดือน/ปี 29 กันยายน 2565

เลขที่แบบ STD-S-650/3

S-13 | 14

เสา / ระดับชั้น	C0	C1
ระดับดาดฟ้า	—	0.20 × 0.20, 4-16มม. ปลอกมม.@VARIES
ระดับพื้นชั้น 1		
คอม่อ	0.25 × 0.25, 4-16มม. ปลอกมม.@0.10	0.25 × 0.25, 4-16มม. ปลอกมม.@0.10
ฐานราก		

ตารางแสดงเสาต้านทานการสั่นสะเทือนของแผ่นดินไหวบริเวณ 3

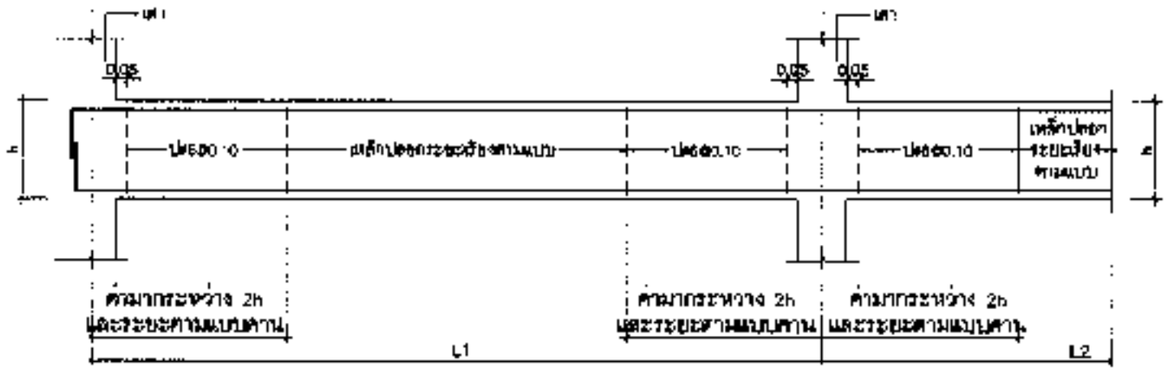

รายละเอียดการเสริมเหล็กระยะเรียงของเหล็กปลอกในคาน (TYP.) เพื่อต้านทานการสั่นสะเทือนของแผ่นดินไหวบริเวณ 3

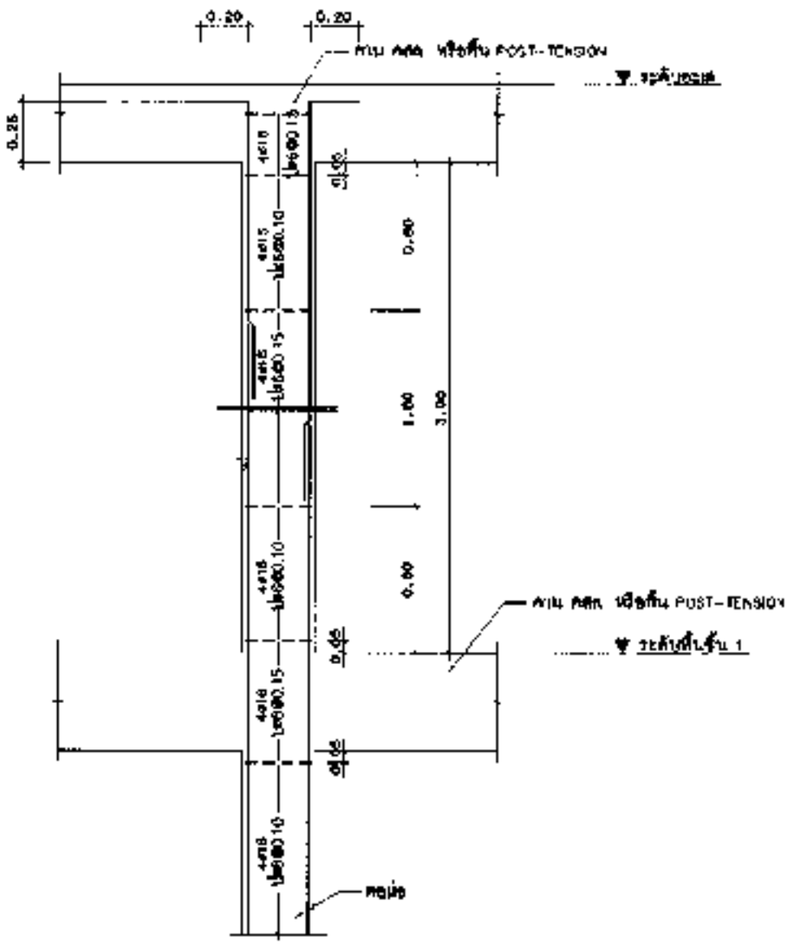

รายละเอียดระยะเรียงของเหล็กในเสา (TYP.) เพื่อต้านทานการสั่นสะเทือนของแผ่นดินไหวบริเวณ 3

หมายเหตุ

1. h = ความลึกของคาน
2. ให้ขยายหน้าตัดคาน B1, B5, B6, B6X เป็น 0.15x0.40 เมตร
3. แนะนำใส่ไร้รายละเอียดการเสริมเหล็กแผ่นที่ S-14 ก่อสร้างในบริเวณ 3 เพื่อต้านทานแรงสั่นสะเทือนของแผ่นดินไหว ได้แก่ จังหวัดกาญจนบุรี เชียงราย เชียงใหม่ ตาก น่าน พะเยา แพร่ แม่ฮ่องสอน ลำปาง ลำพูน สุโขทัย และอุตรดิตถ์

โครงการเมืองใหม่โลกาภิวัตน์ กรมทรัพยากรไทย ครบ ๑๑๐ ปี ในปี พ.ศ. ๒๕๕๔

ผู้ออกแบบ

กรมโยธาธิการและผังเมือง

แบบ
บ้านวิถีใหม่สำหรับผู้สูงวัย
บ้านผู้สูงวัย (ขนาดใหญ่)

ผู้อำนวยการสำนัก

ผู้อำนวยการกอง

ผู้อำนวยการส่วน

ผู้อำนวยการส่วน

วิศวกรรม	วิศวกร
โครงสร้าง	วิศวกร
วิศวกรรม	วิศวกร
สุขาภิบาล	วิศวกร
วิศวกรรม	วิศวกร
ไฟฟ้า	วิศวกร
วิศวกรรม	วิศวกร
เครื่องกล	วิศวกร

สถาปนิกผู้ควบคุมงาน

อนุมัติ

(นายพูนศักดิ์ เชี่ยวเลิศ)
ผู้อำนวยการกรมโยธาธิการและผังเมือง

เลขที่แบบ

รายละเอียดการเสริมเหล็กในคาน (TYP.)
รายละเอียดการเสริมเหล็กในเสา (TYP.)
เพื่อต้านทานการสั่นสะเทือนของแผ่นดินไหวบริเวณ 3

มาตราส่วน 1 : 25

วัน/เดือน/ปี 29 กันยายน 2565

เลขที่แบบ STD-S-65023

S-14 | 14

สารบัญแบบระบบสุขาภิบาล

แผ่นที่	รายการ	เลขที่แบบ
SN-01	สารบัญแบบและสัญญาลักษณ์ประกอบแบบสุขาภิบาล	STD-SN-65021
SN-02	รายการประกอบแบบ (แผ่นที่ 1/2)	STD-SN-65021
SN-03	รายการประกอบแบบ (แผ่นที่ 2/2)	STD-SN-65021
SN-04	แปลนระบบสุขาภิบาลพื้น	STD-SN-65021
SN-05	แปลนและไอโซเมตริกระบบสุขาภิบาลห้องน้ำ	STD-SN-65021
SN-06	แบบขยายการติดตั้งท่อและอุปกรณ์ (แผ่นที่ 1/2)	STD-SN-65021
SN-07	แบบขยายการติดตั้งท่อและอุปกรณ์ (แผ่นที่ 2/2)	STD-SN-65021

ชนิดท่อที่ใช้ในการก่อสร้าง

ท่อ	สัญลักษณ์	ชนิดท่อ	ความลาดในแนวนอน	
			ขนาดท่อ (นิ้ว)	ความลาดชันต่ำ
โสโครก	S.	ท่อ PVC. CLASS 8.5 มาตรฐาน มอก.17	ø2 1/2"หรือน้อยกว่า	1 : 50
ระบายน้ำทิ้ง	W.	ท่อ PVC. CLASS 8.5 มาตรฐาน มอก.17	3" – 6"	1 : 100
ระบายน้ำเสีย	SW.	ท่อ PVC. CLASS 8.5 มาตรฐาน มอก.17	8" หรือมากกว่า	1 : 200
ระบายอากาศ	V.	ท่อ PVC. CLASS 8.5 มาตรฐาน มอก.17	–	
ประปา	CW.	ท่อ PVC. CLASS 13.5 มาตรฐาน มอก.17	–	

สัญลักษณ์ประกอบแบบระบบสุขาภิบาล

สัญลักษณ์	ความหมาย	สัญลักษณ์	ความหมาย
S	ท่อระบายน้ำโสโครก		ประตูน้ำ GATE VALVE
W	ท่อระบายน้ำเสีย	M	มาตรวัดน้ำ
V	ท่อระบายอากาศ		ลูกลอย
CW	ท่อน้ำประปา		ประตูน้ำกันน้ำย้อนกลับ
K	ท่อระบายน้ำจากครัว		ข้อต่ออ่อนชนิดยางสังเคราะห์ (ใช้กับงานระบายน้ำ)
SW	ท่อระบายน้ำเสียภายนอกอาคาร		ข้อต่ออ่อนชนิดยางสังเคราะห์ใช้กับท่อแรงดัน (TWIN SPHERE)
	ทิศทางความลาดตามลูกศร		ข้อต่อลด
	ท่องอขึ้น	DC	ถังดับเพลิงชนิดเคมีแห้ง ABC (6A–20B) มอก. 332 (15 lbs)
	ท่องอลง	WP.	เครื่องสูบน้ำประปา (WATER PUMP)
	ข้องอ 90 องศา	BP.	เครื่องสูบน้ำเพิ่มแรงดัน (BOOSTER PUMP)
	ข้อโค้ง 90 องศา	C.	ก๊อกน้ำ , ก๊อกสนาม
	ข้องอ 45 องศา	SH.	ฝักบัว
	สามทางที	HB.	สายฉีดชำระ
	สามทางทีวาย	WC.	ส้วมชนิด FLUSH TANK
FD.	รูระบายน้ำทิ้งที่พื้น	LAV.	อ่างล้างหน้า
FCO.	จุกเปิดล้างท่อบนพื้น	SINK.	อ่างซักล้าง
AVC.	ฝาปิดท่อระบายอากาศ		บ่อพักท่อระบายน้ำฝนฝาปิด คสล.
AVC.	ฝาปิดท่อระบายอากาศเหล็กหล่อ ชนิดออกด้านข้าง	PVC.	ท่อ พีวีซี (POLYVINYL CHLORIDE)

โครงการเนื่องในโอกาสการสถาปนากระทรวงมหาดไทย ครบ ๑๓๐ ปี ในปี พ.ศ.๒๕๖๕

ผู้ออกแบบ

กรมโยธาธิการและผังเมือง

แบบ
บ้านวิถีใหม่สำหรับผู้สูงวัย
บ้านผู้สูงวัย (ขนาดใหญ่)

สำนักสถาปัตยกรรม
ผู้อำนวยการสำนัก

สถาปัตยกรรม — สถาปนิก — สถาปนิก

สำนักวิศวกรรมโครงสร้างและงานระบบ
ผู้อำนวยการสำนัก

วิศวกรรมโครงสร้าง — วิศวกร — วิศวกร

วิศวกรรมสุขาภิบาล — วิศวกร — วิศวกร

วิศวกรรมไฟฟ้า — วิศวกร — วิศวกร

วิศวกรรมเครื่องกล — วิศวกร — วิศวกร

(นายคชาทิพย์ เสียมกมลา)
ผู้ตรวจราชการกรม รักษาการในตำแหน่งสถาปนิกใหญ่

อนุมัติ
(นายพรพจน์ เพ็ญพาส)
อธิบดีกรมโยธาธิการและผังเมือง

แสดงแบบ
สารบัญแบบ
งานระบบสุขาภิบาล

มาตราส่วน

วัน/เดือน/ปี 2565

เลขที่แบบ STD-SN-65021

SN-01 | 7

รายการประกอบแบบการเดินท่อภายในอาคาร

1. <u>ข้อกำหนดทั่วไป</u>

1.1 ท่อและอุปกรณ์ต่างๆ ที่นำมาใช้ ต้องเป็นของใหม่อยู่ในสภาพสามารถใช้งานได้ดี ไม่เคยนำไปใช้ที่อื่นมาก่อน และจะต้องดำเนินการติดตั้งตามคำแนะนำของบริษัทผู้ผลิตอย่างถูกต้อง

1.2 แบบและรายการที่แสดงไว้ เป็นเพียงแนวทางเท่านั้น ในทางปฏิบัติสามารถเสนอวิธีการอื่นที่ดีกว่า โดยไม่ขัดกับแนวทางที่กำหนดไว้ได้ แต่ต้องได้รับความเห็นชอบจากผู้ว่าจ้างเสียก่อน

1.3 สุขภัณฑ์ทุกจุดจะต้องมีการเดินท่อระบบสุขาภิบาลไปถึงในกรณีที่แบบแปลนมิได้แสดงรายละเอียดไว้ ให้ใช้ขนาดท่อและวิธีการปฏิบัติเช่นเดียวกับสุขภัณฑ์ชนิดเดียวกันกับจุดอื่นๆ

1.4 อุปกรณ์อื่นเช่น ประตูน้ำ ข้อต่อ ข้องอ ประตูน้ำกันน้ำย้อนกลับ หรืออื่นๆ ที่จำเป็นต้องใช้ในการติดตั้ง เพื่อให้งานดีขึ้นและถูกต้องตามหลักวิชาการ แม้มิได้ระบุไว้ในแบบ ผู้รับจ้างต้องจัดหาและทำการติดตั้งให้โดยไม่คิดราคาเพิ่ม

1.5 หากมีการประกาศกำหนดเป็นมาตรฐานผลิตภัณฑ์อุตสาหกรรม (มอก.) แล้ว ให้ใช้ผลิตภัณฑ์ที่ได้มาตรฐานผลิตภัณฑ์อุตสาหกรรม (มอก.) นั้นๆ

1.7 วัสดุและอุปกรณ์ที่ต้องได้รับการอนุมัติก่อนดำเนินการติดตั้ง มีดังต่อไปนี้

1.7.1 ท่อและข้อต่อ

1.7.2 ช่องระบายน้ำทิ้งที่พื้น, ช่องทำความสะอาดที่พื้น, ตะแกรงกันผงปิดช่องระบายน้ำฝน

1.7.3 เครื่องสูบน้ำ

1.7.4 อุปกรณ์ระบบบำบัดน้ำเสีย

1.7.5 อุปกรณ์ระบบดับเพลิง

1.7.6 ประตูน้ำต่างๆ

1.8 การเชื่อมต่อท่อประปาและท่อระบายน้ำจากภายนอกเข้ามายังอาคาร

1.8.1 ผู้รับจ้างจะต้องจัดหาและดำเนินการต่อท่อน้ำประปาจากภายนอกเข้ามายังโครงการ ถ้ามิได้ระบุไว้เป็นอย่างอื่น ค่าใช้จ่ายในการจัดหาท่อน้ำประปาและติดตั้งมาตรวัดน้ำ เป็นของผู้รับจ้างทั้งสิ้น (ทั้งนี้ไม่รวมถึงการขยายเขตการใช้น้ำประปา)

1.8.2 ผู้รับจ้างจะต้องดำเนินการต่อท่อระบายน้ำจากอาคารลงสู่ทางระบายน้ำภายนอกหรือทางระบายน้ำสาธารณะ ค่าใช้จ่ายในการขออนุญาต (ถ้ามี) และการต่อเชื่อมประสานท่อ เป็นของผู้รับจ้างทั้งสิ้น

1.9 การรับประกัน

ผู้รับจ้างต้องรับประกันคุณภาพและสมรรถนะของเครื่องจักรและอุปกรณ์ภายในระยะเวลา 1 ปี นับจากวันที่ส่งมอบงานงวดสุดท้าย

2. <u>ท่อและอุปกรณ์ท่อ ประตูน้ำและอุปกรณ์ประกอบ</u>

2.1 การเลือกใช้ท่อประเภทใด ให้ปฏิบัติตามรายการ

2.2 GATE VALVE หรือ BALL VALVE ใช้กับงานระบบท่อประปา ต้องไม่น้อยกว่า CLASS 125

2.3 ประตูน้ำกันน้ำย้อนกลับ (CHECK VALVE) ใช้กับงานระบบท่อประปา ต้องไม่น้อยกว่า CLASS 125

2.4 ก่อนต่อท่อแยกเข้าสุขภัณฑ์ ส้วมชนิดหม้อน้ำ อ่างล้างมือ สายฉีดชำระ อ่างล้างจาน ให้ติดตั้ง STOP VALVE ทุกจุดด้วย

3. <u>การติดตั้ง การวางท่อ และการต่อท่อภายในอาคาร</u>

3.1 การวางท่อ

3.1.1 การติดตั้งการวางและต่อท่อทุกชนิด จะต้องทำโดยไม่ให้เกิดความเครียดขึ้นกับท่อ หรือทำให้ความมั่นคงแข็งแรงของอาคาร หรือส่วนหนึ่งส่วนใดของอาคารลดลง การติดตั้งการวางและการต่อท่อทุกชนิดควรจะกระทำให้สามารถซ่อมแซมหรือเปลี่ยนได้โดยสะดวก

3.1.2 ท่อที่ติดตั้งในแนวดิ่งหรือแนวราบ จะต้องยึดหรือรัดท่อหรือแขวนท่อในระยะที่สามารถยึดหรือรัดท่อให้อยู่ในแนวหรือระดับที่ต้องการได้โดยตลอด

3.1.3 การวางท่อใต้พื้นชั้นล่าง ให้ยึดแขวนท่อเข้ากับพื้นชั้นล่าง

3.1.4 เมื่อเลิกหรือหยุดงานทุกครั้ง ผู้รับจ้างต้องอุดหรือปิดปลายสุดของท่อและอุปกรณ์ไว้ให้มิดชิด เพื่อป้องกันผง เศษขยะ ดินหรือสัตว์และอื่นๆเข้าไปในท่อ

3.1.5 ตำแหน่งที่มีการเปลี่ยนแปลงขนาดของท่อ ให้ใช้ข้อต่อลดเท่านั้น

โครงการเนื่องในโอกาสการสถาปนากระทรวงมหาดไทย ครบ ๑๓๐ ปี ในปี พ.ศ.๒๕๖๕

ผู้ออกแบบ

กรมโยธาธิการและผังเมือง

แบบ
บ้านวิถีใหม่สำหรับผู้สูงวัย
บ้านผู้สูงวัย (ขนาดใหญ่)

สำนักสถาปัตยกรรม
ผู้อำนวยการสำนัก

สถาปัตยกรรม — สถาปนิก — สถาปนิก

สำนักวิศวกรรมโครงสร้างและงานระบบ
ผู้อำนวยการสำนัก

วิศวกรรมโครงสร้าง — วิศวกร — วิศวกร

วิศวกรรมสุขาภิบาล — วิศวกร — วิศวกร

วิศวกรรมไฟฟ้า — วิศวกร — วิศวกร

วิศวกรรมเครื่องกล — วิศวกร — วิศวกร

(นายศราทิพย์ เสียมกมลา)
ผู้ตรวจราชการกรม รักษาการในตำแหน่งสถาปนิกใหญ่

อนุมัติ
(นายพรพจน์ เพ็ญพาส)
อธิบดีกรมโยธาธิการและผังเมือง

แสดงแบบ
รายการประกอบแบบ
(แผ่นที่ 1/1)

มาตราส่วน

วัน/เดือน/ปี 2565

เลขที่แบบ STD-SN-65021

SN-02 | 7

3.1.6 ตำแหน่งที่มีการเปลี่ยนแปลงทิศทางของท่อ ให้ใช้อุปกรณ์ข้อต่อเท่านั้น โดยท่อโสโครก ท่อระบายน้ำทิ้ง ให้ใช้เฉพาะข้อต่อชนิดสามทางวาย หรือสามทางทีวาย แต่ห้ามใช้ข้อต่อสามทางฉากโดยเด็ดขาด

3.1.7 การติดตั้งประตูน้ำกับท่อที่เดินใต้ดินนั้น ก้านวาล์วจะต้องอยู่เหนือระดับดิน หรือติดตั้งใน VALVE BOX

3.2 อุปกรณ์แขวนท่อและรองรับท่อ

ที่แขวนท่อ (HANGER) และที่รองรับท่อ (SUPPORTS) ให้ใช้ผลิตภัณฑ์สำเร็จรูปที่มีการป้องกันสนิมได้

4. <u>งานวางท่อระบบระบายน้ำนอกอาคาร</u>

4.1 การเตรียมพื้นที่ ผู้รับจ้างจะต้องเตรียมพื้นที่ในส่วนที่จะทำการก่อสร้างวางท่อ บ่อพักให้เป็นที่เรียบร้อยก่อนดำเนินการก่อสร้าง การดำเนินงานหากจำเป็นต้องมีการประสานงาน การขออนุญาตกับหน่วยงานที่เกี่ยวข้อง การรื้อถอน โยกย้าย สิ่งกีดขวางและการซ่อมกลับให้เหมือนเดิม ค่าใช้จ่ายในการดำเนินงานทั้งหมดเป็นของผู้รับจ้าง การดำเนินงานในการรื้อถอนโยกย้ายสิ่งกีดขวางต่างๆ ผู้รับจ้างจะต้องปฏิบัติด้วยความระมัดระวังมิให้เกิดความเสียหายกับส่วนอื่นที่เกี่ยวข้องสัมพันธ์กัน หรือเป็นการล่อแหลมที่จะก่อให้เกิดอุบัติเหตุ ผู้รับจ้างจะต้องปฏิบัติงานให้เป็นที่เรียบร้อย และไม่เป็นอุปสรรคต่อผู้สัญจร

ทั้งนี้ก่อนดำเนินการก่อสร้างผู้รับจ้างต้องตรวจสอบระดับและตำแหน่งของจุดเชื่อมต่อทั้งภายในและภายนอกโครงการก่อนว่าสามารถเชื่อมต่อกันได้

4.2 การขุดคูวางท่อ

4.2.1 การขุดคูวางท่อ ให้ขุดเป็นคูเปิด ความกว้าง ตามขนาดของท่อและอุปกรณ์ ความลึกของคูให้ลึกกว่าระดับก้นท่อไม่น้อยกว่า 10 ซม. พื้นร่องดินให้กระทุ้งแน่น และปรับเรียบสม่ำเสมอ มีความลาดตามระดับความลาดของท่อที่กำหนดและรองพื้นด้วยทรายชุ่มน้ำอัดแน่น

4.3 การวางท่อ

4.3.1 ท่อที่นำมาใช้ก่อสร้างวางท่อ จะต้องเป็นท่อใหม่ไม่แตกร้าวหรือชำรุดเสียหาย เมื่อก่อสร้างวางท่อเสร็จในแต่ละครั้งจะต้องทำความสะอาดผิวภายในท่อให้เรียบร้อยก่อนที่จะทำการเชื่อมต่อท่อ

4.4 การถมกลบท่อ

4.4.1 ท่อที่จะถมกลบจะต้องผ่านการตรวจสอบว่าถูกต้อง เป็นไปตามข้อกำหนดจึงจะทำการถมกลบท่อส่วนนั้นได้

4.4.2 ในการถมกลบผู้รับจ้างจะต้องอัดหรือกระทุ้งดินให้แน่น การปฏิบัติงานจะต้องระมัดระวังมิให้เกิดอันตรายกับท่อที่วางไว้แล้ว

4.4.3 วัสดุที่ใช้ในการถมกลบ ให้ใช้วัสดุที่ได้จากการขุดร่องดิน ซึ่งเป็นดินหรือทราย ห้ามกลบด้วยหินหรืออิฐหรือวัสดุอื่นใดที่มีลักษณะคล้ายคลึงกัน

4.4.4 วัสดุที่เหลือจากการถมกลบท่อจะต้องทำการขนย้ายไปจากบริเวณก่อสร้าง ห้ามกองทิ้งไว้เป็นที่กีดขวางทางสัญจร

4.4.5 เมื่อถมกลบท่อเสร็จเรียบร้อยแล้ว ให้ผู้รับจ้างดำเนินการซ่อมกลับในส่วนที่ได้ทุบทำลาย รื้อโยกย้าย (เช่น ผิวจราจร เสาไฟฟ้า สายเคเบิ้ล ท่อประปา ทางเท้า ฯลฯ) ให้เรียบร้อยเหมือนเดิมทุกประการ หรือรีบดำเนินการก่อสร้างตามรายละเอียดที่กำหนดไว้ในแบบให้เรียบร้อยโดยเร็ว

5. <u>การทดสอบและการทำความสะอาดระบบท่อ</u>

เมื่อทำการติดตั้งระบบต่างๆ เป็นที่เรียบร้อยแล้ว จะต้องทำการทดสอบระบบต่างๆ ก่อนการส่งงาน ในการทดสอบจะต้องแจ้งให้ผู้ว่าจ้างตรวจสอบด้วย อุปกรณ์และค่าใช้จ่ายต่างๆ ในการทดสอบ ผู้รับจ้างจะต้องจัดหาและดำเนินการเองทั้งหมด

5.1 ระบบประปา การทดสอบจะต้องทดสอบเมื่อเดินท่อแล้วเสร็จก่อนก่อผนังหรือมีวัสดุปิดทับ ให้สามารถรับความดันจากเครื่องสูบน้ำเพิ่มแรงดัน เป็นเวลาไม่น้อยกว่า 2 ชม. หากความดันไม่ลดและไม่มีรอยรั่วซึม จึงถือว่าใช้ได้

5.2 ระบบระบายน้ำทิ้ง น้ำโสโครก สามารถทำการทดสอบได้โดยใช้น้ำ ให้ปิดช่องทิ้งหลายของส่วนที่ต้องการทดสอบให้แน่น ยกเว้นช่องที่อยู่ระดับสูงสุดแล้วเติมน้ำล้นออกทางนี้ แต่ละส่วนของท่อจะต้องได้รับการทดสอบภายใต้ความดันไม่ต่ำกว่าความดันน้ำ 3 ม. แล้วกักน้ำไว้เป็นเวลาไม่น้อยกว่า 2 ชม. โดยที่น้ำไม่ซึมหรือรั่วจึงถือว่าใช้ได้

5.3 การทำความสะอาดถังเก็บน้ำและระบบท่อประปา ทำความสะอาดภายในถังเก็บน้ำและระบบท่อประปาด้วยน้ำสำหรับบริโภคจนสะอาด

5.4 เมื่อก่อสร้างเรียบร้อยแล้วให้ทดสอบการใช้งานอีกครั้ง ตรวจสอบการรั่วซึมของระบบทั้งหมด หากพบให้แก้ไขจนกว่าจะเรียบร้อยจึงถือว่าใช้ได้

โครงการเนื่องในโอกาสการสถาปนากระทรวงมหาดไทย ครบ ๑๓๐ ปี ในปี พ.ศ.๒๕๖๕

ผู้ออกแบบ

กรมโยธาธิการและผังเมือง

แบบ

บ้านวิถีใหม่สำหรับผู้สูงวัย
บ้านผู้สูงวัย (ขนาดใหญ่)

สำนักสถาปัตยกรรม

ผู้อำนวยการสำนัก

สถาปัตยกรรม — สถาปนิก — สถาปนิก

สำนักวิศวกรรมโครงสร้างและงานระบบ

ผู้อำนวยการสำนัก

วิศวกรรมโครงสร้าง — วิศวกร — วิศวกร

วิศวกรรมสุขาภิบาล — วิศวกร — วิศวกร

วิศวกรรมไฟฟ้า — วิศวกร — วิศวกร

วิศวกรรมเครื่องกล — วิศวกร — วิศวกร

(นายคชาทิพย์ เอี่ยมกมลา)
ผู้ตรวจราชการกรม รักษาการในตำแหน่งสถาปนิกใหญ่

อนุมัติ

(นายพรพจน์ เพ็ญพาส)
อธิบดีกรมโยธาธิการและผังเมือง

แสดงแบบ

รายการประกอบแบบ
(แผ่นที่ 2/2)

มาตราส่วน

วัน/เดือน/ปี 2565

เลขที่แบบ STD-SN-65021

SN-03 | 7

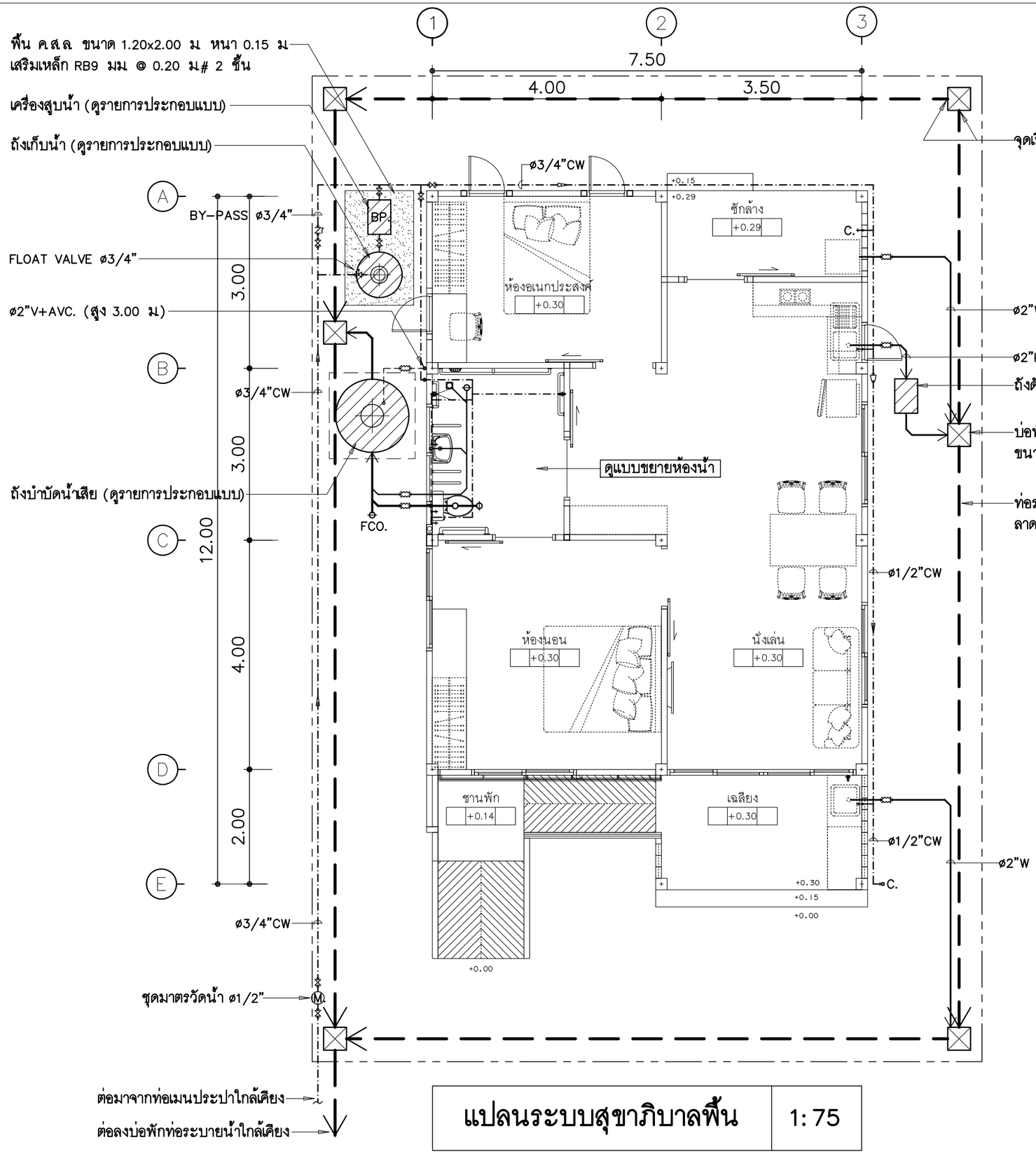

ถังดักไขมัน

ถังดักไขมันสำเร็จรูป ชนิดฝังดิน (จำนวน 1 ถัง)
ปริมาตรไม่น้อยกว่า 30 ลิตร
ผลิตภัณฑ์ DOS, BIOTECH, PP, WATER TREAT
หรือเทียบเท่า
(การติดตั้งเป็นไปตามมาตรฐานผู้ผลิต)

ถังเก็บน้ำ

ถังเก็บน้ำสำเร็จรูป ชนิดวางบนพื้น
ขนาดจุถังละ 1 ลบ.ม (จำนวน 1 ถัง)
ตามมาตรฐาน มอก.1379
ผลิตภัณฑ์ DOS, BIOTECH, PP, WATER TREAT
หรือเทียบเท่า
(การติดตั้งเป็นไปตามมาตรฐานผู้ผลิต)

แปลนระบบสุขาภิบาลพื้น | 1:75

โครงการเนื่องในโอกาสการสถาปนากระทรวงมหาดไทย ครบ ๑๓๐ ปี ในปี พ.ศ.๒๕๖๕

ผู้ออกแบบ

กรมโยธาธิการและผังเมือง

แบบ
บ้านวิถีใหม่สำหรับผู้สูงวัย
บ้านผู้สูงวัย (ขนาดใหญ่)

สำนักสถาปัตยกรรม
ผู้อำนวยการสำนัก

สถาปัตยกรรม
สถาปนิก
สถาปนิก

สำนักวิศวกรรมโครงสร้างและงานระบบ
ผู้อำนวยการสำนัก

วิศวกรรมโครงสร้าง
วิศวกร
วิศวกร

วิศวกรรมสุขาภิบาล
วิศวกร
วิศวกร

วิศวกรรมไฟฟ้า
วิศวกร
วิศวกร

วิศวกรรมเครื่องกล
วิศวกร
วิศวกร

(นายศรายิทพย์ เสียมกมลา)
ผู้ตรวจราชการกรม รักษาการในตำแหน่งสถาปนิกใหญ่

อนุมัติ
(นายพรพจน์ เพ็ญพาส)
อธิบดีกรมโยธาธิการและผังเมือง

แสดงแบบ
แปลนระบบสุขาภิบาลพื้น

มาตราส่วน	1:75
วัน/เดือน/ปี	2565
เลขที่แบบ	STD-SN-65021
SN-04	7

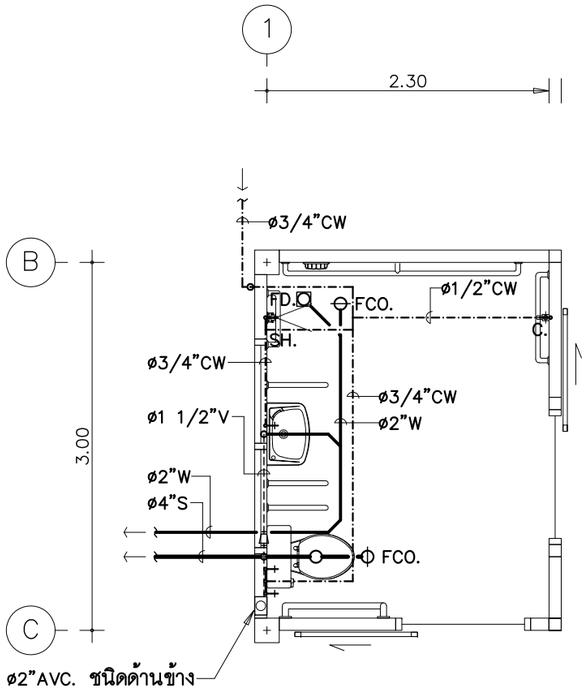

แปลนระบบสุขาภิบาลห้องน้ำ | 1:50

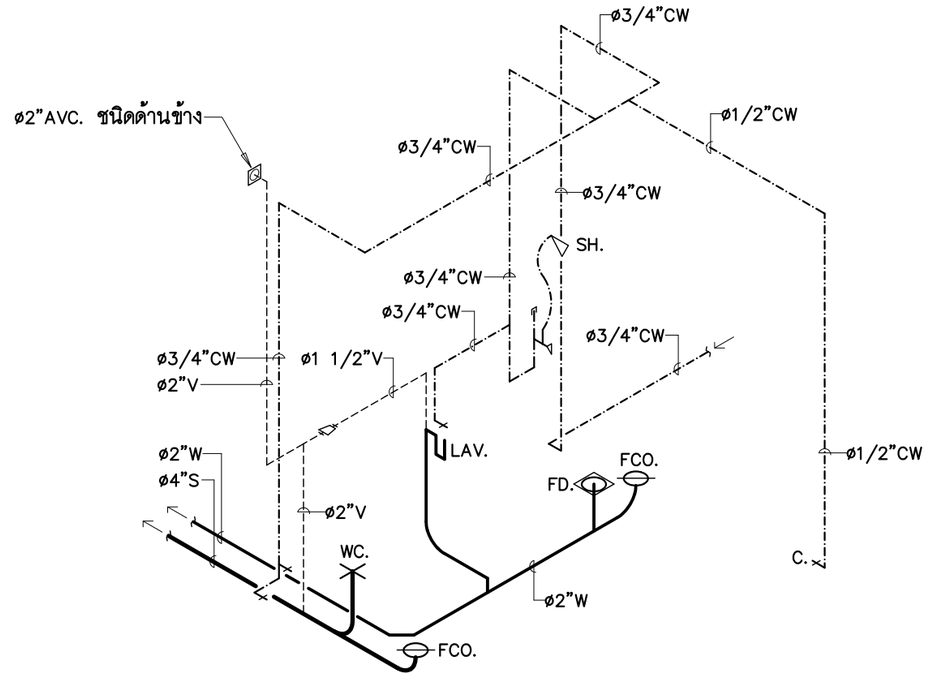

ไอโซเมตริกระบบสุขาภิบาลห้องน้ำ

ขนาดท่อย่อยที่ต่อเข้าสุขภัณฑ์

สุขภัณฑ์	สัญลักษณ์	ขนาดท่อ (นิ้ว)			
		CW.	S.	V.	W.
โถส้วม (FT.)	WC.	3/4	4	2	–
อ่างล้างหน้า	LAV.	3/4	–	1 1/2	2
ฝักบัว	SH.	3/4	–	–	–
ก๊อกน้ำ	C.	1/2	–	–	–
อ่างล้าง	SINK.	3/4	–	–	2
ช่องระบายน้ำทิ้งที่พื้น	FD.	–	–	–	2

ถังบำบัดน้ำเสีย

ถังบำบัดน้ำเสียสำเร็จรูป ชนิดเกระ–กรอง ไร้อากาศ (จำนวน 1 ถัง)
ปริมาตรส่วนเกรอะไม่น้อยกว่า 1.0 ลบ.ม
ปริมาตรรวมไม่น้อยกว่า 1.3 ลบ.ม
ผลิตภัณฑ์ PP รุ่น EC–5E
หรือ DOS รุ่น DC–1.6Q
หรือ BIOTECH รุ่น BT–1200
หรือ WATER TREAT รุ่น WT–TAF–1.2Q (FRD) หรือเทียบเท่า
(การติดตั้งเป็นไปตามมาตรฐานผู้ผลิต)

เครื่องสูบน้ำ

เครื่องสูบน้ำเพิ่มแรงดัน (BP.) ชนิด HOME PUMP
ประกอบสำเร็จจากโรงงาน พร้อมถังแรงดัน
การทำงานเป็นแบบอัตโนมัติ ควบคุมการทำงานด้วย PRESSURE SWITCH
ขนาด 200 watts
ผลิตภัณฑ์ MITSUBISHI รุ่น WP–255
หรือ HITACHI รุ่น WT–P250XX
หรือ FUJIKA รุ่น FCP–250 หรือเทียบเท่า
(การติดตั้งเป็นไปตามมาตรฐานผู้ผลิต)

โครงการเนื่องในโอกาสการสถาปนากระทรวงมหาดไทย ครบ ๑๓๐ ปี ในปี พ.ศ.๒๕๖๕

ผู้ออกแบบ
กรมโยธาธิการและผังเมือง

แบบ
บ้านวิถีใหม่สำหรับผู้สูงวัย
บ้านผู้สูงวัย (ขนาดใหญ่)

สำนักสถาปัตยกรรม
ผู้อำนวยการสำนัก
สถาปัตยกรรม สถาปนิก
สถาปนิก
สำนักวิศวกรรมโครงสร้างและงานระบบ
ผู้อำนวยการสำนัก
วิศวกรรม วิศวกร
โครงสร้าง วิศวกร
วิศวกรรม วิศวกร
สุขาภิบาล วิศวกร
วิศวกรรม วิศวกร
ไฟฟ้า วิศวกร
วิศวกรรม วิศวกร
เครื่องกล วิศวกร

(นายคราทิพย์ เสียมกมลา)
ผู้ตรวจราชการกรม รักษาการในตำแหน่งสถาปนิกใหญ่

อนุมัติ
(นายพรพจน์ เพ็ญพาส)
อธิบดีกรมโยธาธิการและผังเมือง

แสดงแบบ
แปลนและไอโซเมตริก
ระบบสุขาภิบาลห้องน้ำ

มาตราส่วน
วัน/เดือน/ปี 2565
เลขที่แบบ STD–SN–65021

SN–05 | 7

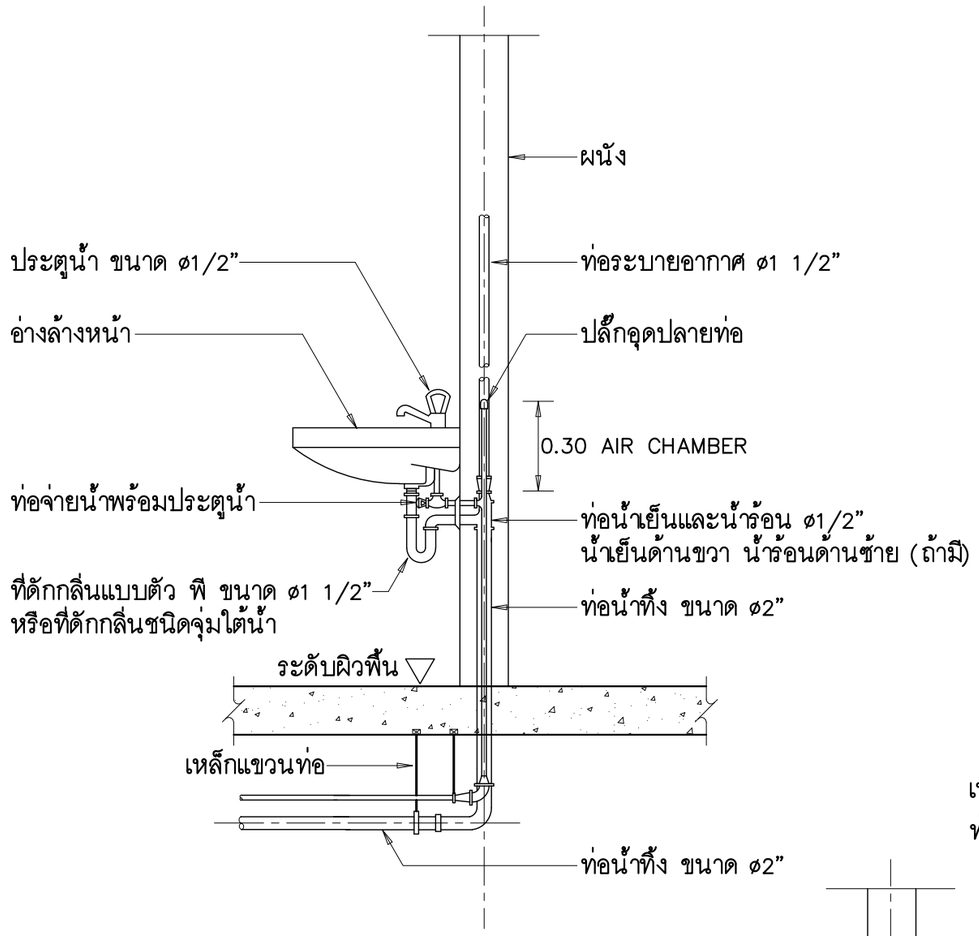

อ่างล้างหน้า (LAV.)

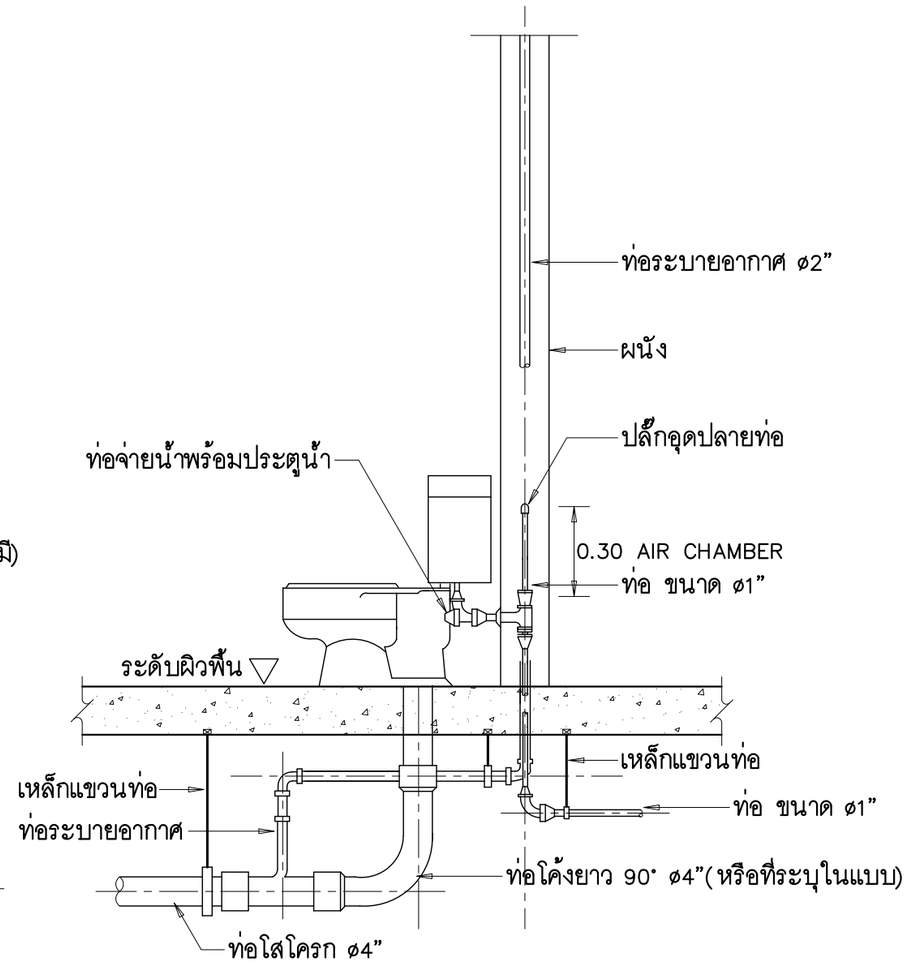

ส้วมชนิดถังน้ำล้าง (FLUSH TANK)

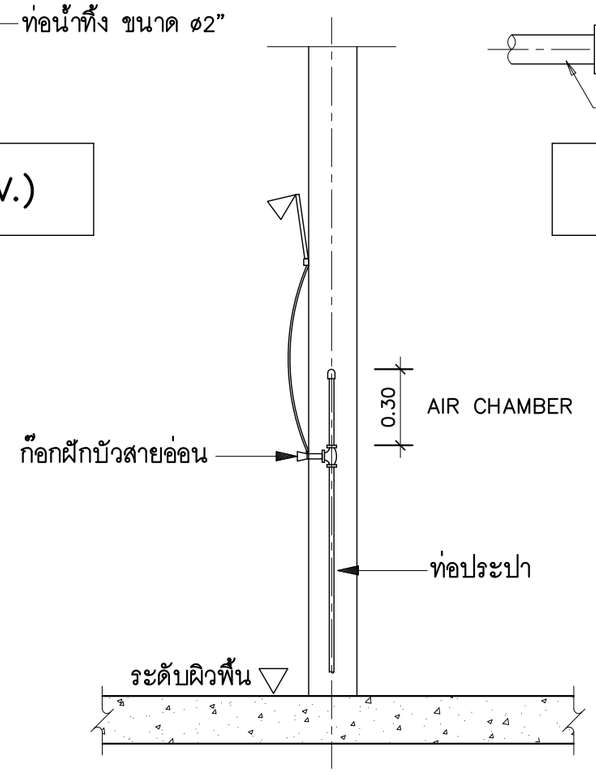

ฝักบัวอาบน้ำ (SH.)

โครงการเนื่องในโอกาสการสถาปนากระทรวงมหาดไทย ครบ ๑๓๐ ปี ในปี พ.ศ.๒๕๖๕

ผู้ออกแบบ

กรมโยธาธิการและผังเมือง

แบบ
บ้านวิถีใหม่สำหรับผู้สูงวัย
บ้านผู้สูงวัย (ขนาดใหญ่)

สำนักสถาปัตยกรรม
ผู้อำนวยการสำนัก

สถาปัตยกรรม — สถาปนิก — สถาปนิก

สำนักวิศวกรรมโครงสร้างและงานระบบ
ผู้อำนวยการสำนัก

วิศวกรรมโครงสร้าง — วิศวกร — วิศวกร

วิศวกรรมสุขาภิบาล — วิศวกร — วิศวกร

วิศวกรรมไฟฟ้า — วิศวกร — วิศวกร

วิศวกรรมเครื่องกล — วิศวกร — วิศวกร

(นายคชาทิพย์ เอี่ยมกมลา)
ผู้ตรวจราชการกรม รักษาการในตำแหน่งสถาปนิกใหญ่

อนุมัติ
(นายพรพจน์ เพ็ญพาส)
อธิบดีกรมโยธาธิการและผังเมือง

แสดงแบบ
แบบขยายการติดตั้งท่อ
และอุปกรณ์ (แผ่นที่ 1/2)

มาตราส่วน

วัน/เดือน/ปี 2565

เลขที่แบบ STD-SN-65021

SN-06 | 7

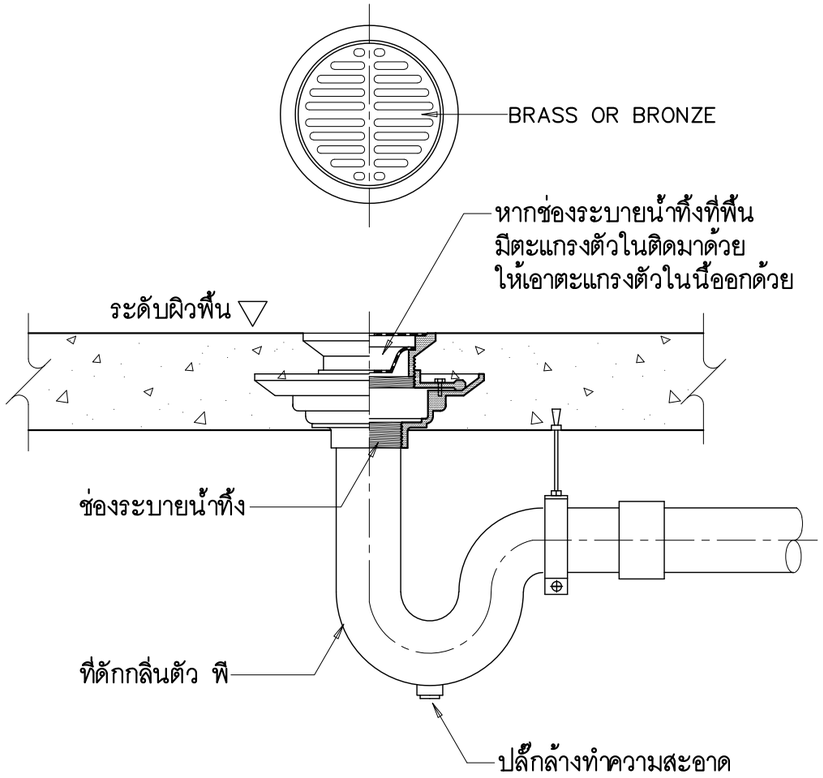

ช่องระบายน้ำทิ้งที่พื้น (FD.)

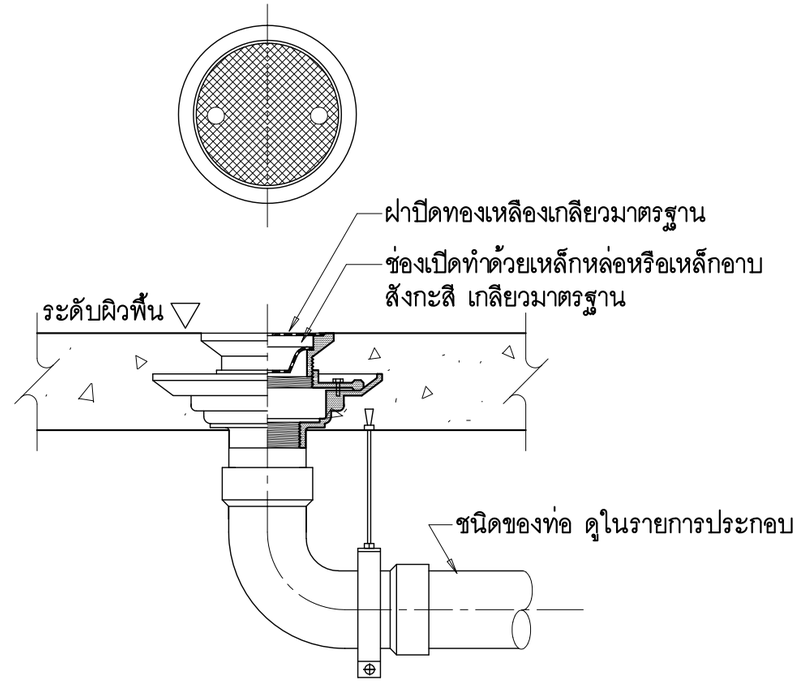

ช่องสำหรับทำความสะอาดท่อที่พื้น (FCO.)

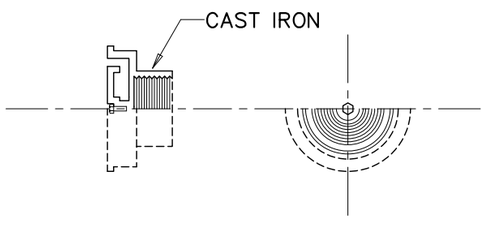

แบบขยายฝาปิดท่อระบาย อากาศชนิดด้านข้าง (AVC.)

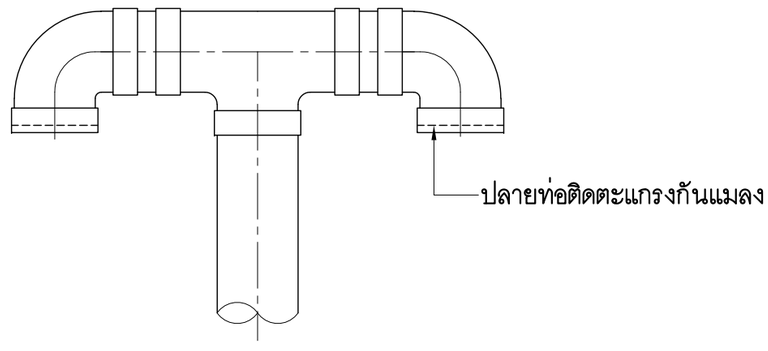

ฝาปิดท่อระบายอากาศชนิดใช้ท่อ และข้อต่อประกอบ (AVC.)

โครงการเนื่องในโอกาสการสถาปนากระทรวงมหาดไทย ครบ ๑๓๐ ปี ในปี พ.ศ.๒๕๖๕

ผู้ออกแบบ

กรมโยธาธิการและผังเมือง

แบบ

บ้านวิถีใหม่สำหรับผู้สูงวัย
บ้านผู้สูงวัย (ขนาดใหญ่)

สำนักสถาปัตยกรรม

ผู้อำนวยการสำนัก

สถาปัตยกรรม — สถาปนิก — สถาปนิก

สำนักวิศวกรรมโครงสร้างและงานระบบ

ผู้อำนวยการสำนัก

วิศวกรรมโครงสร้าง — วิศวกร — วิศวกร

วิศวกรรมสุขาภิบาล — วิศวกร — วิศวกร

วิศวกรรมไฟฟ้า — วิศวกร — วิศวกร

วิศวกรรมเครื่องกล — วิศวกร — วิศวกร

(นายศราทิพย์ เสียมกมลา)
ผู้ตรวจราชการกรม รักษาการในตำแหน่งสถาปนิกใหญ่

อนุมัติ

(นายพรพจน์ เพ็ญพาส)
อธิบดีกรมโยธาธิการและผังเมือง

แสดงแบบ

แบบขยายการติดตั้งท่อ
และอุปกรณ์ (แผ่นที่ 2/2)

มาตราส่วน

วัน/เดือน/ปี 2565

เลขที่แบบ STD-SN-65021

SN-07 | 7

แบบงานระบบไฟฟ้า : แบบบ้านอยู่ดีวิถีใหม่สำหรับผู้สูงวัย
บ้านผู้สูงวัย (ขนาดใหญ่)

สารบัญแบบงานระบบไฟฟ้าและสื่อสาร	
แผ่นที่	แสดงแบบ
EE-01	สารบัญแบบและสัญลักษณ์งานระบบไฟฟ้าและสื่อสาร
EE-02	รายการประกอบแบบงานระบบไฟฟ้าและสื่อสาร
EE-03	รายละเอียดแผงสวิตช์อัตโนมัติ CU, MATV RISER DIAGRAM, DIAGRAM FOR EMERGENCY CALL SYSTEM IN TOILET
EE-04	ผังระบบไฟฟ้าแสงสว่าง, ผังระบบเต้ารับไฟฟ้า, ระบบเต้ารับทีวีและระบบแจ้งเหตุเพลิงไหม้

สัญลักษณ์แบบงานระบบไฟฟ้าและสื่อสาร	
สัญลักษณ์	รายละเอียด
	เซอร์กิตเบรกเกอร์ (Circuit Breaker)
CU	แผงสวิตช์อัตโนมัติ ติดผนังสูงจากพื้น 1.80 เมตร ถึงส่วนบนสุด หรือตามความเหมาะสม
DLG-02	โคมดาวน์ไลท์ (Downlight) ชนิดฝังฝ้า ขนาดเส้นผ่านศูนย์กลางภายนอกไม่น้อยกว่า 140 มม. หลอด LED ขั้ว E-27
	ความสว่างไม่น้อยกว่า 600 ลูเมน ประสิทธิภาพไม่น้อยกว่า 80 ลูเมนต่อวัตต์ แสงคูลไวท์ (Cool White)
	ค่าความถูกต้องของสีไม่น้อยกว่า 80 อายุการใช้งานไม่น้อยกว่า 15,000 ชั่วโมง
DLG-03	โคมดาวน์ไลท์ (Downlight) ชนิดฝังฝ้า ขนาดเส้นผ่านศูนย์กลางภายนอกไม่น้อยกว่า 170 มม. หลอด LED ขั้ว E-27
	ความสว่างไม่น้อยกว่า 800 ลูเมน ประสิทธิภาพไม่น้อยกว่า 80 ลูเมนต่อวัตต์ แสงคูลไวท์ (Cool White)
	ค่าความถูกต้องของสีไม่น้อยกว่า 80 อายุการใช้งานไม่น้อยกว่า 15,000 ชั่วโมง
	โคมไฟติดผนัง ตัวโคมชนิด DIE-CAST ALUMINIUM ไม่น้อยกว่า IP54 หลอด LED ขั้ว E27
	ความสว่างไม่น้อยกว่า 800 ลูเมน ประสิทธิภาพไม่น้อยกว่า 80 ลูเมนต่อวัตต์ แสงวอร์มไวท์ (Warm White)
	ค่าความถูกต้องของสีไม่น้อยกว่า 80 อายุการใช้งานไม่น้อยกว่า 15,000 ชั่วโมง
	พร้อมอุปกรณ์ครบชุด ติดผนังระดับความสูงตามที่ระบุในแบบ หรือตามความเหมาะสม
	โคมไฟแสงสว่างฉุกเฉิน (Emergency Light) หลอด LED พร้อม BATTERY ชนิดแห้งสำรองไฟฟ้าได้ไม่น้อยกว่า 3 ชั่วโมง
	ติดผนังต่ำจากเพดาน 0.20 เมตร หรือตามความเหมาะสม
•	สวิตช์ 1 ทาง 16 แอมป์ 250 โวลต์ ขนาด 3 ช่อง (3 Module) ฝาครอบพลาสติกสีขาวขนาด 3 ช่อง
	ติดฝังผนังสูงจากพื้น 1.20 เมตร หรือตามความเหมาะสม
a,b	2 x สวิตช์ 1 ทาง 16 แอมป์ 250 โวลต์ ขนาด 2x1.5 ช่อง (2x1.5 Module) ฝาครอบพลาสติกสีขาวขนาด 3 ช่อง
	ติดฝังผนังสูงจากพื้น 1.20 เมตร หรือตามความเหมาะสม
a,b,c	3 x สวิตช์ 1 ทาง 16 แอมป์ 250 โวลต์ ขนาด 3x1 ช่อง (3x1 Module) ฝาครอบพลาสติกสีขาวขนาด 3 ช่อง
	ติดฝังผนังสูงจากพื้น 1.20 เมตร หรือตามความเหมาะสม
	สวิตช์ 2 ทาง 16 แอมป์ 250 โวลต์ ขนาด 3 ช่อง (3 Module) ฝาครอบพลาสติกสีขาวขนาด 3 ช่อง
	ติดฝังผนังสูงจากพื้น 1.20 เมตร หรือตามความเหมาะสม

สัญลักษณ์แบบงานระบบไฟฟ้าและสื่อสาร	
สัญลักษณ์	รายละเอียด
	เต้ารับไฟฟ้าเดี่ยมีขาดิน 16 แอมป์ 250 โวลต์ พร้อมฝาครอบพลาสติกสีขาว ติดฝังเรียบผนังต่ำจากเพดาน 0.20 เมตร
	หรือตามความเหมาะสม
	เต้ารับไฟฟ้าคู่มีขาดิน 16 แอมป์ 250 โวลต์ พร้อมฝาครอบพลาสติกสีขาว ติดฝังผนังสูงจากพื้น 0.90 เมตร
	หรือตามความเหมาะสม
wp	เต้ารับไฟฟ้าคู่กันน้ำมีขาดิน 16 แอมป์ 250 โวลต์ พร้อมฝาครอบพลาสติกสีขาว ติดฝังผนังสูงจากพื้น 0.90 เมตร
	หรือตามความเหมาะสม
S	เต้ารับไฟฟ้าคู่มีขาดิน 16 แอมป์ 250 โวลต์ พร้อมสวิตช์ควบคุม ฝาครอบพลาสติกสีขาว ติดฝังผนังสูงจากพื้น 0.90 เมตร
	หรือตามความเหมาะสม
	เต้ารับไฟฟ้าคู่มีขาดิน 16 แอมป์ 250 โวลต์ พร้อมฝาครอบพลาสติกสีขาว ติดตั้งในตู้พลาสติกมีฝาหน้า ขนาด 4 x 6 นิ้ว
	ติดลอยสูงจากพื้น 0.50 เมตร หรือตามความเหมาะสม
	เต้ารับสัญญาณโทรทัศน์ระบบดิจิตอล ฝาครอบพลาสติกสีขาว ติดฝังผนังสูงจากพื้น 0.90 เมตร หรือตามความเหมาะสม
2S	2 WAYS SPLITTER ติดตั้งในกล่องพลาสติก ABS ขนาด 6 x 6 นิ้ว ติดฝังผนังสูงจากพื้น 2.30 เมตร หรือตามความเหมาะสม
	เสารับสัญญาณโทรทัศน์ภาคพื้นดินระบบดิจิตอล (DVB-T2) แบบยากิ-อูดะ (Yagi-Uda Antenna) หรือแบบก้างปลา
	ประเภท PASSIVE ระยะรับสัญญาณไม่น้อยกว่า 80 กิโลเมตร รองรับช่องสัญญาณ DIGITAL TV
	ติดตั้งภายนอกอาคารพร้อมขายึดยาวประมาณ 2.80 เมตร
	อุปกรณ์ขยายสัญญาณโทรทัศน์ดิจิตอล (Digital TV Booster) ขยายสัญญาณย่าน UHF ความถี่ 470-790 MHz
	สัญญาณ OUTPUT สูงสุดไม่น้อยกว่า 105 dB ติดผนังสูงจากพื้น 2.70 เมตร หรือตามความเหมาะสม
J A/C	JUNCTION BOX สำหรับเครื่องปรับอากาศ ติดฝังผนังสูงจากพื้น 0.50 เมตร หรือตามความเหมาะสม
J WH	JUNCTION BOX สำหรับเครื่องทำน้ำอุ่น ติดผนังต่ำจากเพดาน 0.20 เมตร หรือตามความเหมาะสม
J HOOD	JUNCTION BOX สำหรับเครื่องดูดควัน (Hood) ติดผนังต่ำจากเพดาน 0.20 เมตร หรือตามความเหมาะสม
B	กระดิ่ง 2 เสียง ติดผนังต่ำจากเพดาน 0.20 เมตร หรือตามความเหมาะสม
SB	สวิตช์กดกระดิ่ง ติดฝังผนังสูงจากพื้น 1.20 เมตร หรือตามความเหมาะสม
S	PHOTO-ELECTRIC SMOKE DETECTOR (Stand Alone) ติดเพดาน
	วงจรย่อย (Home Run) ; xx/CUxx = หมายเลขวงจร/ชื่อแผง
	หลักดินระบบไฟฟ้าชนิด COPPER BOND ขนาด ø14.20 มม. ยาว 2.40 เมตร
	CORRIDOR LIGHT WITH BUZZER
E	BATHROOM CALL BUTTON WITH PULL CORD
R	CALL RESET BUTTON
12VDC	POWER SUPPLY 12 VDC สำหรับระบบแจ้งเหตุฉุกเฉินในห้องน้ำ
-----	สาย TIEV 1-4C 0.65 Sq.mm.

โครงการเนื่องในโอกาสการสถาปนากระทรวงมหาดไทย ครบ ๑๓๐ ปี ในปี พ.ศ.๒๕๖๕

ผู้ออกแบบ

กรมโยธาธิการและผังเมือง

แบบ
บ้านอยู่ดีวิถีใหม่สำหรับผู้สูงวัย
บ้านผู้สูงวัย (ขนาดใหญ่)

สำนักสถาปัตยกรรม
ผู้อำนวยการสำนัก

สถาปัตยกรรม — สถาปนิก — สถาปนิก

สำนักวิศวกรรมโครงสร้างและงานระบบ
ผู้อำนวยการสำนัก

วิศวกรรมโครงสร้าง — วิศวกร — วิศวกร

วิศวกรรมสุขาภิบาล — วิศวกร — วิศวกร

วิศวกรรมไฟฟ้า — วิศวกร — วิศวกร

วิศวกรรมเครื่องกล — วิศวกร — วิศวกร

(นายคราทิพย์ เสียมกมลา)
ผู้ตรวจราชการกรม รักษาการในตำแหน่งสถาปนิกใหญ่

อนุมัติ

(นายทรพันธ์ เพ็ญพาส)
อธิบดีกรมโยธาธิการและผังเมือง

แสดงแบบ
สารบัญแบบและสัญลักษณ์งานระบบไฟฟ้าและสื่อสาร

มาตราส่วน –

วัน/เดือน/ปี 30 พ.ค. 65

เลขที่แบบ STD-EE-65023

EE-01 | 4

รายการประกอบแบบงานระบบไฟฟ้าและสื่อสาร

1. ผู้รับจ้างต้องดำเนินการจัดหาติดตั้ง วัสดุอุปกรณ์ เครื่องมือเครื่องใช้อื่น ๆ ทั้งหมด ให้เป็นไปตามแบบรายการข้อกำหนดของสัญญา ตำแหน่งติดตั้งตามที่กำหนดในแบบอาจเปลี่ยนแปลงได้ตามความเหมาะสม ตามความเห็นชอบของผู้ว่าจ้าง ในกรณีที่จำเป็นต้องจัดหาวัสดุอุปกรณ์ประกอบการติดตั้งเพิ่มเติม เพื่อให้งานระบบไฟฟ้าและสื่อสารเรียบร้อยสมบูรณ์และเป็นไปตามหลักวิชาช่างที่ดี ผู้รับจ้างจะต้องดำเนินการโดยค่าใช้จ่ายต่าง ๆ เป็นของผู้รับจ้างทั้งสิ้น
2. วัสดุอุปกรณ์ที่จะนำมาใช้ในการติดตั้งต้องเป็นของใหม่ มีคุณภาพดีและต้องสอดคล้องตามรายละเอียดคุณลักษณะเฉพาะที่ได้กำหนดไว้
3. การติดตั้งวัสดุอุปกรณ์งานระบบไฟฟ้า ให้เป็นไปตามมาตรฐานติดตั้งทางไฟฟ้าสำหรับประเทศไทย ของวิศวกรรมสถานแห่งประเทศไทย
4. ผู้รับจ้างต้องใช้ช่างฝีมือที่มีความชำนาญในสาขานี้โดยเฉพาะเป็นผู้ทำการติดตั้ง และผ่านการทดสอบความรู้ความสามารถ สาขาช่างไฟฟ้าภายในอาคาร ตามประกาศคณะกรรมการส่งเสริมการพัฒนาฝีมือแรงงาน
5. ข้อกำหนดเกี่ยวกับการเดินท่อร้อยสายไฟฟ้า
   - 5.1 สายเมนวงจรย่อยแสงสว่าง (Home Run) สายระหว่างดวงโคม ใช้สายชนิด IEC 01 ขนาด 2.5 ตร.มม. และสายดินขนาด 2.5 ตร.มม. เดินในท่อร้อยสายโลหะบาง (EMT) หรือดีกว่า
   - 5.2 สายแยกจากสวิตซ์เข้าดวงโคม ใช้สายชนิด IEC 01 ขนาด 2.5 ตร.มม. เดินในท่อร้อยสายโลหะบาง (EMT) หรือดีกว่า
   - 5.3 สายเมนวงจรย่อยเต้ารับ (Home Run) สายระหว่างเต้ารับ ใช้สายชนิด IEC 01 ขนาด 2.5 ตร.มม. และสายดินขนาด 2.5 ตร.มม. เดินในท่อร้อยสายโลหะบาง (EMT) หรือดีกว่า
   - 5.4 สายเมนวงจรย่อยระบบปรับอากาศและเครื่องทำน้ำอุ่นให้ใช้ตามที่กำหนดในแบบ
   - 5.5 รหัสสีของสายไฟฟ้า ให้เป็นไปตามข้อกำหนด ดังนี้
     - สายเส้นไฟ (L) สีน้ำตาล
     - สายนิวทรัล (N) สีฟ้า
     - สายดิน (G) สีเขียวแถบเหลือง หรือสีเขียว
6. ข้อกำหนดเกี่ยวกับการเดินท่อร้อยสายระบบสื่อสาร
   - 6.1 สายสัญญาณสำหรับระบบทีวี ให้ใช้สาย RG6 เดินร้อยในท่อร้อยสายโลหะบาง (EMT) หรือดีกว่า ไม่อนุญาตให้เดินร่วมในท่อร้อยสายเดียวกันกับงานระบบไฟฟ้า
7. ผู้รับจ้างต้องรับประกันการใช้งานของวัสดุอุปกรณ์ทุกชนิดเป็นเวลาไม่น้อยกว่า 2 ปี นับตั้งแต่วันรับมอบงานงวดสุดท้าย ในระยะเวลาการรับประกันนี้ ถ้าหากวัสดุอุปกรณ์เกิดชำรุดใช้งานไม่ได้ ผู้รับจ้างต้องดำเนินการเปลี่ยนแปลงแก้ไขให้ใช้งานได้โดยเร็ว ทั้งนี้ ผู้รับจ้างต้องเสียค่าใช้จ่ายในการนี้ทั้งหมด
8. ผลิตภัณฑ์มาตรฐาน
   - 8.1 แผงเมนสวิตซ์และเซอร์กิตเบรกเกอร์ : ABB, EATON, MITSUBISHI, SCHNEIDER, SIEMENS
   - 8.2 ท่อร้อยสายไฟฟ้า : มอก.770–2533 : ATC, BLUE EAGLE, PANASONIC, UI
   - 8.3 สายไฟฟ้า : มอก. 11–2553, มอก. 11–2559 : BANGKOK CABLE, CHAROONG THAI, MCI–DRAKA CABLE, PHELPS DODGE, THAI YAZAKI, S.SUPPER CABLE, VENINE
   - 8.4 ดวงโคม : BINGO LAMP, HILIGHT, L&E, METROLITE, PHILIPS, VICTOR, WINLIGHT
   - 8.5 หลอด LED TUBE, LED BULB : PHILIPS, L&E, SYLVANIA, TOSHIBA, VICTOR, WINLIGHT
   - 8.6 โคมไฟฟ้าฉุกเฉิน : มอก.1102–2538 : DYNO, L&E, MAX BRIGHT, SAFEGUARD, SUNNY
   - 8.7 สวิตซ์ มอก. 824–2551 : BTICINO, HACO, PANASONIC, PHILIPS, SCHNEIDER, SIEMENS
   - 8.8 เต้ารับไฟฟ้า มอก. 166–2549 : BTICINO, HACO, PANASONIC, PHILIPS, SCHNEIDER, SIEMENS
   - 8.9 เต้ารับโทรศัพท์ : AMP, BTICINO, HACO, LINK, PANASONIC, PHILIPS, SCHNEIDER, SIEMENS
   - 8.10 สายระบบสื่อสาร : AMP, CLIPSAL, COMMSCOPE, FURUKAWA, LINK, PANDUIT
   - 8.11 FITTING, BOXES AND ACCESSORIES เป็นผลิตภัณฑ์ภายในประเทศที่ได้รับมาตรฐาน มอก./ISO 9100 โดยผลิตตามมาตรฐาน UL หรือ ANSI/NEMA : ABSO, ATC, UI

โครงการเนื่องในโอกาสการสถาปนากระทรวงมหาดไทย ครบ ๑๓๐ ปี ในปี พ.ศ.๒๕๖๕

ผู้ออกแบบ

กรมโยธาธิการและผังเมือง

แบบ
บ้านอยู่ศิวิลิไหม่สำหรับผู้สูงวัย
บ้านผู้สูงวัย (ขนาดใหญ่)

สำนักสถาปัตยกรรม	ผู้อำนวยการสำนัก
สถาปัตยกรรม	สถาปนิก
	สถาปนิก
สำนักวิศวกรรมโครงสร้างและงานระบบ	ผู้อำนวยการสำนัก
วิศวกรรมโครงสร้าง	วิศวกร
	วิศวกร
วิศวกรรมสุขาภิบาล	วิศวกร
	วิศวกร
วิศวกรรมไฟฟ้า	วิศวกร
	วิศวกร
วิศวกรรมเครื่องกล	วิศวกร
	วิศวกร

(นายคราทิพย์ เอี่ยมกมลา)
ผู้ตรวจราชการกรม รักษาการในตำแหน่งสถาปนิกใหญ่

อนุมัติ

(นายพรพจน์ เพ็ญพาส)
อธิบดีกรมโยธาธิการและผังเมือง

แสดงแบบ

รายการประกอบแบบงานระบบไฟฟ้าและสื่อสาร

มาตราส่วน	–
วัน/เดือน/ปี	30 พ.ค. 65
เลขที่แบบ	STD–EE–65023
EE–02	4

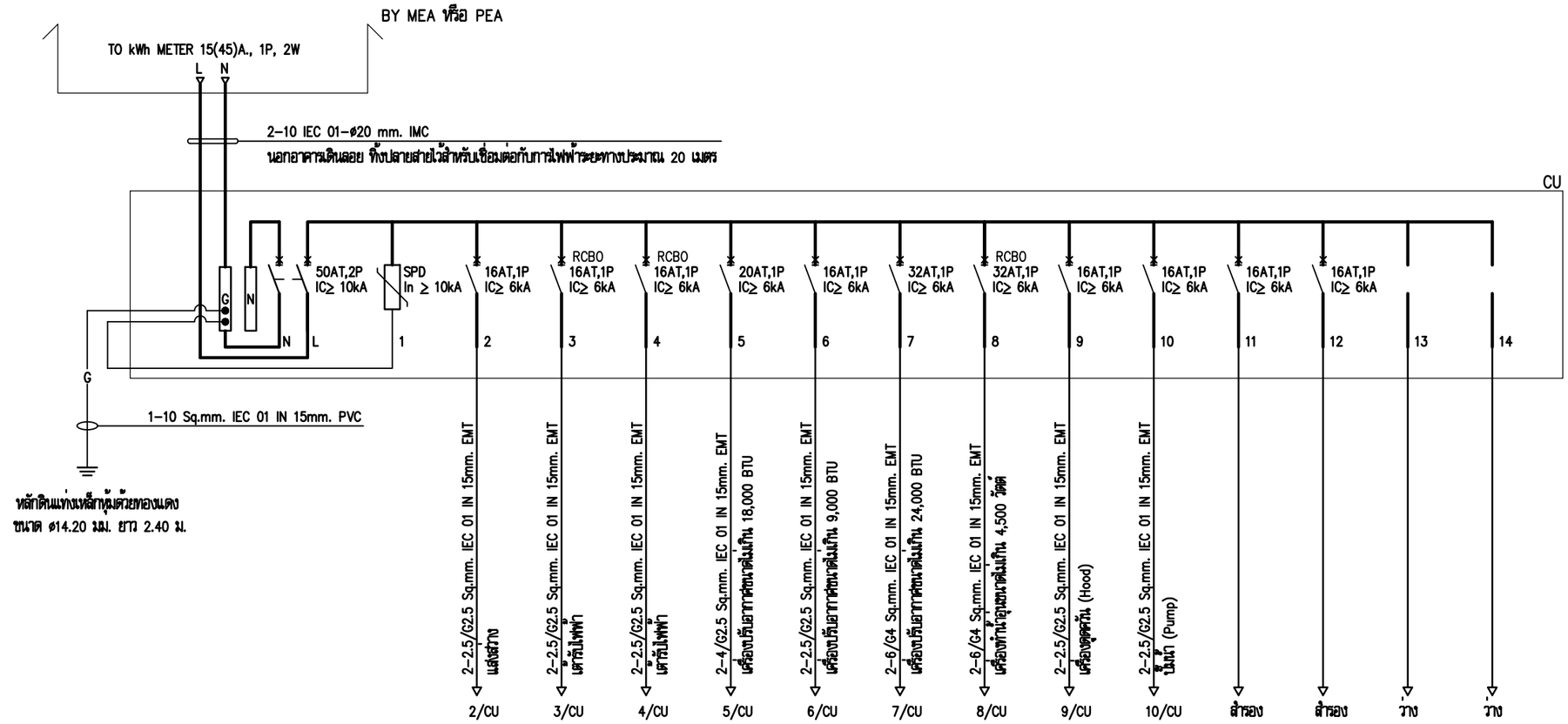

<u>หมายเหตุ</u> 1. สายเมน (สายประธาน) กรณีเดินใต้ดินให้ใช้สาย 2-1C-10 Sq.mm. NYY ø40 mm. HDPE PN6
2. RCBO = เครื่องตัดไฟรั่ว (ขนาด 30 mA) มีการป้องกันกระแสเกิน

รายละเอียดแผงเมนสวิตช์ CU

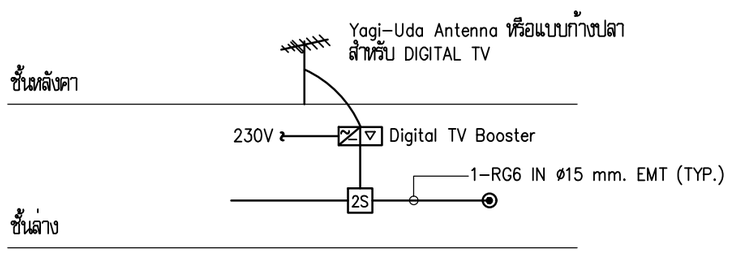

MATV RISER DIAGRAM

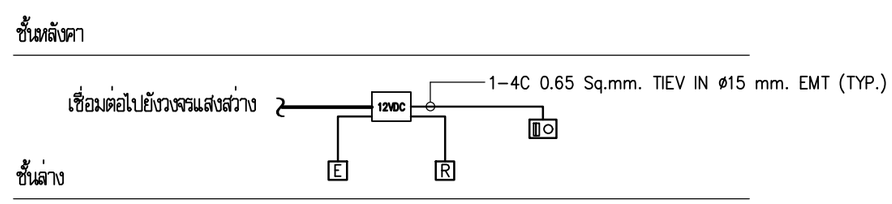

DIAGRAM FOR EMERGENCY CALL SYSTEM IN TOILET

โครงการเนื่องในโอกาสการสถาปนากระทรวงมหาดไทย ครบ ๑๓๐ ปี ในปี พ.ศ.๒๕๖๕

ผู้ออกแบบ

กรมโยธาธิการและผังเมือง

แบบ
บ้านอยู่ดีวิถีใหม่สำหรับผู้สูงวัย
บ้านผู้สูงวัย (ขนาดใหญ่)

สำนักสถาปัตยกรรม	ผู้อำนวยการสำนัก
สถาปัตยกรรม	สถาปนิก สถาปนิก
สำนักวิศวกรรมโครงสร้างและงานระบบ	ผู้อำนวยการสำนัก
วิศวกรรมโครงสร้าง	วิศวกร วิศวกร
วิศวกรรมสุขาภิบาล	วิศวกร วิศวกร
วิศวกรรมไฟฟ้า	วิศวกร วิศวกร
วิศวกรรมเครื่องกล	วิศวกร วิศวกร

(นายคธาทิพย์ เสียมกมลา)
ผู้ตรวจราชการกรม รักษาการในตำแหน่งสถาปนิกใหญ่

อนุมัติ
(นายทรงพล์จน์ เพ็ญพาส)
อธิบดีกรมโยธาธิการและผังเมือง

แสดงแบบ
รายละเอียดแผงสวิตช์อัตโนมัติ CU,
MATV RISER DIAGRAM, DIAGRAM FOR EMERGENCY CALL SYSTEM IN TOILET

มาตราส่วน	–
วัน/เดือน/ปี	30 พ.ค. 65
เลขที่แบบ	STD-EE-65023

EE-03 | 4

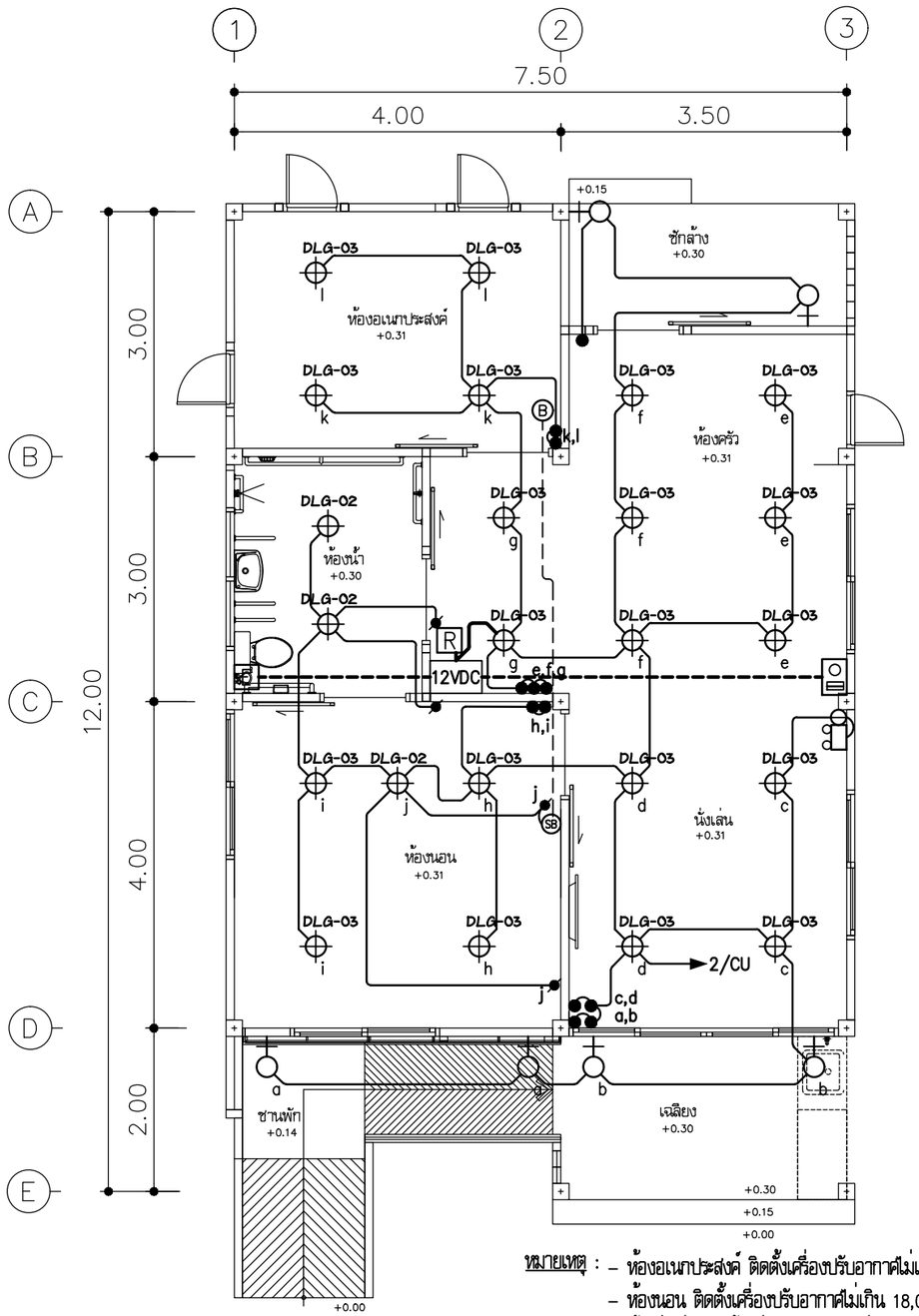

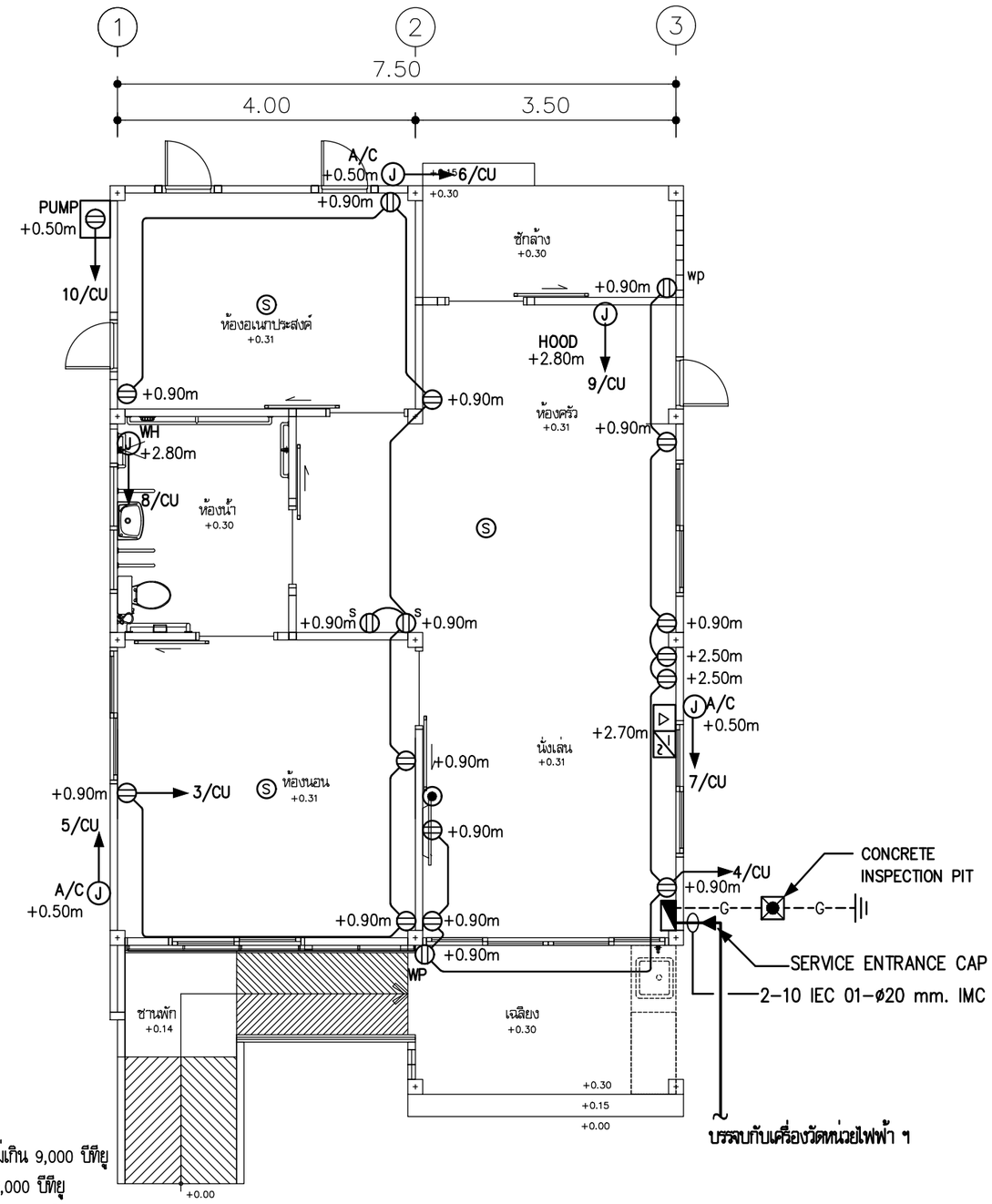

<u>หมายเหตุ</u> : – ห้องอเนกประสงค์ ติดตั้งเครื่องปรับอากาศไม่เกิน 9,000 บีทียู
– ห้องนอน ติดตั้งเครื่องปรับอากาศไม่เกิน 18,000 บีทียู
– ห้องนั่งเล่น ติดตั้งเครื่องปรับอากาศไม่เกิน 24,000 บีทียู
– ระบบแจ้งเหตุฉุกเฉินในห้องน้ำ ประกอบด้วย

BATHROOM CALL BUTTON WITH PULL CORD	1	ชุด
CALL RESET BUTTON	1	ชุด
CORRIDOR LIGHT WITH BUZZER	1	ชุด
POWER SUPPLY 12 VDC สำหรับระบบแจ้งเหตุฉุกเฉินในห้องน้ำ	1	ชุด
งานเดินสาย 1-4C 0.65 Sq.mm. TIEV IN ø15 mm. EMT	1	งาน

<u>ผังระบบไฟฟ้าแสงสว่าง 1 : 75</u>

<u>ผังระบบเต้ารับไฟฟ้า, ระบบเต้ารับทีวีและระบบแจ้งเหตุเพลิงไหม้ 1 : 75</u>

โครงการเนื่องในโอกาสการสถาปนากระทรวงมหาดไทย ครบ ๑๓๐ ปี ในปี พ.ศ.๒๕๖๕

ผู้ออกแบบ

กรมโยธาธิการและผังเมือง

แบบ
บ้านอยู่ดีวิถีใหม่สำหรับผู้สูงวัย
บ้านผู้สูงวัย (ขนาดใหญ่)

สำนักสถาปัตยกรรม
ผู้อำนวยการสำนัก

สถาปัตยกรรม — สถาปนิก — สถาปนิก

สำนักวิศวกรรมโครงสร้างและงานระบบ
ผู้อำนวยการสำนัก

วิศวกรรมโครงสร้าง — วิศวกร — วิศวกร
วิศวกรรมสุขาภิบาล — วิศวกร
วิศวกรรมไฟฟ้า — วิศวกร — วิศวกร
วิศวกรรมเครื่องกล — วิศวกร — วิศวกร

(นายคราทิพย์ เสียมกมลา)
ผู้ตรวจราชการกรม รักษาการในตำแหน่งสถาปนิกใหญ่

อนุมัติ
(นายพรพิจน์ เพ็ญพาส)
อธิบดีกรมโยธาธิการและผังเมือง

แสดงแบบ
ผังระบบไฟฟ้าแสงสว่าง, ผังระบบเต้ารับไฟฟ้า, ระบบเต้ารับทีวีและระบบแจ้งเหตุเพลิงไหม้

มาตราส่วน	1:75
วัน/เดือน/ปี	30 พ.ค. 65
เลขที่แบบ	STD-EE-65023
EE-04	4

รายการประมาณราคาค่าก่อสร้าง **บ้านอยู่ดีวิถีใหม่ สำหรับผู้สูงวัย (ขนาดใหญ่) ฐานรากแผ่**

สถานที่ก่อสร้าง กรมโยธาธิการและผังเมือง แบบเลขที่ STD-S-65023, AR-65023, SN-65023, EE-65023

กองมาตรฐานราคากลาง กรมโยธาธิการและผังเมือง ประมาณราคาเมื่อวันที่

ประมาณการโดย

ลำดับที่	รายการ	จำนวน	หน่วย	ราคาวัสดุ		ค่าแรงงาน		รวมค่าวัสดุ และค่าแรงงาน	หมายเหตุ
				ราคาหน่วยละ	จำนวนเงิน	ราคาหน่วยละ	จำนวนเงิน		
	<u>สรุปงาน</u>								
1	**หมวดงานโครงสร้าง**		รวม						
2	**หมวดงานสถาปัตยกรรม**		รวม						
3	**หมวดงานระบบสุขาภิบาล**		รวม						
4	**หมวดงานระบบไฟฟ้าและสื่อสาร**		รวม						
5	**หมวดงานอื่นๆ** (ถ้ามี) เพื่อให้ครบถ้วนตามรูปแบบและรายการ								
	รวมค่าวัสดุและค่าแรงงานเป็นเงินประมาณ								

รายการประมาณราคาค่าก่อสร้าง **บ้านอยู่ดีวิถีใหม่ สำหรับผู้สูงวัย (ขนาดใหญ่) ฐานรากแผ่**

สถานที่ก่อสร้าง กรมโยธาธิการและผังเมือง แบบเลขที่ STD-S-65023, AR-65023, SN-65023, EE-65023

กองมาตรฐานราคากลาง กรมโยธาธิการและผังเมือง ประมาณราคาเมื่อวันที่

ประมาณการโดย

ลำดับที่	รายการ	จำนวน	หน่วย	ราคาวัสดุ		ค่าแรงงาน		รวมค่าวัสดุ และค่าแรงงาน	หมายเหตุ
				ราคาหน่วยละ	จำนวนเงิน	ราคาหน่วยละ	จำนวนเงิน		
1	**หมวดงานโครงสร้าง**								
	- ขุดดิน	39.72	ลบ.ม.						
	- ทรายหยาบ	1.47	ลบ.ม.						
	- คอนกรีตหยาบ	1.18	ลบ.ม.						
	- คอนกรีตโครงสร้าง fc' 210 ksc.(ทรงกระบอก)	14.72	ลบ.ม.						
	- คอนกรีตโครงสร้าง fc' 210 ksc.(ทรงกระบอก) กันซึม	7.27	ลบ.ม.						
	- แบบหล่อคอนกรีต	195.27	ตร.ม.						
	- ค่าแรงแบบหล่อคอนกรีต	244.09	ตร.ม.						
	- ค้ำยันแบบหล่อคอนกรีต	58.58	ลบ.ฟ.						
	- ตะปู	61.02	กก.						
	- เหล็ก SR 24 dia. 6 มม.	392.69	กก.						
	dia. 9 มม.	427.26	กก.						
	- เหล็ก SD 40 dia. 12 มม.	973.53	กก.						
	dia. 16 มม.	565.43	กก.						
	- ลวดผูกเหล็ก	70.77	กก.						

รายการประมาณราคาค่าก่อสร้าง **บ้านอยู่ดีวิถีใหม่ สำหรับผู้สูงวัย (ขนาดใหญ่) ฐานรากแผ่**

สถานที่ก่อสร้าง กรมโยธาธิการและผังเมือง แบบเลขที่ STD-S-65023, AR-65023, SN-65023, EE-65023

กองมาตรฐานราคากลาง กรมโยธาธิการและผังเมือง ประมาณราคาเมื่อวันที่

ประมาณการโดย

ลำดับที่	รายการ	จำนวน	หน่วย	ราคาวัสดุ		ค่าแรงงาน		รวมค่าวัสดุและค่าแรงงาน	หมายเหตุ
				ราคาหน่วยละ	จำนวนเงิน	ราคาหน่วยละ	จำนวนเงิน		
	โครงสร้างเหล็กรูปพรรณ								
	- เหล็กกล่อง 125x75x3.2 มม.	1,172.00	กก.						
	- เหล็กกล่อง 150x100x3.2 มม.	168.00	กก.						
	- เหล็กตัวซี 75x45x15x2.3 มม.	325.00	กก.						
	- PL 6 มม.	6.00	กก.						
	- ทาสีกันสนิม	94.00	ตร.ม.						
	- พื้น SP หนา 0.05 ม. รับน้ำหนักได้ไม่น้อยกว่า 300 กก/ตร.ม.	62.88	ตร.ม.						
	- Topping หนา 0.05 ม. Wire Mesh 4 มม.@0.15 ม.	62.88	ตร.ม.						
	รวมงานข้อ 1 หมวดงานโครงสร้าง								

รายการประมาณราคาค่าก่อสร้าง **บ้านอยู่ดีวิถีใหม่ สำหรับผู้สูงวัย (ขนาดใหญ่) ฐานรากแผ่**

สถานที่ก่อสร้าง กรมโยธาธิการและผังเมือง แบบเลขที่ STD-S-65023, AR-65023, SN-65023, EE-65023

กองมาตรฐานราคากลาง กรมโยธาธิการและผังเมือง ประมาณราคาเมื่อวันที่

ประมาณการโดย

ลำดับที่	รายการ	จำนวน	หน่วย	ราคาวัสดุ		ค่าแรงงาน		รวมค่าวัสดุและค่าแรงงาน	หมายเหตุ
				ราคาหน่วยละ	จำนวนเงิน	ราคาหน่วยละ	จำนวนเงิน		
2	**หมวดงานสถาปัตยกรรม**								
2.1	งานหลังคา		รวม						
2.2	งานฝ้าเพดาน		รวม						
2.3	งานผนังและผิวผนัง		รวม						
2.4	งานตกแต่งผิวพื้น		รวม						
2.5	งานประตู-หน้าต่าง		รวม						
2.6	งานเครื่องสุขภัณฑ์และอุปกรณ์ประกอบห้องน้ำ		รวม						
2.7	งานตกแต่งทางลาดและบันได		รวม						
2.8	งานทาสี		รวม						
	รวมข้อ 2 หมวดงานสถาปัตยกรรม								

รายการประมาณราคาค่าก่อสร้าง **บ้านอยู่ดีวิถีใหม่ สำหรับผู้สูงวัย (ขนาดใหญ่) ฐานรากแผ่**

สถานที่ก่อสร้าง กรมโยธาธิการและผังเมือง แบบเลขที่ STD-S-65023, AR-65023, SN-65023, EE-65023

กองมาตรฐานราคากลาง กรมโยธาธิการและผังเมือง ประมาณราคาเมื่อวันที่

ประมาณการโดย

ลำดับที่	รายการ	จำนวน	หน่วย	ราคาวัสดุ		ค่าแรงงาน		รวมค่าวัสดุและค่าแรงงาน	หมายเหตุ
				ราคาหน่วยละ	จำนวนเงิน	ราคาหน่วยละ	จำนวนเงิน		
2.1	**งานหลังคา**								
	- หลังคาเหล็กรีดลอน ติดฉนวนกันความร้อน PU FOAM หนาไม่น้อยกว่า 25 มม.	144.00	ตรม.						
	- เชิงชายไม้ไฟเบอร์ซีเมนต์ ขนาด 8" หนา 16 มม.	50.00	เมตร						
	- ครอบสันหลังคา FLASHING	13.00	เมตร						
	- ครอบข้าง FLASHING	24.00	เมตร						
	รวมงานข้อ 2.1								
2.2	**งานฝ้าเพดาน**								
	- ฝ้ายิบซั่มบอร์ดขอบลาด หนา 9 มม.ขนาด 1.20x2.40 ม.	63.00	ตร.ม.						
	โครงคร่าวเหล็กชุบสังกะสี (ฝ1)								
	- ฝ้ายิบซั่มบอร์ดขอบเรียบ หนา 9 มม. ชนิดกันชื้น ขนาด 0.60x0.60 ม.	8.00	ตร.ม.						
	โครงคร่าวอลูมิเนียม ที บาร์ (ฝ2)								
	- ฝ้าเพดานแผ่นไฟเบอร์ซีเมนต์บอร์ด มีช่องระบายอากาศขอบเรียบ	12.00	ตร.ม.						
	หนา 4 มม. ขนาด 0.60 x 1.20 ติดตั้งแบบชนชิด (ฝ3)								
	- มอบฝ้าเพดานไฟเบอร์ซีเมนต์ หน้ากว้าง 3" หนา 8 มม.	75.00	เมตร						
	รวมงานข้อ 2.2								

รายการประมาณราคาค่าก่อสร้าง **บ้านอยู่ดีวิถีใหม่ สำหรับผู้สูงวัย (ขนาดใหญ่) ฐานรากแผ่**

สถานที่ก่อสร้าง กรมโยธาธิการและผังเมือง แบบเลขที่ STD-S-65023, AR-65023, SN-65023, EE-65023

กองมาตรฐานราคากลาง กรมโยธาธิการและผังเมือง ประมาณราคาเมื่อวันที่

ประมาณการโดย

ลำดับที่	รายการ	จำนวน	หน่วย	ราคาวัสดุ		ค่าแรงงาน		รวมค่าวัสดุและค่าแรงงาน	หมายเหตุ
				ราคาหน่วยละ	จำนวนเงิน	ราคาหน่วยละ	จำนวนเงิน		
2.3	**งานผนังและผิวผนัง**								
	- ผนังก่ออิฐมอญสามัญ (ก่อครึ่งแผ่น)	105.00	ตร.ม.						
	- ผนังก่ออิฐมอญสามัญ (เต็มแผ่น)	3.00	ตร.ม.						
	- เสาเอ็นและคานทับหลัง (ชนิดก่อครึ่งแผ่น)	74.00	เมตร						
	- เสาเอ็นและคานทับหลัง (ชนิดก่อเต็มแผ่น)	2.00	เมตร						
	- ผนังฉาบปูนผิวเรียบภายใน	148.00	ตร.ม.						
	- ผนังฉาบปูนผิวเรียบภายนอก	71.00	ตร.ม.						
	- ฉาบปูนเรียบโครงสร้าง	26.00	ตร.ม.						
	- ผนังบุกระเบื้องดินเผาเคลือบเซรามิคสีธรรมดา ขนาด 12"x 12" (ผ2)	23.00	ตร.ม.						
	- ผนังฉาบปูนเรียบเซาะร่อง (ผ3)	12.00	ตร.ม.						
	- ผนังก่ออิฐบล็อกช่องลม ขนาดไม่น้อยกว่า 19x19x9 ซม. (ผ4)	17.00	ตร.ม.						
	รวมงานข้อ 2.3								

รายการประมาณราคาค่าก่อสร้าง **บ้านอยู่ดีวิถีใหม่ สำหรับผู้สูงวัย (ขนาดใหญ่) ฐานรากแผ่**

สถานที่ก่อสร้าง กรมโยธาธิการและผังเมือง แบบเลขที่ STD-S-65023, AR-65023, SN-65023, EE-65023

กองมาตรฐานราคากลาง กรมโยธาธิการและผังเมือง ประมาณราคาเมื่อวันที่

ประมาณการโดย

ลำดับที่	รายการ	จำนวน	หน่วย	ราคาวัสดุ		ค่าแรงงาน		รวมค่าวัสดุและค่าแรงงาน	หมายเหตุ
				ราคาหน่วยละ	จำนวนเงิน	ราคาหน่วยละ	จำนวนเงิน		
2.4	**งานตกแต่งผิวพื้น**								
	- พื้นปูกระเบื้องยาง ขนาด 6" x 36" หนาไม่น้อยกว่า 2.5 มม. (พ1)	63.00	ตร.ม.						
	- พื้นปูกระเบื้องดินเผาเคลือบเซรามิค ชนิดกันลื่น ขนาด 12"x 12" (พ2)	8.00	ตร.ม.						
	- พื้นปูกระเบื้องดินเผาเคลือบเซรามิค ชนิดกันลื่น ขนาด 16"x 16" (พ3)	12.00	ตร.ม.						
	- บัวเชิงผนังไฟเบอร์ซีเมนต์ หน้ากว้าง 4" หนาไม่น้อยกว่า 9 มม. (พ1)	54.00	เมตร						
	- เทปูนปรับระดับ Self Leveling	63.00	ตร.ม.						
	รวมงานข้อ 2.4								
2.5	**งานประตู-หน้าต่าง**								
	ประตู								
	- ป1 บานเลื่อนสลับ	1.00	ชุด						
	- ป2 บานเลื่อนเดี่ยว (ห้องนอน , หลังบ้าน)	3.00	ชุด						
	- ป3 บานเลื่อนเดี่ยว (ห้องน้ำ)	2.00	ชุด						
	หน้าต่าง								
	- น1 บานเลื่อนสลับ	4.00	ชุด						
	- น2 บานเปิดเดี่ยว	4.00	ชุด						

รายการประมาณราคาค่าก่อสร้าง **บ้านอยู่ดีวิถีใหม่ สำหรับผู้สูงวัย (ขนาดใหญ่) ฐานรากแผ่**

สถานที่ก่อสร้าง กรมโยธาธิการและผังเมือง แบบเลขที่ STD-S-65023, AR-65023, SN-65023, EE-65023

กองมาตรฐานราคากลาง กรมโยธาธิการและผังเมือง ประมาณราคาเมื่อวันที่

ประมาณการโดย

ลำดับที่	รายการ	จำนวน	หน่วย	ราคาวัสดุ		ค่าแรงงาน		รวมค่าวัสดุและค่าแรงงาน	หมายเหตุ
				ราคาหน่วยละ	จำนวนเงิน	ราคาหน่วยละ	จำนวนเงิน		
	- น3 บานเหลื่อมสลับติดตาย	1.00	ชุด						
	- น4 บานเกล็ดติดตาย	2.00	ชุด						
	รวมงานข้อ 2.5								
2.6	**งานเครื่องสุขภัณฑ์และอุปกรณ์ประกอบห้องน้ำ**								
	- โถส้วมนั่งราบแบบมีหม้อน้ำ พร้อมอุปกรณ์ครบชุด (WC)	1.00	ชุด						
	- อ่างล้างหน้าชนิดแขวนผนังพร้อมอุปกรณ์ (LAV.1)	1.00	ชุด						
	- สายชำระโครเมี่ยม (S)	1.00	ชุด						
	- ที่ใส่กระดาษชำระ (PH)	1.00	ชุด						
	- ราวแขวนผ้า โลหะชุบโครเมี่ยม (H.1)	1.00	ชุด						
	- ที่ใส่สบู่ชนิดฝังผนัง (SP)	1.00	ชุด						
	- กระจกเงา (M)	1.00	ชุด						
	- ฝักบัวอาบน้ำชนิดสาย พร้อมวาล์วเปิด-ปิดน้ำสำหรับฝักบัว (SH)	1.00	ชุด						
	- ก๊อกน้ำ (K)	1.00	ชุด						
	- รูระบายทิ้งพื้นชนิดกันกลิ่น (FD)	1.00	ชุด						
	- Stop Valae โลหะชุบโครเมี่ยม	2.00	ชุด						

รายการประมาณราคาค่าก่อสร้าง **บ้านอยู่ดีวิถีใหม่ สำหรับผู้สูงวัย (ขนาดใหญ่) ฐานรากแผ่**

สถานที่ก่อสร้าง กรมโยธาธิการและผังเมือง แบบเลขที่ STD-S-65023, AR-65023, SN-65023, EE-65023

กองมาตรฐานราคากลาง กรมโยธาธิการและผังเมือง ประมาณราคาเมื่อวันที่

ประมาณการโดย

ลำดับที่	รายการ	จำนวน	หน่วย	ราคาวัสดุ		ค่าแรงงาน		รวมค่าวัสดุและค่าแรงงาน	หมายเหตุ
				ราคาหน่วยละ	จำนวนเงิน	ราคาหน่วยละ	จำนวนเงิน		
	- ราวจับสเตนเลส ขนาด Ø 1 1/2" สำหรับโถส้วม ตัว L	1.00	ชุด						
	- ราวจับสเตนเลส ขนาด Ø 1 1/2" สำหรับอ่างล้างหน้าแบบพับได้ ตัว U	3.00	ชุด						
	- ราวนำทางคนพิการ ขนาด Ø 1 1/2"	2.50	เมตร						
	รวมงานข้อ 2.6								
2.7	**งานตกแต่งทางลาดและบันได**								
	ทางลาด								
	- พื้นทำผิวทรายล้าง (พ4)	3.00	ตร.ม.						
	- พื้นทางลาดทำผิวทรายล้าง เซาะร่องลายก้างปลา	8.00	ตร.ม.						
	- ราวจับเหล็ก Ø 1 1/2"	7.00	เมตร						
	บันได								
	- ขั้นบันได ปูกระเบื้องดินเผาเคลือบเซรามิค ชนิดกันลื่น ขนาด 16"x 16"	6.00	เมตร						
	- จมูกบันไดทำผิวทรายล้าง	12.00	ตร.ม.						
	รวมงานข้อ 2.7								

รายการประมาณราคาค่าก่อสร้าง **บ้านอยู่ดีวิถีใหม่ สำหรับผู้สูงวัย (ขนาดใหญ่) ฐานรากแผ่**

สถานที่ก่อสร้าง กรมโยธาธิการและผังเมือง แบบเลขที่ STD-S-65023, AR-65023, SN-65023, EE-65023

กองมาตรฐานราคากลาง กรมโยธาธิการและผังเมือง ประมาณราคาเมื่อวันที่

ประมาณการโดย

ลำดับที่	รายการ	จำนวน	หน่วย	ราคาวัสดุ		ค่าแรงงาน		รวมค่าวัสดุและค่าแรงงาน	หมายเหตุ
				ราคาหน่วยละ	จำนวนเงิน	ราคาหน่วยละ	จำนวนเงิน		
2.8	**งานทาสี**								
	- ทาสี สีน้ำอะคริลิค 100% ชนิดทาภายนอก (ปูนใหม่) เกรดที่ 1 (ประเภทกึ่งเงา)	124.00	ตร.ม.						
	- ทาสี สีน้ำอะคริลิค 100% ชนิดทาภายใน (ปูนใหม่) เกรดที่ 1 (ประเภทกึ่งเงา)	70.00	ตร.ม.						
	- สีน้ำอะครีลิค 100% ชนิดทาภายใน (เกรดที่2) ทาสีฝ้าเพดาน	70.00	ตร.ม.						
	- สีน้ำอะครีลิค 100% ชนิดทาภายนอก (เกรดที่2) ทาสีฝ้าเพดาน	12.00	ตร.ม.						
	- งานทาสีน้ำมันทาไม้	10.00	ตร.ม.						
	รวมข้อ 2.8								

รายการประมาณราคาค่าก่อสร้าง **บ้านอยู่ดีวิถีใหม่ สำหรับผู้สูงวัย (ขนาดใหญ่) ฐานรากแผ่**

สถานที่ก่อสร้าง กรมโยธาธิการและผังเมือง แบบเลขที่ STD-S-65023, AR-65023, SN-65023, EE-65023

กองมาตรฐานราคากลาง กรมโยธาธิการและผังเมือง ประมาณราคาเมื่อวันที่

ประมาณการโดย

ลำดับที่	รายการ	จำนวน	หน่วย	ราคาวัสดุ		ค่าแรงงาน		รวมค่าวัสดุและค่าแรงงาน	หมายเหตุ
				ราคาหน่วยละ	จำนวนเงิน	ราคาหน่วยละ	จำนวนเงิน		
3	**หมวดงานระบบสุขาภิบาล**								
3.1	ระบบท่อระบายน้ำโสโครก (ท่อ PVC - 8.5)		รวม						
3.2	ระบบท่อระบายน้ำทิ้ง (ท่อ PVC - 8.5)		รวม						
3.3	ระบบท่อระบายอากาศ (ท่อ PVC 8.5)		รวม						
3.4	ระบบท่อประปา (ท่อ PVC 13.5)		รวม						
3.5	ระบบสุขาภิบาลภายนอกอาคาร และ ระบบระบายน้ำ		รวม						
	รวมข้อ 3 หมวดงานระบบสุขาภิบาล								

รายการประมาณราคาค่าก่อสร้าง **บ้านอยู่ดีวิถีใหม่ สำหรับผู้สูงวัย (ขนาดใหญ่) ฐานรากแผ่**

สถานที่ก่อสร้าง กรมโยธาธิการและผังเมือง แบบเลขที่ STD-S-65023, AR-65023, SN-65023, EE-65023

กองมาตรฐานราคากลาง กรมโยธาธิการและผังเมือง ประมาณราคาเมื่อวันที่

ประมาณการโดย

ลำดับที่	รายการ	จำนวน	หน่วย	ราคาวัสดุ		ค่าแรงงาน		รวมค่าวัสดุและค่าแรงงาน	หมายเหตุ
				ราคาหน่วยละ	จำนวนเงิน	ราคาหน่วยละ	จำนวนเงิน		
3.1	**ระบบท่อระบายน้ำโสโครก**								
	งานติดตั้งท่อระบายน้ำโสโครก (ท่อ PVC - 8.5)								
	- ขนาด Dia. 4"	5.00	เมตร						
	ข้อต่อ ข้องอต่างๆ	1.00	รวม						
	ค่าอุปกรณ์ยึดและรองรับท่อ	1.00	รวม						
	ค่าทดสอบ ทำความสะอาด ทาสี ทำสัญลักษณ์ท่อ	1.00	รวม						
	FCO.								
	- ขนาด Dia. 4"	2.00	ชุด						
	ข้อต่ออ่อนยางแหวนรัดสแตนเลส								
	- ขนาด Dia. 4"	1.00	ชุด						
	รวมงานข้อ 3.1								

รายการประมาณราคาค่าก่อสร้าง **บ้านอยู่ดีวิถีใหม่ สำหรับผู้สูงวัย (ขนาดใหญ่) ฐานรากแผ่**

สถานที่ก่อสร้าง กรมโยธาธิการและผังเมือง แบบเลขที่ STD-S-65023, AR-65023, SN-65023, EE-65023

กองมาตรฐานราคากลาง กรมโยธาธิการและผังเมือง ประมาณราคาเมื่อวันที่

ประมาณการโดย

ลำดับที่	รายการ	จำนวน	หน่วย	ราคาวัสดุ		ค่าแรงงาน		รวมค่าวัสดุและค่าแรงงาน	หมายเหตุ
				ราคาหน่วยละ	จำนวนเงิน	ราคาหน่วยละ	จำนวนเงิน		
3.2	**ระบบท่อระบายน้ำทิ้ง**								
	งานติดตั้งท่อระบายน้ำทิ้ง (ท่อ PVC - 8.5)								
	- ขนาด Dia. 2"	17.00	เมตร						
	ข้อต่อ ข้องอต่างๆ	1.00	รวม						
	ค่าอุปกรณ์ยึดและรองรับท่อ	1.00	รวม						
	ค่าทดสอบ ทำความสะอาด ทาสี ทำสัญลักษณ์ท่อ	1.00	รวม						
	FCO. - ขนาด Dia. 2 "	1.00	ชุด						
	FD. - ขนาด Dia. 2"	1.00	ชุด						
	P-TRAP - ขนาด Dia. 2"	1.00	ชุด						
	ข้อต่ออ่อนยางแหวนรัดสแตนเลส								
	- ขนาด Dia. 2"	3.00	ชุด						
	งานติดตั้งท่อระบายน้ำทิ้ง จากครัว (ท่อ PVC - 8.5)								
	- ขนาด Dia. 2"	4.00	เมตร						
	ข้อต่อ ข้องอต่างๆ	1.00	รวม						
	ค่าอุปกรณ์ยึดและรองรับท่อ	1.00	รวม						
	ค่าทดสอบ ทำความสะอาด ทาสี ทำสัญลักษณ์ท่อ	1.00	รวม						

รายการประมาณราคาค่าก่อสร้าง **บ้านอยู่ดีวิถีใหม่ สำหรับผู้สูงวัย (ขนาดใหญ่) ฐานรากแผ่**

สถานที่ก่อสร้าง กรมโยธาธิการและผังเมือง แบบเลขที่ STD-S-65023, AR-65023, SN-65023, EE-65023

กองมาตรฐานราคากลาง กรมโยธาธิการและผังเมือง ประมาณราคาเมื่อวันที่

ประมาณการโดย

ลำดับที่	รายการ	จำนวน	หน่วย	ราคาวัสดุ		ค่าแรงงาน		รวมค่าวัสดุและค่าแรงงาน	หมายเหตุ
				ราคาหน่วยละ	จำนวนเงิน	ราคาหน่วยละ	จำนวนเงิน		
	ข้อต่ออ่อนยางแหวนรัดสแตนเลส								
	- ขนาด Dia. 2"	1.00	ชุด						
	รวมงานข้อ 3.2								
3.3	**ระบบท่อระบายอากาศ**								
	งานติดตั้งท่อระบายอากาศ (ท่อ PVC 8.5)								
	- ขนาด Dia. 1 1/2"	3.00	เมตร						
	- ขนาด Dia. 2"	10.00	เมตร						
	ข้อต่อ ข้องอต่างๆ	1.00	รวม						
	ค่าอุปกรณ์ยึดยึดและรองรับท่อ	1.00	รวม						
	ค่าทดสอบ ทำความสะอาด ทาสี ทำสัญลักษณ์ท่อ	1.00	รวม						
	AVC.								
	- ขนาด Dia. 2" ชนิดออกด้านข้างผนัง	1.00	ชุด						
	- ขนาด Dia. 2 " ชนิดออกดาดฟ้า	1.00	ชุด						
	ข้อต่ออ่อนยางแหวนรัดสแตนเลส								
	- ขนาด Dia. 2"	1.00	ชุด						
	รวมงานข้อ 3.3								

รายการประมาณราคาค่าก่อสร้าง **บ้านอยู่ดีวิถีใหม่ สำหรับผู้สูงวัย (ขนาดใหญ่) ฐานรากแผ่**

สถานที่ก่อสร้าง กรมโยธาธิการและผังเมือง แบบเลขที่ STD-S-65023, AR-65023, SN-65023, EE-65023

กองมาตรฐานราคากลาง กรมโยธาธิการและผังเมือง ประมาณราคาเมื่อวันที่

ประมาณการโดย

ลำดับที่	รายการ	จำนวน	หน่วย	ราคาวัสดุ		ค่าแรงงาน		รวมค่าวัสดุและค่าแรงงาน	หมายเหตุ
				ราคาหน่วยละ	จำนวนเงิน	ราคาหน่วยละ	จำนวนเงิน		
3.4	**ระบบท่อประปา**								
	งานติดตั้งท่อประปา (ท่อ PVC 13.5)								
	- ขนาด Dia. 1/2"	14.00	เมตร						
	- ขนาด Dia. 3/4"	49.00	เมตร						
	ข้อต่อ ข้องอต่างๆ	1.00	รวม						
	ค่าอุปกรณ์ยึดยึดและรองรับท่อ	1.00	รวม						
	ค่าทดสอบ ทำความสะอาด ทาสี ทำสัญลักษณ์ท่อ	1.00	รวม						
	STOP VALVE ขนาด Dia. 1/2"	3.00	ชุด						
	ประตูน้ำ GATE VALVE								
	- ขนาด Dia. 3/4"	5.00	ชุด						
	CHECK VALVE ขนาด Dia. 3/4"	1.00	ชุด						
	FLOAT VALVE ขนาด Dia. 3/4"	1.00	ชุด						
	เครื่องสูบน้ำประปา BOOSTER PUMP	1.00	ชุด						
	ชนิด HOME PUMP ควบคุมการทำงานด้วย PRESSSURE SWITCH								
	พร้อมตัวแรงดัน V. ขนาด 200 วัตต์								
	ก๊อกน้ำ ภายใน	3.00	ชุด						

รายการประมาณราคาค่าก่อสร้าง **บ้านอยู่ดีวิถีใหม่ สำหรับผู้สูงวัย (ขนาดใหญ่) ฐานรากแผ่**

สถานที่ก่อสร้าง กรมโยธาธิการและผังเมือง แบบเลขที่ STD-S-65023, AR-65023, SN-65023, EE-65023

กองมาตรฐานราคากลาง กรมโยธาธิการและผังเมือง ประมาณราคาเมื่อวันที่

ประมาณการโดย

ลำดับที่	รายการ	จำนวน	หน่วย	ราคาวัสดุ		ค่าแรงงาน		รวมค่าวัสดุและค่าแรงงาน	หมายเหตุ
				ราคาหน่วยละ	จำนวนเงิน	ราคาหน่วยละ	จำนวนเงิน		
	ค่าติดตั้งมาตรวัดน้ำ จากการประปาฯ ขนาด Dia. 1/2 "	1.00	มาตร						
	พร้อมค่าธรรมเนียมติดตั้ง ไม่รวมค่าขยายเขต								
	ถังเก็บน้ำประปา สำเร็จรูป ชนิดวางบนพื้น ขนาดจุ 1 ลบ.ม มอก1379	1.00	ถัง						
	พร้อมฐาน พื้น คสล.วางถังเก็บน้ำ ขนาด 1.20X2.00 ม.								
	พื้น ค.ส.ล. 1.20×2.00 x0.15 ม.								
	ทรายหยาบ	0.24	ลบ.ม.						
	คอนกรีตหยาบ	0.24	ลบ.ม.						
	ไม้แบบ	0.96	ตร.ม.						
	ค้ำยัน	0.29	ลบ.ฟ.						
	ตะปู	0.24	กก.						
	คอนกรีตโครงสร้าง	0.36	ลบ.ม.						
	เหล็ก RB 9 มม.	27.14	กก.						
	ลวดผูกเหล็ก	0.81	กก.						
	รวมงานข้อ 3.4								

รายการประมาณราคาค่าก่อสร้าง **บ้านอยู่ดีวิถีใหม่ สำหรับผู้สูงวัย (ขนาดใหญ่) ฐานรากแผ่**

สถานที่ก่อสร้าง กรมโยธาธิการและผังเมือง แบบเลขที่ STD-S-65023, AR-65023, SN-65023, EE-65023

กองมาตรฐานราคากลาง กรมโยธาธิการและผังเมือง ประมาณราคาเมื่อวันที่

ประมาณการโดย

ลำดับที่	รายการ	จำนวน	หน่วย	ราคาวัสดุ		ค่าแรงงาน		รวมค่าวัสดุ และค่าแรงงาน	หมายเหตุ
				ราคาหน่วยละ	จำนวนเงิน	ราคาหน่วยละ	จำนวนเงิน		
3.5	**ระบบสุขาภิบาลภายนอกอาคาร และ ระบบระบายน้ำ**								
3.5.1	ถังบำบัดน้ำเสีย สำเร็จรูป ชนิดเติมอากาศ เกรอะ - กรองไร้อากาศ	1.00	ถัง						
	ปริมาตร ส่วนเกรอะ ไม่น้อยกว่า 1 ลบ.ม. ปริมาตรรวมไม่น้อยกว่า 1.3 ลบ.ม								
3.5.2	งานวางท่อระบายน้ำท่อค.ส.ล.ชั้น3 มอก.128 ขนาดdia.0.30 ม.	52.00	เมตร						
3.5.3	บ่อพักท่อระบายน้ำ 0.40 ม. ฝาคสล. สำเร็จรูป	6.00	บ่อ						
3.5.4	ถังดักไขมัน สำเร็จรูป ชนิดฝังดิน ไม่น้อยกว่า 30 ลิตร	1.00	ถัง						
	รวมงานข้อ 3.5								

รายการประมาณราคาค่าก่อสร้าง **บ้านอยู่ดีวิถีใหม่ สำหรับผู้สูงวัย (ขนาดใหญ่) ฐานรากแผ่**

สถานที่ก่อสร้าง กรมโยธาธิการและผังเมือง แบบเลขที่ STD-S-65023, AR-65023, SN-65023, EE-65023

กองมาตรฐานราคากลาง กรมโยธาธิการและผังเมือง ประมาณราคาเมื่อวันที่

ประมาณการโดย

ลำดับที่	รายการ	จำนวน	หน่วย	ราคาวัสดุ		ค่าแรงงาน		รวมค่าวัสดุ และค่าแรงงาน	หมายเหตุ
				ราคาหน่วยละ	จำนวนเงิน	ราคาหน่วยละ	จำนวนเงิน		
3.5.2	**งานวางท่อระบายน้ำท่อค.ส.ล.ชั้น 3 มอก.128 ขนาด dia.0.30 ม.**								
	ท่อระบายน้ำ คสล. 0.30 เมตร	1.00	ท่อน						
	ขุดดิน-ถมกลับ	1.20	ลบ.ม.						
	ทรายหยาบ	0.08	ลบ.ม.						
	ไม้แบบ	0.14	ตร.ม.						
	คอนกรีตหยาบ	0.06	ลบ.ม.						
	ปูนทราย	0.0125	ลบ.ม.						
	งานวางท่อระบายน้ำท่อค.ส.ล.ชั้น 3 มอก.128 ขนาดdia.0.30 ม.								

รายการประมาณราคาค่าก่อสร้าง **บ้านอยู่ดีวิถีใหม่ สำหรับผู้สูงวัย (ขนาดใหญ่) ฐานรากแผ่**

สถานที่ก่อสร้าง กรมโยธาธิการและผังเมือง แบบเลขที่ STD-S-65023, AR-65023, SN-65023, EE-65023

กองมาตรฐานราคากลาง กรมโยธาธิการและผังเมือง ประมาณราคาเมื่อวันที่

ประมาณการโดย

ลำดับที่	รายการ	จำนวน	หน่วย	ราคาวัสดุ		ค่าแรงงาน		รวมค่าวัสดุและค่าแรงงาน	หมายเหตุ
				ราคาหน่วยละ	จำนวนเงิน	ราคาหน่วยละ	จำนวนเงิน		
4	**หมวดงานระบบไฟฟ้าและสื่อสาร**								
4.1	ระบบไฟฟ้าอาคาร		รวม						
4.2	ระบบป้องกันอันตรายจากฟ้าผ่า		รวม						
4.3	ระบบแจ้งเหตุเพลิงไหม้		รวม						
4.4	ระบบทีวี		รวม						
4.5	ระบบแจ้งเหตุฉุกเฉินในห้องน้ำ		รวม						
	รวมข้อ 4 หมวดงานระบบไฟฟ้าและสื่อสาร								

รายการประมาณราคาค่าก่อสร้าง **บ้านอยู่ดีวิถีใหม่ สำหรับผู้สูงวัย (ขนาดใหญ่) ฐานรากแผ่**

สถานที่ก่อสร้าง กรมโยธาธิการและผังเมือง แบบเลขที่ STD-S-65023, AR-65023, SN-65023, EE-65023

กองมาตรฐานราคากลาง กรมโยธาธิการและผังเมือง ประมาณราคาเมื่อวันที่

ประมาณการโดย

ลำดับที่	รายการ	จำนวน	หน่วย	ราคาวัสดุ		ค่าแรงงาน		รวมค่าวัสดุและค่าแรงงาน	หมายเหตุ
				ราคาหน่วยละ	จำนวนเงิน	ราคาหน่วยละ	จำนวนเงิน		
4.1	**ระบบไฟฟ้าอาคาร**								
4.1.1	แผงสวิตช์อัตโนมัติ								
4.1.2	ท่อร้อยสายไฟ								
4.1.3	สายไฟฟ้า								
4.1.4	โคมไฟฟ้า								
4.1.5	สวิตช์และเต้ารับ								
	รวมงานข้อ 4.1 ระบบไฟฟ้าอาคาร								

รายการประมาณราคาค่าก่อสร้าง **บ้านอยู่ดีวิถีใหม่ สำหรับผู้สูงวัย (ขนาดใหญ่) ฐานรากแผ่**

สถานที่ก่อสร้าง กรมโยธาธิการและผังเมือง แบบเลขที่ STD-S-65023, AR-65023, SN-65023, EE-65023

กองมาตรฐานราคากลาง กรมโยธาธิการและผังเมือง ประมาณราคาเมื่อวันที่

ประมาณการโดย

ลำดับที่	รายการ	จำนวน	หน่วย	ราคาวัสดุ		ค่าแรงงาน		รวมค่าวัสดุและค่าแรงงาน	หมายเหตุ
				ราคาหน่วยละ	จำนวนเงิน	ราคาหน่วยละ	จำนวนเงิน		
4.1.1	**แผงสวิตช์อัตโนมัติ**								
	CU								
	- แผงย่อย 14 วงจรพร้อมเมน 50AT 2P IC 10 kA	1.00	Set						
	- MINIATURE CB. 32AT 1P IC 6 kA RCBO	1.00	Set						
	- MINIATURE CB. 32AT 1P IC 6 kA	1.00	Set						
	- MINIATURE CB. 20AT 1P IC 6 kA	1.00	Set						
	- MINIATURE CB. 16AT 1P IC 6 kA RCBO	2.00	Set						
	- MINIATURE CB. 16AT 1P IC 6 kA	6.00	Set						
	- SURGE PROTECTION DEVICE >12.5 kA PROTECTION LEVEL < 1.5 kV	1.00	Set						
	IEC STANDARD								
	- หลักสายดิน COPPER BOND หรือ COPPER CLAD STEEL ขนาด Ø14.2 มม.	1.00	Set						
	(Ø5/8 นิ้ว) ยาว 2.40 เมตร								
	- EXOTHERMIC WELDING	1.00	Set						
	รวมงานข้อ 4.1.1								

รายการประมาณราคาค่าก่อสร้าง **บ้านอยู่ดีวิถีใหม่ สำหรับผู้สูงวัย (ขนาดใหญ่) ฐานรากแผ่**

สถานที่ก่อสร้าง กรมโยธาธิการและผังเมือง แบบเลขที่ STD-S-65023, AR-65023, SN-65023, EE-65023

กองมาตรฐานราคากลาง กรมโยธาธิการและผังเมือง ประมาณราคาเมื่อวันที่

ประมาณการโดย

ลำดับที่	รายการ	จำนวน	หน่วย	ราคาวัสดุ		ค่าแรงงาน		รวมค่าวัสดุและค่าแรงงาน	หมายเหตุ
				ราคาหน่วยละ	จำนวนเงิน	ราคาหน่วยละ	จำนวนเงิน		
4.1.2	**ท่อร้อยสายไฟ**								
	- IMC 20 mm.	20.00	m						
	- EMT 15 mm.	295.00	m						
	- ACCESSORIES	1.00	Lot						
	รวมงานข้อ 4.1.2								
4.1.3	**สายไฟฟ้า**								
	- IEC01 10 sq.mm.	50.00	m						
	- IEC01 6 s.q.mm.	50.00	m						
	- IEC01 4 sq.mm.	45.00	m						
	- IEC01 2.5 sq.mm.	1,060.00	m						
	- ACCESSORIES	1.00	Lot						
	รวมงานข้อ 4.1.3								

รายการประมาณราคาค่าก่อสร้าง **บ้านอยู่ดีวิถีใหม่ สำหรับผู้สูงวัย (ขนาดใหญ่) ฐานรากแผ่**

สถานที่ก่อสร้าง กรมโยธาธิการและผังเมือง แบบเลขที่ STD-S-65023, AR-65023, SN-65023, EE-65023

กองมาตรฐานราคากลาง กรมโยธาธิการและผังเมือง ประมาณราคาเมื่อวันที่

ประมาณการโดย

ลำดับที่	รายการ	จำนวน	หน่วย	ราคาวัสดุ		ค่าแรงงาน		รวมค่าวัสดุและค่าแรงงาน	หมายเหตุ
				ราคาหน่วยละ	จำนวนเงิน	ราคาหน่วยละ	จำนวนเงิน		
4.1.4	**โคมไฟฟ้า**								
	- โคมดาวน์ไลท์ (Downlight) ชนิดฝังฝ้า ขนาดเส้นผ่านศูนย์กลางภายนอก	2.00	Set						
	ไม่น้อยกว่า 140 มม. หลอด LED ขั้ว E-27 ความสว่างไม่น้อยกว่า 350 ลูเมน								
	ประสิทธิภาพไม่น้อยกว่า 80 ลูเมน ต่อวัตต์ แสงคูลไวต์ (Cool White)								
	ค่าความถูกต้องของสีไม่น้อยกว่า 80 อายุการใช้งานไม่น้อย กว่า 15,000 ชั่วโมง								
	- โคมดาวน์ไลท์ (Downlight) ชนิดฝังฝ้า ขนาดเส้นผ่านศูนย์กลางภายนอก	21.00	Set						
	ไม่น้อยกว่า 170 มม. หลอด LED ขั้ว E-27 ความสว่างไม่น้อยกว่า 800 ลูเมน								
	ประสิทธิภาพไม่น้อยกว่า 80 ลูเมน ต่อวัตต์ แสงคูลไวต์ (Cool White)								
	ค่าความถูกต้องของสีไม่น้อยกว่า 80 อายุการใช้งานไม่น้อย กว่า 15,000 ชั่วโมง								
	- โคมไฟติดผนัง ตัวโคมชนิด DIE-CAST ALUMINIUM ไม่น้อยกว่า IP54 หลอด LED ขั้ว E27	6.00	Set						
	ความสว่างไม่น้อยกว่า 800 ลูเมน ประสิทธิภาพไม่น้อยกว่า 80 ลูเมนต่อวัตต์								
	แสงวอร์มไวท์ (Warm White) ค่าความถูกต้องของสีไม่น้อยกว่า 80 อายุการ								
	ใช้งานไม่น้อยกว่า 15,000 ชั่วโมง พร้อมอุปกรณ์ครบชุด.								
	- โคมไฟฟ้าแสงสว่างฉุกเฉิน (Emergency Light) หลอด LED พร้อม BATTERY	1.00	Set						
	ชนิดแห้งสำ รองไฟฟ้าได้ไม่น้อยกว่า 3 ชั่วโมง								
	รวมงานข้อ 4.1.4								

รายการประมาณราคาค่าก่อสร้าง **บ้านอยู่ดีวิถีใหม่ สำหรับผู้สูงวัย (ขนาดใหญ่) ฐานรากแผ่**

สถานที่ก่อสร้าง กรมโยธาธิการและผังเมือง แบบเลขที่ STD-S-65023, AR-65023, SN-65023, EE-65023

กองมาตรฐานราคากลาง กรมโยธาธิการและผังเมือง ประมาณราคาเมื่อวันที่

ประมาณการโดย

ลำดับที่	รายการ	จำนวน	หน่วย	ราคาวัสดุ		ค่าแรงงาน		รวมค่าวัสดุและค่าแรงงาน	หมายเหตุ
				ราคาหน่วยละ	จำนวนเงิน	ราคาหน่วยละ	จำนวนเงิน		
4.1.5	**สวิตช์และเต้ารับ**								
	- สวิตช์ 1 ทาง 16 แอมป์ 250 โวลต์ ขนาด 3 ช่อง (3 module) ฝาครอบพลาสติก	2.00	Set						
	สีขาวขนาด 3 ช่อง								
	- 2 X สวิตช์ 1 ทาง 16 แอมป์ 250 โวลต์ ขนาด 2X1.5 ช่อง (2X1.5 module)	4.00	Set						
	ฝาครอบพลาสติกสีขาวขนาด 3 ช่อง								
	- 3 X สวิตช์ 1 ทาง 16 แอมป์ 250 โวลต์ ขนาด 3X1 ช่อง (3X1 module)	1.00	Set						
	ฝาครอบพลาสติกสีขาวขนาด 3 ช่อง								
	- สวิตช์ 2 ทาง 16 แอมป์ 250 โวลต์ ขนาด 3 ช่อง (3 module)	3.00	Set						
	ฝาครอบพลาสติกสีขาวขนาด 3 ช่อง								
	- กระดิ่ง 2 เสียง	1.00	Set						
	- สวิตช์กระดิ่ง	1.00	Set						
	- เต้ารับไฟฟ้าเดี่ยวมีขาดิน 16 แอมป์ 250 โวลต์ พร้อมฝาครอบพลาสติกสีขาว	1.00	Set						
	- เต้ารับไฟฟ้าคู่มีขาดิน 16 แอมป์ 250 โวลต์ พร้อมฝาครอบพลาสติกสีขาว	12.00	Set						
	- เต้ารับไฟฟ้าคู่กันน้ำมีขาดิน 16 แอมป์ 250 โวลต์ พร้อมฝาครอบพลาสติกสีขาว	2.00	Set						
	- เต้ารับไฟฟ้าคู่มีขาดิน 16 แอมป์ 250 โวลต์ พร้อมสวิตช์ควบคุม ฝาครอบพลาสติกสีขาว	2.00	Set						
	- เต้ารับไฟฟ้าคู่มีขาดิน 16 แอมป์ 250 โวลต์ พร้อมฝาครอบพลาสติกสีขาว	1.00	Set						

รายการประมาณราคาค่าก่อสร้าง **บ้านอยู่ดีวิถีใหม่ สำหรับผู้สูงวัย (ขนาดใหญ่) ฐานรากแผ่**

สถานที่ก่อสร้าง กรมโยธาธิการและผังเมือง แบบเลขที่ STD-S-65023, AR-65023, SN-65023, EE-65023

กองมาตรฐานราคากลาง กรมโยธาธิการและผังเมือง ประมาณราคาเมื่อวันที่

ประมาณการโดย

ลำดับที่	รายการ	จำนวน	หน่วย	ราคาวัสดุ		ค่าแรงงาน		รวมค่าวัสดุและค่าแรงงาน	หมายเหตุ
				ราคาหน่วยละ	จำนวนเงิน	ราคาหน่วยละ	จำนวนเงิน		
	ติดตั้งในตู้พลาสติกมี ฝาหน้า ขนาด 4 X 6 นิ้ว								
	- JUNCTION BOX สำหรับเครื่องปรับอากาศ	3.00	Set						
	- JUNCTION BOX สำหรับเครื่องทำน้ำอุ่น	1.00	Set						
	- JUNCTION BOX สำหรับเครื่องดูดควัน (HOOD)	1.00	Set						
	รวมงานข้อ 4.1.5								
4.2	**ระบบป้องกันอันตรายจากฟ้าผ่า**								
	- BC 50 sq.mm.	10.00	m						
	- EMT 15 mm.	5.00	m						
	- CONCRETE EARTH PIT	1.00	Set						
	- หลักสายดิน COPPER BOND ได้รับมาตรฐาน UL (UL LISTED) ขนาด 5/8"	1.00	Set						
	- แคล้มประกับรัดสายทองแดงชนิดทองแดงพร้อมฐานแบ็กไลท์	10.00	Set						
	- EXOTHERMIC WELDING	1.00	Set						
	- FITTING & SUPPORT & ACCESSORIES	1.00	Lot						
	รวมงานข้อ 4.2								

รายการประมาณราคาค่าก่อสร้าง **บ้านอยู่ดีวิถีใหม่ สำหรับผู้สูงวัย (ขนาดใหญ่) ฐานรากแผ่**

สถานที่ก่อสร้าง กรมโยธาธิการและผังเมือง แบบเลขที่ STD-S-65023, AR-65023, SN-65023, EE-65023

กองมาตรฐานราคากลาง กรมโยธาธิการและผังเมือง ประมาณราคาเมื่อวันที่

ประมาณการโดย

ลำดับที่	รายการ	จำนวน	หน่วย	ราคาวัสดุ		ค่าแรงงาน		รวมค่าวัสดุและค่าแรงงาน	หมายเหตุ
				ราคาหน่วยละ	จำนวนเงิน	ราคาหน่วยละ	จำนวนเงิน		
4.3	**ระบบแจ้งเหตุเพลิงไหม้**								
	- PHOTO-ELECTRIC SMOKE DETECTOR	3.00	Set						
	- EMT 15 mm.	15.00	m						
	- FRC 2.5 sq.mm.	30.00	m						
	- FITTING & SUPPORT & ACCESSORIES	1.00	Lot						
	รวมงานข้อ 4.3								
4.4	**ระบบทีวี**								
	- เสารับสัญญาณโทรทัศน์ภาคพื้นดินระบบดิจิตอล (DVB-T2) แบบยากิ-อุดะ (Yagi-Uda	1.00	Set						
	Antenna) หรือแบบก้างปลา ประเภท PASSIVE ระยะสัญญาณไม่น้อยกว่า 80 กิโลเมตร								
	รองรับช่องสัญญาณ DIGITAL TV ติดตั้งภายนอกอาคารพร้อมขายึดยาวประมาณ 2.80 เมตร								
	- อุปกรณ์ขยายสัญญาณโทรทัสน์ดิจิตอล (Digital TV booster) ขยายสัญญาณย่าน UHF	1.00	Set						
	ความถี่ 470-790 MHz สัญญาณ OUTPUT สูงสุดไม่น้อยกว่า 105 dB								
	- 2 WAYS SPLITTER ติดตั้งในกล่องพลาสติก ABS ขนาด 6X6 นิ้ว	1.00	Set						
	- เต้ารับสัญญาณโทรทัศน์ระบบดิจิตอล ฝาครอบพลาสติกสีขาว	1.00	Set						
	- EMT 15 mm.	10.00	m						
	- RG 6	15.00	m						
	- FITTING & SUPPORT & ACCESSORIES	1.00	Lot						
	รวมงานข้อ 4.4								

รายการประมาณราคาค่าก่อสร้าง **บ้านอยู่ดีวิถีใหม่ สำหรับผู้สูงวัย (ขนาดใหญ่) ฐานรากแผ่**

สถานที่ก่อสร้าง กรมโยธาธิการและผังเมือง แบบเลขที่ STD-S-65023, AR-65023, SN-65023, EE-65023

กองมาตรฐานราคากลาง กรมโยธาธิการและผังเมือง ประมาณราคาเมื่อวันที่

ประมาณการโดย

ลำดับที่	รายการ	จำนวน	หน่วย	ราคาวัสดุ		ค่าแรงงาน		รวมค่าวัสดุและค่าแรงงาน	หมายเหตุ
				ราคาหน่วยละ	จำนวนเงิน	ราคาหน่วยละ	จำนวนเงิน		
4.5	**ระบบแจ้งเหตุฉุกเฉินในห้องน้ำ**								
	- BATHROOM CALL BUTTON WITH PULL CORD	1.00	Set						
	- CALL RESET BUTTON	1.00	Set						
	- CORRIDOR LIGHT WITH BUZZER	1.00	Set						
	- POWER SUPPLY 12 VDC สำหรับระบบแจ้งเหตุฉุกเฉินในห้องน้ำ	1.00	Set						
	- EMT 15 mm.	10.00	m						
	- TIEV 1-4C 0.65 sq.mm.	15.00	m						
	- FITTING & SUPPORT & ACCESSORIES	1.00	Lot						
	รวมงานข้อ 4.5								

รายการประมาณราคาค่าก่อสร้าง **บ้านอยู่ดีวิถีใหม่ สำหรับผู้สูงวัย (ขนาดใหญ่) ฐานรากแผ่**

สถานที่ก่อสร้าง กรมโยธาธิการและผังเมือง แบบเลขที่ STD-S-65023, AR-65023, SN-65023, EE-65023

กองมาตรฐานราคากลาง กรมโยธาธิการและผังเมือง ประมาณราคาเมื่อวันที่

ประมาณการโดย

ลำดับที่	รายการ	จำนวน	หน่วย	ราคาวัสดุ		ค่าแรงงาน		รวมค่าวัสดุและค่าแรงงาน	หมายเหตุ
				ราคาหน่วยละ	จำนวนเงิน	ราคาหน่วยละ	จำนวนเงิน		
5	**หมวดงานอื่นๆ** (ถ้ามี) เพื่อให้ครบถ้วนตามรูปแบบและรายการ								

รายการประมาณราคาค่าก่อสร้าง **บ้านอยู่ดีวิถีใหม่ สำหรับผู้สูงวัย (ขนาดใหญ่) ฐานรากแผ่ เพื่อต้านการสั่นสะเทือนของแผ่นดินไหวของบริเวณ 1 และ 2**

สถานที่ก่อสร้าง กรมโยธาธิการและผังเมือง แบบเลขที่ STD-S-65023 , AR-65023, SN-65023, EE-65023

กองมาตรฐานราคากลาง กรมโยธาธิการและผังเมือง ประมาณราคาเมื่อวันที่

ประมาณการโดย

ลำดับที่	รายการ	จำนวน	หน่วย	ราคาวัสดุ		ค่าแรงงาน		รวมค่าวัสดุ และค่าแรงงาน	หมายเหตุ
				ราคาหน่วยละ	จำนวนเงิน	ราคาหน่วยละ	จำนวนเงิน		
	<u>สรุปงาน</u>								
1	**หมวดงานโครงสร้าง**		**รวม**						
2	**หมวดงานสถาปัตยกรรม**		**รวม**						
3	**หมวดงานระบบสุขาภิบาล**		**รวม**						
4	**หมวดงานระบบไฟฟ้าและสื่อสาร**		**รวม**						
5	**หมวดงานอื่นๆ** (ถ้ามี) เพื่อให้ครบถ้วนตามรูปแบบและรายการ								
	รวมค่าวัสดุและค่าแรงงานเป็นเงินประมาณ								

รายการประมาณราคาค่าก่อสร้าง **บ้านอยู่ดีวิถีใหม่ สำหรับผู้สูงวัย (ขนาดใหญ่) ฐานรากแผ่ เพื่อต้านการสั่นสะเทือนของแผ่นดินไหวของบริเวณ 1 และ 2**

สถานที่ก่อสร้าง กรมโยธาธิการและผังเมือง แบบเลขที่ STD-S-65023 , AR-65023, SN-65023, EE-65023

กองมาตรฐานราคากลาง กรมโยธาธิการและผังเมือง ประมาณราคาเมื่อวันที่

ประมาณการโดย

ลำดับที่	รายการ	จำนวน	หน่วย	ราคาวัสดุ		ค่าแรงงาน		รวมค่าวัสดุ และค่าแรงงาน	หมายเหตุ
				ราคาหน่วยละ	จำนวนเงิน	ราคาหน่วยละ	จำนวนเงิน		
1	**หมวดงานโครงสร้าง**								
	- ขุดดิน	39.72	ลบ.ม.						
	- ทรายหยาบ	1.47	ลบ.ม.						
	- คอนกรีตหยาบ	1.18	ลบ.ม.						
	- คอนกรีตโครงสร้าง fc' 210 ksc.(ทรงกระบอก)	14.72	ลบ.ม.						
	- คอนกรีตโครงสร้าง fc' 210 ksc.(ทรงกระบอก) กันซึม	7.27	ลบ.ม.						
	- แบบหล่อคอนกรีต	195.27	ตร.ม.						
	- ค่าแรงแบบหล่อคอนกรีต	244.09	ตร.ม.						
	- ค้ำยันแบบหล่อคอนกรีต	58.58	ลบ.ฟ.						
	- ตะปู	61.02	กก.						
	- เหล็ก SR 24 dia. 6 มม.	437.50	กก.						
	dia. 9 มม.	427.26	กก.						
	- เหล็ก SD 40 dia. 12 มม.	973.53	กก.						
	dia. 16 มม.	565.43	กก.						
	- ลวดผูกเหล็ก	72.11	กก.						

รายการประมาณราคาค่าก่อสร้าง **บ้านอยู่ดีวิถีใหม่ สำหรับผู้สูงวัย (ขนาดใหญ่) ฐานรากแผ่ เพื่อต้านการสั่นสะเทือนของแผ่นดินไหวของบริเวณ 1 และ 2**

สถานที่ก่อสร้าง กรมโยธาธิการและผังเมือง แบบเลขที่ STD-S-65023 , AR-65023, SN-65023, EE-65023

กองมาตรฐานราคากลาง กรมโยธาธิการและผังเมือง ประมาณราคาเมื่อวันที่

ประมาณการโดย

ลำดับที่	รายการ	จำนวน	หน่วย	ราคาวัสดุ		ค่าแรงงาน		รวมค่าวัสดุและค่าแรงงาน	หมายเหตุ
				ราคาหน่วยละ	จำนวนเงิน	ราคาหน่วยละ	จำนวนเงิน		
	โครงสร้างเหล็กรูปพรรณ								
	- เหล็กกล่อง 125x75x3.2 มม.	1,172	กก.						
	- เหล็กกล่อง 150x100x3.2 มม.	168	กก.						
	- เหล็กตัวซี 75x45x15x2.3 มม.	325	กก.						
	- PL 6 มม.	6	กก.						
	- ทาสีกันสนิม	94	ตร.ม.						
	- พื้น SP หนา 0.05 ม. รับน้ำหนักได้ไม่น้อยกว่า 300 กก/ตร.ม.	62.88	ตร.ม.						
	- Topping หนา 0.05 ม. Wire Mesh 4 มม.@0.15 ม.	62.88	ตร.ม.						
	รวมงานข้อ 1 หมวดงานโครงสร้าง								

รายการประมาณราคาค่าก่อสร้าง **บ้านอยู่ดีวิถีใหม่ สำหรับผู้สูงวัย (ขนาดใหญ่) ฐานรากแผ่ เพื่อต้านการสั่นสะเทือนของแผ่นดินไหวของบริเวณ 1 และ 2**

สถานที่ก่อสร้าง กรมโยธาธิการและผังเมือง แบบเลขที่ STD-S-65023 , AR-65023, SN-65023, EE-65023

กองมาตรฐานราคากลาง กรมโยธาธิการและผังเมือง ประมาณราคาเมื่อวันที่

ประมาณการโดย

ลำดับที่	รายการ	จำนวน	หน่วย	ราคาวัสดุ		ค่าแรงงาน		รวมค่าวัสดุและค่าแรงงาน	หมายเหตุ
				ราคาหน่วยละ	จำนวนเงิน	ราคาหน่วยละ	จำนวนเงิน		
2	**หมวดงานสถาปัตยกรรม**								
2.1	งานหลังคา		รวม						
2.2	งานฝ้าเพดาน		รวม						
2.3	งานผนังและผิวผนัง		รวม						
2.4	งานตกแต่งผิวพื้น		รวม						
2.5	งานประตู-หน้าต่าง		รวม						
2.6	งานเครื่องสุขภัณฑ์และอุปกรณ์ประกอบห้องน้ำ		รวม						
2.7	งานตกแต่งทางลาดและบันได		รวม						
2.8	งานทาสี		รวม						
	รวมข้อ 3 หมวดงานสถาปัตยกรรม								

รายการประมาณราคาค่าก่อสร้าง **บ้านอยู่ดีวิถีใหม่ สำหรับผู้สูงวัย (ขนาดใหญ่) ฐานรากแผ่ เพื่อต้านการสั่นสะเทือนของแผ่นดินไหวของบริเวณ 1 และ 2**

สถานที่ก่อสร้าง กรมโยธาธิการและผังเมือง แบบเลขที่ STD-S-65023 , AR-65023, SN-65023, EE-65023

กองมาตรฐานราคากลาง กรมโยธาธิการและผังเมือง ประมาณราคาเมื่อวันที่

ประมาณการโดย

ลำดับที่	รายการ	จำนวน	หน่วย	ราคาวัสดุ		ค่าแรงงาน		รวมค่าวัสดุ และค่าแรงงาน	หมายเหตุ
				ราคาหน่วยละ	จำนวนเงิน	ราคาหน่วยละ	จำนวนเงิน		
2.1	**งานหลังคา**								
	- หลังคาเหล็กรีดลอน ติดฉนวนกันความร้อน PU FOAM หนาไม่น้อยกว่า 25 มม.	144.00	ตรม.						
	- เชิงชายไม้ไฟเบอร์ซีเมนต์ ขนาด 8" หนา 16 มม.	50.00	เมตร						
	- ครอบสันหลังคา FLASHING	13.00	เมตร						
	- ครอบข้าง FLASHING	24.00	เมตร						
	รวมงานข้อ 2.1								
2.2	**งานฝ้าเพดาน**								
	- ฝ้ายิบซั่มบอร์ดขอบลาด หนา 9 มม.ขนาด 1.20x2.40 ม.	63.00	ตร.ม.						
	โครงคร่าวเหล็กชุบสังกะสี (ฝ1)								
	- ฝ้ายิบซั่มบอร์ดขอบเรียบ หนา 9 มม. ชนิดกันชื้น ขนาด 0.60x0.60 ม.	8.00	ตร.ม.						
	โครงคร่าวอลูมิเนียม ที บาร์ (ฝ2)								
	- ฝ้าเพดานแผ่นไฟเบอร์ซีเมนต์บอร์ด มีช่องระบายอากาศขอบเรียบ	12.00	ตร.ม.						
	หนา 4 มม. ขนาด 0.60 x 1.20 ติดตั้งแบบชนชิด (ฝ3)								
	- มอบฝ้าเพดานไฟเบอร์ซีเมนต์ หน้ากว้าง 3" หนา 8 มม.	75.00	เมตร						
	รวมงานข้อ 2.2								

รายการประมาณราคาค่าก่อสร้าง **บ้านอยู่ดีวิถีใหม่ สำหรับผู้สูงวัย (ขนาดใหญ่) ฐานรากแผ่ เพื่อต้านการสั่นสะเทือนของแผ่นดินไหวของบริเวณ 1 และ 2**

สถานที่ก่อสร้าง กรมโยธาธิการและผังเมือง แบบเลขที่ STD-S-65023 , AR-65023, SN-65023, EE-65023

กองมาตรฐานราคากลาง กรมโยธาธิการและผังเมือง ประมาณราคาเมื่อวันที่

ประมาณการโดย

ลำดับที่	รายการ	จำนวน	หน่วย	ราคาวัสดุ		ค่าแรงงาน		รวมค่าวัสดุ และค่าแรงงาน	หมายเหตุ
				ราคาหน่วยละ	จำนวนเงิน	ราคาหน่วยละ	จำนวนเงิน		
2.3	**งานผนังและผิวผนัง**								
	- ผนังก่ออิฐมอญสามัญ (ก่อครึ่งแผ่น)	105.00	ตร.ม.						
	- ผนังก่ออิฐมอญสามัญ (เต็มแผ่น)	3.00	ตร.ม.						
	- เสาเอ็นและคานทับหลัง (ชนิดก่อครึ่งแผ่น)	74.00	เมตร						
	- เสาเอ็นและคานทับหลัง (ชนิดก่อเต็มแผ่น)	2.00	เมตร						
	- ผนังฉาบปูนผิวเรียบภายใน	148.00	ตร.ม.						
	- ผนังฉาบปูนผิวเรียบภายนอก	71.00	ตร.ม.						
	- ฉาบปูนเรียบโครงสร้าง	26.00	ตร.ม.						
	- ผนังบุกระเบื้องดินเผาเคลือบเซรามิคสีธรรมดา ขนาด 12"x 12" (ผ2)	23.00	ตร.ม.						
	- ผนังฉาบปูนเรียบเซาะร่อง (ผ3)	12.00	ตร.ม.						
	- ผนังก่ออิฐบล็อกช่องลม ขนาดไม่น้อยกว่า 19x19x9 ซม. (ผ4)	17.00	ตร.ม.						
	รวมงานข้อ 2.3								

รายการประมาณราคาค่าก่อสร้าง **บ้านอยู่ดีวิถีใหม่ สำหรับผู้สูงวัย (ขนาดใหญ่) ฐานรากแผ่ เพื่อต้านการสั่นสะเทือนของแผ่นดินไหวของบริเวณ 1 และ 2**

สถานที่ก่อสร้าง กรมโยธาธิการและผังเมือง แบบเลขที่ STD-S-65023 , AR-65023, SN-65023, EE-65023

กองมาตรฐานราคากลาง กรมโยธาธิการและผังเมือง ประมาณราคาเมื่อวันที่

ประมาณการโดย

ลำดับที่	รายการ	จำนวน	หน่วย	ราคาวัสดุ		ค่าแรงงาน		รวมค่าวัสดุและค่าแรงงาน	หมายเหตุ
				ราคาหน่วยละ	จำนวนเงิน	ราคาหน่วยละ	จำนวนเงิน		
2.4	**งานตกแต่งผิวพื้น**								
	- พื้นปูกระเบื้องยาง ขนาด 6" x 36" หนาไม่น้อยกว่า 2.5 มม. (พ1)	63.00	ตร.ม.						
	- พื้นปูกระเบื้องดินเผาเคลือบเซรามิค ชนิดกันลื่น ขนาด 12"x 12" (พ2)	8.00	ตร.ม.						
	- พื้นปูกระเบื้องดินเผาเคลือบเซรามิค ชนิดกันลื่น ขนาด 16"x 16" (พ3)	12.00	ตร.ม.						
	- บัวเชิงผนังไฟเบอร์ซีเมนต์ หน้ากว้าง 4" หนาไม่น้อยกว่า 9 มม. (พ1)	54.00	เมตร						
	- เทปูนปรับระดับ Self Leveling	63.00	ตร.ม.						
	รวมงานข้อ 2.4								
2.5	**งานประตู-หน้าต่าง**								
	ประตู								
	- ป1 บานเลื่อนสลับ	1.00	ชุด						
	- ป2 บานเลื่อนเดี่ยว (ห้องนอน , หลังบ้าน)	3.00	ชุด						
	- ป3 บานเลื่อนเดี่ยว (ห้องน้ำ)	2.00	ชุด						
	หน้าต่าง								
	- น1 บานเลื่อนสลับ	4.00	ชุด						
	- น2 บานเปิดเดี่ยว	4.00	ชุด						

รายการประมาณราคาค่าก่อสร้าง **บ้านอยู่ดีวิถีใหม่ สำหรับผู้สูงวัย (ขนาดใหญ่) ฐานรากแผ่ เพื่อต้านการสั่นสะเทือนของแผ่นดินไหวของบริเวณ 1 และ 2**

สถานที่ก่อสร้าง กรมโยธาธิการและผังเมือง แบบเลขที่ STD-S-65023 , AR-65023, SN-65023, EE-65023

กองมาตรฐานราคากลาง กรมโยธาธิการและผังเมือง ประมาณราคาเมื่อวันที่

ประมาณการโดย

ลำดับที่	รายการ	จำนวน	หน่วย	ราคาวัสดุ		ค่าแรงงาน		รวมค่าวัสดุและค่าแรงงาน	หมายเหตุ
				ราคาหน่วยละ	จำนวนเงิน	ราคาหน่วยละ	จำนวนเงิน		
	- น3 บานเหลื่อมสลับติดตาย	1.00	ชุด						
	- น4 บานเกล็ดติดตาย	2.00	ชุด						
	รวมงานข้อ 2.5								
2.6	**งานเครื่องสุขภัณฑ์และอุปกรณ์ประกอบห้องน้ำ**								
	- โถส้วมนั่งราบแบบมีหม้อน้ำ พร้อมอุปกรณ์ครบชุด (WC)	1.00	ชุด						
	- อ่างล้างหน้าชนิดแขวนผนังพร้อมอุปกรณ์ (LAV.1)	1.00	ชุด						
	- สายชำระโครเมี่ยม (S)	1.00	ชุด						
	- ที่ใส่กระดาษชำระ (PH)	1.00	ชุด						
	- ราวแขวนผ้า โลหะชุบโครเมี่ยม (H.1)	1.00	ชุด						
	- ที่ใส่สบู่ชนิดฝังผนัง (SP)	1.00	ชุด						
	- กระจกเงา (M)	1.00	ชุด						
	- ฝักบัวอาบน้ำชนิดสาย พร้อมวาล์วเปิด-ปิดน้ำสำหรับฝักบัว (SH)	1.00	ชุด						
	- ก๊อกน้ำ (K)	1.00	ชุด						
	- รูระบายทิ้งพื้นชนิดกันกลิ่น (FD)	1.00	ชุด						
	- Stop Valae โลหะชุบโครเมี่ยม	2.00	ชุด						

รายการประมาณราคาค่าก่อสร้าง **บ้านอยู่ดีวิถีใหม่ สำหรับผู้สูงวัย (ขนาดใหญ่) ฐานรากแผ่ เพื่อต้านการสั่นสะเทือนของแผ่นดินไหวของบริเวณ 1 และ 2**

สถานที่ก่อสร้าง กรมโยธาธิการและผังเมือง แบบเลขที่ STD-S-65023 , AR-65023, SN-65023, EE-65023

กองมาตรฐานราคากลาง กรมโยธาธิการและผังเมือง ประมาณราคาเมื่อวันที่

ประมาณการโดย

ลำดับที่	รายการ	จำนวน	หน่วย	ราคาวัสดุ		ค่าแรงงาน		รวมค่าวัสดุ และค่าแรงงาน	หมายเหตุ
				ราคาหน่วยละ	จำนวนเงิน	ราคาหน่วยละ	จำนวนเงิน		
	- ราวจับสเตนเลส ขนาด Ø 1 1/2" สำหรับโถส้วม ตัว L	1.00	ชุด						
	- ราวจับสเตนเลส ขนาด Ø 1 1/2" สำหรับอ่างล้างหน้าแบบพับได้ ตัว U	3.00	ชุด						
	- ราวนำทางคนพิการ ขนาด Ø 1 1/2"	2.50	เมตร						
	รวมงานข้อ 2.6								
2.7	**งานตกแต่งทางลาดและบันได**								
	ทางลาด								
	- พื้นทำผิวทรายล้าง (พ4)	3.00	ตร.ม.						
	- พื้นทางลาดทำผิวทรายล้าง เซาะร่องลายก้างปลา	8.00	ตร.ม.						
	- ราวจับเหล็ก Ø 1 1/2"	7.00	เมตร						
	บันได								
	- ขั้นบันได ปูกระเบื้องดินเผาเคลือบเซรามิค ชนิดกันลื่น ขนาด 16"x 16"	6.00	เมตร						
	- จมูกบันไดทำผิวทรายล้าง	12.00	ตร.ม.						
	รวมงานข้อ 2.7								

รายการประมาณราคาค่าก่อสร้าง **บ้านอยู่ดีวิถีใหม่ สำหรับผู้สูงวัย (ขนาดใหญ่) ฐานรากแผ่ เพื่อต้านการสั่นสะเทือนของแผ่นดินไหวของบริเวณ 1 และ 2**

สถานที่ก่อสร้าง กรมโยธาธิการและผังเมือง แบบเลขที่ STD-S-65023 , AR-65023, SN-65023, EE-65023

กองมาตรฐานราคากลาง กรมโยธาธิการและผังเมือง ประมาณราคาเมื่อวันที่

ประมาณการโดย

ลำดับที่	รายการ	จำนวน	หน่วย	ราคาวัสดุ		ค่าแรงงาน		รวมค่าวัสดุ และค่าแรงงาน	หมายเหตุ
				ราคาหน่วยละ	จำนวนเงิน	ราคาหน่วยละ	จำนวนเงิน		
2.8	**งานทาสี**								
	- ทาสี สีน้ำอะคริลิค 100% ชนิดทาภายนอก (ปูนใหม่) เกรดที่ 1 (ประเภทกึ่งเงา)	124.00	ตร.ม.						
	- ทาสี สีน้ำอะคริลิค 100% ชนิดทาภายใน (ปูนใหม่) เกรดที่ 1 (ประเภทกึ่งเงา)	70.00	ตร.ม.						
	- สีน้ำอะครีลิค 100% ชนิดทาภายใน (เกรดที่2) ทาสีฝ้าเพดาน	70.00	ตร.ม.						
	- สีน้ำอะครีลิค 100% ชนิดทาภายนอก (เกรดที่2) ทาสีฝ้าเพดาน	12.00	ตร.ม.						
	- งานทาสีน้ำมันทาไม้	10.00	ตร.ม.						
	รวมข้อ 2.8								

รายการประมาณราคาค่าก่อสร้าง **บ้านอยู่ดีวิถีใหม่ สำหรับผู้สูงวัย (ขนาดใหญ่) ฐานรากแผ่ เพื่อต้านการสั่นสะเทือนของแผ่นดินไหวของบริเวณ 1 และ 2**

สถานที่ก่อสร้าง กรมโยธาธิการและผังเมือง แบบเลขที่ STD-S-65023 , AR-65023, SN-65023, EE-65023

กองมาตรฐานราคากลาง กรมโยธาธิการและผังเมือง ประมาณราคาเมื่อวันที่

ประมาณการโดย

ลำดับที่	รายการ	จำนวน	หน่วย	ราคาวัสดุ		ค่าแรงงาน		รวมค่าวัสดุ และค่าแรงงาน	หมายเหตุ
				ราคาหน่วยละ	จำนวนเงิน	ราคาหน่วยละ	จำนวนเงิน		
3	**หมวดงานระบบสุขาภิบาล**								
3.1	ระบบท่อระบายน้ำโสโครก (ท่อ PVC - 8.5)		รวม						
3.2	ระบบท่อระบายน้ำทิ้ง (ท่อ PVC - 8.5)		รวม						
3.3	ระบบท่อระบายอากาศ (ท่อ PVC 8.5)		รวม						
3.4	ระบบท่อประปา (ท่อ PVC 13.5)		รวม						
3.5	ระบบสุขาภิบาลภายนอกอาคาร และ ระบบระบายน้ำ		รวม						
	รวมข้อ 3 หมวดงานระบบสุขาภิบาล								

รายการประมาณราคาค่าก่อสร้าง **บ้านอยู่ดีวิถีใหม่ สำหรับผู้สูงวัย (ขนาดใหญ่) ฐานรากแผ่ เพื่อต้านการสั่นสะเทือนของแผ่นดินไหวของบริเวณ 1 และ 2**

สถานที่ก่อสร้าง กรมโยธาธิการและผังเมือง แบบเลขที่ STD-S-65023 , AR-65023, SN-65023, EE-65023

กองมาตรฐานราคากลาง กรมโยธาธิการและผังเมือง ประมาณราคาเมื่อวันที่

ประมาณการโดย

ลำดับที่	รายการ	จำนวน	หน่วย	ราคาวัสดุ		ค่าแรงงาน		รวมค่าวัสดุ และค่าแรงงาน	หมายเหตุ
				ราคาหน่วยละ	จำนวนเงิน	ราคาหน่วยละ	จำนวนเงิน		
3.1	**ระบบท่อระบายน้ำโสโครก**								
	งานติดตั้งท่อระบายน้ำโสโครก (ท่อ PVC - 8.5)								
	- ขนาด Dia. 4"	5.00	เมตร						
	ข้อต่อ ข้องอต่างๆ	1.00	รวม						
	ค่าอุปกรณ์ยึดและรองรับท่อ	1.00	รวม						
	ค่าทดสอบ ทำความสะอาด ทาสี ทำสัญลักษณ์ท่อ	1.00	รวม						
	FCO.								
	- ขนาด Dia. 4"	2.00	ชุด						
	ข้อต่ออ่อนยางแหวนรัดสแตนเลส								
	- ขนาด Dia. 4"	1.00	ชุด						
	รวมงานข้อ 3.1								

รายการประมาณราคาค่าก่อสร้าง **บ้านอยู่ดีวิถีใหม่ สำหรับผู้สูงวัย (ขนาดใหญ่) ฐานรากแผ่ เพื่อต้านการสั่นสะเทือนของแผ่นดินไหวของบริเวณ 1 และ 2**

สถานที่ก่อสร้าง กรมโยธาธิการและผังเมือง แบบเลขที่ STD-S-65023 , AR-65023, SN-65023, EE-65023

กองมาตรฐานราคากลาง กรมโยธาธิการและผังเมือง ประมาณราคาเมื่อวันที่

ประมาณการโดย

ลำดับที่	รายการ	จำนวน	หน่วย	ราคาวัสดุ		ค่าแรงงาน		รวมค่าวัสดุ และค่าแรงงาน	หมายเหตุ
				ราคาหน่วยละ	จำนวนเงิน	ราคาหน่วยละ	จำนวนเงิน		
3.2	**ระบบท่อระบายน้ำทิ้ง**								
	งานติดตั้งท่อระบายน้ำทิ้ง (ท่อ PVC - 8.5)								
	- ขนาด Dia. 2"	17.00	เมตร						
	ข้อต่อ ข้องอต่างๆ	1.00	รวม						
	ค่าอุปกรณ์ยึดและรองรับท่อ	1.00	รวม						
	ค่าทดสอบ ทำความสะอาด ทาสี ทำสัญลักษณ์ท่อ	1.00	รวม						
	FCO. - ขนาด Dia. 2 "	1.00	ชุด						
	FD. - ขนาด Dia. 2"	1.00	ชุด						
	P-TRAP - ขนาด Dia. 2"	1.00	ชุด						
	ข้อต่ออ่อนยางแหวนรัดสแตนเลส								
	- ขนาด Dia. 2"	3.00	ชุด						
	งานติดตั้งท่อระบายน้ำทิ้ง จากครัว (ท่อ PVC - 8.5)								
	- ขนาด Dia. 2"	4.00	เมตร						
	ข้อต่อ ข้องอต่างๆ	1.00	รวม						
	ค่าอุปกรณ์ยึดและรองรับท่อ	1.00	รวม						
	ค่าทดสอบ ทำความสะอาด ทาสี ทำสัญลักษณ์ท่อ	1.00	รวม						

รายการประมาณราคาค่าก่อสร้าง **บ้านอยู่ดีวิถีใหม่ สำหรับผู้สูงวัย (ขนาดใหญ่) ฐานรากแผ่ เพื่อต้านการสั่นสะเทือนของแผ่นดินไหวของบริเวณ 1 และ 2**

สถานที่ก่อสร้าง กรมโยธาธิการและผังเมือง แบบเลขที่ STD-S-65023 , AR-65023, SN-65023, EE-65023

กองมาตรฐานราคากลาง กรมโยธาธิการและผังเมือง ประมาณราคาเมื่อวันที่

ประมาณการโดย

ลำดับที่	รายการ	จำนวน	หน่วย	ราคาวัสดุ		ค่าแรงงาน		รวมค่าวัสดุ และค่าแรงงาน	หมายเหตุ
				ราคาหน่วยละ	จำนวนเงิน	ราคาหน่วยละ	จำนวนเงิน		
	ข้อต่ออ่อนยางแหวนรัดสแตนเลส								
	- ขนาด Dia. 2"	1.00	ชุด						
	รวมงานข้อ 3.2								
3.3	**ระบบท่อระบายอากาศ**								
	งานติดตั้งท่อระบายอากาศ (ท่อ PVC 8.5)								
	- ขนาด Dia. 1 1/2"	3.00	เมตร						
	- ขนาด Dia. 2"	10.00	เมตร						
	ข้อต่อ ข้องอต่างๆ	1.00	รวม						
	ค่าอุปกรณ์ยึดยึดและรองรับท่อ	1.00	รวม						
	ค่าทดสอบ ทำความสะอาด ทาสี ทำสัญลักษณ์ท่อ	1.00	รวม						
	AVC.								
	- ขนาด Dia. 2" ชนิดออกด้านข้างผนัง	1.00	ชุด						
	- ขนาด Dia. 2 " ชนิดออกดาดฟ้า	1.00	ชุด						
	ข้อต่ออ่อนยางแหวนรัดสแตนเลส								
	- ขนาด Dia. 2"	1.00	ชุด						
	รวมงานข้อ 3.3								

รายการประมาณราคาค่าก่อสร้าง **บ้านอยู่ดีวิถีใหม่ สำหรับผู้สูงวัย (ขนาดใหญ่) ฐานรากแผ่ เพื่อต้านการสั่นสะเทือนของแผ่นดินไหวของบริเวณ 1 และ 2**

สถานที่ก่อสร้าง กรมโยธาธิการและผังเมือง แบบเลขที่ STD-S-65023 , AR-65023, SN-65023, EE-65023

กองมาตรฐานราคากลาง กรมโยธาธิการและผังเมือง ประมาณราคาเมื่อวันที่

ประมาณการโดย

ลำดับที่	รายการ	จำนวน	หน่วย	ราคาวัสดุ		ค่าแรงงาน		รวมค่าวัสดุ และค่าแรงงาน	หมายเหตุ
				ราคาหน่วยละ	จำนวนเงิน	ราคาหน่วยละ	จำนวนเงิน		
3.4	**ระบบท่อประปา**								
	งานติดตั้งท่อประปา (ท่อ PVC 13.5)								
	- ขนาด Dia. 1/2"	14.00	เมตร						
	- ขนาด Dia. 3/4"	49.00	เมตร						
	ข้อต่อ ข้องอต่างๆ	1.00	รวม						
	ค่าอุปกรณ์ยึดยึดและรองรับท่อ	1.00	รวม						
	ค่าทดสอบ ทำความสะอาด ทาสี ทำสัญลักษณ์ท่อ	1.00	รวม						
	STOP VALVE ขนาด Dia. 1/2"	3.00	ชุด						
	ประตูน้ำ GATE VALVE								
	- ขนาด Dia. 3/4"	5.00	ชุด						
	CHECK VALVE ขนาด Dia. 3/4"	1.00	ชุด						
	FLOAT VALVE ขนาด Dia. 3/4"	1.00	ชุด						
	เครื่องสูบน้ำประปา BOOSTER PUMP	1.00	ชุด						
	ชนิด HOME PUMP ควบคุมการทำงานด้วย PRESSSURE SWITCH								
	พร้อมตัวแรงดัน V. ขนาด 200 วัตต์								
	ก๊อกน้ำ ภายใน	3.00	ชุด						

รายการประมาณราคาค่าก่อสร้าง **บ้านอยู่ดีวิถีใหม่ สำหรับผู้สูงวัย (ขนาดใหญ่) ฐานรากแผ่ เพื่อต้านการสั่นสะเทือนของแผ่นดินไหวของบริเวณ 1 และ 2**

สถานที่ก่อสร้าง กรมโยธาธิการและผังเมือง แบบเลขที่ STD-S-65023 , AR-65023, SN-65023, EE-65023

กองมาตรฐานราคากลาง กรมโยธาธิการและผังเมือง ประมาณราคาเมื่อวันที่

ประมาณการโดย

ลำดับที่	รายการ	จำนวน	หน่วย	ราคาวัสดุ		ค่าแรงงาน		รวมค่าวัสดุ และค่าแรงงาน	หมายเหตุ
				ราคาหน่วยละ	จำนวนเงิน	ราคาหน่วยละ	จำนวนเงิน		
	ค่าติดตั้งมาตรวัดน้ำ จากการประปาฯ ขนาด Dia. 1/2 "	1.00	มาตร						
	พร้อมค่าธรรมเนียมติดตั้ง ไม่รวมค่าขยายเขต								
	ถังเก็บน้ำประปา สำเร็จรูป ชนิดวางบนพื้น ขนาดจุ 1 ลบ.ม มอก1379	1.00	ถัง						
	พร้อมฐาน พื้น คสล.วางถังเก็บน้ำ ขนาด 1.20X2.00 ม.								
	พื้น ค.ส.ล. 1.20×2.00 x0.15 ม.								
	ทรายหยาบ	0.24	ลบ.ม.						
	คอนกรีตหยาบ	0.24	ลบ.ม.						
	ไม้แบบ	0.96	ตร.ม.						
	ค้ำยัน	0.29	ลบ.ฟ.						
	ตะปู	0.24	กก.						
	คอนกรีตโครงสร้าง	0.36	ลบ.ม.						
	เหล็ก RB 9 มม.	27.14	กก.						
	ลวดผูกเหล็ก	0.81	กก.						
	รวมงานข้อ 3.4								

รายการประมาณราคาค่าก่อสร้าง **บ้านอยู่ดีวิถีใหม่ สำหรับผู้สูงวัย (ขนาดใหญ่) ฐานรากแผ่ เพื่อต้านการสั่นสะเทือนของแผ่นดินไหวของบริเวณ 1 และ 2**

สถานที่ก่อสร้าง กรมโยธาธิการและผังเมือง แบบเลขที่ STD-S-65023 , AR-65023, SN-65023, EE-65023

กองมาตรฐานราคากลาง กรมโยธาธิการและผังเมือง ประมาณราคาเมื่อวันที่

ประมาณการโดย

ลำดับที่	รายการ	จำนวน	หน่วย	ราคาวัสดุ		ค่าแรงงาน		รวมค่าวัสดุ และค่าแรงงาน	หมายเหตุ
				ราคาหน่วยละ	จำนวนเงิน	ราคาหน่วยละ	จำนวนเงิน		
3.5	**ระบบสุขาภิบาลภายนอกอาคาร และ ระบบระบายน้ำ**								
3.5.1	ถังบำบัดน้ำเสีย สำเร็จรูป ชนิดเติมอากาศ เกรอะ - กรองไร้อากาศ	1.00	ถัง						
	ปริมาตร ส่วนเกรอะ ไม่น้อยกว่า 1 ลบ.ม. ปริมาตรรวมไม่น้อยกว่า 1.3 ลบ.ม								
3.5.2	งานวางท่อระบายน้ำท่อค.ส.ล.ชั้น3 มอก.128 ขนาดdia.0.30 ม.	52.00	เมตร						
3.5.3	บ่อพักท่อระบายน้ำ 0.40 ม. ฝาคสล. สำเร็จรูป	6.00	บ่อ						
3.5.4	ถังดักไขมัน สำเร็จรูป ชนิดฝังดิน ไม่น้อยกว่า 30 ลิตร	1.00	ถัง						
	รวมงานข้อ 3.5								

รายการประมาณราคาค่าก่อสร้าง **บ้านอยู่ดีวิถีใหม่ สำหรับผู้สูงวัย (ขนาดใหญ่) ฐานรากแผ่ เพื่อต้านการสั่นสะเทือนของแผ่นดินไหวของบริเวณ 1 และ 2**

สถานที่ก่อสร้าง กรมโยธาธิการและผังเมือง แบบเลขที่ STD-S-65023 , AR-65023, SN-65023, EE-65023

กองมาตรฐานราคากลาง กรมโยธาธิการและผังเมือง ประมาณราคาเมื่อวันที่

ประมาณการโดย

ลำดับที่	รายการ	จำนวน	หน่วย	ราคาวัสดุ		ค่าแรงงาน		รวมค่าวัสดุ และค่าแรงงาน	หมายเหตุ
				ราคาหน่วยละ	จำนวนเงิน	ราคาหน่วยละ	จำนวนเงิน		
3.5.2	**งานวางท่อระบายน้ำท่อค.ส.ล.ชั้น 3 มอก.128 ขนาด dia.0.30 ม.**								
	ท่อระบายน้ำ คสล. 0.30 เมตร	1.00	ท่อน						
	ขุดดิน-ถมกลับ	1.20	ลบ.ม.						
	ทรายหยาบ	0.08	ลบ.ม.						
	ไม้แบบ	0.14	ตร.ม.						
	คอนกรีตหยาบ	0.06	ลบ.ม.						
	ปูนทราย	0.0125	ลบ.ม.						
	งานวางท่อระบายน้ำท่อค.ส.ล.ชั้น 3 มอก.128 ขนาดdia.0.30 ม.								

รายการประมาณราคาค่าก่อสร้าง **บ้านอยู่ดีวิถีใหม่ สำหรับผู้สูงวัย (ขนาดใหญ่) ฐานรากแผ่ เพื่อต้านการสั่นสะเทือนของแผ่นดินไหวของบริเวณ 1 และ 2**

สถานที่ก่อสร้าง กรมโยธาธิการและผังเมือง แบบเลขที่ STD-S-65023 , AR-65023, SN-65023, EE-65023

กองมาตรฐานราคากลาง กรมโยธาธิการและผังเมือง ประมาณราคาเมื่อวันที่

ประมาณการโดย

ลำดับที่	รายการ	จำนวน	หน่วย	ราคาวัสดุ		ค่าแรงงาน		รวมค่าวัสดุ และค่าแรงงาน	หมายเหตุ
				ราคาหน่วยละ	จำนวนเงิน	ราคาหน่วยละ	จำนวนเงิน		
4	**หมวดงานระบบไฟฟ้าและสื่อสาร**								
4.1	ระบบไฟฟ้าอาคาร		รวม						
4.2	ระบบป้องกันอันตรายจากฟ้าผ่า		รวม						
4.3	ระบบแจ้งเหตุเพลิงไหม้		รวม						
4.4	ระบบทีวี		รวม						
4.5	ระบบแจ้งเหตุฉุกเฉินในห้องน้ำ		รวม						
	รวมข้อ 4 หมวดงานระบบไฟฟ้าและสื่อสาร								

รายการประมาณราคาค่าก่อสร้าง **บ้านอยู่ดีวิถีใหม่ สำหรับผู้สูงวัย (ขนาดใหญ่) ฐานรากแผ่ เพื่อต้านการสั่นสะเทือนของแผ่นดินไหวของบริเวณ 1 และ 2**

สถานที่ก่อสร้าง กรมโยธาธิการและผังเมือง แบบเลขที่ STD-S-65023 , AR-65023, SN-65023, EE-65023

กองมาตรฐานราคากลาง กรมโยธาธิการและผังเมือง ประมาณราคาเมื่อวันที่

ประมาณการโดย

ลำดับที่	รายการ	จำนวน	หน่วย	ราคาวัสดุ		ค่าแรงงาน		รวมค่าวัสดุ และค่าแรงงาน	หมายเหตุ
				ราคาหน่วยละ	จำนวนเงิน	ราคาหน่วยละ	จำนวนเงิน		
4.1	**ระบบไฟฟ้าอาคาร**								
4.1.1	แผงสวิตช์อัตโนมัติ								
4.1.2	ท่อร้อยสายไฟ								
4.1.3	สายไฟฟ้า								
4.1.4	โคมไฟฟ้า								
4.1.5	สวิตช์และเต้ารับ								
	รวมงานข้อ 4.1 ระบบไฟฟ้าอาคาร								

รายการประมาณราคาค่าก่อสร้าง **บ้านอยู่ดีวิถีใหม่ สำหรับผู้สูงวัย (ขนาดใหญ่) ฐานรากแผ่ เพื่อต้านการสั่นสะเทือนของแผ่นดินไหวของบริเวณ 1 และ 2**

สถานที่ก่อสร้าง กรมโยธาธิการและผังเมือง แบบเลขที่ STD-S-65023 , AR-65023, SN-65023, EE-65023

กองมาตรฐานราคากลาง กรมโยธาธิการและผังเมือง ประมาณราคาเมื่อวันที่

ประมาณการโดย

ลำดับที่	รายการ	จำนวน	หน่วย	ราคาวัสดุ		ค่าแรงงาน		รวมค่าวัสดุ และค่าแรงงาน	หมายเหตุ
				ราคาหน่วยละ	จำนวนเงิน	ราคาหน่วยละ	จำนวนเงิน		
4.1.1	**แผงสวิตช์อัตโนมัติ**								
	CU								
	- แผงย่อย 14 วงจรพร้อมเมน 50AT 2P IC 10 kA	1.00	Set						
	- MINIATURE CB. 32AT 1P IC 6 kA RCBO	1.00	Set						
	- MINIATURE CB. 32AT 1P IC 6 kA	1.00	Set						
	- MINIATURE CB. 20AT 1P IC 6 kA	1.00	Set						
	- MINIATURE CB. 16AT 1P IC 6 kA RCBO	2.00	Set						
	- MINIATURE CB. 16AT 1P IC 6 kA	6.00	Set						
	- SURGE PROTECTION DEVICE >12.5 kA PROTECTION LEVEL < 1.5 kV	1.00	Set						
	IEC STANDARD								
	- หลักสายดิน COPPER BOND หรือ COPPER CLAD STEEL ขนาด Ø14.2 มม.	1.00	Set						
	(Ø5/8 นิ้ว) ยาว 2.40 เมตร								
	- EXOTHERMIC WELDING	1.00	Set						
	รวมงานข้อ 4.1.1								

รายการประมาณราคาค่าก่อสร้าง **บ้านอยู่ดีวิถีใหม่ สำหรับผู้สูงวัย (ขนาดใหญ่) ฐานรากแผ่ เพื่อต้านการสั่นสะเทือนของแผ่นดินไหวของบริเวณ 1 และ 2**

สถานที่ก่อสร้าง กรมโยธาธิการและผังเมือง แบบเลขที่ STD-S-65023 , AR-65023, SN-65023, EE-65023

กองมาตรฐานราคากลาง กรมโยธาธิการและผังเมือง ประมาณราคาเมื่อวันที่

ประมาณการโดย

ลำดับที่	รายการ	จำนวน	หน่วย	ราคาวัสดุ		ค่าแรงงาน		รวมค่าวัสดุ และค่าแรงงาน	หมายเหตุ
				ราคาหน่วยละ	จำนวนเงิน	ราคาหน่วยละ	จำนวนเงิน		
4.1.2	**ท่อร้อยสายไฟ**								
	- IMC 20 mm.	20.00	m						
	- EMT 15 mm.	295.00	m						
	- ACCESSORIES	1.00	Lot						
	รวมงานข้อ 4.1.2								
4.1.3	**สายไฟฟ้า**								
	- IEC01 10 sq.mm.	50.00	m						
	- IEC01 6 s.q.mm.	50.00	m						
	- IEC01 4 sq.mm.	45.00	m						
	- IEC01 2.5 sq.mm.	#####	m						
	- ACCESSORIES	1.00	Lot						
	รวมงานข้อ 4.1.3								

รายการประมาณราคาค่าก่อสร้าง **บ้านอยู่ดีวิถีใหม่ สำหรับผู้สูงวัย (ขนาดใหญ่) ฐานรากแผ่ เพื่อต้านการสั่นสะเทือนของแผ่นดินไหวของบริเวณ 1 และ 2**

สถานที่ก่อสร้าง กรมโยธาธิการและผังเมือง แบบเลขที่ STD-S-65023 , AR-65023, SN-65023, EE-65023

กองมาตรฐานราคากลาง กรมโยธาธิการและผังเมือง ประมาณราคาเมื่อวันที่

ประมาณการโดย

ลำดับที่	รายการ	จำนวน	หน่วย	ราคาวัสดุ		ค่าแรงงาน		รวมค่าวัสดุ และค่าแรงงาน	หมายเหตุ
				ราคาหน่วยละ	จำนวนเงิน	ราคาหน่วยละ	จำนวนเงิน		
4.1.4	**โคมไฟฟ้า**								
	- โคมดาวน์ไลท์ (Downlight) ชนิดฝังฝ้า ขนาดเส้นผ่านศูนย์กลางภายนอก	2.00	Set						
	ไม่น้อยกว่า 140 มม. หลอด LED ขั้ว E-27 ความสว่างไม่น้อยกว่า 350 ลูเมน								
	ประสิทธิภาพไม่น้อยกว่า 80 ลูเมน ต่อวัตต์ แสงคูลไวต์ (Cool White)								
	ค่าความถูกต้องของสีไม่น้อยกว่า 80 อายุการใช้งานไม่น้อย กว่า 15,000 ชั่วโมง								
	- โคมดาวน์ไลท์ (Downlight) ชนิดฝังฝ้า ขนาดเส้นผ่านศูนย์กลางภายนอก	21.00	Set						
	ไม่น้อยกว่า 170 มม. หลอด LED ขั้ว E-27 ความสว่างไม่น้อยกว่า 800 ลูเมน								
	ประสิทธิภาพไม่น้อยกว่า 80 ลูเมน ต่อวัตต์ แสงคูลไวต์ (Cool White)								
	ค่าความถูกต้องของสีไม่น้อยกว่า 80 อายุการใช้งานไม่น้อย กว่า 15,000 ชั่วโมง								
	- โคมไฟติดผนัง ตัวโคมชนิด DIE-CAST ALUMINIUM ไม่น้อยกว่า IP54 หลอด LED ขั้ว E27	6.00	Set						
	ความสว่างไม่น้อยกว่า 800 ลูเมน ประสิทธิภาพไม่น้อยกว่า 80 ลูเมนต่อวัตต์								
	แสงวอร์มไวท์ (Warm White) ค่าความถูกต้องของสีไม่น้อยกว่า 80 อายุการ								
	ใช้งานไม่น้อยกว่า 15,000 ชั่วโมง พร้อมอุปกรณ์ครบชุด.								
	- โคมไฟฟ้าแสงสว่างฉุกเฉิน (Emergency Light) หลอด LED พร้อม BATTERY	1.00	Set						
	ชนิดแห้งสำ รองไฟฟ้าได้ไม่น้อยกว่า 3 ชั่วโมง								
	รวมงานข้อ 4.1.4								

รายการประมาณราคาค่าก่อสร้าง **บ้านอยู่ดีวิถีใหม่ สำหรับผู้สูงวัย (ขนาดใหญ่) ฐานรากแผ่ เพื่อต้านการสั่นสะเทือนของแผ่นดินไหวของบริเวณ 1 และ 2**

สถานที่ก่อสร้าง กรมโยธาธิการและผังเมือง แบบเลขที่ STD-S-65023 , AR-65023, SN-65023, EE-65023

กองมาตรฐานราคากลาง กรมโยธาธิการและผังเมือง ประมาณราคาเมื่อวันที่

ประมาณการโดย

ลำดับที่	รายการ	จำนวน	หน่วย	ราคาวัสดุ		ค่าแรงงาน		รวมค่าวัสดุ และค่าแรงงาน	หมายเหตุ
				ราคาหน่วยละ	จำนวนเงิน	ราคาหน่วยละ	จำนวนเงิน		
4.1.5	**สวิตช์และเต้ารับ**								
	- สวิตช์ 1 ทาง 16 แอมป์ 250 โวลต์ ขนาด 3 ช่อง (3 module) ฝาครอบพลาสติก	2.00	Set						
	สีขาวขนาด 3 ช่อง								
	- 2 X สวิตช์ 1 ทาง 16 แอมป์ 250 โวลต์ ขนาด 2X1.5 ช่อง (2X1.5 module)	4.00	Set						
	ฝาครอบพลาสติกสีขาวขนาด 3 ช่อง								
	- 3 X สวิตช์ 1 ทาง 16 แอมป์ 250 โวลต์ ขนาด 3X1 ช่อง (3X1 module)	1.00	Set						
	ฝาครอบพลาสติกสีขาวขนาด 3 ช่อง								
	- สวิตช์ 2 ทาง 16 แอมป์ 250 โวลต์ ขนาด 3 ช่อง (3 module)	3.00	Set						
	ฝาครอบพลาสติกสีขาวขนาด 3 ช่อง								
	- กระดิ่ง 2 เสียง	1.00	Set						
	- สวิตช์กระดิ่ง	1.00	Set						
	- เต้ารับไฟฟ้าเดี่ยวมีขาดิน 16 แอมป์ 250 โวลต์ พร้อมฝาครอบพลาสติกสีขาว	1.00	Set						
	- เต้ารับไฟฟ้าคู่มีขาดิน 16 แอมป์ 250 โวลต์ พร้อมฝาครอบพลาสติกสีขาว	12.00	Set						
	- เต้ารับไฟฟ้าคู่กันน้ำมีขาดิน 16 แอมป์ 250 โวลต์ พร้อมฝาครอบพลาสติกสีขาว	2.00	Set						
	- เต้ารับไฟฟ้าคู่มีขาดิน 16 แอมป์ 250 โวลต์ พร้อมสวิตช์ควบคุม ฝาครอบพลาสติกสีขาว	2.00	Set						
	- เต้ารับไฟฟ้าคู่มีขาดิน 16 แอมป์ 250 โวลต์ พร้อมฝาครอบพลาสติกสีขาว	1.00	Set						

รายการประมาณราคาค่าก่อสร้าง **บ้านอยู่ดีวิถีใหม่ สำหรับผู้สูงวัย (ขนาดใหญ่) ฐานรากแผ่ เพื่อต้านการสั่นสะเทือนของแผ่นดินไหวของบริเวณ 1 และ 2**

สถานที่ก่อสร้าง กรมโยธาธิการและผังเมือง แบบเลขที่ STD-S-65023 , AR-65023, SN-65023, EE-65023

กองมาตรฐานราคากลาง กรมโยธาธิการและผังเมือง ประมาณราคาเมื่อวันที่

ประมาณการโดย

ลำดับที่	รายการ	จำนวน	หน่วย	ราคาวัสดุ		ค่าแรงงาน		รวมค่าวัสดุ และค่าแรงงาน	หมายเหตุ
				ราคาหน่วยละ	จำนวนเงิน	ราคาหน่วยละ	จำนวนเงิน		
	ติดตั้งในตู้พลาสติกมี ฝาหน้า ขนาด 4 X 6 นิ้ว								
	- JUNCTION BOX สำหรับเครื่องปรับอากาศ	3.00	Set						
	- JUNCTION BOX สำหรับเครื่องทำน้ำอุ่น	1.00	Set						
	- JUNCTION BOX สำหรับเครื่องดูดควัน (HOOD)	1.00	Set						
	รวมงานข้อ 4.1.5								
4.2	**ระบบป้องกันอันตรายจากฟ้าผ่า**								
	- BC 50 sq.mm.	10.00	m						
	- EMT 15 mm.	5.00	m						
	- CONCRETE EARTH PIT	1.00	Set						
	- หลักสายดิน COPPER BOND ได้รับมาตรฐาน UL (UL LISTED) ขนาด 5/8"	1.00	Set						
	- แคล้มประกับรัดสายทองแดงชนิดทองแดงพร้อมฐานแบ็กไลท์	10.00	Set						
	- EXOTHERMIC WELDING	1.00	Set						
	- FITTING & SUPPORT & ACCESSORIES	1.00	Lot						
	รวมงานข้อ 4.2								

รายการประมาณราคาค่าก่อสร้าง **บ้านอยู่ดีวิถีใหม่ สำหรับผู้สูงวัย (ขนาดใหญ่) ฐานรากแผ่ เพื่อต้านการสั่นสะเทือนของแผ่นดินไหวของบริเวณ 1 และ 2**

สถานที่ก่อสร้าง กรมโยธาธิการและผังเมือง แบบเลขที่ STD-S-65023 , AR-65023, SN-65023, EE-65023

กองมาตรฐานราคากลาง กรมโยธาธิการและผังเมือง ประมาณราคาเมื่อวันที่

ประมาณการโดย

ลำดับที่	รายการ	จำนวน	หน่วย	ราคาวัสดุ		ค่าแรงงาน		รวมค่าวัสดุ และค่าแรงงาน	หมายเหตุ
				ราคาหน่วยละ	จำนวนเงิน	ราคาหน่วยละ	จำนวนเงิน		
4.3	**ระบบแจ้งเหตุเพลิงไหม้**								
	- PHOTO-ELECTRIC SMOKE DETECTOR	3.00	Set						
	- EMT 15 mm.	15.00	m						
	- FRC 2.5 sq.mm.	30.00	m						
	- FITTING & SUPPORT & ACCESSORIES	1.00	Lot						
	รวมงานข้อ 4.3								
4.4	**ระบบทีวี**								
	- เสารับสัญญาณโทรทัศน์ภาคพื้นดินระบบดิจิตอล (DVB-T2) แบบยากิ-อุดะ (Yagi-Uda	1.00	Set						
	Antenna) หรือแบบก้างปลา ประเภท PASSIVE ระยะสัญญาณไม่น้อยกว่า 80 กิโลเมตร								
	รองรับช่องสัญญาณ DIGITAL TV ติดตั้งภายนอกอาคารพร้อมขายึดยาวประมาณ 2.80 เมตร								
	- อุปกรณ์ขยายสัญญาณโทรทัศน์ดิจิตอล (Digital TV booster) ขยายสัญญาณย่าน UHF	1.00	Set						
	ความถี่ 470-790 MHz สัญญาณ OUTPUT สูงสุดไม่น้อยกว่า 105 dB								
	- 2 WAYS SPLITTER ติดตั้งในกล่องพลาสติก ABS ขนาด 6X6 นิ้ว	1.00	Set						
	- เต้ารับสัญญาณโทรทัศน์ระบบดิจิตอล ฝาครอบพลาสติกสีขาว	1.00	Set						
	- EMT 15 mm.	10.00	m						
	- RG 6	15.00	m						
	- FITTING & SUPPORT & ACCESSORIES	1.00	Lot						
	รวมงานข้อ 4.4								

รายการประมาณราคาค่าก่อสร้าง **บ้านอยู่ดีวิถีใหม่ สำหรับผู้สูงวัย (ขนาดใหญ่) ฐานรากแผ่ เพื่อต้านการสั่นสะเทือนของแผ่นดินไหวของบริเวณ 1 และ 2**

สถานที่ก่อสร้าง กรมโยธาธิการและผังเมือง แบบเลขที่ STD-S-65023 , AR-65023, SN-65023, EE-65023

กองมาตรฐานราคากลาง กรมโยธาธิการและผังเมือง ประมาณราคาเมื่อวันที่

ประมาณการโดย

ลำดับที่	รายการ	จำนวน	หน่วย	ราคาวัสดุ		ค่าแรงงาน		รวมค่าวัสดุ และค่าแรงงาน	หมายเหตุ
				ราคาหน่วยละ	จำนวนเงิน	ราคาหน่วยละ	จำนวนเงิน		
4.5	**ระบบแจ้งเหตุฉุกเฉินในห้องน้ำ**								
	- BATHROOM CALL BUTTON WITH PULL CORD	1.00	Set						
	- CALL RESET BUTTON	1.00	Set						
	- CORRIDOR LIGHT WITH BUZZER	1.00	Set						
	- POWER SUPPLY 12 VDC สำหรับระบบแจ้งเหตุฉุกเฉินในห้องน้ำ	1.00	Set						
	- EMT 15 mm.	10.00	m						
	- TIEV 1-4C 0.65 sq.mm.	15.00	m						
	- FITTING & SUPPORT & ACCESSORIES	1.00	Lot						
	รวมงานข้อ 4.5								

รายการประมาณราคาค่าก่อสร้าง **บ้านอยู่ดีวิถีใหม่ สำหรับผู้สูงวัย (ขนาดใหญ่) ฐานรากแผ่ เพื่อต้านการสั่นสะเทือนของแผ่นดินไหวของบริเวณ 1 และ 2**

สถานที่ก่อสร้าง กรมโยธาธิการและผังเมือง แบบเลขที่ STD-S-65023 , AR-65023, SN-65023, EE-65023

กองมาตรฐานราคากลาง กรมโยธาธิการและผังเมือง ประมาณราคาเมื่อวันที่

ประมาณการโดย

ลำดับที่	รายการ	จำนวน	หน่วย	ราคาวัสดุ		ค่าแรงงาน		รวมค่าวัสดุ และค่าแรงงาน	หมายเหตุ
				ราคาหน่วยละ	จำนวนเงิน	ราคาหน่วยละ	จำนวนเงิน		
5	**หมวดงานอื่นๆ** (ถ้ามี) เพื่อให้ครบถ้วนตามรูปแบบและรายการ								

รายการประมาณราคาค่าก่อสร้าง **บ้านอยู่ดีวิถีใหม่ สำหรับผู้สูงวัย (ขนาดใหญ่) ฐานรากแผ่ เพื่อต้านการสั่นสะเทือนของแผ่นดินไหวของบริเวณ 3**

สถานที่ก่อสร้าง กรมโยธาธิการและผังเมือง แบบเลขที่ STD-S-65023 , AR-65023, SN-65023, EE-65023

กองมาตรฐานราคากลาง กรมโยธาธิการและผังเมือง ประมาณราคาเมื่อวันที่

ประมาณการโดย

ลำดับที่	รายการ	จำนวน	หน่วย	ราคาวัสดุ		ค่าแรงงาน		รวมค่าวัสดุ และค่าแรงงาน	หมายเหตุ
				ราคาหน่วยละ	จำนวนเงิน	ราคาหน่วยละ	จำนวนเงิน		
	<u>สรุปงาน</u>								
1	**หมวดงานโครงสร้าง**		รวม						
2	**หมวดงานสถาปัตยกรรม**		รวม						
3	**หมวดงานระบบสุขาภิบาล**		รวม						
4	**หมวดงานระบบไฟฟ้าและสื่อสาร**		รวม						
5	**หมวดงานอื่นๆ** (ถ้ามี) เพื่อให้ครบถ้วนตามรูปแบบและรายการ								
	รวมค่าวัสดุและค่าแรงงานเป็นเงินประมาณ								

รายการประมาณราคาค่าก่อสร้าง **บ้านอยู่ดีวิถีใหม่ สำหรับผู้สูงวัย (ขนาดใหญ่) ฐานรากแผ่ เพื่อต้านการสั่นสะเทือนของแผ่นดินไหวของบริเวณ 3**

สถานที่ก่อสร้าง กรมโยธาธิการและผังเมือง แบบเลขที่ STD-S-65023 , AR-65023, SN-65023, EE-65023

กองมาตรฐานราคากลาง กรมโยธาธิการและผังเมือง ประมาณราคาเมื่อวันที่

ประมาณการโดย

ลำดับที่	รายการ	จำนวน	หน่วย	ราคาวัสดุ		ค่าแรงงาน		รวมค่าวัสดุ และค่าแรงงาน	หมายเหตุ
				ราคาหน่วยละ	จำนวนเงิน	ราคาหน่วยละ	จำนวนเงิน		
1	**หมวดงานโครงสร้าง**								
	- ขุดดิน	39.72	ลบ.ม.						
	- ทรายหยาบ	1.47	ลบ.ม.						
	- คอนกรีตหยาบ	1.18	ลบ.ม.						
	- คอนกรีตโครงสร้าง fc' 210 ksc.(ทรงกระบอก)	15.90	ลบ.ม.						
	- คอนกรีตโครงสร้าง fc' 210 ksc.(ทรงกระบอก) กันซึม	7.84	ลบ.ม.						
	- แบบหล่อคอนกรีต	210.10	ตร.ม.						
	- ค่าแรงแบบหล่อคอนกรีต	262.93	ตร.ม.						
	- ค้ำยันแบบหล่อคอนกรีต	63.03	ลบ.ฟ.						
	- ตะปู	65.66	กก.						
	- เหล็ก SR 24 dia. 6 มม.	476.67	กก.						
	dia. 9 มม.	427.26	กก.						
	- เหล็ก SD 40 dia. 12 มม.	429.95	กก.						
	dia. 16 มม.	1,550.36	กก.						
	- ลวดผูกเหล็ก	86.53	กก.						

รายการประมาณราคาค่าก่อสร้าง **บ้านอยู่ดีวิถีใหม่ สำหรับผู้สูงวัย (ขนาดใหญ่) ฐานรากแผ่ เพื่อต้านการสั่นสะเทือนของแผ่นดินไหวของบริเวณ 3**

สถานที่ก่อสร้าง กรมโยธาธิการและผังเมือง แบบเลขที่ STD-S-65023 , AR-65023, SN-65023, EE-65023

กองมาตรฐานราคากลาง กรมโยธาธิการและผังเมือง ประมาณราคาเมื่อวันที่

ประมาณการโดย

ลำดับที่	รายการ	จำนวน	หน่วย	ราคาวัสดุ		ค่าแรงงาน		รวมค่าวัสดุและค่าแรงงาน	หมายเหตุ
				ราคาหน่วยละ	จำนวนเงิน	ราคาหน่วยละ	จำนวนเงิน		
	โครงสร้างเหล็กรูปพรรณ								
	- เหล็กกล่อง 125x75x3.2 มม.	1,172.00	กก.						
	- เหล็กกล่อง 150x100x3.2 มม.	168.00	กก.						
	- เหล็กตัวซี 75x45x15x2.3 มม.	325.00	กก.						
	- PL 6 มม.	6.00	กก.						
	- ทาสีกันสนิม	94.00	ตร.ม.						
	- พื้น SP หนา 0.05 ม. รับน้ำหนักได้ไม่น้อยกว่า 300 กก/ตร.ม.	62.88	ตร.ม.						
	- Topping หนา 0.05 ม. Wire Mesh 4 มม.@0.15 ม.	62.88	ตร.ม.						
	รวมงานข้อ 1 หมวดงานโครงสร้าง								

รายการประมาณราคาค่าก่อสร้าง **บ้านอยู่ดีวิถีใหม่ สำหรับผู้สูงวัย (ขนาดใหญ่) ฐานรากแผ่ เพื่อต้านการสั่นสะเทือนของแผ่นดินไหวของบริเวณ 3**

สถานที่ก่อสร้าง กรมโยธาธิการและผังเมือง แบบเลขที่ STD-S-65023 , AR-65023, SN-65023, EE-65023

กองมาตรฐานราคากลาง กรมโยธาธิการและผังเมือง ประมาณราคาเมื่อวันที่

ประมาณการโดย

ลำดับที่	รายการ	จำนวน	หน่วย	ราคาวัสดุ		ค่าแรงงาน		รวมค่าวัสดุและค่าแรงงาน	หมายเหตุ
				ราคาหน่วยละ	จำนวนเงิน	ราคาหน่วยละ	จำนวนเงิน		
2	**หมวดงานสถาปัตยกรรม**								
2.1	งานหลังคา		รวม						
2.2	งานฝ้าเพดาน		รวม						
2.3	งานผนังและผิวผนัง		รวม						
2.4	งานตกแต่งผิวพื้น		รวม						
2.5	งานประตู-หน้าต่าง		รวม						
2.6	งานเครื่องสุขภัณฑ์และอุปกรณ์ประกอบห้องน้ำ		รวม						
2.7	งานตกแต่งทางลาดและบันได		รวม						
2.8	งานทาสี		รวม						
	รวมข้อ 3 หมวดงานสถาปัตยกรรม								

รายการประมาณราคาค่าก่อสร้าง **บ้านอยู่ดีวิถีใหม่ สำหรับผู้สูงวัย (ขนาดใหญ่) ฐานรากแผ่ เพื่อต้านการสั่นสะเทือนของแผ่นดินไหวของบริเวณ 3**

สถานที่ก่อสร้าง กรมโยธาธิการและผังเมือง แบบเลขที่ STD-S-65023 , AR-65023, SN-65023, EE-65023

กองมาตรฐานราคากลาง กรมโยธาธิการและผังเมือง ประมาณราคาเมื่อวันที่

ประมาณการโดย

ลำดับที่	รายการ	จำนวน	หน่วย	ราคาวัสดุ		ค่าแรงงาน		รวมค่าวัสดุและค่าแรงงาน	หมายเหตุ
				ราคาหน่วยละ	จำนวนเงิน	ราคาหน่วยละ	จำนวนเงิน		
2.1	**งานหลังคา**								
	- หลังคาเหล็กรีดลอน ติดฉนวนกันความร้อน PU FOAM หนาไม่น้อยกว่า 25 มม.	144.00	ตรม.						
	- เชิงชายไม้ไฟเบอร์ซีเมนต์ ขนาด 8" หนา 16 มม.	50.00	เมตร						
	- ครอบสันหลังคา FLASHING	13.00	เมตร						
	- ครอบข้าง FLASHING	24.00	เมตร						
	รวมงานข้อ 2.1								
2.2	**งานฝ้าเพดาน**								
	- ฝ้ายิบซั่มบอร์ดขอบลาด หนา 9 มม.ขนาด 1.20x2.40 ม.	63.00	ตร.ม.						
	โครงคร่าวเหล็กชุบสังกะสี (ฝ1)								
	- ฝ้ายิบซั่มบอร์ดขอบเรียบ หนา 9 มม. ชนิดกันชื้น ขนาด 0.60x0.60 ม.	8.00	ตร.ม.						
	โครงคร่าวอลูมิเนียม ที บาร์ (ฝ2)								
	- ฝ้าเพดานแผ่นไฟเบอร์ซีเมนต์บอร์ด มีช่องระบายอากาศขอบเรียบ	12.00	ตร.ม.						
	หนา 4 มม. ขนาด 0.60 x 1.20 ติดตั้งแบบชนชิด (ฝ3)								
	- มอบฝ้าเพดานไฟเบอร์ซีเมนต์ หน้ากว้าง 3" หนา 8 มม.	75.00	เมตร						
	รวมงานข้อ 2.2								

รายการประมาณราคาค่าก่อสร้าง **บ้านอยู่ดีวิถีใหม่ สำหรับผู้สูงวัย (ขนาดใหญ่) ฐานรากแผ่ เพื่อต้านการสั่นสะเทือนของแผ่นดินไหวของบริเวณ 3**

สถานที่ก่อสร้าง กรมโยธาธิการและผังเมือง แบบเลขที่ STD-S-65023 , AR-65023, SN-65023, EE-65023

กองมาตรฐานราคากลาง กรมโยธาธิการและผังเมือง ประมาณราคาเมื่อวันที่

ประมาณการโดย

ลำดับที่	รายการ	จำนวน	หน่วย	ราคาวัสดุ		ค่าแรงงาน		รวมค่าวัสดุและค่าแรงงาน	หมายเหตุ
				ราคาหน่วยละ	จำนวนเงิน	ราคาหน่วยละ	จำนวนเงิน		
2.3	**งานผนังและผิวผนัง**								
	- ผนังก่ออิฐมอญสามัญ (ก่อครึ่งแผ่น)	105.00	ตร.ม.						
	- ผนังก่ออิฐมอญสามัญ (เต็มแผ่น)	3.00	ตร.ม.						
	- เสาเอ็นและคานทับหลัง (ชนิดก่อครึ่งแผ่น)	74.00	เมตร						
	- เสาเอ็นและคานทับหลัง (ชนิดก่อเต็มแผ่น)	2.00	เมตร						
	- ผนังฉาบปูนผิวเรียบภายใน	148.00	ตร.ม.						
	- ผนังฉาบปูนผิวเรียบภายนอก	71.00	ตร.ม.						
	- ฉาบปูนเรียบโครงสร้าง	26.00	ตร.ม.						
	- ผนังบุกระเบื้องดินเผาเคลือบเซรามิคสีธรรมดา ขนาด 12"x 12" (ผ2)	23.00	ตร.ม.						
	- ผนังฉาบปูนเรียบเซาะร่อง (ผ3)	12.00	ตร.ม.						
	- ผนังก่ออิฐบล็อกช่องลม ขนาดไม่น้อยกว่า 19x19x9 ซม. (ผ4)	17.00	ตร.ม.						
	รวมงานข้อ 2.3								

รายการประมาณราคาค่าก่อสร้าง **บ้านอยู่ดีวิถีใหม่ สำหรับผู้สูงวัย (ขนาดใหญ่) ฐานรากแผ่ เพื่อต้านการสั่นสะเทือนของแผ่นดินไหวของบริเวณ 3**

สถานที่ก่อสร้าง กรมโยธาธิการและผังเมือง แบบเลขที่ STD-S-65023 , AR-65023, SN-65023, EE-65023

กองมาตรฐานราคากลาง กรมโยธาธิการและผังเมือง ประมาณราคาเมื่อวันที่

ประมาณการโดย

ลำดับที่	รายการ	จำนวน	หน่วย	ราคาวัสดุ		ค่าแรงงาน		รวมค่าวัสดุและค่าแรงงาน	หมายเหตุ
				ราคาหน่วยละ	จำนวนเงิน	ราคาหน่วยละ	จำนวนเงิน		
2.4	**งานตกแต่งผิวพื้น**								
	- พื้นปูกระเบื้องยาง ขนาด 6" x 36" หนาไม่น้อยกว่า 2.5 มม. (พ1)	63.00	ตร.ม.						
	- พื้นปูกระเบื้องดินเผาเคลือบเซรามิค ชนิดกันลื่น ขนาด 12"x 12" (พ2)	8.00	ตร.ม.						
	- พื้นปูกระเบื้องดินเผาเคลือบเซรามิค ชนิดกันลื่น ขนาด 16"x 16" (พ3)	12.00	ตร.ม.						
	- บัวเชิงผนังไฟเบอร์ซีเมนต์ หน้ากว้าง 4" หนาไม่น้อยกว่า 9 มม. (พ1)	54.00	เมตร						
	- เทปูนปรับระดับ Self Leveling	63.00	ตร.ม.						
	รวมงานข้อ 2.4								
2.5	**งานประตู-หน้าต่าง**								
	ประตู								
	- ป1 บานเลื่อนสลับ	1.00	ชุด						
	- ป2 บานเลื่อนเดี่ยว (ห้องนอน , หลังบ้าน)	3.00	ชุด						
	- ป3 บานเลื่อนเดี่ยว (ห้องน้ำ)	2.00	ชุด						
	หน้าต่าง								
	- น1 บานเลื่อนสลับ	4.00	ชุด						
	- น2 บานเปิดเดี่ยว	4.00	ชุด						

รายการประมาณราคาค่าก่อสร้าง **บ้านอยู่ดีวิถีใหม่ สำหรับผู้สูงวัย (ขนาดใหญ่) ฐานรากแผ่ เพื่อต้านการสั่นสะเทือนของแผ่นดินไหวของบริเวณ 3**

สถานที่ก่อสร้าง กรมโยธาธิการและผังเมือง แบบเลขที่ STD-S-65023 , AR-65023, SN-65023, EE-65023

กองมาตรฐานราคากลาง กรมโยธาธิการและผังเมือง ประมาณราคาเมื่อวันที่

ประมาณการโดย

ลำดับที่	รายการ	จำนวน	หน่วย	ราคาวัสดุ		ค่าแรงงาน		รวมค่าวัสดุและค่าแรงงาน	หมายเหตุ
				ราคาหน่วยละ	จำนวนเงิน	ราคาหน่วยละ	จำนวนเงิน		
	- น3 บานเหลื่อมสลับติดตาย	1.00	ชุด						
	- น4 บานเกล็ดติดตาย	2.00	ชุด						
	รวมงานข้อ 2.5								
2.6	**งานเครื่องสุขภัณฑ์และอุปกรณ์ประกอบห้องน้ำ**								
	- โถส้วมนั่งราบแบบมีหม้อน้ำ พร้อมอุปกรณ์ครบชุด (WC)	1.00	ชุด						
	- อ่างล้างหน้าชนิดแขวนผนังพร้อมอุปกรณ์ (LAV.1)	1.00	ชุด						
	- สายชำระโครเมี่ยม (S)	1.00	ชุด						
	- ที่ใส่กระดาษชำระ (PH)	1.00	ชุด						
	- ราวแขวนผ้า โลหะชุบโครเมี่ยม (H.1)	1.00	ชุด						
	- ที่ใส่สบู่ชนิดฝังผนัง (SP)	1.00	ชุด						
	- กระจกเงา (M)	1.00	ชุด						
	- ฝักบัวอาบน้ำชนิดสาย พร้อมวาล์วเปิด-ปิดน้ำสำหรับฝักบัว (SH)	1.00	ชุด						
	- ก๊อกน้ำ (K)	1.00	ชุด						
	- รูระบายทิ้งพื้นชนิดกันกลิ่น (FD)	1.00	ชุด						
	- Stop Valae โลหะชุบโครเมี่ยม	2.00	ชุด						

รายการประมาณราคาค่าก่อสร้าง **บ้านอยู่ดีวิถีใหม่ สำหรับผู้สูงวัย (ขนาดใหญ่) ฐานรากแผ่ เพื่อต้านการสั่นสะเทือนของแผ่นดินไหวของบริเวณ 3**

สถานที่ก่อสร้าง กรมโยธาธิการและผังเมือง แบบเลขที่ STD-S-65023 , AR-65023, SN-65023, EE-65023

กองมาตรฐานราคากลาง กรมโยธาธิการและผังเมือง ประมาณราคาเมื่อวันที่

ประมาณการโดย

ลำดับที่	รายการ	จำนวน	หน่วย	ราคาวัสดุ		ค่าแรงงาน		รวมค่าวัสดุและค่าแรงงาน	หมายเหตุ
				ราคาหน่วยละ	จำนวนเงิน	ราคาหน่วยละ	จำนวนเงิน		
	- ราวจับสเตนเลส ขนาด Ø 1 1/2" สำหรับโถส้วม ตัว L	1.00	ชุด						
	- ราวจับสเตนเลส ขนาด Ø 1 1/2" สำหรับอ่างล้างหน้าแบบพับได้ ตัว U	3.00	ชุด						
	- ราวนำทางคนพิการ ขนาด Ø 1 1/2"	2.50	เมตร						
	รวมงานข้อ 2.6								
2.7	**งานตกแต่งทางลาดและบันได**								
	ทางลาด								
	- พื้นทำผิวทรายล้าง (w4)	3.00	ตร.ม.						
	- พื้นทางลาดทำผิวทรายล้าง เซาะร่องลายก้างปลา	8.00	ตร.ม.						
	- ราวจับเหล็ก Ø 1 1/2"	7.00	เมตร						
	บันได								
	- ขั้นบันได ปูกระเบื้องดินเผาเคลือบเซรามิค ชนิดกันลื่น ขนาด 16"x 16"	6.00	เมตร						
	- จมูกบันไดทำผิวทรายล้าง	12.00	ตร.ม.						
	รวมงานข้อ 2.7								

รายการประมาณราคาค่าก่อสร้าง **บ้านอยู่ดีวิถีใหม่ สำหรับผู้สูงวัย (ขนาดใหญ่) ฐานรากแผ่ เพื่อต้านการสั่นสะเทือนของแผ่นดินไหวของบริเวณ 3**

สถานที่ก่อสร้าง กรมโยธาธิการและผังเมือง แบบเลขที่ STD-S-65023 , AR-65023, SN-65023, EE-65023

กองมาตรฐานราคากลาง กรมโยธาธิการและผังเมือง ประมาณราคาเมื่อวันที่

ประมาณการโดย

ลำดับที่	รายการ	จำนวน	หน่วย	ราคาวัสดุ		ค่าแรงงาน		รวมค่าวัสดุและค่าแรงงาน	หมายเหตุ
				ราคาหน่วยละ	จำนวนเงิน	ราคาหน่วยละ	จำนวนเงิน		
2.8	**งานทาสี**								
	- ทาสี สีน้ำอะคริลิค 100% ชนิดทาภายนอก (ปูนใหม่) เกรดที่ 1 (ประเภทกึ่งเงา)	124.00	ตร.ม.						
	- ทาสี สีน้ำอะคริลิค 100% ชนิดทาภายใน (ปูนใหม่) เกรดที่ 1 (ประเภทกึ่งเงา)	70.00	ตร.ม.						
	- สีน้ำอะครีลิค 100% ชนิดทาภายใน (เกรดที่2) ทาสีฝ้าเพดาน	70.00	ตร.ม.						
	- สีน้ำอะครีลิค 100% ชนิดทาภายนอก (เกรดที่2) ทาสีฝ้าเพดาน	12.00	ตร.ม.						
	- งานทาสีน้ำมันทาไม้	10.00	ตร.ม.						
	รวมข้อ 2.8								

รายการประมาณราคาค่าก่อสร้าง **บ้านอยู่ดีวิถีใหม่ สำหรับผู้สูงวัย (ขนาดใหญ่) ฐานรากแผ่ เพื่อต้านการสั่นสะเทือนของแผ่นดินไหวของบริเวณ 3**

สถานที่ก่อสร้าง กรมโยธาธิการและผังเมือง แบบเลขที่ STD-S-65023 , AR-65023, SN-65023, EE-65023

กองมาตรฐานราคากลาง กรมโยธาธิการและผังเมือง ประมาณราคาเมื่อวันที่

ประมาณการโดย

ลำดับที่	รายการ	จำนวน	หน่วย	ราคาวัสดุ		ค่าแรงงาน		รวมค่าวัสดุ และค่าแรงงาน	หมายเหตุ
				ราคาหน่วยละ	จำนวนเงิน	ราคาหน่วยละ	จำนวนเงิน		
3	**หมวดงานระบบสุขาภิบาล**								
3.1	ระบบท่อระบายน้ำโสโครก (ท่อ PVC - 8.5)		รวม						
3.2	ระบบท่อระบายน้ำทิ้ง (ท่อ PVC - 8.5)		รวม						
3.3	ระบบท่อระบายอากาศ (ท่อ PVC 8.5)		รวม						
3.4	ระบบท่อประปา (ท่อ PVC 13.5)		รวม						
3.5	ระบบสุขาภิบาลภายนอกอาคาร และ ระบบระบายน้ำ		รวม						
	รวมข้อ 3 หมวดงานระบบสุขาภิบาล								

รายการประมาณราคาค่าก่อสร้าง **บ้านอยู่ดีวิถีใหม่ สำหรับผู้สูงวัย (ขนาดใหญ่) ฐานรากแผ่ เพื่อต้านการสั่นสะเทือนของแผ่นดินไหวของบริเวณ 3**

สถานที่ก่อสร้าง กรมโยธาธิการและผังเมือง แบบเลขที่ STD-S-65023 , AR-65023, SN-65023, EE-65023

กองมาตรฐานราคากลาง กรมโยธาธิการและผังเมือง ประมาณราคาเมื่อวันที่

ประมาณการโดย

ลำดับที่	รายการ	จำนวน	หน่วย	ราคาวัสดุ		ค่าแรงงาน		รวมค่าวัสดุ และค่าแรงงาน	หมายเหตุ
				ราคาหน่วยละ	จำนวนเงิน	ราคาหน่วยละ	จำนวนเงิน		
3.1	**ระบบท่อระบายน้ำโสโครก**								
	งานติดตั้งท่อระบายน้ำโสโครก (ท่อ PVC - 8.5)								
	- ขนาด Dia. 4"	5.00	เมตร						
	ข้อต่อ ข้องอต่างๆ	1.00	รวม						
	ค่าอุปกรณ์ยึดและรองรับท่อ	1.00	รวม						
	ค่าทดสอบ ทำความสะอาด ทาสี ทำสัญลักษณ์ท่อ	1.00	รวม						
	FCO.								
	- ขนาด Dia. 4"	2.00	ชุด						
	ข้อต่ออ่อนยางแหวนรัดสแตนเลส								
	- ขนาด Dia. 4"	1.00	ชุด						
	รวมงานข้อ 3.1								

รายการประมาณราคาค่าก่อสร้าง **บ้านอยู่ดีวิถีใหม่ สำหรับผู้สูงวัย (ขนาดใหญ่) ฐานรากแผ่ เพื่อต้านการสั่นสะเทือนของแผ่นดินไหวของบริเวณ 3**

สถานที่ก่อสร้าง กรมโยธาธิการและผังเมือง แบบเลขที่ STD-S-65023 , AR-65023, SN-65023, EE-65023

กองมาตรฐานราคากลาง กรมโยธาธิการและผังเมือง ประมาณราคาเมื่อวันที่

ประมาณการโดย

ลำดับที่	รายการ	จำนวน	หน่วย	ราคาวัสดุ		ค่าแรงงาน		รวมค่าวัสดุและค่าแรงงาน	หมายเหตุ
				ราคาหน่วยละ	จำนวนเงิน	ราคาหน่วยละ	จำนวนเงิน		
3.2	**ระบบท่อระบายน้ำทิ้ง**								
	งานติดตั้งท่อระบายน้ำทิ้ง (ท่อ PVC - 8.5)								
	- ขนาด Dia. 2"	17.00	เมตร						
	ข้อต่อ ข้องอต่างๆ	1.00	รวม						
	ค่าอุปกรณ์ยึดและรองรับท่อ	1.00	รวม						
	ค่าทดสอบ ทำความสะอาด ทาสี ทำสัญลักษณ์ท่อ	1.00	รวม						
	FCO. - ขนาด Dia. 2 "	1.00	ชุด						
	FD. - ขนาด Dia. 2"	1.00	ชุด						
	P-TRAP - ขนาด Dia. 2"	1.00	ชุด						
	ข้อต่ออ่อนยางแหวนรัดสแตนเลส								
	- ขนาด Dia. 2"	3.00	ชุด						
	งานติดตั้งท่อระบายน้ำทิ้ง จากครัว (ท่อ PVC - 8.5)								
	- ขนาด Dia. 2"	4.00	เมตร						
	ข้อต่อ ข้องอต่างๆ	1.00	รวม						
	ค่าอุปกรณ์ยึดและรองรับท่อ	1.00	รวม						
	ค่าทดสอบ ทำความสะอาด ทาสี ทำสัญลักษณ์ท่อ	1.00	รวม						

รายการประมาณราคาค่าก่อสร้าง **บ้านอยู่ดีวิถีใหม่ สำหรับผู้สูงวัย (ขนาดใหญ่) ฐานรากแผ่ เพื่อต้านการสั่นสะเทือนของแผ่นดินไหวของบริเวณ 3**

สถานที่ก่อสร้าง กรมโยธาธิการและผังเมือง แบบเลขที่ STD-S-65023 , AR-65023, SN-65023, EE-65023

กองมาตรฐานราคากลาง กรมโยธาธิการและผังเมือง ประมาณราคาเมื่อวันที่

ประมาณการโดย

ลำดับที่	รายการ	จำนวน	หน่วย	ราคาวัสดุ		ค่าแรงงาน		รวมค่าวัสดุและค่าแรงงาน	หมายเหตุ
				ราคาหน่วยละ	จำนวนเงิน	ราคาหน่วยละ	จำนวนเงิน		
	ข้อต่ออ่อนยางแหวนรัดสแตนเลส								
	- ขนาด Dia. 2"	1.00	ชุด						
	รวมงานข้อ 3.2								
3.3	**ระบบท่อระบายอากาศ**								
	งานติดตั้งท่อระบายอากาศ (ท่อ PVC 8.5)								
	- ขนาด Dia. 1 1/2"	3.00	เมตร						
	- ขนาด Dia. 2"	10.00	เมตร						
	ข้อต่อ ข้องอต่างๆ	1.00	รวม						
	ค่าอุปกรณ์ยึดยึดและรองรับท่อ	1.00	รวม						
	ค่าทดสอบ ทำความสะอาด ทาสี ทำสัญลักษณ์ท่อ	1.00	รวม						
	AVC.								
	- ขนาด Dia. 2" ชนิดออกด้านข้างผนัง	1.00	ชุด						
	- ขนาด Dia. 2 " ชนิดออกดาดฟ้า	1.00	ชุด						
	ข้อต่ออ่อนยางแหวนรัดสแตนเลส								
	- ขนาด Dia. 2"	1.00	ชุด						
	รวมงานข้อ 3.3								

รายการประมาณราคาค่าก่อสร้าง **บ้านอยู่ดีวิถีใหม่ สำหรับผู้สูงวัย (ขนาดใหญ่) ฐานรากแผ่ เพื่อต้านการสั่นสะเทือนของแผ่นดินไหวของบริเวณ 3**

สถานที่ก่อสร้าง กรมโยธาธิการและผังเมือง แบบเลขที่ STD-S-65023 , AR-65023, SN-65023, EE-65023

กองมาตรฐานราคากลาง กรมโยธาธิการและผังเมือง ประมาณราคาเมื่อวันที่

ประมาณการโดย

ลำดับที่	รายการ	จำนวน	หน่วย	ราคาวัสดุ		ค่าแรงงาน		รวมค่าวัสดุ และค่าแรงงาน	หมายเหตุ
				ราคาหน่วยละ	จำนวนเงิน	ราคาหน่วยละ	จำนวนเงิน		
3.4	**ระบบท่อประปา**								
	งานติดตั้งท่อประปา (ท่อ PVC 13.5)								
	- ขนาด Dia. 1/2"	14.00	เมตร						
	- ขนาด Dia. 3/4"	49.00	เมตร						
	ข้อต่อ ข้องอต่างๆ	1.00	รวม						
	ค่าอุปกรณ์ยึดยึดและรองรับท่อ	1.00	รวม						
	ค่าทดสอบ ทำความสะอาด ทาสี ทำสัญลักษณ์ท่อ	1.00	รวม						
	STOP VALVE ขนาด Dia. 1/2"	3.00	ชุด						
	ประตูน้ำ GATE VALVE								
	- ขนาด Dia. 3/4"	5.00	ชุด						
	CHECK VALVE ขนาด Dia. 3/4"	1.00	ชุด						
	FLOAT VALVE ขนาด Dia. 3/4"	1.00	ชุด						
	เครื่องสูบน้ำประปา BOOSTER PUMP	1.00	ชุด						
	ชนิด HOME PUMP ควบคุมการทำงานด้วย PRESSSURE SWITCH								
	พร้อมตัวแรงดัน V. ขนาด 200 วัตต์								
	ก๊อกน้ำ ภายใน	3.00	ชุด						

รายการประมาณราคาค่าก่อสร้าง **บ้านอยู่ดีวิถีใหม่ สำหรับผู้สูงวัย (ขนาดใหญ่) ฐานรากแผ่ เพื่อต้านการสั่นสะเทือนของแผ่นดินไหวของบริเวณ 3**

สถานที่ก่อสร้าง กรมโยธาธิการและผังเมือง แบบเลขที่ STD-S-65023 , AR-65023, SN-65023, EE-65023

กองมาตรฐานราคากลาง กรมโยธาธิการและผังเมือง ประมาณราคาเมื่อวันที่

ประมาณการโดย

ลำดับที่	รายการ	จำนวน	หน่วย	ราคาวัสดุ		ค่าแรงงาน		รวมค่าวัสดุ และค่าแรงงาน	หมายเหตุ
				ราคาหน่วยละ	จำนวนเงิน	ราคาหน่วยละ	จำนวนเงิน		
	ค่าติดตั้งมาตรวัดน้ำ จากการประปาฯ ขนาด Dia. 1/2 "	1.00	มาตร						
	พร้อมค่าธรรมเนียมติดตั้ง ไม่รวมค่าขยายเขต								
	ถังเก็บน้ำประปา สำเร็จรูป ชนิดวางบนพื้น ขนาดจุ 1 ลบ.ม มอก1379	1.00	ถัง						
	พร้อมฐาน พื้น คสล.วางถังเก็บน้ำ ขนาด 1.20X2.00 ม.								
	พื้น ค.ส.ล. 1.20×2.00 x0.15 ม.								
	ทรายหยาบ	0.24	ลบ.ม.						
	คอนกรีตหยาบ	0.24	ลบ.ม.						
	ไม้แบบ	0.96	ตร.ม.						
	ค้ำยัน	0.29	ลบ.ฟ.						
	ตะปู	0.24	กก.						
	คอนกรีตโครงสร้าง	0.36	ลบ.ม.						
	เหล็ก RB 9 มม.	27.14	กก.						
	ลวดผูกเหล็ก	0.81	กก.						
	รวมงานข้อ 3.4								

รายการประมาณราคาค่าก่อสร้าง **บ้านอยู่ดีวิถีใหม่ สำหรับผู้สูงวัย (ขนาดใหญ่) ฐานรากแผ่ เพื่อต้านการสั่นสะเทือนของแผ่นดินไหวของบริเวณ 3**

สถานที่ก่อสร้าง กรมโยธาธิการและผังเมือง แบบเลขที่ STD-S-65023 , AR-65023, SN-65023, EE-65023

กองมาตรฐานราคากลาง กรมโยธาธิการและผังเมือง ประมาณราคาเมื่อวันที่

ประมาณการโดย

ลำดับที่	รายการ	จำนวน	หน่วย	ราคาวัสดุ		ค่าแรงงาน		รวมค่าวัสดุและค่าแรงงาน	หมายเหตุ
				ราคาหน่วยละ	จำนวนเงิน	ราคาหน่วยละ	จำนวนเงิน		
3.5	**ระบบสุขาภิบาลภายนอกอาคาร และ ระบบระบายน้ำ**								
3.5.1	ถังบำบัดน้ำเสีย สำเร็จรูป ชนิดเติมอากาศ เกรอะ - กรองไร้อากาศ	1.00	ถัง						
	ปริมาตร ส่วนเกรอะ ไม่น้อยกว่า 1 ลบ.ม. ปริมาตรรวมไม่น้อยกว่า 1.3 ลบ.ม								
3.5.2	งานวางท่อระบายน้ำท่อค.ส.ล.ชั้น3 มอก.128 ขนาดdia.0.30 ม.	52.00	เมตร						
3.5.3	บ่อพักท่อระบายน้ำ 0.40 ม. ฝาคสล. สำเร็จรูป	6.00	บ่อ						
3.5.4	ถังดักไขมัน สำเร็จรูป ชนิดฝังดิน ไม่น้อยกว่า 30 ลิตร	1.00	ถัง						
	รวมงานข้อ 3.5								

รายการประมาณราคาค่าก่อสร้าง **บ้านอยู่ดีวิถีใหม่ สำหรับผู้สูงวัย (ขนาดใหญ่) ฐานรากแผ่ เพื่อต้านการสั่นสะเทือนของแผ่นดินไหวของบริเวณ 3**

สถานที่ก่อสร้าง กรมโยธาธิการและผังเมือง แบบเลขที่ STD-S-65023 , AR-65023, SN-65023, EE-65023

กองมาตรฐานราคากลาง กรมโยธาธิการและผังเมือง ประมาณราคาเมื่อวันที่

ประมาณการโดย

ลำดับที่	รายการ	จำนวน	หน่วย	ราคาวัสดุ		ค่าแรงงาน		รวมค่าวัสดุและค่าแรงงาน	หมายเหตุ
				ราคาหน่วยละ	จำนวนเงิน	ราคาหน่วยละ	จำนวนเงิน		
3.5.2	**งานวางท่อระบายน้ำท่อค.ส.ล.ชั้น 3 มอก.128 ขนาด dia.0.30 ม.**								
	ท่อระบายน้ำ คสล. 0.30 เมตร	1.00	ท่อน						
	ขุดดิน-ถมกลับ	1.20	ลบ.ม.						
	ทรายหยาบ	0.08	ลบ.ม.						
	ไม้แบบ	0.14	ตร.ม.						
	คอนกรีตหยาบ	0.06	ลบ.ม.						
	ปูนทราย	0.0125	ลบ.ม.						
	งานวางท่อระบายน้ำท่อค.ส.ล.ชั้น 3 มอก.128 ขนาดdia.0.30 ม.								

รายการประมาณราคาค่าก่อสร้าง **บ้านอยู่ดีวิถีใหม่ สำหรับผู้สูงวัย (ขนาดใหญ่) ฐานรากแผ่ เพื่อต้านการสั่นสะเทือนของแผ่นดินไหวของบริเวณ 3**

สถานที่ก่อสร้าง กรมโยธาธิการและผังเมือง แบบเลขที่ STD-S-65023 , AR-65023, SN-65023, EE-65023

กองมาตรฐานราคากลาง กรมโยธาธิการและผังเมือง ประมาณราคาเมื่อวันที่

ประมาณการโดย

ลำดับที่	รายการ	จำนวน	หน่วย	ราคาวัสดุ		ค่าแรงงาน		รวมค่าวัสดุ และค่าแรงงาน	หมายเหตุ
				ราคาหน่วยละ	จำนวนเงิน	ราคาหน่วยละ	จำนวนเงิน		
4	**หมวดงานระบบไฟฟ้าและสื่อสาร**								
4.1	ระบบไฟฟ้าอาคาร		รวม						
4.2	ระบบป้องกันอันตรายจากฟ้าผ่า		รวม						
4.3	ระบบแจ้งเหตุเพลิงไหม้		รวม						
4.4	ระบบทีวี		รวม						
4.5	ระบบแจ้งเหตุฉุกเฉินในห้องน้ำ		รวม						
	รวมข้อ 4 หมวดงานระบบไฟฟ้าและสื่อสาร								

รายการประมาณราคาค่าก่อสร้าง **บ้านอยู่ดีวิถีใหม่ สำหรับผู้สูงวัย (ขนาดใหญ่) ฐานรากแผ่ เพื่อต้านการสั่นสะเทือนของแผ่นดินไหวของบริเวณ 3**

สถานที่ก่อสร้าง กรมโยธาธิการและผังเมือง แบบเลขที่ STD-S-65023 , AR-65023, SN-65023, EE-65023

กองมาตรฐานราคากลาง กรมโยธาธิการและผังเมือง ประมาณราคาเมื่อวันที่

ประมาณการโดย

ลำดับที่	รายการ	จำนวน	หน่วย	ราคาวัสดุ		ค่าแรงงาน		รวมค่าวัสดุ และค่าแรงงาน	หมายเหตุ
				ราคาหน่วยละ	จำนวนเงิน	ราคาหน่วยละ	จำนวนเงิน		
4.1	**ระบบไฟฟ้าอาคาร**								
4.1.1	แผงสวิตช์อัตโนมัติ								
4.1.2	ท่อร้อยสายไฟ								
4.1.3	สายไฟฟ้า								
4.1.4	โคมไฟฟ้า								
4.1.5	สวิตช์และเต้ารับ								
	รวมงานข้อ 4.1 ระบบไฟฟ้าอาคาร								

รายการประมาณราคาค่าก่อสร้าง **บ้านอยู่ดีวิถีใหม่ สำหรับผู้สูงวัย (ขนาดใหญ่) ฐานรากแผ่ เพื่อต้านการสั่นสะเทือนของแผ่นดินไหวของบริเวณ 3**

สถานที่ก่อสร้าง กรมโยธาธิการและผังเมือง แบบเลขที่ STD-S-65023 , AR-65023, SN-65023, EE-65023

กองมาตรฐานราคากลาง กรมโยธาธิการและผังเมือง ประมาณราคาเมื่อวันที่

ประมาณการโดย

ลำดับที่	รายการ	จำนวน	หน่วย	ราคาวัสดุ		ค่าแรงงาน		รวมค่าวัสดุ และค่าแรงงาน	หมายเหตุ
				ราคาหน่วยละ	จำนวนเงิน	ราคาหน่วยละ	จำนวนเงิน		
4.1.1	**แผงสวิตช์อัตโนมัติ**								
	CU								
	- แผงย่อย 14 วงจรพร้อมเมน 50AT 2P IC 10 kA	1.00	Set						
	- MINIATURE CB. 32AT 1P IC 6 kA RCBO	1.00	Set						
	- MINIATURE CB. 32AT 1P IC 6 kA	1.00	Set						
	- MINIATURE CB. 20AT 1P IC 6 kA	1.00	Set						
	- MINIATURE CB. 16AT 1P IC 6 kA RCBO	2.00	Set						
	- MINIATURE CB. 16AT 1P IC 6 kA	6.00	Set						
	- SURGE PROTECTION DEVICE >12.5 kA PROTECTION LEVEL < 1.5 kV	1.00	Set						
	IEC STANDARD								
	- หลักสายดิน COPPER BOND หรือ COPPER CLAD STEEL ขนาด Ø14.2 มม.	1.00	Set						
	(Ø5/8 นิ้ว) ยาว 2.40 เมตร								
	- EXOTHERMIC WELDING	1.00	Set						
	รวมงานข้อ 4.1.1								

รายการประมาณราคาค่าก่อสร้าง **บ้านอยู่ดีวิถีใหม่ สำหรับผู้สูงวัย (ขนาดใหญ่) ฐานรากแผ่ เพื่อต้านการสั่นสะเทือนของแผ่นดินไหวของบริเวณ 3**

สถานที่ก่อสร้าง กรมโยธาธิการและผังเมือง แบบเลขที่ STD-S-65023 , AR-65023, SN-65023, EE-65023

กองมาตรฐานราคากลาง กรมโยธาธิการและผังเมือง ประมาณราคาเมื่อวันที่

ประมาณการโดย

ลำดับที่	รายการ	จำนวน	หน่วย	ราคาวัสดุ		ค่าแรงงาน		รวมค่าวัสดุ และค่าแรงงาน	หมายเหตุ
				ราคาหน่วยละ	จำนวนเงิน	ราคาหน่วยละ	จำนวนเงิน		
4.1.2	**ท่อร้อยสายไฟ**								
	- IMC 20 mm.	20.00	m						
	- EMT 15 mm.	295.00	m						
	- ACCESSORIES	1.00	Lot						
	รวมงานข้อ 4.1.2								
4.1.3	**สายไฟฟ้า**								
	- IEC01 10 sq.mm.	50.00	m						
	- IEC01 6 s.q.mm.	50.00	m						
	- IEC01 4 sq.mm.	45.00	m						
	- IEC01 2.5 sq.mm.	1,060.00	m						
	- ACCESSORIES	1.00	Lot						
	รวมงานข้อ 4.1.3								

รายการประมาณราคาค่าก่อสร้าง **บ้านอยู่ดีวิถีใหม่ สำหรับผู้สูงวัย (ขนาดใหญ่) ฐานรากแผ่ เพื่อต้านการสั่นสะเทือนของแผ่นดินไหวของบริเวณ 3**

สถานที่ก่อสร้าง กรมโยธาธิการและผังเมือง แบบเลขที่ STD-S-65023 , AR-65023, SN-65023, EE-65023

กองมาตรฐานราคากลาง กรมโยธาธิการและผังเมือง ประมาณราคาเมื่อวันที่

ประมาณการโดย

ลำดับที่	รายการ	จำนวน	หน่วย	ราคาวัสดุ		ค่าแรงงาน		รวมค่าวัสดุและค่าแรงงาน	หมายเหตุ
				ราคาหน่วยละ	จำนวนเงิน	ราคาหน่วยละ	จำนวนเงิน		
4.1.4	**โคมไฟฟ้า**								
	- โคมดาวน์ไลท์ (Downlight) ชนิดฝังฝ้า ขนาดเส้นผ่านศูนย์กลางภายนอก	2.00	Set						
	ไม่น้อยกว่า 140 มม. หลอด LED ขั้ว E-27 ความสว่างไม่น้อยกว่า 350 ลูเมน								
	ประสิทธิภาพไม่น้อยกว่า 80 ลูเมน ต่อวัตต์ แสงคูลไวต์ (Cool White)								
	ค่าความถูกต้องของสีไม่น้อยกว่า 80 อายุการใช้งานไม่น้อย กว่า 15,000 ชั่วโมง								
	- โคมดาวน์ไลท์ (Downlight) ชนิดฝังฝ้า ขนาดเส้นผ่านศูนย์กลางภายนอก	21.00	Set						
	ไม่น้อยกว่า 170 มม. หลอด LED ขั้ว E-27 ความสว่างไม่น้อยกว่า 800 ลูเมน								
	ประสิทธิภาพไม่น้อยกว่า 80 ลูเมน ต่อวัตต์ แสงคูลไวต์ (Cool White)								
	ค่าความถูกต้องของสีไม่น้อยกว่า 80 อายุการใช้งานไม่น้อย กว่า 15,000 ชั่วโมง								
	- โคมไฟติดผนัง ตัวโคมชนิด DIE-CAST ALUMINIUM ไม่น้อยกว่า IP54 หลอด LED ขั้ว E27	6.00	Set						
	ความสว่างไม่น้อยกว่า 800 ลูเมน ประสิทธิภาพไม่น้อยกว่า 80 ลูเมนต่อวัตต์								
	แสงวอร์มไวท์ (Warm White) ค่าความถูกต้องของสีไม่น้อยกว่า 80 อายุการ								
	ใช้งานไม่น้อยกว่า 15,000 ชั่วโมง พร้อมอุปกรณ์ครบชุด.								
	- โคมไฟฟ้าแสงสว่างฉุกเฉิน (Emergency Light) หลอด LED พร้อม BATTERY	1.00	Set						
	ชนิดแห้งสำ รองไฟฟ้าได้ไม่น้อยกว่า 3 ชั่วโมง								
	รวมงานข้อ 4.1.4								

รายการประมาณราคาค่าก่อสร้าง **บ้านอยู่ดีวิถีใหม่ สำหรับผู้สูงวัย (ขนาดใหญ่) ฐานรากแผ่ เพื่อต้านการสั่นสะเทือนของแผ่นดินไหวของบริเวณ 3**

สถานที่ก่อสร้าง กรมโยธาธิการและผังเมือง แบบเลขที่ STD-S-65023 , AR-65023, SN-65023, EE-65023

กองมาตรฐานราคากลาง กรมโยธาธิการและผังเมือง ประมาณราคาเมื่อวันที่

ประมาณการโดย

ลำดับที่	รายการ	จำนวน	หน่วย	ราคาวัสดุ		ค่าแรงงาน		รวมค่าวัสดุและค่าแรงงาน	หมายเหตุ
				ราคาหน่วยละ	จำนวนเงิน	ราคาหน่วยละ	จำนวนเงิน		
4.1.5	**สวิตช์และเต้ารับ**								
	- สวิตช์ 1 ทาง 16 แอมป์ 250 โวลต์ ขนาด 3 ช่อง (3 module) ฝาครอบพลาสติก	2.00	Set						
	สีขาวขนาด 3 ช่อง								
	- 2 X สวิตช์ 1 ทาง 16 แอมป์ 250 โวลต์ ขนาด 2X1.5 ช่อง (2X1.5 module)	4.00	Set						
	ฝาครอบพลาสติกสีขาวขนาด 3 ช่อง								
	- 3 X สวิตช์ 1 ทาง 16 แอมป์ 250 โวลต์ ขนาด 3X1 ช่อง (3X1 module)	1.00	Set						
	ฝาครอบพลาสติกสีขาวขนาด 3 ช่อง								
	- สวิตช์ 2 ทาง 16 แอมป์ 250 โวลต์ ขนาด 3 ช่อง (3 module)	3.00	Set						
	ฝาครอบพลาสติกสีขาวขนาด 3 ช่อง								
	- กระดิ่ง 2 เสียง	1.00	Set						
	- สวิตช์กระดิ่ง	1.00	Set						
	- เต้ารับไฟฟ้าเดี่ยวมีขาดิน 16 แอมป์ 250 โวลต์ พร้อมฝาครอบพลาสติกสีขาว	1.00	Set						
	- เต้ารับไฟฟ้าคู่มีขาดิน 16 แอมป์ 250 โวลต์ พร้อมฝาครอบพลาสติกสีขาว	12.00	Set						
	- เต้ารับไฟฟ้าคู่กันน้ำมีขาดิน 16 แอมป์ 250 โวลต์ พร้อมฝาครอบพลาสติกสีขาว	2.00	Set						
	- เต้ารับไฟฟ้าคู่มีขาดิน 16 แอมป์ 250 โวลต์ พร้อมสวิตช์ควบคุม ฝาครอบพลาสติกสีขาว	2.00	Set						
	- เต้ารับไฟฟ้าคู่มีขาดิน 16 แอมป์ 250 โวลต์ พร้อมฝาครอบพลาสติกสีขาว	1.00	Set						

รายการประมาณราคาค่าก่อสร้าง **บ้านอยู่ดีวิถีใหม่ สำหรับผู้สูงวัย (ขนาดใหญ่) ฐานรากแผ่ เพื่อต้านการสั่นสะเทือนของแผ่นดินไหวของบริเวณ 3**

สถานที่ก่อสร้าง กรมโยธาธิการและผังเมือง แบบเลขที่ STD-S-65023 , AR-65023, SN-65023, EE-65023

กองมาตรฐานราคากลาง กรมโยธาธิการและผังเมือง ประมาณราคาเมื่อวันที่

ประมาณการโดย

ลำดับที่	รายการ	จำนวน	หน่วย	ราคาวัสดุ		ค่าแรงงาน		รวมค่าวัสดุ และค่าแรงงาน	หมายเหตุ
				ราคาหน่วยละ	จำนวนเงิน	ราคาหน่วยละ	จำนวนเงิน		
	ตีดตั้งในตู้พลาสติกมี ฝาหน้า ขนาด 4 X 6 นิ้ว								
	- JUNCTION BOX สำหรับเครื่องปรับอากาศ	3.00	Set						
	- JUNCTION BOX สำหรับเครื่องทำน้ำอุ่น	1.00	Set						
	- JUNCTION BOX สำหรับเครื่องดูดควัน (HOOD)	1.00	Set						
	รวมงานข้อ 4.1.5								
4.2	**ระบบป้องกันอันตรายจากฟ้าผ่า**								
	- BC 50 sq.mm.	10.00	m						
	- EMT 15 mm.	5.00	m						
	- CONCRETE EARTH PIT	1.00	Set						
	- หลักสายดิน COPPER BOND ได้รับมาตรฐาน UL (UL LISTED) ขนาด 5/8"	1.00	Set						
	- แคล้มประกับรัดสายทองแดงชนิดทองแดงพร้อมฐานแบ็กไลท์	10.00	Set						
	- EXOTHERMIC WELDING	1.00	Set						
	- FITTING & SUPPORT & ACCESSORIES	1.00	Lot						
	รวมงานข้อ 4.2								

รายการประมาณราคาค่าก่อสร้าง **บ้านอยู่ดีวิถีใหม่ สำหรับผู้สูงวัย (ขนาดใหญ่) ฐานรากแผ่ เพื่อต้านการสั่นสะเทือนของแผ่นดินไหวของบริเวณ 3**

สถานที่ก่อสร้าง กรมโยธาธิการและผังเมือง แบบเลขที่ STD-S-65023 , AR-65023, SN-65023, EE-65023

กองมาตรฐานราคากลาง กรมโยธาธิการและผังเมือง ประมาณราคาเมื่อวันที่

ประมาณการโดย

ลำดับที่	รายการ	จำนวน	หน่วย	ราคาวัสดุ		ค่าแรงงาน		รวมค่าวัสดุ และค่าแรงงาน	หมายเหตุ
				ราคาหน่วยละ	จำนวนเงิน	ราคาหน่วยละ	จำนวนเงิน		
4.3	**ระบบแจ้งเหตุเพลิงไหม้**								
	- PHOTO-ELECTRIC SMOKE DETECTOR	3.00	Set						
	- EMT 15 mm.	15.00	m						
	- FRC 2.5 sq.mm.	30.00	m						
	- FITTING & SUPPORT & ACCESSORIES	1.00	Lot						
	รวมงานข้อ 4.3								
4.4	**ระบบทีวี**								
	- เสารับสัญญาณโทรทัศน์ภาคพื้นดินระบบดิจิตอล (DVB-T2) แบบยากิ-อุดะ (Yagi-Uda	1.00	Set						
	Antenna) หรือแบบก้างปลา ประเภท PASSIVE ระยะสัญญาณไม่น้อยกว่า 80 กิโลเมตร								
	รองรับช่องสัญญาณ DIGITAL TV ติดตั้งภายนอกอาคารพร้อมขายึดยาวประมาณ 2.80 เมตร								
	- อุปกรณ์ขยายสัญญาณโทรทัศน์ดิจิตอล (Digital TV booster) ขยายสัญญาณย่าน UHF	1.00	Set						
	ความถี่ 470-790 MHz สัญญาณ OUTPUT สูงสุดไม่น้อยกว่า 105 dB								
	- 2 WAYS SPLITTER ติดตั้งในกล่องพลาสติก ABS ขนาด 6X6 นิ้ว	1.00	Set						
	- เต้ารับสัญญาณโทรทัศน์ระบบดิจิตอล ฝาครอบพลาสติกสีขาว	1.00	Set						
	- EMT 15 mm.	10.00	m						
	- RG 6	15.00	m						
	- FITTING & SUPPORT & ACCESSORIES	1.00	Lot						
	รวมงานข้อ 4.4								

รายการประมาณราคาค่าก่อสร้าง **บ้านอยู่ดีวิถีใหม่ สำหรับผู้สูงวัย (ขนาดใหญ่) ฐานรากแผ่ เพื่อต้านการสั่นสะเทือนของแผ่นดินไหวของบริเวณ 3**

สถานที่ก่อสร้าง กรมโยธาธิการและผังเมือง แบบเลขที่ STD-S-65023 , AR-65023, SN-65023, EE-65023

กองมาตรฐานราคากลาง กรมโยธาธิการและผังเมือง ประมาณราคาเมื่อวันที่

ประมาณการโดย

ลำดับที่	รายการ	จำนวน	หน่วย	ราคาวัสดุ		ค่าแรงงาน		รวมค่าวัสดุและค่าแรงงาน	หมายเหตุ
				ราคาหน่วยละ	จำนวนเงิน	ราคาหน่วยละ	จำนวนเงิน		
4.5	**ระบบแจ้งเหตุฉุกเฉินในห้องน้ำ**								
	- BATHROOM CALL BUTTON WITH PULL CORD	1.00	Set						
	- CALL RESET BUTTON	1.00	Set						
	- CORRIDOR LIGHT WITH BUZZER	1.00	Set						
	- POWER SUPPLY 12 VDC สำหรับระบบแจ้งเหตุฉุกเฉินในห้องน้ำ	1.00	Set						
	- EMT 15 mm.	10.00	m						
	- TIEV 1-4C 0.65 sq.mm.	15.00	m						
	- FITTING & SUPPORT & ACCESSORIES	1.00	Lot						
	รวมงานข้อ 4.5								

รายการประมาณราคาค่าก่อสร้าง **บ้านอยู่ดีวิถีใหม่ สำหรับผู้สูงวัย (ขนาดใหญ่) ฐานรากแผ่ เพื่อต้านการสั่นสะเทือนของแผ่นดินไหวของบริเวณ 3**

สถานที่ก่อสร้าง กรมโยธาธิการและผังเมือง แบบเลขที่ STD-S-65023 , AR-65023, SN-65023, EE-65023

กองมาตรฐานราคากลาง กรมโยธาธิการและผังเมือง ประมาณราคาเมื่อวันที่

ประมาณการโดย

ลำดับที่	รายการ	จำนวน	หน่วย	ราคาวัสดุ		ค่าแรงงาน		รวมค่าวัสดุและค่าแรงงาน	หมายเหตุ
				ราคาหน่วยละ	จำนวนเงิน	ราคาหน่วยละ	จำนวนเงิน		
5	**หมวดงานอื่นๆ** (ถ้ามี) เพื่อให้ครบถ้วนตามรูปแบบและรายการ								

รายการประมาณราคาค่าก่อสร้าง **แบบบ้านอยู่ดีวิถีใหม่ สำหรับผู้สูงวัย (ขนาดใหญ่) ฐานรากเข็ม**

สถานที่ก่อสร้าง กรมโยธาธิการและผังเมือง แบบเลขที่ STD-S-65023 , AR-65023, SN-65023, EE-65023 รายการเลขที่ -

กองมาตรฐานราคากลาง กรมโยธาธิการและผังเมือง ประมาณราคาเมื่อวันที่

ประมาณการโดย

ลำดับที่	รายการ	จำนวน	หน่วย	ราคาวัสดุ		ค่าแรงงาน		รวมค่าวัสดุและค่าแรงงาน	หมายเหตุ
				ราคาหน่วยละ	จำนวนเงิน	ราคาหน่วยละ	จำนวนเงิน		
	<u>สรุปงาน</u>								
1	**หมวดงานโครงสร้าง**		รวม						
2	**หมวดงานสถาปัตยกรรม**		รวม						
3	**หมวดงานระบบสุขาภิบาล**		รวม						
4	**หมวดงานระบบไฟฟ้าและสื่อสาร**		รวม						
5	**หมวดงานอื่นๆ** (ถ้ามี) เพื่อให้ครบถ้วนตามรูปแบบและรายการ								
	รวมค่าวัสดุและค่าแรงงานเป็นเงินประมาณ								

รายการประมาณราคาค่าก่อสร้าง **แบบบ้านอยู่ดีวิถีใหม่ สำหรับผู้สูงวัย (ขนาดใหญ่) ฐานรากเข็ม**

สถานที่ก่อสร้าง กรมโยธาธิการและผังเมือง แบบเลขที่ STD-S-65023 , AR-65023, SN-65023, EE-65023 รายการเลขที่ -

กองมาตรฐานราคากลาง กรมโยธาธิการและผังเมือง ประมาณราคาเมื่อวันที่

ประมาณการโดย

ลำดับที่	รายการ	จำนวน	หน่วย	ราคาวัสดุ		ค่าแรงงาน		รวมค่าวัสดุและค่าแรงงาน	หมายเหตุ
				ราคาหน่วยละ	จำนวนเงิน	ราคาหน่วยละ	จำนวนเงิน		
1	**หมวดงานโครงสร้าง**								
	- เสาเข็มสี่เหลี่ยมตัน ขนาด 0.15x0.15 ม. ยาว 6 ม.	97.00	ต้น						
	- ขุดดิน	39.56	ลบ.ม.						
	- ทรายหยาบ	1.46	ลบ.ม.						
	- คอนกรีตหยาบ	1.17	ลบ.ม.						
	- คอนกรีตโครงสร้าง fc' 210 ksc.(ทรงกระบอก)	14.72	ลบ.ม.						
	- คอนกรีตโครงสร้าง fc' 210 ksc.(ทรงกระบอก) กันซึม	7.51	ลบ.ม.						
	- แบบหล่อคอนกรีต	197.23	ตร.ม.						
	- ค่าแรงแบบหล่อคอนกรีต	246.53	ตร.ม.						
	- ค้ำยันแบบหล่อคอนกรีต	59.17	ลบ.ฟ.						
	- ตะปู	61.63	กก.						
	- เหล็ก SR 24 dia. 6 มม.	392.69	กก.						
	dia. 9 มม.	462.06	กก.						
	- เหล็ก SD 40 dia. 12 มม.	1,018.45	กก.						
	dia. 16 มม.	565.43	กก.						
	- ลวดผูกเหล็ก	73.16	กก.						

รายการประมาณราคาค่าก่อสร้าง **แบบบ้านอยู่ดีวิถีใหม่ สำหรับผู้สูงวัย (ขนาดใหญ่) ฐานรากเข็ม**

สถานที่ก่อสร้าง กรมโยธาธิการและผังเมือง แบบเลขที่ STD-S-65023 , AR-65023, SN-65023, EE-65023 รายการเลขที่ -

กองมาตรฐานราคากลาง กรมโยธาธิการและผังเมือง ประมาณราคาเมื่อวันที่

ประมาณการโดย

ลำดับที่	รายการ	จำนวน	หน่วย	ราคาวัสดุ		ค่าแรงงาน		รวมค่าวัสดุและค่าแรงงาน	หมายเหตุ
				ราคาหน่วยละ	จำนวนเงิน	ราคาหน่วยละ	จำนวนเงิน		
	โครงสร้างเหล็กรูปพรรณ								
	- เหล็กกล่อง 125x75x3.2 มม.	1,172.00	กก.						
	- เหล็กกล่อง 150x100x3.2 มม.	168.00	กก.						
	- เหล็กตัวซี 75x45x15x2.3 มม.	325.00	กก.						
	- PL 6 มม.	6.00	กก.						
	- ทาสีกันสนิม	94.00	ตร.ม.						
	- พื้น SP หนา 0.05 ม. รับน้ำหนักได้ไม่น้อยกว่า 300 กก/ตร.ม.	62.88	ตร.ม.						
	- Topping หนา 0.05 ม. Wire Mesh 4 มม.@0.15 ม.	62.88	ตร.ม.						
	รวมงานข้อ 1 หมวดงานโครงสร้าง								

รายการประมาณราคาค่าก่อสร้าง **แบบบ้านอยู่ดีวิถีใหม่ สำหรับผู้สูงวัย (ขนาดใหญ่) ฐานรากเข็ม**

สถานที่ก่อสร้าง กรมโยธาธิการและผังเมือง แบบเลขที่ STD-S-65023 , AR-65023, SN-65023, EE-65023 รายการเลขที่ -

กองมาตรฐานราคากลาง กรมโยธาธิการและผังเมือง ประมาณราคาเมื่อวันที่

ประมาณการโดย

ลำดับที่	รายการ	จำนวน	หน่วย	ราคาวัสดุ		ค่าแรงงาน		รวมค่าวัสดุและค่าแรงงาน	หมายเหตุ
				ราคาหน่วยละ	จำนวนเงิน	ราคาหน่วยละ	จำนวนเงิน		
2	**หมวดงานสถาปัตยกรรม**								
2.1	งานหลังคา		รวม						
2.2	งานฝ้าเพดาน		รวม						
2.3	งานผนังและผิวผนัง		รวม						
2.4	งานตกแต่งผิวพื้น		รวม						
2.5	งานประตู-หน้าต่าง		รวม						
2.6	งานเครื่องสุขภัณฑ์และอุปกรณ์ประกอบห้องน้ำ		รวม						
2.7	งานตกแต่งทางลาดและบันได		รวม						
2.8	งานทาสี		รวม						
	รวมข้อ 3 หมวดงานสถาปัตยกรรม								

รายการประมาณราคาค่าก่อสร้าง **แบบบ้านอยู่ดีวิถีใหม่ สำหรับผู้สูงวัย (ขนาดใหญ่) ฐานรากเข็ม**

สถานที่ก่อสร้าง กรมโยธาธิการและผังเมือง แบบเลขที่ STD-S-65023 , AR-65023, SN-65023, EE-65023 รายการเลขที่ -

กองมาตรฐานราคากลาง กรมโยธาธิการและผังเมือง ประมาณราคาเมื่อวันที่

ประมาณการโดย

ลำดับที่	รายการ	จำนวน	หน่วย	ราคาวัสดุ		ค่าแรงงาน		รวมค่าวัสดุและค่าแรงงาน	หมายเหตุ
				ราคาหน่วยละ	จำนวนเงิน	ราคาหน่วยละ	จำนวนเงิน		
2.1	**งานหลังคา**								
	- หลังคาเหล็กรีดลอน ติดฉนวนกันความร้อน PU FOAM หนาไม่น้อยกว่า 25 มม.	144.00	ตรม.						
	- เชิงชายไม้ไฟเบอร์ซีเมนต์ ขนาด 8" หนา 16 มม.	50.00	เมตร						
	- ครอบสันหลังคา FLASHING	13.00	เมตร						
	- ครอบข้าง FLASHING	24.00	เมตร						
	รวมงานข้อ 2.1								
2.2	**งานฝ้าเพดาน**								
	- ฝ้ายิบซั่มบอร์ดขอบลาด หนา 9 มม.ขนาด 1.20x2.40 ม.	63.00	ตร.ม.						
	โครงคร่าวเหล็กชุบสังกะสี (ฝ1)								
	- ฝ้ายิบซั่มบอร์ดขอบเรียบ หนา 9 มม. ชนิดกันชื้น ขนาด 0.60x0.60 ม.	8.00	ตร.ม.						
	โครงคร่าวอลูมิเนียม ที บาร์ (ฝ2)								
	- ฝ้าเพดานแผ่นไฟเบอร์ซีเมนต์บอร์ด มีช่องระบายอากาศขอบเรียบ	12.00	ตร.ม.						
	หนา 4 มม. ขนาด 0.60 x 1.20 ติดตั้งแบบชนชิด (ฝ3)								
	- มอบฝ้าเพดานไฟเบอร์ซีเมนต์ หน้ากว้าง 3" หนา 8 มม.	75.00	เมตร						
	รวมงานข้อ 2.2								

รายการประมาณราคาค่าก่อสร้าง **แบบบ้านอยู่ดีวิถีใหม่ สำหรับผู้สูงวัย (ขนาดใหญ่) ฐานรากเข็ม**

สถานที่ก่อสร้าง กรมโยธาธิการและผังเมือง แบบเลขที่ STD-S-65023 , AR-65023, SN-65023, EE-65023 รายการเลขที่ -

กองมาตรฐานราคากลาง กรมโยธาธิการและผังเมือง ประมาณราคาเมื่อวันที่

ประมาณการโดย

ลำดับที่	รายการ	จำนวน	หน่วย	ราคาวัสดุ		ค่าแรงงาน		รวมค่าวัสดุและค่าแรงงาน	หมายเหตุ
				ราคาหน่วยละ	จำนวนเงิน	ราคาหน่วยละ	จำนวนเงิน		
2.3	**งานผนังและผิวผนัง**								
	- ผนังก่ออิฐมอญสามัญ (ก่อครึ่งแผ่น)	105.00	ตร.ม.						
	- ผนังก่ออิฐมอญสามัญ (เต็มแผ่น)	3.00	ตร.ม.						
	- เสาเอ็นและคานทับหลัง (ชนิดก่อครึ่งแผ่น)	74.00	เมตร						
	- เสาเอ็นและคานทับหลัง (ชนิดก่อเต็มแผ่น)	2.00	เมตร						
	- ผนังฉาบปูนผิวเรียบภายใน	148.00	ตร.ม.						
	- ผนังฉาบปูนผิวเรียบภายนอก	71.00	ตร.ม.						
	- ฉาบปูนเรียบโครงสร้าง	26.00	ตร.ม.						
	- ผนังบุกระเบื้องดินเผาเคลือบเซรามิคสีธรรมดา ขนาด 12"x 12" (ผ2)	23.00	ตร.ม.						
	- ผนังฉาบปูนเรียบเซาะร่อง (ผ3)	12.00	ตร.ม.						
	- ผนังก่ออิฐบล็อกช่องลม ขนาดไม่น้อยกว่า 19x19x9 ซม. (ผ4)	17.00	ตร.ม.						
	รวมงานข้อ 2.3								

รายการประมาณราคาค่าก่อสร้าง **แบบบ้านอยู่ดีวิถีใหม่ สำหรับผู้สูงวัย (ขนาดใหญ่) ฐานรากเข็ม**

สถานที่ก่อสร้าง กรมโยธาธิการและผังเมือง แบบเลขที่ STD-S-65023 , AR-65023, SN-65023, EE-65023 รายการเลขที่ -

กองมาตรฐานราคากลาง กรมโยธาธิการและผังเมือง ประมาณราคาเมื่อวันที่

ประมาณการโดย

ลำดับที่	รายการ	จำนวน	หน่วย	ราคาวัสดุ		ค่าแรงงาน		รวมค่าวัสดุ และค่าแรงงาน	หมายเหตุ
				ราคาหน่วยละ	จำนวนเงิน	ราคาหน่วยละ	จำนวนเงิน		
2.4	**งานตกแต่งผิวพื้น**								
	- พื้นปูกระเบื้องยาง ขนาด 6" x 36" หนาไม่น้อยกว่า 2.5 มม. (พ1)	63.00	ตร.ม.						
	- พื้นปูกระเบื้องดินเผาเคลือบเซรามิค ชนิดกันลื่น ขนาด 12"x 12" (พ2)	8.00	ตร.ม.						
	- พื้นปูกระเบื้องดินเผาเคลือบเซรามิค ชนิดกันลื่น ขนาด 16"x 16" (พ3)	12.00	ตร.ม.						
	- บัวเชิงผนังไฟเบอร์ซีเมนต์ หน้ากว้าง 4" หนาไม่น้อยกว่า 9 มม. (พ1)	54.00	เมตร						
	- เทปูนปรับระดับ Self Leveling	63.00	ตร.ม.						
	รวมงานข้อ 2.4								
2.5	**งานประตู-หน้าต่าง**								
	ประตู								
	- ป1 บานเลื่อนสลับ	1.00	ชุด						
	- ป2 บานเลื่อนเดี่ยว (ห้องนอน , หลังบ้าน)	3.00	ชุด						
	- ป3 บานเลื่อนเดี่ยว (ห้องน้ำ)	2.00	ชุด						
	หน้าต่าง								
	- น1 บานเลื่อนสลับ	4.00	ชุด						
	- น2 บานเปิดเดี่ยว	4.00	ชุด						

รายการประมาณราคาค่าก่อสร้าง **แบบบ้านอยู่ดีวิถีใหม่ สำหรับผู้สูงวัย (ขนาดใหญ่) ฐานรากเข็ม**

สถานที่ก่อสร้าง กรมโยธาธิการและผังเมือง แบบเลขที่ STD-S-65023 , AR-65023, SN-65023, EE-65023 รายการเลขที่ -

กองมาตรฐานราคากลาง กรมโยธาธิการและผังเมือง ประมาณราคาเมื่อวันที่

ประมาณการโดย

ลำดับที่	รายการ	จำนวน	หน่วย	ราคาวัสดุ		ค่าแรงงาน		รวมค่าวัสดุ และค่าแรงงาน	หมายเหตุ
				ราคาหน่วยละ	จำนวนเงิน	ราคาหน่วยละ	จำนวนเงิน		
	- น3 บานเหลื่อมสลับติดตาย	1.00	ชุด						
	- น4 บานเกล็ดติดตาย	2.00	ชุด						
	รวมงานข้อ 2.5								
2.6	**งานเครื่องสุขภัณฑ์และอุปกรณ์ประกอบห้องน้ำ**								
	- โถส้วมนั่งราบแบบมีหม้อน้ำ พร้อมอุปกรณ์ครบชุด (WC)	1.00	ชุด						
	- อ่างล้างหน้าชนิดแขวนผนังพร้อมอุปกรณ์ (LAV.1)	1.00	ชุด						
	- สายชำระโครเมี่ยม (S)	1.00	ชุด						
	- ที่ใส่กระดาษชำระ (PH)	1.00	ชุด						
	- ราวแขวนผ้า โลหะชุบโครเมี่ยม (H.1)	1.00	ชุด						
	- ที่ใส่สบู่ชนิดฝังผนัง (SP)	1.00	ชุด						
	- กระจกเงา (M)	1.00	ชุด						
	- ฝักบัวอาบน้ำชนิดสาย พร้อมวาล์วเปิด-ปิดน้ำสำหรับฝักบัว (SH)	1.00	ชุด						
	- ก๊อกน้ำ (K)	1.00	ชุด						
	- รูระบายทิ้งพื้นชนิดกันกลิ่น (FD)	1.00	ชุด						
	- Stop Valae โลหะชุบโครเมี่ยม	2.00	ชุด						

รายการประมาณราคาค่าก่อสร้าง **แบบบ้านอยู่ดีวิถีใหม่ สำหรับผู้สูงวัย (ขนาดใหญ่) ฐานรากเข็ม**

สถานที่ก่อสร้าง กรมโยธาธิการและผังเมือง แบบเลขที่ STD-S-65023 , AR-65023, SN-65023, EE-65023 รายการเลขที่ -

กองมาตรฐานราคากลาง กรมโยธาธิการและผังเมือง ประมาณราคาเมื่อวันที่

ประมาณการโดย

ลำดับที่	รายการ	จำนวน	หน่วย	ราคาวัสดุ		ค่าแรงงาน		รวมค่าวัสดุและค่าแรงงาน	หมายเหตุ
				ราคาหน่วยละ	จำนวนเงิน	ราคาหน่วยละ	จำนวนเงิน		
	- ราวจับสเตนเลส ขนาด Ø 1 1/2" สำหรับโถส้วม ตัว L	1.00	ชุด						
	- ราวจับสเตนเลส ขนาด Ø 1 1/2" สำหรับอ่างล้างหน้าแบบพับได้ ตัว U	3.00	ชุด						
	- ราวนำทางคนพิการ ขนาด Ø 1 1/2"	2.50	เมตร						
	รวมงานข้อ 2.6								
2.7	**งานตกแต่งทางลาดและบันได**								
	ทางลาด								
	- พื้นทำผิวทรายล้าง (w4)	3.00	ตร.ม.						
	- พื้นทางลาดทำผิวทรายล้าง เซาะร่องลายก้างปลา	8.00	ตร.ม.						
	- ราวจับเหล็ก Ø 1 1/2"	7.00	เมตร						
	บันได								
	- ขั้นบันได ปูกระเบื้องดินเผาเคลือบเซรามิค ชนิดกันลื่น ขนาด 16"x 16"	6.00	เมตร						
	- จมูกบันไดทำผิวทรายล้าง	12.00	ตร.ม.						
	รวมงานข้อ 2.7								

รายการประมาณราคาค่าก่อสร้าง **แบบบ้านอยู่ดีวิถีใหม่ สำหรับผู้สูงวัย (ขนาดใหญ่) ฐานรากเข็ม**

สถานที่ก่อสร้าง กรมโยธาธิการและผังเมือง แบบเลขที่ STD-S-65023 , AR-65023, SN-65023, EE-65023 รายการเลขที่ -

กองมาตรฐานราคากลาง กรมโยธาธิการและผังเมือง ประมาณราคาเมื่อวันที่

ประมาณการโดย

ลำดับที่	รายการ	จำนวน	หน่วย	ราคาวัสดุ		ค่าแรงงาน		รวมค่าวัสดุและค่าแรงงาน	หมายเหตุ
				ราคาหน่วยละ	จำนวนเงิน	ราคาหน่วยละ	จำนวนเงิน		
2.8	**งานทาสี**								
	- ทาสี สีน้ำอะคริลิค 100% ชนิดทาภายนอก (ปูนใหม่) เกรดที่ 1 (ประเภทกึ่งเงา)	124.00	ตร.ม.						
	- ทาสี สีน้ำอะคริลิค 100% ชนิดทาภายใน (ปูนใหม่) เกรดที่ 1 (ประเภทกึ่งเงา)	70.00	ตร.ม.						
	- สีน้ำอะครีลิค 100% ชนิดทาภายใน (เกรดที่2) ทาสีฝ้าเพดาน	70.00	ตร.ม.						
	- สีน้ำอะครีลิค 100% ชนิดทาภายนอก (เกรดที่2) ทาสีฝ้าเพดาน	12.00	ตร.ม.						
	- งานทาสีน้ำมันทาไม้	10.00	ตร.ม.						
	รวมข้อ 2.8								

รายการประมาณราคาค่าก่อสร้าง **แบบบ้านอยู่ดีวิถีใหม่ สำหรับผู้สูงวัย (ขนาดใหญ่) ฐานรากเข็ม**

สถานที่ก่อสร้าง กรมโยธาธิการและผังเมือง แบบเลขที่ STD-S-65023 , AR-65023, SN-65023, EE-65023 รายการเลขที่ -

กองมาตรฐานราคากลาง กรมโยธาธิการและผังเมือง ประมาณราคาเมื่อวันที่

ประมาณการโดย

ลำดับที่	รายการ	จำนวน	หน่วย	ราคาวัสดุ		ค่าแรงงาน		รวมค่าวัสดุ และค่าแรงงาน	หมายเหตุ
				ราคาหน่วยละ	จำนวนเงิน	ราคาหน่วยละ	จำนวนเงิน		
3	**หมวดงานระบบสุขาภิบาล**								
3.1	ระบบท่อระบายน้ำโสโครก (ท่อ PVC - 8.5)		รวม						
3.2	ระบบท่อระบายน้ำทิ้ง (ท่อ PVC - 8.5)		รวม						
3.3	ระบบท่อระบายอากาศ (ท่อ PVC 8.5)		รวม						
3.4	ระบบท่อประปา (ท่อ PVC 13.5)		รวม						
3.5	ระบบสุขาภิบาลภายนอกอาคาร และ ระบบระบายน้ำ		รวม						
	รวมข้อ 3 หมวดงานระบบสุขาภิบาล								

รายการประมาณราคาค่าก่อสร้าง **แบบบ้านอยู่ดีวิถีใหม่ สำหรับผู้สูงวัย (ขนาดใหญ่) ฐานรากเข็ม**

สถานที่ก่อสร้าง กรมโยธาธิการและผังเมือง แบบเลขที่ STD-S-65023 , AR-65023, SN-65023, EE-65023 รายการเลขที่ -

กองมาตรฐานราคากลาง กรมโยธาธิการและผังเมือง ประมาณราคาเมื่อวันที่

ประมาณการโดย

ลำดับที่	รายการ	จำนวน	หน่วย	ราคาวัสดุ		ค่าแรงงาน		รวมค่าวัสดุ และค่าแรงงาน	หมายเหตุ
				ราคาหน่วยละ	จำนวนเงิน	ราคาหน่วยละ	จำนวนเงิน		
3.1	**ระบบท่อระบายน้ำโสโครก**								
	งานติดตั้งท่อระบายน้ำโสโครก (ท่อ PVC - 8.5)								
	- ขนาด Dia. 4"	5.00	เมตร						
	ข้อต่อ ข้องอต่างๆ	1.00	รวม						
	ค่าอุปกรณ์ยึดและรองรับท่อ	1.00	รวม						
	ค่าทดสอบ ทำความสะอาด ทาสี ทำสัญลักษณ์ท่อ	1.00	รวม						
	FCO.								
	- ขนาด Dia. 4"	2.00	ชุด						
	ข้อต่ออ่อนยางแหวนรัดสแตนเลส								
	- ขนาด Dia. 4"	1.00	ชุด						
	รวมงานข้อ 3.1								

รายการประมาณราคาค่าก่อสร้าง **แบบบ้านอยู่ดีวิถีใหม่ สำหรับผู้สูงวัย (ขนาดใหญ่) ฐานรากเข็ม**

สถานที่ก่อสร้าง กรมโยธาธิการและผังเมือง แบบเลขที่ STD-S-65023 , AR-65023, SN-65023, EE-65023 รายการเลขที่ -

กองมาตรฐานราคากลาง กรมโยธาธิการและผังเมือง ประมาณราคาเมื่อวันที่

ประมาณการโดย

ลำดับที่	รายการ	จำนวน	หน่วย	ราคาวัสดุ		ค่าแรงงาน		รวมค่าวัสดุและค่าแรงงาน	หมายเหตุ
				ราคาหน่วยละ	จำนวนเงิน	ราคาหน่วยละ	จำนวนเงิน		
3.2	**ระบบท่อระบายน้ำทิ้ง**								
	งานติดตั้งท่อระบายน้ำทิ้ง (ท่อ PVC - 8.5)								
	- ขนาด Dia. 2"	17.00	เมตร						
	ข้อต่อ ข้องอต่างๆ	1.00	รวม						
	ค่าอุปกรณ์ยึดและรองรับท่อ	1.00	รวม						
	ค่าทดสอบ ทำความสะอาด ทาสี ทำสัญลักษณ์ท่อ	1.00	รวม						
	FCO. - ขนาด Dia. 2 "	1.00	ชุด						
	FD. - ขนาด Dia. 2"	1.00	ชุด						
	P-TRAP - ขนาด Dia. 2"	1.00	ชุด						
	ข้อต่ออ่อนยางแหวนรัดสแตนเลส								
	- ขนาด Dia. 2"	3.00	ชุด						
	งานติดตั้งท่อระบายน้ำทิ้ง จากครัว (ท่อ PVC - 8.5)								
	- ขนาด Dia. 2"	4.00	เมตร						
	ข้อต่อ ข้องอต่างๆ	1.00	รวม						
	ค่าอุปกรณ์ยึดและรองรับท่อ	1.00	รวม						
	ค่าทดสอบ ทำความสะอาด ทาสี ทำสัญลักษณ์ท่อ	1.00	รวม						

รายการประมาณราคาค่าก่อสร้าง **แบบบ้านอยู่ดีวิถีใหม่ สำหรับผู้สูงวัย (ขนาดใหญ่) ฐานรากเข็ม**

สถานที่ก่อสร้าง กรมโยธาธิการและผังเมือง แบบเลขที่ STD-S-65023 , AR-65023, SN-65023, EE-65023 รายการเลขที่ -

กองมาตรฐานราคากลาง กรมโยธาธิการและผังเมือง ประมาณราคาเมื่อวันที่

ประมาณการโดย

ลำดับที่	รายการ	จำนวน	หน่วย	ราคาวัสดุ		ค่าแรงงาน		รวมค่าวัสดุและค่าแรงงาน	หมายเหตุ
				ราคาหน่วยละ	จำนวนเงิน	ราคาหน่วยละ	จำนวนเงิน		
	ข้อต่ออ่อนยางแหวนรัดสแตนเลส								
	- ขนาด Dia. 2"	1.00	ชุด						
	รวมงานข้อ 3.2								
3.3	**ระบบท่อระบายอากาศ**								
	งานติดตั้งท่อระบายอากาศ (ท่อ PVC 8.5)								
	- ขนาด Dia. 1 1/2"	3.00	เมตร						
	- ขนาด Dia. 2"	10.00	เมตร						
	ข้อต่อ ข้องอต่างๆ	1.00	รวม						
	ค่าอุปกรณ์ยึดยึดและรองรับท่อ	1.00	รวม						
	ค่าทดสอบ ทำความสะอาด ทาสี ทำสัญลักษณ์ท่อ	1.00	รวม						
	AVC.								
	- ขนาด Dia. 2" ชนิดออกด้านข้างผนัง	1.00	ชุด						
	- ขนาด Dia. 2 " ชนิดออกดาดฟ้า	1.00	ชุด						
	ข้อต่ออ่อนยางแหวนรัดสแตนเลส								
	- ขนาด Dia. 2"	1.00	ชุด						
	รวมงานข้อ 3.3								

รายการประมาณราคาค่าก่อสร้าง **แบบบ้านอยู่ดีวิถีใหม่ สำหรับผู้สูงวัย (ขนาดใหญ่) ฐานรากเข็ม**

สถานที่ก่อสร้าง กรมโยธาธิการและผังเมือง แบบเลขที่ STD-S-65023 , AR-65023, SN-65023, EE-65023 รายการเลขที่ -

กองมาตรฐานราคากลาง กรมโยธาธิการและผังเมือง ประมาณราคาเมื่อวันที่

ประมาณการโดย

ลำดับที่	รายการ	จำนวน	หน่วย	ราคาวัสดุ		ค่าแรงงาน		รวมค่าวัสดุ และค่าแรงงาน	หมายเหตุ
				ราคาหน่วยละ	จำนวนเงิน	ราคาหน่วยละ	จำนวนเงิน		
3.4	**ระบบท่อประปา**								
	งานติดตั้งท่อประปา (ท่อ PVC 13.5)								
	- ขนาด Dia. 1/2"	14.00	เมตร						
	- ขนาด Dia. 3/4"	49.00	เมตร						
	ข้อต่อ ข้องอต่างๆ	1.00	รวม						
	ค่าอุปกรณ์ยึดยึดและรองรับท่อ	1.00	รวม						
	ค่าทดสอบ ทำความสะอาด ทาสี ทำสัญลักษณ์ท่อ	1.00	รวม						
	STOP VALVE ขนาด Dia. 1/2"	3.00	ชุด						
	ประตูน้ำ GATE VALVE								
	- ขนาด Dia. 3/4"	5.00	ชุด						
	CHECK VALVE ขนาด Dia. 3/4"	1.00	ชุด						
	FLOAT VALVE ขนาด Dia. 3/4"	1.00	ชุด						
	เครื่องสูบน้ำประปา BOOSTER PUMP	1.00	ชุด						
	ชนิด HOME PUMP ควบคุมการทำงานด้วย PRESSSURE SWITCH								
	พร้อมตัวแรงดัน V. ขนาด 200 วัตต์								
	ก๊อกน้ำ ภายใน	3.00	ชุด						

รายการประมาณราคาค่าก่อสร้าง **แบบบ้านอยู่ดีวิถีใหม่ สำหรับผู้สูงวัย (ขนาดใหญ่) ฐานรากเข็ม**

สถานที่ก่อสร้าง กรมโยธาธิการและผังเมือง แบบเลขที่ STD-S-65023 , AR-65023, SN-65023, EE-65023 รายการเลขที่ -

กองมาตรฐานราคากลาง กรมโยธาธิการและผังเมือง ประมาณราคาเมื่อวันที่

ประมาณการโดย

ลำดับที่	รายการ	จำนวน	หน่วย	ราคาวัสดุ		ค่าแรงงาน		รวมค่าวัสดุ และค่าแรงงาน	หมายเหตุ
				ราคาหน่วยละ	จำนวนเงิน	ราคาหน่วยละ	จำนวนเงิน		
	ค่าติดตั้งมาตรวัดน้ำ จากการประปาฯ ขนาด Dia. 1/2 "	1.00	มาตร						
	พร้อมค่าธรรมเนียมติดตั้ง ไม่รวมค่าขยายเขต								
	ถังเก็บน้ำประปา สำเร็จรูป ชนิดวางบนพื้น ขนาดจุ 1 ลบ.ม มอก1379	1.00	ถัง						
	พร้อมฐาน พื้น คสล.วางถังเก็บน้ำ ขนาด 1.20X2.00 ม.								
	พื้น ค.ส.ล. 1.20×2.00 x0.15 ม.								
	ทรายหยาบ	0.24	ลบ.ม.						
	คอนกรีตหยาบ	0.24	ลบ.ม.						
	ไม้แบบ	0.96	ตร.ม.						
	ค้ำยัน	0.29	ลบ.ฟ.						
	ตะปู	0.24	กก.						
	คอนกรีตโครงสร้าง	0.36	ลบ.ม.						
	เหล็ก RB 9 มม.	27.14	กก.						
	ลวดผูกเหล็ก	0.81	กก.						
	รวมงานข้อ 3.4								

รายการประมาณราคาค่าก่อสร้าง **แบบบ้านอยู่ดีวิถีใหม่ สำหรับผู้สูงวัย (ขนาดใหญ่) ฐานรากเข็ม**

สถานที่ก่อสร้าง กรมโยธาธิการและผังเมือง แบบเลขที่ STD-S-65023 , AR-65023, SN-65023, EE-65023 รายการเลขที่ -

กองมาตรฐานราคากลาง กรมโยธาธิการและผังเมือง ประมาณราคาเมื่อวันที่

ประมาณการโดย

ลำดับที่	รายการ	จำนวน	หน่วย	ราคาวัสดุ		ค่าแรงงาน		รวมค่าวัสดุและค่าแรงงาน	หมายเหตุ
				ราคาหน่วยละ	จำนวนเงิน	ราคาหน่วยละ	จำนวนเงิน		
3.5	**ระบบสุขาภิบาลภายนอกอาคาร และ ระบบระบายน้ำ**								
3.5.1	ถังบำบัดน้ำเสีย สำเร็จรูป ชนิดเติมอากาศ เกรอะ - กรองไร้อากาศ	1.00	ถัง						
	ปริมาตร ส่วนเกรอะ ไม่น้อยกว่า 1 ลบ.ม. ปริมาตรรวมไม่น้อยกว่า 1.3 ลบ.ม								
3.5.2	งานวางท่อระบายน้ำท่อค.ส.ล.ชั้น3 มอก.128 ขนาดdia.0.30 ม.	52.00	เมตร						
3.5.3	บ่อพักท่อระบายน้ำ 0.40 ม. ฝาคสล. สำเร็จรูป	6.00	บ่อ						
3.5.4	ถังดักไขมัน สำเร็จรูป ชนิดฝังดิน ไม่น้อยกว่า 30 ลิตร	1.00	ถัง						
	รวมงานข้อ 3.5								

รายการประมาณราคาค่าก่อสร้าง **แบบบ้านอยู่ดีวิถีใหม่ สำหรับผู้สูงวัย (ขนาดใหญ่) ฐานรากเข็ม**

สถานที่ก่อสร้าง กรมโยธาธิการและผังเมือง แบบเลขที่ STD-S-65023 , AR-65023, SN-65023, EE-65023 รายการเลขที่ -

กองมาตรฐานราคากลาง กรมโยธาธิการและผังเมือง ประมาณราคาเมื่อวันที่

ประมาณการโดย

ลำดับที่	รายการ	จำนวน	หน่วย	ราคาวัสดุ		ค่าแรงงาน		รวมค่าวัสดุและค่าแรงงาน	หมายเหตุ
				ราคาหน่วยละ	จำนวนเงิน	ราคาหน่วยละ	จำนวนเงิน		
3.5.2	**งานวางท่อระบายน้ำท่อค.ส.ล.ชั้น 3 มอก.128 ขนาด dia.0.30 ม.**								
	ท่อระบายน้ำ คสล. 0.30 เมตร	1.00	ท่อน						
	ขุดดิน-ถมกลับ	1.20	ลบ.ม.						
	ทรายหยาบ	0.08	ลบ.ม.						
	ไม้แบบ	0.14	ตร.ม.						
	คอนกรีตหยาบ	0.06	ลบ.ม.						
	ปูนทราย	0.0125	ลบ.ม.						
	งานวางท่อระบายน้ำท่อค.ส.ล.ชั้น 3 มอก.128 ขนาดdia.0.30 ม.								

รายการประมาณราคาค่าก่อสร้าง **แบบบ้านอยู่ดีวิถีใหม่ สำหรับผู้สูงวัย (ขนาดใหญ่) ฐานรากเข็ม**

สถานที่ก่อสร้าง กรมโยธาธิการและผังเมือง แบบเลขที่ STD-S-65023 , AR-65023, SN-65023, EE-65023 รายการเลขที่ -

กองมาตรฐานราคากลาง กรมโยธาธิการและผังเมือง ประมาณราคาเมื่อวันที่

ประมาณการโดย

ลำดับที่	รายการ	จำนวน	หน่วย	ราคาวัสดุ		ค่าแรงงาน		รวมค่าวัสดุและค่าแรงงาน	หมายเหตุ
				ราคาหน่วยละ	จำนวนเงิน	ราคาหน่วยละ	จำนวนเงิน		
4	**หมวดงานระบบไฟฟ้าและสื่อสาร**								
4.1	ระบบไฟฟ้าอาคาร		รวม						
4.2	ระบบป้องกันอันตรายจากฟ้าผ่า		รวม						
4.3	ระบบแจ้งเหตุเพลิงไหม้		รวม						
4.4	ระบบทีวี		รวม						
4.5	ระบบแจ้งเหตุฉุกเฉินในห้องน้ำ		รวม						
	รวมข้อ 4 หมวดงานระบบไฟฟ้าและสื่อสาร								

รายการประมาณราคาค่าก่อสร้าง **แบบบ้านอยู่ดีวิถีใหม่ สำหรับผู้สูงวัย (ขนาดใหญ่) ฐานรากเข็ม**

สถานที่ก่อสร้าง กรมโยธาธิการและผังเมือง แบบเลขที่ STD-S-65023 , AR-65023, SN-65023, EE-65023 รายการเลขที่ -

กองมาตรฐานราคากลาง กรมโยธาธิการและผังเมือง ประมาณราคาเมื่อวันที่

ประมาณการโดย

ลำดับที่	รายการ	จำนวน	หน่วย	ราคาวัสดุ		ค่าแรงงาน		รวมค่าวัสดุและค่าแรงงาน	หมายเหตุ
				ราคาหน่วยละ	จำนวนเงิน	ราคาหน่วยละ	จำนวนเงิน		
4.1	**ระบบไฟฟ้าอาคาร**								
4.1.1	แผงสวิตช์อัตโนมัติ								
4.1.2	ท่อร้อยสายไฟ								
4.1.3	สายไฟฟ้า								
4.1.4	โคมไฟฟ้า								
4.1.5	สวิตช์และเต้ารับ								
	รวมงานข้อ 4.1 ระบบไฟฟ้าอาคาร								

รายการประมาณราคาค่าก่อสร้าง **แบบบ้านอยู่ดีวิถีใหม่ สำหรับผู้สูงวัย (ขนาดใหญ่) ฐานรากเข็ม**

สถานที่ก่อสร้าง กรมโยธาธิการและผังเมือง แบบเลขที่ STD-S-65023 , AR-65023, SN-65023, EE-65023 รายการเลขที่ -

กองมาตรฐานราคากลาง กรมโยธาธิการและผังเมือง ประมาณราคาเมื่อวันที่

ประมาณการโดย

ลำดับที่	รายการ	จำนวน	หน่วย	ราคาวัสดุ		ค่าแรงงาน		รวมค่าวัสดุและค่าแรงงาน	หมายเหตุ
				ราคาหน่วยละ	จำนวนเงิน	ราคาหน่วยละ	จำนวนเงิน		
4.1.1	**แผงสวิตช์อัตโนมัติ**								
	CU								
	- แผงย่อย 14 วงจรพร้อมเมน 50AT 2P IC 10 kA	1.00	Set						
	- MINIATURE CB. 32AT 1P IC 6 kA RCBO	1.00	Set						
	- MINIATURE CB. 32AT 1P IC 6 kA	1.00	Set						
	- MINIATURE CB. 20AT 1P IC 6 kA	1.00	Set						
	- MINIATURE CB. 16AT 1P IC 6 kA RCBO	2.00	Set						
	- MINIATURE CB. 16AT 1P IC 6 kA	6.00	Set						
	- SURGE PROTECTION DEVICE >12.5 kA PROTECTION LEVEL < 1.5 kV	1.00	Set						
	IEC STANDARD								
	- หลักสายดิน COPPER BOND หรือ COPPER CLAD STEEL ขนาด Ø14.2 มม.	1.00	Set						
	(Ø5/8 นิ้ว) ยาว 2.40 เมตร								
	- EXOTHERMIC WELDING	1.00	Set						
	รวมงานข้อ 4.1.1								

รายการประมาณราคาค่าก่อสร้าง **แบบบ้านอยู่ดีวิถีใหม่ สำหรับผู้สูงวัย (ขนาดใหญ่) ฐานรากเข็ม**

สถานที่ก่อสร้าง กรมโยธาธิการและผังเมือง แบบเลขที่ STD-S-65023 , AR-65023, SN-65023, EE-65023 รายการเลขที่ -

กองมาตรฐานราคากลาง กรมโยธาธิการและผังเมือง ประมาณราคาเมื่อวันที่

ประมาณการโดย

ลำดับที่	รายการ	จำนวน	หน่วย	ราคาวัสดุ		ค่าแรงงาน		รวมค่าวัสดุและค่าแรงงาน	หมายเหตุ
				ราคาหน่วยละ	จำนวนเงิน	ราคาหน่วยละ	จำนวนเงิน		
4.1.2	**ท่อร้อยสายไฟ**								
	- IMC 20 mm.	20.00	m						
	- EMT 15 mm.	295.00	m						
	- ACCESSORIES	1.00	Lot						
	รวมงานข้อ 4.1.2								
4.1.3	**สายไฟฟ้า**								
	- IEC01 10 sq.mm.	50.00	m						
	- IEC01 6 s.q.mm.	50.00	m						
	- IEC01 4 sq.mm.	45.00	m						
	- IEC01 2.5 sq.mm.	1,060.00	m						
	- ACCESSORIES	1.00	Lot						
	รวมงานข้อ 4.1.3								

รายการประมาณราคาค่าก่อสร้าง **แบบบ้านอยู่ดีวิถีใหม่ สำหรับผู้สูงวัย (ขนาดใหญ่) ฐานรากเข็ม**

สถานที่ก่อสร้าง กรมโยธาธิการและผังเมือง แบบเลขที่ STD-S-65023 , AR-65023, SN-65023, EE-65023 รายการเลขที่ -

กองมาตรฐานราคากลาง กรมโยธาธิการและผังเมือง ประมาณราคาเมื่อวันที่

ประมาณการโดย

ลำดับที่	รายการ	จำนวน	หน่วย	ราคาวัสดุ		ค่าแรงงาน		รวมค่าวัสดุ และค่าแรงงาน	หมายเหตุ
				ราคาหน่วยละ	จำนวนเงิน	ราคาหน่วยละ	จำนวนเงิน		
4.1.4	**โคมไฟฟ้า**								
	- โคมดาวน์ไลท์ (Downlight) ชนิดฝังฝ้า ขนาดเส้นผ่านศูนย์กลางภายนอก	2.00	Set						
	ไม่น้อยกว่า 140 มม. หลอด LED ขั้ว E-27 ความสว่างไม่น้อยกว่า 350 ลูเมน								
	ประสิทธิภาพไม่น้อยกว่า 80 ลูเมน ต่อวัตต์ แสงคูลไวต์ (Cool White)								
	ค่าความถูกต้องของสีไม่น้อยกว่า 80 อายุการใช้งานไม่น้อย กว่า 15,000 ชั่วโมง								
	- โคมดาวน์ไลท์ (Downlight) ชนิดฝังฝ้า ขนาดเส้นผ่านศูนย์กลางภายนอก	21.00	Set						
	ไม่น้อยกว่า 170 มม. หลอด LED ขั้ว E-27 ความสว่างไม่น้อยกว่า 800 ลูเมน								
	ประสิทธิภาพไม่น้อยกว่า 80 ลูเมน ต่อวัตต์ แสงคูลไวต์ (Cool White)								
	ค่าความถูกต้องของสีไม่น้อยกว่า 80 อายุการใช้งานไม่น้อย กว่า 15,000 ชั่วโมง								
	- โคมไฟติดผนัง ตัวโคมชนิด DIE-CAST ALUMINIUM ไม่น้อยกว่า IP54 หลอด LED ขั้ว E27	6.00	Set						
	ความสว่างไม่น้อยกว่า 800 ลูเมน ประสิทธิภาพไม่น้อยกว่า 80 ลูเมนต่อวัตต์								
	แสงวอร์มไวท์ (Warm White) ค่าความถูกต้องของสีไม่น้อยกว่า 80 อายุการ								
	ใช้งานไม่น้อยกว่า 15,000 ชั่วโมง พร้อมอุปกรณ์ครบชุด.								
	- โคมไฟฟ้าแสงสว่างฉุกเฉิน (Emergency Light) หลอด LED พร้อม BATTERY	1.00	Set						
	ชนิดแห้งสำ รองไฟฟ้าได้ไม่น้อยกว่า 3 ชั่วโมง								
	รวมงานข้อ 4.1.4								

รายการประมาณราคาค่าก่อสร้าง **แบบบ้านอยู่ดีวิถีใหม่ สำหรับผู้สูงวัย (ขนาดใหญ่) ฐานรากเข็ม**

สถานที่ก่อสร้าง กรมโยธาธิการและผังเมือง แบบเลขที่ STD-S-65023 , AR-65023, SN-65023, EE-65023 รายการเลขที่ -

กองมาตรฐานราคากลาง กรมโยธาธิการและผังเมือง ประมาณราคาเมื่อวันที่

ประมาณการโดย

ลำดับที่	รายการ	จำนวน	หน่วย	ราคาวัสดุ		ค่าแรงงาน		รวมค่าวัสดุ และค่าแรงงาน	หมายเหตุ
				ราคาหน่วยละ	จำนวนเงิน	ราคาหน่วยละ	จำนวนเงิน		
4.1.5	**สวิตช์และเต้ารับ**								
	- สวิตช์ 1 ทาง 16 แอมป์ 250 โวลต์ ขนาด 3 ช่อง (3 module) ฝาครอบพลาสติก	2.00	Set						
	สีขาวขนาด 3 ช่อง								
	- 2 X สวิตช์ 1 ทาง 16 แอมป์ 250 โวลต์ ขนาด 2X1.5 ช่อง (2X1.5 module)	4.00	Set						
	ฝาครอบพลาสติกสีขาวขนาด 3 ช่อง								
	- 3 X สวิตช์ 1 ทาง 16 แอมป์ 250 โวลต์ ขนาด 3X1 ช่อง (3X1 module)	1.00	Set						
	ฝาครอบพลาสติกสีขาวขนาด 3 ช่อง								
	- สวิตช์ 2 ทาง 16 แอมป์ 250 โวลต์ ขนาด 3 ช่อง (3 module)	3.00	Set						
	ฝาครอบพลาสติกสีขาวขนาด 3 ช่อง								
	- กระดิ่ง 2 เสียง	1.00	Set						
	- สวิตช์กระดิ่ง	1.00	Set						
	- เต้ารับไฟฟ้าเดี่ยวมีขาดิน 16 แอมป์ 250 โวลต์ พร้อมฝาครอบพลาสติกสีขาว	1.00	Set						
	- เต้ารับไฟฟ้าคู่มีขาดิน 16 แอมป์ 250 โวลต์ พร้อมฝาครอบพลาสติกสีขาว	12.00	Set						
	- เต้ารับไฟฟ้าคู่กันน้ำมีขาดิน 16 แอมป์ 250 โวลต์ พร้อมฝาครอบพลาสติกสีขาว	2.00	Set						
	- เต้ารับไฟฟ้าคู่มีขาดิน 16 แอมป์ 250 โวลต์ พร้อมสวิตช์ควบคุม ฝาครอบพลาสติกสีขาว	2.00	Set						
	- เต้ารับไฟฟ้าคู่มีขาดิน 16 แอมป์ 250 โวลต์ พร้อมฝาครอบพลาสติกสีขาว	1.00	Set						

รายการประมาณราคาค่าก่อสร้าง **แบบบ้านอยู่ดีวิถีใหม่ สำหรับผู้สูงวัย (ขนาดใหญ่) ฐานรากเข็ม**

สถานที่ก่อสร้าง กรมโยธาธิการและผังเมือง แบบเลขที่ STD-S-65023 , AR-65023, SN-65023, EE-65023 รายการเลขที่ -

กองมาตรฐานราคากลาง กรมโยธาธิการและผังเมือง ประมาณราคาเมื่อวันที่

ประมาณการโดย

ลำดับที่	รายการ	จำนวน	หน่วย	ราคาวัสดุ		ค่าแรงงาน		รวมค่าวัสดุและค่าแรงงาน	หมายเหตุ
				ราคาหน่วยละ	จำนวนเงิน	ราคาหน่วยละ	จำนวนเงิน		
	ตีดตั้งในตู้พลาสติกมี ฝาหน้า ขนาด 4 X 6 นิ้ว								
	- JUNCTION BOX สำหรับเครื่องปรับอากาศ	3.00	Set						
	- JUNCTION BOX สำหรับเครื่องทำน้ำอุ่น	1.00	Set						
	- JUNCTION BOX สำหรับเครื่องดูดควัน (HOOD)	1.00	Set						
	รวมงานข้อ 4.1.5								
4.2	**ระบบป้องกันอันตรายจากฟ้าผ่า**								
	- BC 50 sq.mm.	10.00	m						
	- EMT 15 mm.	5.00	m						
	- CONCRETE EARTH PIT	1.00	Set						
	- หลักสายดิน COPPER BOND ได้รับมาตรฐาน UL (UL LISTED) ขนาด 5/8"	1.00	Set						
	- แคล้มประกับรัดสายทองแดงชนิดทองแดงพร้อมฐานแบ็กไลท์	10.00	Set						
	- EXOTHERMIC WELDING	1.00	Set						
	- FITTING & SUPPORT & ACCESSORIES	1.00	Lot						
	รวมงานข้อ 4.2								

รายการประมาณราคาค่าก่อสร้าง **แบบบ้านอยู่ดีวิถีใหม่ สำหรับผู้สูงวัย (ขนาดใหญ่) ฐานรากเข็ม**

สถานที่ก่อสร้าง กรมโยธาธิการและผังเมือง แบบเลขที่ STD-S-65023 , AR-65023, SN-65023, EE-65023 รายการเลขที่ -

กองมาตรฐานราคากลาง กรมโยธาธิการและผังเมือง ประมาณราคาเมื่อวันที่

ประมาณการโดย

ลำดับที่	รายการ	จำนวน	หน่วย	ราคาวัสดุ		ค่าแรงงาน		รวมค่าวัสดุและค่าแรงงาน	หมายเหตุ
				ราคาหน่วยละ	จำนวนเงิน	ราคาหน่วยละ	จำนวนเงิน		
4.3	**ระบบแจ้งเหตุเพลิงไหม้**								
	- PHOTO-ELECTRIC SMOKE DETECTOR	3.00	Set						
	- EMT 15 mm.	15.00	m						
	- FRC 2.5 sq.mm.	30.00	m						
	- FITTING & SUPPORT & ACCESSORIES	1.00	Lot						
	รวมงานข้อ 4.3								
4.4	**ระบบทีวี**								
	- เสารับสัญญาณโทรทัศน์ภาคพื้นดินระบบดิจิตอล (DVB-T2) แบบยากิ-อุดะ (Yagi-Uda	1.00	Set						
	Antenna) หรือแบบก้างปลา ประเภท PASSIVE ระยะสัญญาณไม่น้อยกว่า 80 กิโลเมตร								
	รองรับช่องสัญญาณ DIGITAL TV ติดตั้งภายนอกอาคารพร้อมขายึดยาวประมาณ 2.80 เมตร								
	- อุปกรณ์ขยายสัญญาณโทรทัศน์ดิจิตอล (Digital TV booster) ขยายสัญญาณย่าน UHF	1.00	Set						
	ความถี่ 470-790 MHz สัญญาณ OUTPUT สูงสุดไม่น้อยกว่า 105 dB								
	- 2 WAYS SPLITTER ติดตั้งในกล่องพลาสติก ABS ขนาด 6X6 นิ้ว	1.00	Set						
	- เต้ารับสัญญาณโทรทัศน์ระบบดิจิตอล ฝาครอบพลาสติกสีขาว	1.00	Set						
	- EMT 15 mm.	10.00	m						
	- RG 6	15.00	m						
	- FITTING & SUPPORT & ACCESSORIES	1.00	Lot						
	รวมงานข้อ 4.4								

รายการประมาณราคาค่าก่อสร้าง **แบบบ้านอยู่ดีวิถีใหม่ สำหรับผู้สูงวัย (ขนาดใหญ่) ฐานรากเข็ม**

สถานที่ก่อสร้าง กรมโยธาธิการและผังเมือง แบบเลขที่ STD-S-65023 , AR-65023, SN-65023, EE-65023 รายการเลขที่ -

กองมาตรฐานราคากลาง กรมโยธาธิการและผังเมือง ประมาณราคาเมื่อวันที่

ประมาณการโดย

ลำดับที่	รายการ	จำนวน	หน่วย	ราคาวัสดุ		ค่าแรงงาน		รวมค่าวัสดุและค่าแรงงาน	หมายเหตุ
				ราคาหน่วยละ	จำนวนเงิน	ราคาหน่วยละ	จำนวนเงิน		
4.5	**ระบบแจ้งเหตุฉุกเฉินในห้องน้ำ**								
	- BATHROOM CALL BUTTON WITH PULL CORD	1.00	Set						
	- CALL RESET BUTTON	1.00	Set						
	- CORRIDOR LIGHT WITH BUZZER	1.00	Set						
	- POWER SUPPLY 12 VDC สำหรับระบบแจ้งเหตุฉุกเฉินในห้องน้ำ	1.00	Set						
	- EMT 15 mm.	10.00	m						
	- TIEV 1-4C 0.65 sq.mm.	15.00	m						
	- FITTING & SUPPORT & ACCESSORIES	1.00	Lot						
	รวมงานข้อ 4.5								

รายการประมาณราคาค่าก่อสร้าง **แบบบ้านอยู่ดีวิถีใหม่ สำหรับผู้สูงวัย (ขนาดใหญ่) ฐานรากเข็ม**

สถานที่ก่อสร้าง กรมโยธาธิการและผังเมือง แบบเลขที่ STD-S-65023 , AR-65023, SN-65023, EE-65023 รายการเลขที่ -

กองมาตรฐานราคากลาง กรมโยธาธิการและผังเมือง ประมาณราคาเมื่อวันที่

ประมาณการโดย

ลำดับที่	รายการ	จำนวน	หน่วย	ราคาวัสดุ		ค่าแรงงาน		รวมค่าวัสดุและค่าแรงงาน	หมายเหตุ
				ราคาหน่วยละ	จำนวนเงิน	ราคาหน่วยละ	จำนวนเงิน		
5	**หมวดงานอื่นๆ** (ถ้ามี) เพื่อให้ครบถ้วนตามรูปแบบและรายการ								

รายการประมาณราคาค่าก่อสร้าง **แบบบ้านอยู่ดีวิถีใหม่ สำหรับผู้สูงวัย (ขนาดใหญ่) ฐานรากเข็ม เพื่อต้านการสั่นสะเทือนของแผ่นดินไหวของบริเวณ 1 และ 2**

สถานที่ก่อสร้าง กรมโยธาธิการและผังเมือง แบบเลขที่ STD-S-65023, AR-65023, SN-65023, EE-65023 รายการเลขที่ -

กองมาตรฐานราคากลาง กรมโยธาธิการและผังเมือง ประมาณราคาเมื่อวันที่

ประมาณการโดย

ลำดับที่	รายการ	จำนวน	หน่วย	ราคาวัสดุ		ค่าแรงงาน		รวมค่าวัสดุและค่าแรงงาน	หมายเหตุ
				ราคาหน่วยละ	จำนวนเงิน	ราคาหน่วยละ	จำนวนเงิน		
	<u>สรุปงาน</u>								
1	**หมวดงานโครงสร้าง**		รวม						
2	**หมวดงานสถาปัตยกรรม**		รวม						
3	**หมวดงานระบบสุขาภิบาล**		รวม						
4	**หมวดงานระบบไฟฟ้าและสื่อสาร**		รวม						
5	**หมวดงานอื่นๆ** (ถ้ามี) เพื่อให้ครบถ้วนตามรูปแบบและรายการ								
	รวมค่าวัสดุและค่าแรงงานเป็นเงินประมาณ								

รายการประมาณราคาค่าก่อสร้าง **แบบบ้านอยู่ดีวิถีใหม่ สำหรับผู้สูงวัย (ขนาดใหญ่) ฐานรากเข็ม เพื่อต้านการสั่นสะเทือนของแผ่นดินไหวของบริเวณ 1 และ 2**

สถานที่ก่อสร้าง กรมโยธาธิการและผังเมือง แบบเลขที่ STD-S-65023, AR-65023, SN-65023, EE-65023 รายการเลขที่ -

กองมาตรฐานราคากลาง กรมโยธาธิการและผังเมือง ประมาณราคาเมื่อวันที่

ประมาณการโดย

ลำดับที่	รายการ	จำนวน	หน่วย	ราคาวัสดุ		ค่าแรงงาน		รวมค่าวัสดุและค่าแรงงาน	หมายเหตุ
				ราคาหน่วยละ	จำนวนเงิน	ราคาหน่วยละ	จำนวนเงิน		
1	**หมวดงานโครงสร้าง**								
	- เสาเข็มสี่เหลี่ยมตัน ขนาด 0.15x0.15 ม. ยาว 6 ม.	97	ต้น						
	- ขุดดิน	39.56	ลบ.ม.						
	- ทรายหยาบ	1.46	ลบ.ม.						
	- คอนกรีตหยาบ	1.17	ลบ.ม.						
	- คอนกรีตโครงสร้าง fc' 210 ksc.(ทรงกระบอก)	14.72	ลบ.ม.						
	- คอนกรีตโครงสร้าง fc' 210 ksc.(ทรงกระบอก) กันซึม	7.51	ลบ.ม.						
	- แบบหล่อคอนกรีต	197.23	ตร.ม.						
	- ค่าแรงแบบหล่อคอนกรีต	246.53	ตร.ม.						
	- ค้ำยันแบบหล่อคอนกรีต	59.17	ลบ.ฟ.						
	- ตะปู	61.63	กก.						
	- เหล็ก SR 24 dia. 6 มม.	437.50	กก.						
	dia. 9 มม.	462.06	กก.						
	- เหล็ก SD 40 dia. 12 มม.	1,018.45	กก.						
	dia. 16 มม.	565.43	กก.						
	- ลวดผูกเหล็ก	74.50	กก.						

รายการประมาณราคาค่าก่อสร้าง **แบบบ้านอยู่ดีวิถีใหม่ สำหรับผู้สูงวัย (ขนาดใหญ่) ฐานรากเข็ม เพื่อต้านการสั่นสะเทือนของแผ่นดินไหวของบริเวณ 1 และ 2**

สถานที่ก่อสร้าง กรมโยธาธิการและผังเมือง แบบเลขที่ STD-S-65023, AR-65023, SN-65023, EE-65023 รายการเลขที่ -

กองมาตรฐานราคากลาง กรมโยธาธิการและผังเมือง ประมาณราคาเมื่อวันที่

ประมาณการโดย

ลำดับที่	รายการ	จำนวน	หน่วย	ราคาวัสดุ		ค่าแรงงาน		รวมค่าวัสดุและค่าแรงงาน	หมายเหตุ
				ราคาหน่วยละ	จำนวนเงิน	ราคาหน่วยละ	จำนวนเงิน		
	โครงสร้างเหล็กรูปพรรณ								
	- เหล็กกล่อง 125x75x3.2 มม.	1,172.00	กก.						
	- เหล็กกล่อง 150x100x3.2 มม.	168.00	กก.						
	- เหล็กตัวซี 75x45x15x2.3 มม.	325.00	กก.						
	- PL 6 มม.	6.00	กก.						
	- ทาสีกันสนิม	94.00	ตร.ม.						
	- พื้น SP หนา 0.05 ม. รับน้ำหนักได้ไม่น้อยกว่า 300 กก/ตร.ม.	62.88	ตร.ม.						
	- Topping หนา 0.05 ม. Wire Mesh 4 มม.@0.15 ม.	62.88	ตร.ม.						
	รวมงานข้อ 1 หมวดงานโครงสร้าง								

รายการประมาณราคาค่าก่อสร้าง **แบบบ้านอยู่ดีวิถีใหม่ สำหรับผู้สูงวัย (ขนาดใหญ่) ฐานรากเข็ม เพื่อต้านการสั่นสะเทือนของแผ่นดินไหวของบริเวณ 1 และ 2**

สถานที่ก่อสร้าง กรมโยธาธิการและผังเมือง แบบเลขที่ STD-S-65023, AR-65023, SN-65023, EE-65023 รายการเลขที่ -

กองมาตรฐานราคากลาง กรมโยธาธิการและผังเมือง ประมาณราคาเมื่อวันที่

ประมาณการโดย

ลำดับที่	รายการ	จำนวน	หน่วย	ราคาวัสดุ		ค่าแรงงาน		รวมค่าวัสดุและค่าแรงงาน	หมายเหตุ
				ราคาหน่วยละ	จำนวนเงิน	ราคาหน่วยละ	จำนวนเงิน		
2	**หมวดงานสถาปัตยกรรม**								
2.1	งานหลังคา		รวม						
2.2	งานฝ้าเพดาน		รวม						
2.3	งานผนังและผิวผนัง		รวม						
2.4	งานตกแต่งผิวพื้น		รวม						
2.5	งานประตู-หน้าต่าง		รวม						
2.6	งานเครื่องสุขภัณฑ์และอุปกรณ์ประกอบห้องน้ำ		รวม						
2.7	งานตกแต่งทางลาดและบันได		รวม						
2.8	งานทาสี		รวม						
	รวมข้อ 3 หมวดงานสถาปัตยกรรม								

รายการประมาณราคาค่าก่อสร้าง **แบบบ้านอยู่ดีวิถีใหม่ สำหรับผู้สูงวัย (ขนาดใหญ่) ฐานรากเข็ม เพื่อต้านการสั่นสะเทือนของแผ่นดินไหวของบริเวณ 1 และ 2**

สถานที่ก่อสร้าง กรมโยธาธิการและผังเมือง แบบเลขที่ STD-S-65023, AR-65023, SN-65023, EE-65023 รายการเลขที่ -

กองมาตรฐานราคากลาง กรมโยธาธิการและผังเมือง ประมาณราคาเมื่อวันที่

ประมาณการโดย

ลำดับที่	รายการ	จำนวน	หน่วย	ราคาวัสดุ		ค่าแรงงาน		รวมค่าวัสดุและค่าแรงงาน	หมายเหตุ
				ราคาหน่วยละ	จำนวนเงิน	ราคาหน่วยละ	จำนวนเงิน		
2.1	**งานหลังคา**								
	- หลังคาเหล็กรีดลอน ติดฉนวนกันความร้อน PU FOAM หนาไม่น้อยกว่า 25 มม.	144.00	ตรม.						
	- เชิงชายไม้ไฟเบอร์ซีเมนต์ ขนาด 8" หนา 16 มม.	50.00	เมตร						
	- ครอบสันหลังคา FLASHING	13.00	เมตร						
	- ครอบข้าง FLASHING	24.00	เมตร						
	รวมงานข้อ 2.1								
2.2	**งานฝ้าเพดาน**								
	- ฝ้ายิบซั่มบอร์ดขอบลาด หนา 9 มม.ขนาด 1.20x2.40 ม.	63.00	ตร.ม.						
	โครงคร่าวเหล็กชุบสังกะสี (ฝ1)								
	- ฝ้ายิบซั่มบอร์ดขอบเรียบ หนา 9 มม. ชนิดกันชื้น ขนาด 0.60x0.60 ม.	8.00	ตร.ม.						
	โครงคร่าวอลูมิเนียม ที บาร์ (ฝ2)								
	- ฝ้าเพดานแผ่นไฟเบอร์ซีเมนต์บอร์ด มีช่องระบายอากาศขอบเรียบ	12.00	ตร.ม.						
	หนา 4 มม. ขนาด 0.60 x 1.20 ติดตั้งแบบชนชิด (ฝ3)								
	- มอบฝ้าเพดานไฟเบอร์ซีเมนต์ หน้ากว้าง 3" หนา 8 มม.	75.00	เมตร						
	รวมงานข้อ 2.2								

รายการประมาณราคาค่าก่อสร้าง **แบบบ้านอยู่ดีวิถีใหม่ สำหรับผู้สูงวัย (ขนาดใหญ่) ฐานรากเข็ม เพื่อต้านการสั่นสะเทือนของแผ่นดินไหวของบริเวณ 1 และ 2**

สถานที่ก่อสร้าง กรมโยธาธิการและผังเมือง แบบเลขที่ STD-S-65023, AR-65023, SN-65023, EE-65023 รายการเลขที่ -

กองมาตรฐานราคากลาง กรมโยธาธิการและผังเมือง ประมาณราคาเมื่อวันที่

ประมาณการโดย

ลำดับที่	รายการ	จำนวน	หน่วย	ราคาวัสดุ		ค่าแรงงาน		รวมค่าวัสดุและค่าแรงงาน	หมายเหตุ
				ราคาหน่วยละ	จำนวนเงิน	ราคาหน่วยละ	จำนวนเงิน		
2.3	**งานผนังและผิวผนัง**								
	- ผนังก่ออิฐมอญสามัญ (ก่อครึ่งแผ่น)	105.00	ตร.ม.						
	- ผนังก่ออิฐมอญสามัญ (เต็มแผ่น)	3.00	ตร.ม.						
	- เสาเอ็นและคานทับหลัง (ชนิดก่อครึ่งแผ่น)	74.00	เมตร						
	- เสาเอ็นและคานทับหลัง (ชนิดก่อเต็มแผ่น)	2.00	เมตร						
	- ผนังฉาบปูนผิวเรียบภายใน	148.00	ตร.ม.						
	- ผนังฉาบปูนผิวเรียบภายนอก	71.00	ตร.ม.						
	- ฉาบปูนเรียบโครงสร้าง	26.00	ตร.ม.						
	- ผนังบุกระเบื้องดินเผาเคลือบเซรามิคสีธรรมดา ขนาด 12"x 12" (ผ2)	23.00	ตร.ม.						
	- ผนังฉาบปูนเรียบเซาะร่อง (ผ3)	12.00	ตร.ม.						
	- ผนังก่ออิฐบล็อกช่องลม ขนาดไม่น้อยกว่า 19x19x9 ซม. (ผ4)	17.00	ตร.ม.						
	รวมงานข้อ 2.3								

รายการประมาณราคาค่าก่อสร้าง **แบบบ้านอยู่ดีวิถีใหม่ สำหรับผู้สูงวัย (ขนาดใหญ่) ฐานรากเข็ม เพื่อต้านการสั่นสะเทือนของแผ่นดินไหวของบริเวณ 1 และ 2**

สถานที่ก่อสร้าง กรมโยธาธิการและผังเมือง แบบเลขที่ STD-S-65023, AR-65023, SN-65023, EE-65023 รายการเลขที่ -

กองมาตรฐานราคากลาง กรมโยธาธิการและผังเมือง ประมาณราคาเมื่อวันที่

ประมาณการโดย

ลำดับที่	รายการ	จำนวน	หน่วย	ราคาวัสดุ		ค่าแรงงาน		รวมค่าวัสดุและค่าแรงงาน	หมายเหตุ
				ราคาหน่วยละ	จำนวนเงิน	ราคาหน่วยละ	จำนวนเงิน		
2.4	**งานตกแต่งผิวพื้น**								
	- พื้นปูกระเบื้องยาง ขนาด 6" x 36" หนาไม่น้อยกว่า 2.5 มม. (พ1)	63.00	ตร.ม.						
	- พื้นปูกระเบื้องดินเผาเคลือบเซรามิค ชนิดกันลื่น ขนาด 12"x 12" (พ2)	8.00	ตร.ม.						
	- พื้นปูกระเบื้องดินเผาเคลือบเซรามิค ชนิดกันลื่น ขนาด 16"x 16" (พ3)	12.00	ตร.ม.						
	- บัวเชิงผนังไฟเบอร์ซีเมนต์ หน้ากว้าง 4" หนาไม่น้อยกว่า 9 มม. (พ1)	54.00	เมตร						
	- เทปูนปรับระดับ Self Leveling	63.00	ตร.ม.						
	รวมงานข้อ 2.4								
2.5	**งานประตู-หน้าต่าง**								
	ประตู								
	- ป1 บานเลื่อนสลับ	1.00	ชุด						
	- ป2 บานเลื่อนเดี่ยว (ห้องนอน , หลังบ้าน)	3.00	ชุด						
	- ป3 บานเลื่อนเดี่ยว (ห้องน้ำ)	2.00	ชุด						
	หน้าต่าง								
	- น1 บานเลื่อนสลับ	4.00	ชุด						
	- น2 บานเปิดเดี่ยว	4.00	ชุด						

รายการประมาณราคาค่าก่อสร้าง **แบบบ้านอยู่ดีวิถีใหม่ สำหรับผู้สูงวัย (ขนาดใหญ่) ฐานรากเข็ม เพื่อต้านการสั่นสะเทือนของแผ่นดินไหวของบริเวณ 1 และ 2**

สถานที่ก่อสร้าง กรมโยธาธิการและผังเมือง แบบเลขที่ STD-S-65023, AR-65023, SN-65023, EE-65023 รายการเลขที่ -

กองมาตรฐานราคากลาง กรมโยธาธิการและผังเมือง ประมาณราคาเมื่อวันที่

ประมาณการโดย

ลำดับที่	รายการ	จำนวน	หน่วย	ราคาวัสดุ		ค่าแรงงาน		รวมค่าวัสดุและค่าแรงงาน	หมายเหตุ
				ราคาหน่วยละ	จำนวนเงิน	ราคาหน่วยละ	จำนวนเงิน		
	- น3 บานเหลื่อมสลับติดตาย	1.00	ชุด						
	- น4 บานเกล็ดติดตาย	2.00	ชุด						
	รวมงานข้อ 2.5								
2.6	**งานเครื่องสุขภัณฑ์และอุปกรณ์ประกอบห้องน้ำ**								
	- โถส้วมนั่งราบแบบมีหม้อน้ำ พร้อมอุปกรณ์ครบชุด (WC)	1.00	ชุด						
	- อ่างล้างหน้าชนิดแขวนผนังพร้อมอุปกรณ์ (LAV.1)	1.00	ชุด						
	- สายชำระโครเมี่ยม (S)	1.00	ชุด						
	- ที่ใส่กระดาษชำระ (PH)	1.00	ชุด						
	- ราวแขวนผ้า โลหะชุบโครเมี่ยม (H.1)	1.00	ชุด						
	- ที่ใส่สบู่ชนิดฝังผนัง (SP)	1.00	ชุด						
	- กระจกเงา (M)	1.00	ชุด						
	- ฝักบัวอาบน้ำชนิดสาย พร้อมวาล์วเปิด-ปิดน้ำสำหรับฝักบัว (SH)	1.00	ชุด						
	- ก๊อกน้ำ (K)	1.00	ชุด						
	- รูระบายทิ้งพื้นชนิดกันกลิ่น (FD)	1.00	ชุด						
	- Stop Valae โลหะชุบโครเมี่ยม	2.00	ชุด						

รายการประมาณราคาค่าก่อสร้าง **แบบบ้านอยู่ดีวิถีใหม่ สำหรับผู้สูงวัย (ขนาดใหญ่) ฐานรากเข็ม เพื่อต้านการสั่นสะเทือนของแผ่นดินไหวของบริเวณ 1 และ 2**

สถานที่ก่อสร้าง กรมโยธาธิการและผังเมือง แบบเลขที่ STD-S-65023, AR-65023, SN-65023, EE-65023 รายการเลขที่ -

กองมาตรฐานราคากลาง กรมโยธาธิการและผังเมือง ประมาณราคาเมื่อวันที่

ประมาณการโดย

ลำดับที่	รายการ	จำนวน	หน่วย	ราคาวัสดุ		ค่าแรงงาน		รวมค่าวัสดุและค่าแรงงาน	หมายเหตุ
				ราคาหน่วยละ	จำนวนเงิน	ราคาหน่วยละ	จำนวนเงิน		
	- ราวจับสเตนเลส ขนาด Ø 1 1/2" สำหรับโถส้วม ตัว L	1.00	ชุด						
	- ราวจับสเตนเลส ขนาด Ø 1 1/2" สำหรับอ่างล้างหน้าแบบพับได้ ตัว U	3.00	ชุด						
	- ราวนำทางคนพิการ ขนาด Ø 1 1/2"	2.50	เมตร						
	รวมงานข้อ 2.6								
2.7	**งานตกแต่งทางลาดและบันได**								
	ทางลาด								
	- พื้นทำผิวทรายล้าง (พ4)	3.00	ตร.ม.						
	- พื้นทางลาดทำผิวทรายล้าง เซาะร่องลายก้างปลา	8.00	ตร.ม.						
	- ราวจับเหล็ก Ø 1 1/2"	7.00	เมตร						
	บันได								
	- ขั้นบันได ปูกระเบื้องดินเผาเคลือบเซรามิค ชนิดกันลื่น ขนาด 16"x 16"	6.00	เมตร						
	- จมูกบันไดทำผิวทรายล้าง	12.00	ตร.ม.						
	รวมงานข้อ 2.7								

รายการประมาณราคาค่าก่อสร้าง **แบบบ้านอยู่ดีวิถีใหม่ สำหรับผู้สูงวัย (ขนาดใหญ่) ฐานรากเข็ม เพื่อต้านการสั่นสะเทือนของแผ่นดินไหวของบริเวณ 1 และ 2**

สถานที่ก่อสร้าง กรมโยธาธิการและผังเมือง แบบเลขที่ STD-S-65023, AR-65023, SN-65023, EE-65023 รายการเลขที่ -

กองมาตรฐานราคากลาง กรมโยธาธิการและผังเมือง ประมาณราคาเมื่อวันที่

ประมาณการโดย

ลำดับที่	รายการ	จำนวน	หน่วย	ราคาวัสดุ		ค่าแรงงาน		รวมค่าวัสดุและค่าแรงงาน	หมายเหตุ
				ราคาหน่วยละ	จำนวนเงิน	ราคาหน่วยละ	จำนวนเงิน		
2.8	**งานทาสี**								
	- ทาสี สีน้ำอะคริลิค 100% ชนิดทาภายนอก (ปูนใหม่) เกรดที่ 1 (ประเภทกึ่งเงา)	124.00	ตร.ม.						
	- ทาสี สีน้ำอะคริลิค 100% ชนิดทาภายใน (ปูนใหม่) เกรดที่ 1 (ประเภทกึ่งเงา)	70.00	ตร.ม.						
	- สีน้ำอะครีลิค 100% ชนิดทาภายใน (เกรดที่2) ทาสีฝ้าเพดาน	70.00	ตร.ม.						
	- สีน้ำอะครีลิค 100% ชนิดทาภายนอก (เกรดที่2) ทาสีฝ้าเพดาน	12.00	ตร.ม.						
	- งานทาสีน้ำมันทาไม้	10.00	ตร.ม.						
	รวมข้อ 2.8								

รายการประมาณราคาค่าก่อสร้าง **แบบบ้านอยู่ดีวิถีใหม่ สำหรับผู้สูงวัย (ขนาดใหญ่) ฐานรากเข็ม เพื่อต้านการสั่นสะเทือนของแผ่นดินไหวของบริเวณ 1 และ 2**

สถานที่ก่อสร้าง กรมโยธาธิการและผังเมือง แบบเลขที่ STD-S-65023, AR-65023, SN-65023, EE-65023 รายการเลขที่ -

กองมาตรฐานราคากลาง กรมโยธาธิการและผังเมือง ประมาณราคาเมื่อวันที่

ประมาณการโดย

ลำดับที่	รายการ	จำนวน	หน่วย	ราคาวัสดุ		ค่าแรงงาน		รวมค่าวัสดุและค่าแรงงาน	หมายเหตุ
				ราคาหน่วยละ	จำนวนเงิน	ราคาหน่วยละ	จำนวนเงิน		
3	**หมวดงานระบบสุขาภิบาล**								
3.1	ระบบท่อระบายน้ำโสโครก (ท่อ PVC - 8.5)		รวม						
3.2	ระบบท่อระบายน้ำทิ้ง (ท่อ PVC - 8.5)		รวม						
3.3	ระบบท่อระบายอากาศ (ท่อ PVC 8.5)		รวม						
3.4	ระบบท่อประปา (ท่อ PVC 13.5)		รวม						
3.5	ระบบสุขาภิบาลภายนอกอาคาร และ ระบบระบายน้ำ		รวม						
	รวมข้อ 3 หมวดงานระบบสุขาภิบาล								

รายการประมาณราคาค่าก่อสร้าง **แบบบ้านอยู่ดีวิถีใหม่ สำหรับผู้สูงวัย (ขนาดใหญ่) ฐานรากเข็ม เพื่อต้านการสั่นสะเทือนของแผ่นดินไหวของบริเวณ 1 และ 2**

สถานที่ก่อสร้าง กรมโยธาธิการและผังเมือง แบบเลขที่ STD-S-65023, AR-65023, SN-65023, EE-65023 รายการเลขที่ -

กองมาตรฐานราคากลาง กรมโยธาธิการและผังเมือง ประมาณราคาเมื่อวันที่

ประมาณการโดย

ลำดับที่	รายการ	จำนวน	หน่วย	ราคาวัสดุ		ค่าแรงงาน		รวมค่าวัสดุและค่าแรงงาน	หมายเหตุ
				ราคาหน่วยละ	จำนวนเงิน	ราคาหน่วยละ	จำนวนเงิน		
3.1	**ระบบท่อระบายน้ำโสโครก**								
	งานติดตั้งท่อระบายน้ำโสโครก (ท่อ PVC - 8.5)								
	- ขนาด Dia. 4"	5.00	เมตร						
	ข้อต่อ ข้องอต่างๆ	1.00	รวม						
	ค่าอุปกรณ์ยึดและรองรับท่อ	1.00	รวม						
	ค่าทดสอบ ทำความสะอาด ทาสี ทำสัญลักษณ์ท่อ	1.00	รวม						
	FCO.								
	- ขนาด Dia. 4"	2.00	ชุด						
	ข้อต่ออ่อนยางแหวนรัดสแตนเลส								
	- ขนาด Dia. 4"	1.00	ชุด						
	รวมงานข้อ 3.1								

รายการประมาณราคาค่าก่อสร้าง **แบบบ้านอยู่ดีวิถีใหม่ สำหรับผู้สูงวัย (ขนาดใหญ่) ฐานรากเข็ม เพื่อต้านการสั่นสะเทือนของแผ่นดินไหวของบริเวณ 1 และ 2**

สถานที่ก่อสร้าง กรมโยธาธิการและผังเมือง แบบเลขที่ STD-S-65023, AR-65023, SN-65023, EE-65023 รายการเลขที่ -

กองมาตรฐานราคากลาง กรมโยธาธิการและผังเมือง ประมาณราคาเมื่อวันที่

ประมาณการโดย

ลำดับที่	รายการ	จำนวน	หน่วย	ราคาวัสดุ		ค่าแรงงาน		รวมค่าวัสดุและค่าแรงงาน	หมายเหตุ
				ราคาหน่วยละ	จำนวนเงิน	ราคาหน่วยละ	จำนวนเงิน		
3.2	**ระบบท่อระบายน้ำทิ้ง**								
	งานติดตั้งท่อระบายน้ำทิ้ง (ท่อ PVC - 8.5)								
	- ขนาด Dia. 2"	17.00	เมตร						
	ข้อต่อ ข้องอต่างๆ	1.00	รวม						
	ค่าอุปกรณ์ยึดและรองรับท่อ	1.00	รวม						
	ค่าทดสอบ ทำความสะอาด ทาสี ทำสัญลักษณ์ท่อ	1.00	รวม						
	FCO. - ขนาด Dia. 2 "	1.00	ชุด						
	FD. - ขนาด Dia. 2"	1.00	ชุด						
	P-TRAP - ขนาด Dia. 2"	1.00	ชุด						
	ข้อต่ออ่อนยางแหวนรัดสแตนเลส								
	- ขนาด Dia. 2"	3.00	ชุด						
	งานติดตั้งท่อระบายน้ำทิ้ง จากครัว (ท่อ PVC - 8.5)								
	- ขนาด Dia. 2"	4.00	เมตร						
	ข้อต่อ ข้องอต่างๆ	1.00	รวม						
	ค่าอุปกรณ์ยึดและรองรับท่อ	1.00	รวม						
	ค่าทดสอบ ทำความสะอาด ทาสี ทำสัญลักษณ์ท่อ	1.00	รวม						

รายการประมาณราคาค่าก่อสร้าง **แบบบ้านอยู่ดีวิถีใหม่ สำหรับผู้สูงวัย (ขนาดใหญ่) ฐานรากเข็ม เพื่อต้านการสั่นสะเทือนของแผ่นดินไหวของบริเวณ 1 และ 2**

สถานที่ก่อสร้าง กรมโยธาธิการและผังเมือง แบบเลขที่ STD-S-65023, AR-65023, SN-65023, EE-65023 รายการเลขที่ -

กองมาตรฐานราคากลาง กรมโยธาธิการและผังเมือง ประมาณราคาเมื่อวันที่

ประมาณการโดย

ลำดับที่	รายการ	จำนวน	หน่วย	ราคาวัสดุ		ค่าแรงงาน		รวมค่าวัสดุและค่าแรงงาน	หมายเหตุ
				ราคาหน่วยละ	จำนวนเงิน	ราคาหน่วยละ	จำนวนเงิน		
	ข้อต่ออ่อนยางแหวนรัดสแตนเลส								
	- ขนาด Dia. 2"	1.00	ชุด						
	รวมงานข้อ 3.2								
3.3	**ระบบท่อระบายอากาศ**								
	งานติดตั้งท่อระบายอากาศ (ท่อ PVC 8.5)								
	- ขนาด Dia. 1 1/2"	3.00	เมตร						
	- ขนาด Dia. 2"	10.00	เมตร						
	ข้อต่อ ข้องอต่างๆ	1.00	รวม						
	ค่าอุปกรณ์ยึดยึดและรองรับท่อ	1.00	รวม						
	ค่าทดสอบ ทำความสะอาด ทาสี ทำสัญลักษณ์ท่อ	1.00	รวม						
	AVC.								
	- ขนาด Dia. 2" ชนิดออกด้านข้างผนัง	1.00	ชุด						
	- ขนาด Dia. 2 " ชนิดออกดาดฟ้า	1.00	ชุด						
	ข้อต่ออ่อนยางแหวนรัดสแตนเลส								
	- ขนาด Dia. 2"	1.00	ชุด						
	รวมงานข้อ 3.3								

รายการประมาณราคาค่าก่อสร้าง **แบบบ้านอยู่ดีวิถีใหม่ สำหรับผู้สูงวัย (ขนาดใหญ่) ฐานรากเข็ม เพื่อต้านการสั่นสะเทือนของแผ่นดินไหวของบริเวณ 1 และ 2**

สถานที่ก่อสร้าง กรมโยธาธิการและผังเมือง แบบเลขที่ STD-S-65023, AR-65023, SN-65023, EE-65023 รายการเลขที่ -

กองมาตรฐานราคากลาง กรมโยธาธิการและผังเมือง ประมาณราคาเมื่อวันที่

ประมาณการโดย

ลำดับที่	รายการ	จำนวน	หน่วย	ราคาวัสดุ		ค่าแรงงาน		รวมค่าวัสดุ และค่าแรงงาน	หมายเหตุ
				ราคาหน่วยละ	จำนวนเงิน	ราคาหน่วยละ	จำนวนเงิน		
3.4	**ระบบท่อประปา**								
	งานติดตั้งท่อประปา (ท่อ PVC 13.5)								
	- ขนาด Dia. 1/2"	14.00	เมตร						
	- ขนาด Dia. 3/4"	49.00	เมตร						
	ข้อต่อ ข้องอต่างๆ	1.00	รวม						
	ค่าอุปกรณ์ยึดยึดและรองรับท่อ	1.00	รวม						
	ค่าทดสอบ ทำความสะอาด ทาสี ทำสัญลักษณ์ท่อ	1.00	รวม						
	STOP VALVE ขนาด Dia. 1/2"	3.00	ชุด						
	ประตูน้ำ GATE VALVE								
	- ขนาด Dia. 3/4"	5.00	ชุด						
	CHECK VALVE ขนาด Dia. 3/4"	1.00	ชุด						
	FLOAT VALVE ขนาด Dia. 3/4"	1.00	ชุด						
	เครื่องสูบน้ำประปา BOOSTER PUMP	1.00	ชุด						
	ชนิด HOME PUMP ควบคุมการทำงานด้วย PRESSSURE SWITCH								
	พร้อมตัวแรงดัน V. ขนาด 200 วัตต์								
	ก๊อกน้ำ ภายใน	3.00	ชุด						

รายการประมาณราคาค่าก่อสร้าง **แบบบ้านอยู่ดีวิถีใหม่ สำหรับผู้สูงวัย (ขนาดใหญ่) ฐานรากเข็ม เพื่อต้านการสั่นสะเทือนของแผ่นดินไหวของบริเวณ 1 และ 2**

สถานที่ก่อสร้าง กรมโยธาธิการและผังเมือง แบบเลขที่ STD-S-65023, AR-65023, SN-65023, EE-65023 รายการเลขที่ -

กองมาตรฐานราคากลาง กรมโยธาธิการและผังเมือง ประมาณราคาเมื่อวันที่

ประมาณการโดย

ลำดับที่	รายการ	จำนวน	หน่วย	ราคาวัสดุ		ค่าแรงงาน		รวมค่าวัสดุ และค่าแรงงาน	หมายเหตุ
				ราคาหน่วยละ	จำนวนเงิน	ราคาหน่วยละ	จำนวนเงิน		
	ค่าติดตั้งมาตรวัดน้ำ จากการประปาฯ ขนาด Dia. 1/2 "	1.00	มาตร						
	พร้อมค่าธรรมเนียมติดตั้ง ไม่รวมค่าขยายเขต								
	ถังเก็บน้ำประปา สำเร็จรูป ชนิดวางบนพื้น ขนาดจุ 1 ลบ.ม มอก1379	1.00	ถัง						
	พร้อมฐาน พื้น คสล.วางถังเก็บน้ำ ขนาด 1.20X2.00 ม.								
	พื้น ค.ส.ล. 1.20×2.00 x0.15 ม.								
	ทรายหยาบ	0.24	ลบ.ม.						
	คอนกรีตหยาบ	0.24	ลบ.ม.						
	ไม้แบบ	0.96	ตร.ม.						
	ค้ำยัน	0.29	ลบ.ฟ.						
	ตะปู	0.24	กก.						
	คอนกรีตโครงสร้าง	0.36	ลบ.ม.						
	เหล็ก RB 9 มม.	27.14	กก.						
	ลวดผูกเหล็ก	0.81	กก.						
	รวมงานข้อ 3.4								

รายการประมาณราคาค่าก่อสร้าง **แบบบ้านอยู่ดีวิถีใหม่ สำหรับผู้สูงวัย (ขนาดใหญ่) ฐานรากเข็ม เพื่อต้านการสั่นสะเทือนของแผ่นดินไหวของบริเวณ 1 และ 2**

สถานที่ก่อสร้าง กรมโยธาธิการและผังเมือง แบบเลขที่ STD-S-65023, AR-65023, SN-65023, EE-65023 รายการเลขที่ -

กองมาตรฐานราคากลาง กรมโยธาธิการและผังเมือง ประมาณราคาเมื่อวันที่

ประมาณการโดย

ลำดับที่	รายการ	จำนวน	หน่วย	ราคาวัสดุ		ค่าแรงงาน		รวมค่าวัสดุและค่าแรงงาน	หมายเหตุ
				ราคาหน่วยละ	จำนวนเงิน	ราคาหน่วยละ	จำนวนเงิน		
3.5	**ระบบสุขาภิบาลภายนอกอาคาร และ ระบบระบายน้ำ**								
3.5.1	ถังบำบัดน้ำเสีย สำเร็จรูป ชนิดเติมอากาศ เกรอะ - กรองไร้อากาศ	1.00	ถัง						
	ปริมาตร ส่วนเกรอะ ไม่น้อยกว่า 1 ลบ.ม. ปริมาตรรวมไม่น้อยกว่า 1.3 ลบ.ม								
3.5.2	งานวางท่อระบายน้ำท่อค.ส.ล.ชั้น3 มอก.128 ขนาดdia.0.30 ม.	52.00	เมตร						
3.5.3	บ่อพักท่อระบายน้ำ 0.40 ม. ฝาคสล. สำเร็จรูป	6.00	บ่อ						
3.5.4	ถังดักไขมัน สำเร็จรูป ชนิดฝังดิน ไม่น้อยกว่า 30 ลิตร	1.00	ถัง						
	รวมงานข้อ 3.5								

รายการประมาณราคาค่าก่อสร้าง **แบบบ้านอยู่ดีวิถีใหม่ สำหรับผู้สูงวัย (ขนาดใหญ่) ฐานรากเข็ม เพื่อต้านการสั่นสะเทือนของแผ่นดินไหวของบริเวณ 1 และ 2**

สถานที่ก่อสร้าง กรมโยธาธิการและผังเมือง แบบเลขที่ STD-S-65023, AR-65023, SN-65023, EE-65023 รายการเลขที่ -

กองมาตรฐานราคากลาง กรมโยธาธิการและผังเมือง ประมาณราคาเมื่อวันที่

ประมาณการโดย

ลำดับที่	รายการ	จำนวน	หน่วย	ราคาวัสดุ		ค่าแรงงาน		รวมค่าวัสดุและค่าแรงงาน	หมายเหตุ
				ราคาหน่วยละ	จำนวนเงิน	ราคาหน่วยละ	จำนวนเงิน		
3.5.2	**งานวางท่อระบายน้ำท่อค.ส.ล.ชั้น 3 มอก.128 ขนาด dia.0.30 ม.**								
	ท่อระบายน้ำ คสล. 0.30 เมตร	1.00	ท่อน						
	ขุดดิน-ถมกลับ	1.20	ลบ.ม.						
	ทรายหยาบ	0.08	ลบ.ม.						
	ไม้แบบ	0.14	ตร.ม.						
	คอนกรีตหยาบ	0.06	ลบ.ม.						
	ปูนทราย	0.0125	ลบ.ม.						
	งานวางท่อระบายน้ำท่อค.ส.ล.ชั้น 3 มอก.128 ขนาดdia.0.30 ม.								

รายการประมาณราคาค่าก่อสร้าง **แบบบ้านอยู่ดีวิถีใหม่ สำหรับผู้สูงวัย (ขนาดใหญ่) ฐานรากเข็ม เพื่อต้านการสั่นสะเทือนของแผ่นดินไหวของบริเวณ 1 และ 2**

สถานที่ก่อสร้าง กรมโยธาธิการและผังเมือง แบบเลขที่ STD-S-65023, AR-65023, SN-65023, EE-65023 รายการเลขที่ -

กองมาตรฐานราคากลาง กรมโยธาธิการและผังเมือง ประมาณราคาเมื่อวันที่

ประมาณการโดย

ลำดับที่	รายการ	จำนวน	หน่วย	ราคาวัสดุ		ค่าแรงงาน		รวมค่าวัสดุและค่าแรงงาน	หมายเหตุ
				ราคาหน่วยละ	จำนวนเงิน	ราคาหน่วยละ	จำนวนเงิน		
4	**หมวดงานระบบไฟฟ้าและสื่อสาร**								
4.1	ระบบไฟฟ้าอาคาร		รวม						
4.2	ระบบป้องกันอันตรายจากฟ้าผ่า		รวม						
4.3	ระบบแจ้งเหตุเพลิงไหม้		รวม						
4.4	ระบบทีวี		รวม						
4.5	ระบบแจ้งเหตุฉุกเฉินในห้องน้ำ		รวม						
	รวมข้อ 4 หมวดงานระบบไฟฟ้าและสื่อสาร								

รายการประมาณราคาค่าก่อสร้าง **แบบบ้านอยู่ดีวิถีใหม่ สำหรับผู้สูงวัย (ขนาดใหญ่) ฐานรากเข็ม เพื่อต้านการสั่นสะเทือนของแผ่นดินไหวของบริเวณ 1 และ 2**

สถานที่ก่อสร้าง กรมโยธาธิการและผังเมือง แบบเลขที่ STD-S-65023, AR-65023, SN-65023, EE-65023 รายการเลขที่ -

กองมาตรฐานราคากลาง กรมโยธาธิการและผังเมือง ประมาณราคาเมื่อวันที่

ประมาณการโดย

ลำดับที่	รายการ	จำนวน	หน่วย	ราคาวัสดุ		ค่าแรงงาน		รวมค่าวัสดุและค่าแรงงาน	หมายเหตุ
				ราคาหน่วยละ	จำนวนเงิน	ราคาหน่วยละ	จำนวนเงิน		
4.1	**ระบบไฟฟ้าอาคาร**								
4.1.1	แผงสวิตช์อัตโนมัติ								
4.1.2	ท่อร้อยสายไฟ								
4.1.3	สายไฟฟ้า								
4.1.4	โคมไฟฟ้า								
4.1.5	สวิตช์และเต้ารับ								
	รวมงานข้อ 4.1 ระบบไฟฟ้าอาคาร								

รายการประมาณราคาค่าก่อสร้าง **แบบบ้านอยู่ดีวิถีใหม่ สำหรับผู้สูงวัย (ขนาดใหญ่) ฐานรากเข็ม เพื่อต้านการสั่นสะเทือนของแผ่นดินไหวของบริเวณ 1 และ 2**

สถานที่ก่อสร้าง กรมโยธาธิการและผังเมือง แบบเลขที่ STD-S-65023, AR-65023, SN-65023, EE-65023 รายการเลขที่ -

กองมาตรฐานราคากลาง กรมโยธาธิการและผังเมือง ประมาณราคาเมื่อวันที่

ประมาณการโดย

ลำดับที่	รายการ	จำนวน	หน่วย	ราคาวัสดุ		ค่าแรงงาน		รวมค่าวัสดุและค่าแรงงาน	หมายเหตุ
				ราคาหน่วยละ	จำนวนเงิน	ราคาหน่วยละ	จำนวนเงิน		
4.1.1	**แผงสวิตช์อัตโนมัติ**								
	CU								
	- แผงย่อย 14 วงจรพร้อมเมน 50AT 2P IC 10 kA	1.00	Set						
	- MINIATURE CB. 32AT 1P IC 6 kA RCBO	1.00	Set						
	- MINIATURE CB. 32AT 1P IC 6 kA	1.00	Set						
	- MINIATURE CB. 20AT 1P IC 6 kA	1.00	Set						
	- MINIATURE CB. 16AT 1P IC 6 kA RCBO	2.00	Set						
	- MINIATURE CB. 16AT 1P IC 6 kA	6.00	Set						
	- SURGE PROTECTION DEVICE >12.5 kA PROTECTION LEVEL < 1.5 kV	1.00	Set						
	IEC STANDARD								
	- หลักสายดิน COPPER BOND หรือ COPPER CLAD STEEL ขนาด Ø14.2 มม.	1.00	Set						
	(Ø5/8 นิ้ว) ยาว 2.40 เมตร								
	- EXOTHERMIC WELDING	1.00	Set						
	รวมงานข้อ 4.1.1								

รายการประมาณราคาค่าก่อสร้าง **แบบบ้านอยู่ดีวิถีใหม่ สำหรับผู้สูงวัย (ขนาดใหญ่) ฐานรากเข็ม เพื่อต้านการสั่นสะเทือนของแผ่นดินไหวของบริเวณ 1 และ 2**

สถานที่ก่อสร้าง กรมโยธาธิการและผังเมือง แบบเลขที่ STD-S-65023, AR-65023, SN-65023, EE-65023 รายการเลขที่ -

กองมาตรฐานราคากลาง กรมโยธาธิการและผังเมือง ประมาณราคาเมื่อวันที่

ประมาณการโดย

ลำดับที่	รายการ	จำนวน	หน่วย	ราคาวัสดุ		ค่าแรงงาน		รวมค่าวัสดุและค่าแรงงาน	หมายเหตุ
				ราคาหน่วยละ	จำนวนเงิน	ราคาหน่วยละ	จำนวนเงิน		
4.1.2	**ท่อร้อยสายไฟ**								
	- IMC 20 mm.	20.00	m						
	- EMT 15 mm.	295.00	m						
	- ACCESSORIES	1.00	Lot						
	รวมงานข้อ 4.1.2								
4.1.3	**สายไฟฟ้า**								
	- IEC01 10 sq.mm.	50.00	m						
	- IEC01 6 s.q.mm.	50.00	m						
	- IEC01 4 sq.mm.	45.00	m						
	- IEC01 2.5 sq.mm.	1,060.00	m						
	- ACCESSORIES	1.00	Lot						
	รวมงานข้อ 4.1.3								

รายการประมาณราคาค่าก่อสร้าง **แบบบ้านอยู่ดีวิถีใหม่ สำหรับผู้สูงวัย (ขนาดใหญ่) ฐานรากเข็ม เพื่อต้านการสั่นสะเทือนของแผ่นดินไหวของบริเวณ 1 และ 2**

สถานที่ก่อสร้าง กรมโยธาธิการและผังเมือง แบบเลขที่ STD-S-65023, AR-65023, SN-65023, EE-65023 รายการเลขที่ -

กองมาตรฐานราคากลาง กรมโยธาธิการและผังเมือง ประมาณราคาเมื่อวันที่

ประมาณการโดย

ลำดับที่	รายการ	จำนวน	หน่วย	ราคาวัสดุ		ค่าแรงงาน		รวมค่าวัสดุและค่าแรงงาน	หมายเหตุ
				ราคาหน่วยละ	จำนวนเงิน	ราคาหน่วยละ	จำนวนเงิน		
4.1.4	**โคมไฟฟ้า**								
	- โคมดาวน์ไลท์ (Downlight) ชนิดฝังฝ้า ขนาดเส้นผ่านศูนย์กลางภายนอก	2.00	Set						
	ไม่น้อยกว่า 140 มม. หลอด LED ขั้ว E-27 ความสว่างไม่น้อยกว่า 350 ลูเมน								
	ประสิทธิภาพไม่น้อยกว่า 80 ลูเมน ต่อวัตต์ แสงคูลไวต์ (Cool White)								
	ค่าความถูกต้องของสีไม่น้อยกว่า 80 อายุการใช้งานไม่น้อย กว่า 15,000 ชั่วโมง								
	- โคมดาวน์ไลท์ (Downlight) ชนิดฝังฝ้า ขนาดเส้นผ่านศูนย์กลางภายนอก	21.00	Set						
	ไม่น้อยกว่า 170 มม. หลอด LED ขั้ว E-27 ความสว่างไม่น้อยกว่า 800 ลูเมน								
	ประสิทธิภาพไม่น้อยกว่า 80 ลูเมน ต่อวัตต์ แสงคูลไวต์ (Cool White)								
	ค่าความถูกต้องของสีไม่น้อยกว่า 80 อายุการใช้งานไม่น้อย กว่า 15,000 ชั่วโมง								
	- โคมไฟติดผนัง ตัวโคมชนิด DIE-CAST ALUMINIUM ไม่น้อยกว่า IP54 หลอด LED ขั้ว E27	6.00	Set						
	ความสว่างไม่น้อยกว่า 800 ลูเมน ประสิทธิภาพไม่น้อยกว่า 80 ลูเมนต่อวัตต์								
	แสงวอร์มไวท์ (Warm White) ค่าความถูกต้องของสีไม่น้อยกว่า 80 อายุการ								
	ใช้งานไม่น้อยกว่า 15,000 ชั่วโมง พร้อมอุปกรณ์ครบชุด.								
	- โคมไฟฟ้าแสงสว่างฉุกเฉิน (Emergency Light) หลอด LED พร้อม BATTERY	1.00	Set						
	ชนิดแห้งสำ รองไฟฟ้าได้ไม่น้อยกว่า 3 ชั่วโมง								
	รวมงานข้อ 4.1.4								

รายการประมาณราคาค่าก่อสร้าง **แบบบ้านอยู่ดีวิถีใหม่ สำหรับผู้สูงวัย (ขนาดใหญ่) ฐานรากเข็ม เพื่อต้านการสั่นสะเทือนของแผ่นดินไหวของบริเวณ 1 และ 2**

สถานที่ก่อสร้าง กรมโยธาธิการและผังเมือง แบบเลขที่ STD-S-65023, AR-65023, SN-65023, EE-65023 รายการเลขที่ -

กองมาตรฐานราคากลาง กรมโยธาธิการและผังเมือง ประมาณราคาเมื่อวันที่

ประมาณการโดย

ลำดับที่	รายการ	จำนวน	หน่วย	ราคาวัสดุ		ค่าแรงงาน		รวมค่าวัสดุและค่าแรงงาน	หมายเหตุ
				ราคาหน่วยละ	จำนวนเงิน	ราคาหน่วยละ	จำนวนเงิน		
4.1.5	**สวิตช์และเต้ารับ**								
	- สวิตช์ 1 ทาง 16 แอมป์ 250 โวลต์ ขนาด 3 ช่อง (3 module) ฝาครอบพลาสติก	2.00	Set						
	สีขาวขนาด 3 ช่อง								
	- 2 X สวิตช์ 1 ทาง 16 แอมป์ 250 โวลต์ ขนาด 2X1.5 ช่อง (2X1.5 module)	4.00	Set						
	ฝาครอบพลาสติกสีขาวขนาด 3 ช่อง								
	- 3 X สวิตช์ 1 ทาง 16 แอมป์ 250 โวลต์ ขนาด 3X1 ช่อง (3X1 module)	1.00	Set						
	ฝาครอบพลาสติกสีขาวขนาด 3 ช่อง								
	- สวิตช์ 2 ทาง 16 แอมป์ 250 โวลต์ ขนาด 3 ช่อง (3 module)	3.00	Set						
	ฝาครอบพลาสติกสีขาวขนาด 3 ช่อง								
	- กระดิ่ง 2 เสียง	1.00	Set						
	- สวิตช์กระดิ่ง	1.00	Set						
	- เต้ารับไฟฟ้าเดี่ยวมีขาดิน 16 แอมป์ 250 โวลต์ พร้อมฝาครอบพลาสติกสีขาว	1.00	Set						
	- เต้ารับไฟฟ้าคู่มีขาดิน 16 แอมป์ 250 โวลต์ พร้อมฝาครอบพลาสติกสีขาว	12.00	Set						
	- เต้ารับไฟฟ้าคู่กันน้ำมีขาดิน 16 แอมป์ 250 โวลต์ พร้อมฝาครอบพลาสติกสีขาว	2.00	Set						
	- เต้ารับไฟฟ้าคู่มีขาดิน 16 แอมป์ 250 โวลต์ พร้อมสวิตช์ควบคุม ฝาครอบพลาสติกสีขาว	2.00	Set						
	- เต้ารับไฟฟ้าคู่มีขาดิน 16 แอมป์ 250 โวลต์ พร้อมฝาครอบพลาสติกสีขาว	1.00	Set						

รายการประมาณราคาค่าก่อสร้าง **แบบบ้านอยู่ดีวิถีใหม่ สำหรับผู้สูงวัย (ขนาดใหญ่) ฐานรากเข็ม เพื่อต้านการสั่นสะเทือนของแผ่นดินไหวของบริเวณ 1 และ 2**

สถานที่ก่อสร้าง กรมโยธาธิการและผังเมือง แบบเลขที่ STD-S-65023, AR-65023, SN-65023, EE-65023 รายการเลขที่ -

กองมาตรฐานราคากลาง กรมโยธาธิการและผังเมือง ประมาณราคาเมื่อวันที่

ประมาณการโดย

ลำดับที่	รายการ	จำนวน	หน่วย	ราคาวัสดุ		ค่าแรงงาน		รวมค่าวัสดุและค่าแรงงาน	หมายเหตุ
				ราคาหน่วยละ	จำนวนเงิน	ราคาหน่วยละ	จำนวนเงิน		
	ติดตั้งในตู้พลาสติกมี ฝาหน้า ขนาด 4 X 6 นิ้ว								
	- JUNCTION BOX สำหรับเครื่องปรับอากาศ	3.00	Set						
	- JUNCTION BOX สำหรับเครื่องทำน้ำอุ่น	1.00	Set						
	- JUNCTION BOX สำหรับเครื่องดูดควัน (HOOD)	1.00	Set						
	รวมงานข้อ 4.1.5								
4.2	**ระบบป้องกันอันตรายจากฟ้าผ่า**								
	- BC 50 sq.mm.	10.00	m						
	- EMT 15 mm.	5.00	m						
	- CONCRETE EARTH PIT	1.00	Set						
	- หลักสายดิน COPPER BOND ได้รับมาตรฐาน UL (UL LISTED) ขนาด 5/8"	1.00	Set						
	- แคล้มประกับรัดสายทองแดงชนิดทองแดงพร้อมฐานแบ็กไลท์	10.00	Set						
	- EXOTHERMIC WELDING	1.00	Set						
	- FITTING & SUPPORT & ACCESSORIES	1.00	Lot						
	รวมงานข้อ 4.2								

รายการประมาณราคาค่าก่อสร้าง **แบบบ้านอยู่ดีวิถีใหม่ สำหรับผู้สูงวัย (ขนาดใหญ่) ฐานรากเข็ม เพื่อต้านการสั่นสะเทือนของแผ่นดินไหวของบริเวณ 1 และ 2**

สถานที่ก่อสร้าง กรมโยธาธิการและผังเมือง แบบเลขที่ STD-S-65023, AR-65023, SN-65023, EE-65023 รายการเลขที่ -

กองมาตรฐานราคากลาง กรมโยธาธิการและผังเมือง ประมาณราคาเมื่อวันที่

ประมาณการโดย

ลำดับที่	รายการ	จำนวน	หน่วย	ราคาวัสดุ		ค่าแรงงาน		รวมค่าวัสดุและค่าแรงงาน	หมายเหตุ
				ราคาหน่วยละ	จำนวนเงิน	ราคาหน่วยละ	จำนวนเงิน		
4.3	**ระบบแจ้งเหตุเพลิงไหม้**								
	- PHOTO-ELECTRIC SMOKE DETECTOR	3.00	Set						
	- EMT 15 mm.	15.00	m						
	- FRC 2.5 sq.mm.	30.00	m						
	- FITTING & SUPPORT & ACCESSORIES	1.00	Lot						
	รวมงานข้อ 4.3								
4.4	**ระบบทีวี**								
	- เสารับสัญญาณโทรทัศน์ภาคพื้นดินระบบดิจิตอล (DVB-T2) แบบยากิ-อุดะ (Yagi-Uda	1.00	Set						
	Antenna) หรือแบบก้างปลา ประเภท PASSIVE ระยะสัญญาณไม่น้อยกว่า 80 กิโลเมตร								
	รองรับช่องสัญญาณ DIGITAL TV ติดตั้งภายนอกอาคารพร้อมขายึดยาวประมาณ 2.80 เมตร								
	- อุปกรณ์ขยายสัญญาณโทรทัศน์ดิจิตอล (Digital TV booster) ขยายสัญญาณย่าน UHF	1.00	Set						
	ความถี่ 470-790 MHz สัญญาณ OUTPUT สูงสุดไม่น้อยกว่า 105 dB								
	- 2 WAYS SPLITTER ติดตั้งในกล่องพลาสติก ABS ขนาด 6X6 นิ้ว	1.00	Set						
	- เต้ารับสัญญาณโทรทัศน์ระบบดิจิตอล ฝาครอบพลาสติกสีขาว	1.00	Set						
	- EMT 15 mm.	10.00	m						
	- RG 6	15.00	m						

รายการประมาณราคาค่าก่อสร้าง **แบบบ้านอยู่ดีวิถีใหม่ สำหรับผู้สูงวัย (ขนาดใหญ่) ฐานรากเข็ม เพื่อต้านการสั่นสะเทือนของแผ่นดินไหวของบริเวณ 1 และ 2**

สถานที่ก่อสร้าง กรมโยธาธิการและผังเมือง แบบเลขที่ STD-S-65023, AR-65023, SN-65023, EE-65023 รายการเลขที่ -

กองมาตรฐานราคากลาง กรมโยธาธิการและผังเมือง ประมาณราคาเมื่อวันที่

ประมาณการโดย

ลำดับที่	รายการ	จำนวน	หน่วย	ราคาวัสดุ		ค่าแรงงาน		รวมค่าวัสดุและค่าแรงงาน	หมายเหตุ
				ราคาหน่วยละ	จำนวนเงิน	ราคาหน่วยละ	จำนวนเงิน		
	- FITTING & SUPPORT & ACCESSORIES	1.00	Lot						
	รวมงานข้อ 4.4								
4.5	**ระบบแจ้งเหตุฉุกเฉินในห้องน้ำ**								
	- BATHROOM CALL BUTTON WITH PULL CORD	1.00	Set						
	- CALL RESET BUTTON	1.00	Set						
	- CORRIDOR LIGHT WITH BUZZER	1.00	Set						
	- POWER SUPPLY 12 VDC สำหรับระบบแจ้งเหตุฉุกเฉินในห้องน้ำ	1.00	Set						
	- EMT 15 mm.	10.00	m						
	- TIEV 1-4C 0.65 sq.mm.	15.00	m						
	- FITTING & SUPPORT & ACCESSORIES	1.00	Lot						
	รวมงานข้อ 4.5								

รายการประมาณราคาค่าก่อสร้าง **แบบบ้านอยู่ดีวิถีใหม่ สำหรับผู้สูงวัย (ขนาดใหญ่) ฐานรากเข็ม เพื่อต้านการสั่นสะเทือนของแผ่นดินไหวของบริเวณ 1 และ 2**

สถานที่ก่อสร้าง กรมโยธาธิการและผังเมือง แบบเลขที่ STD-S-65023, AR-65023, SN-65023, EE-65023 รายการเลขที่ -

กองมาตรฐานราคากลาง กรมโยธาธิการและผังเมือง ประมาณราคาเมื่อวันที่

ประมาณการโดย

ลำดับที่	รายการ	จำนวน	หน่วย	ราคาวัสดุ		ค่าแรงงาน		รวมค่าวัสดุและค่าแรงงาน	หมายเหตุ
				ราคาหน่วยละ	จำนวนเงิน	ราคาหน่วยละ	จำนวนเงิน		
5	**หมวดงานอื่นๆ** (ถ้ามี) เพื่อให้ครบถ้วนตามรูปแบบและรายการ								

รายการประมาณราคาค่าก่อสร้าง **แบบบ้านอยู่ดีวิถีใหม่ สำหรับผู้สูงวัย (ขนาดใหญ่) ฐานรากเข็ม เพื่อต้านการสั่นสะเทือนของแผ่นดินไหวของบริเวณ 3**

สถานที่ก่อสร้าง กรมโยธาธิการและผังเมือง แบบเลขที่ STD-S-65023, AR-65023, SN-65023, EE-65023 รายการเลขที่ -

กองมาตรฐานราคากลาง กรมโยธาธิการและผังเมือง ประมาณราคาเมื่อวันที่

ประมาณการโดย

ลำดับที่	รายการ	จำนวน	หน่วย	ราคาวัสดุ		ค่าแรงงาน		รวมค่าวัสดุ และค่าแรงงาน	หมายเหตุ
				ราคาหน่วยละ	จำนวนเงิน	ราคาหน่วยละ	จำนวนเงิน		
	<u>สรุปงาน</u>								
1	**หมวดงานโครงสร้าง**		รวม						
2	**หมวดงานสถาปัตยกรรม**		รวม						
3	**หมวดงานระบบสุขาภิบาล**		รวม						
4	**หมวดงานระบบไฟฟ้าและสื่อสาร**		รวม						
5	**หมวดงานอื่นๆ** (ถ้ามี) เพื่อให้ครบถ้วนตามรูปแบบและรายการ								
	รวมค่าวัสดุและค่าแรงงานเป็นเงินประมาณ								

รายการประมาณราคาค่าก่อสร้าง **แบบบ้านอยู่ดีวิถีใหม่ สำหรับผู้สูงวัย (ขนาดใหญ่) ฐานรากเข็ม เพื่อต้านการสั่นสะเทือนของแผ่นดินไหวของบริเวณ 3**

สถานที่ก่อสร้าง กรมโยธาธิการและผังเมือง แบบเลขที่ STD-S-65023, AR-65023, SN-65023, EE-65023 รายการเลขที่ -

กองมาตรฐานราคากลาง กรมโยธาธิการและผังเมือง ประมาณราคาเมื่อวันที่

ประมาณการโดย

ลำดับที่	รายการ	จำนวน	หน่วย	ราคาวัสดุ		ค่าแรงงาน		รวมค่าวัสดุ และค่าแรงงาน	หมายเหตุ
				ราคาหน่วยละ	จำนวนเงิน	ราคาหน่วยละ	จำนวนเงิน		
1	**หมวดงานโครงสร้าง**								
	- เสาเข็มสี่เหลี่ยมตัน ขนาด 0.15x0.15 ม. ยาว 6 ม.	97	ต้น						
	- ขุดดิน	39.56	ลบ.ม.						
	- ทรายหยาบ	1.46	ลบ.ม.						
	- คอนกรีตหยาบ	1.17	ลบ.ม.						
	- คอนกรีตโครงสร้าง fc' 210 ksc.(ทรงกระบอก)	15.90	ลบ.ม.						
	- คอนกรีตโครงสร้าง fc' 210 ksc.(ทรงกระบอก) กันซึม	8.07	ลบ.ม.						
	- แบบหล่อคอนกรีต	212.06	ตร.ม.						
	- ค่าแรงแบบหล่อคอนกรีต	265.07	ตร.ม.						
	- ค้ำยันแบบหล่อคอนกรีต	63.62	ลบ.ฟ.						
	- ตะปู	66.27	กก.						
	- เหล็ก SR 24 dia. 6 มม.	476.67	กก.						
	dia. 9 มม.	462.06	กก.						
	- เหล็ก SD 40 dia. 12 มม.	474.86	กก.						
	dia. 16 มม.	1,550.36	กก.						
	- ลวดผูกเหล็ก	88.92	กก.						

รายการประมาณราคาค่าก่อสร้าง **แบบบ้านอยู่ดีวิถีใหม่ สำหรับผู้สูงวัย (ขนาดใหญ่) ฐานรากเข็ม เพื่อต้านการสั่นสะเทือนของแผ่นดินไหวของบริเวณ 3**

สถานที่ก่อสร้าง กรมโยธาธิการและผังเมือง แบบเลขที่ STD-S-65023, AR-65023, SN-65023, EE-65023 รายการเลขที่ -

กองมาตรฐานราคากลาง กรมโยธาธิการและผังเมือง ประมาณราคาเมื่อวันที่

ประมาณการโดย

ลำดับที่	รายการ	จำนวน	หน่วย	ราคาวัสดุ		ค่าแรงงาน		รวมค่าวัสดุและค่าแรงงาน	หมายเหตุ
				ราคาหน่วยละ	จำนวนเงิน	ราคาหน่วยละ	จำนวนเงิน		
	โครงสร้างเหล็กรูปพรรณ								
	- เหล็กกล่อง 125x75x3.2 มม.	1,172.00	กก.						
	- เหล็กกล่อง 150x100x3.2 มม.	168.00	กก.						
	- เหล็กตัวซี 75x45x15x2.3 มม.	325.00	กก.						
	- PL 6 มม.	6.00	กก.						
	- ทาสีกันสนิม	94.00	ตร.ม.						
	- พื้น SP หนา 0.05 ม. รับน้ำหนักได้ไม่น้อยกว่า 300 กก/ตร.ม.	62.88	ตร.ม.						
	- Topping หนา 0.05 ม. Wire Mesh 4 มม.@0.15 ม.	62.88	ตร.ม.						
	รวมงานข้อ 1 หมวดงานโครงสร้าง								

รายการประมาณราคาค่าก่อสร้าง **แบบบ้านอยู่ดีวิถีใหม่ สำหรับผู้สูงวัย (ขนาดใหญ่) ฐานรากเข็ม เพื่อต้านการสั่นสะเทือนของแผ่นดินไหวของบริเวณ 3**

สถานที่ก่อสร้าง กรมโยธาธิการและผังเมือง แบบเลขที่ STD-S-65023, AR-65023, SN-65023, EE-65023 รายการเลขที่ -

กองมาตรฐานราคากลาง กรมโยธาธิการและผังเมือง ประมาณราคาเมื่อวันที่

ประมาณการโดย

ลำดับที่	รายการ	จำนวน	หน่วย	ราคาวัสดุ		ค่าแรงงาน		รวมค่าวัสดุและค่าแรงงาน	หมายเหตุ
				ราคาหน่วยละ	จำนวนเงิน	ราคาหน่วยละ	จำนวนเงิน		
2	**หมวดงานสถาปัตยกรรม**								
2.1	งานหลังคา		รวม						
2.2	งานฝ้าเพดาน		รวม						
2.3	งานผนังและผิวผนัง		รวม						
2.4	งานตกแต่งผิวพื้น		รวม						
2.5	งานประตู-หน้าต่าง		รวม						
2.6	งานเครื่องสุขภัณฑ์และอุปกรณ์ประกอบห้องน้ำ		รวม						
2.7	งานตกแต่งทางลาดและบันได		รวม						
2.8	งานทาสี		รวม						
	รวมข้อ 3 หมวดงานสถาปัตยกรรม								

รายการประมาณราคาค่าก่อสร้าง **แบบบ้านอยู่ดีวิถีใหม่ สำหรับผู้สูงวัย (ขนาดใหญ่) ฐานรากเข็ม เพื่อต้านการสั่นสะเทือนของแผ่นดินไหวของบริเวณ 3**

สถานที่ก่อสร้าง กรมโยธาธิการและผังเมือง แบบเลขที่ STD-S-65023, AR-65023, SN-65023, EE-65023 รายการเลขที่ -

กองมาตรฐานราคากลาง กรมโยธาธิการและผังเมือง ประมาณราคาเมื่อวันที่

ประมาณการโดย

ลำดับที่	รายการ	จำนวน	หน่วย	ราคาวัสดุ		ค่าแรงงาน		รวมค่าวัสดุและค่าแรงงาน	หมายเหตุ
				ราคาหน่วยละ	จำนวนเงิน	ราคาหน่วยละ	จำนวนเงิน		
2.1	**งานหลังคา**								
	- หลังคาเหล็กรีดลอน ติดฉนวนกันความร้อน PU FOAM หนาไม่น้อยกว่า 25 มม.	144.00	ตรม.						
	- เชิงชายไม้ไฟเบอร์ซีเมนต์ ขนาด 8" หนา 16 มม.	50.00	เมตร						
	- ครอบสันหลังคา FLASHING	13.00	เมตร						
	- ครอบข้าง FLASHING	24.00	เมตร						
	รวมงานข้อ 2.1								
2.2	**งานฝ้าเพดาน**								
	- ฝ้ายิบซั่มบอร์ดขอบลาด หนา 9 มม.ขนาด 1.20x2.40 ม.	63.00	ตร.ม.						
	โครงคร่าวเหล็กชุบสังกะสี (ฝ1)								
	- ฝ้ายิบซั่มบอร์ดขอบเรียบ หนา 9 มม. ชนิดกันชื้น ขนาด 0.60x0.60 ม.	8.00	ตร.ม.						
	โครงคร่าวอลูมิเนียม ที บาร์ (ฝ2)								
	- ฝ้าเพดานแผ่นไฟเบอร์ซีเมนต์บอร์ด มีช่องระบายอากาศขอบเรียบ	12.00	ตร.ม.						
	หนา 4 มม. ขนาด 0.60 x 1.20 ติดตั้งแบบชนชิด (ฝ3)								
	- มอบฝ้าเพดานไฟเบอร์ซีเมนต์ หน้ากว้าง 3" หนา 8 มม.	75.00	เมตร						
	รวมงานข้อ 2.2								

รายการประมาณราคาค่าก่อสร้าง **แบบบ้านอยู่ดีวิถีใหม่ สำหรับผู้สูงวัย (ขนาดใหญ่) ฐานรากเข็ม เพื่อต้านการสั่นสะเทือนของแผ่นดินไหวของบริเวณ 3**

สถานที่ก่อสร้าง กรมโยธาธิการและผังเมือง แบบเลขที่ STD-S-65023, AR-65023, SN-65023, EE-65023 รายการเลขที่ -

กองมาตรฐานราคากลาง กรมโยธาธิการและผังเมือง ประมาณราคาเมื่อวันที่

ประมาณการโดย

ลำดับที่	รายการ	จำนวน	หน่วย	ราคาวัสดุ		ค่าแรงงาน		รวมค่าวัสดุและค่าแรงงาน	หมายเหตุ
				ราคาหน่วยละ	จำนวนเงิน	ราคาหน่วยละ	จำนวนเงิน		
2.3	**งานผนังและผิวผนัง**								
	- ผนังก่ออิฐมอญสามัญ (ก่อครึ่งแผ่น)	105.00	ตร.ม.						
	- ผนังก่ออิฐมอญสามัญ (เต็มแผ่น)	3.00	ตร.ม.						
	- เสาเอ็นและคานทับหลัง (ชนิดก่อครึ่งแผ่น)	74.00	เมตร						
	- เสาเอ็นและคานทับหลัง (ชนิดก่อเต็มแผ่น)	2.00	เมตร						
	- ผนังฉาบปูนผิวเรียบภายใน	148.00	ตร.ม.						
	- ผนังฉาบปูนผิวเรียบภายนอก	71.00	ตร.ม.						
	- ฉาบปูนเรียบโครงสร้าง	26.00	ตร.ม.						
	- ผนังบุกระเบื้องดินเผาเคลือบเซรามิคสีธรรมดา ขนาด 12"x 12" (ผ2)	23.00	ตร.ม.						
	- ผนังฉาบปูนเรียบเซาะร่อง (ผ3)	12.00	ตร.ม.						
	- ผนังก่ออิฐบล็อกช่องลม ขนาดไม่น้อยกว่า 19x19x9 ซม. (ผ4)	17.00	ตร.ม.						
	รวมงานข้อ 2.3								

รายการประมาณราคาค่าก่อสร้าง **แบบบ้านอยู่ดีวิถีใหม่ สำหรับผู้สูงวัย (ขนาดใหญ่) ฐานรากเข็ม เพื่อต้านการสั่นสะเทือนของแผ่นดินไหวของบริเวณ 3**

สถานที่ก่อสร้าง กรมโยธาธิการและผังเมือง แบบเลขที่ STD-S-65023, AR-65023, SN-65023, EE-65023 รายการเลขที่ -

กองมาตรฐานราคากลาง กรมโยธาธิการและผังเมือง ประมาณราคาเมื่อวันที่

ประมาณการโดย

ลำดับที่	รายการ	จำนวน	หน่วย	ราคาวัสดุ		ค่าแรงงาน		รวมค่าวัสดุและค่าแรงงาน	หมายเหตุ
				ราคาหน่วยละ	จำนวนเงิน	ราคาหน่วยละ	จำนวนเงิน		
2.4	**งานตกแต่งผิวพื้น**								
	- พื้นปูกระเบื้องยาง ขนาด 6" x 36" หนาไม่น้อยกว่า 2.5 มม. (พ1)	63.00	ตร.ม.						
	- พื้นปูกระเบื้องดินเผาเคลือบเซรามิค ชนิดกันลื่น ขนาด 12"x 12" (พ2)	8.00	ตร.ม.						
	- พื้นปูกระเบื้องดินเผาเคลือบเซรามิค ชนิดกันลื่น ขนาด 16"x 16" (พ3)	12.00	ตร.ม.						
	- บัวเชิงผนังไฟเบอร์ซีเมนต์ หน้ากว้าง 4" หนาไม่น้อยกว่า 9 มม. (พ1)	54.00	เมตร						
	- เทปูนปรับระดับ Self Leveling	63.00	ตร.ม.						
	รวมงานข้อ 2.4								
2.5	**งานประตู-หน้าต่าง**								
	ประตู								
	- ป1 บานเลื่อนสลับ	1.00	ชุด						
	- ป2 บานเลื่อนเดี่ยว (ห้องนอน , หลังบ้าน)	3.00	ชุด						
	- ป3 บานเลื่อนเดี่ยว (ห้องน้ำ)	2.00	ชุด						
	หน้าต่าง								
	- น1 บานเลื่อนสลับ	4.00	ชุด						
	- น2 บานเปิดเดี่ยว	4.00	ชุด						

รายการประมาณราคาค่าก่อสร้าง **แบบบ้านอยู่ดีวิถีใหม่ สำหรับผู้สูงวัย (ขนาดใหญ่) ฐานรากเข็ม เพื่อต้านการสั่นสะเทือนของแผ่นดินไหวของบริเวณ 3**

สถานที่ก่อสร้าง กรมโยธาธิการและผังเมือง แบบเลขที่ STD-S-65023, AR-65023, SN-65023, EE-65023 รายการเลขที่ -

กองมาตรฐานราคากลาง กรมโยธาธิการและผังเมือง ประมาณราคาเมื่อวันที่

ประมาณการโดย

ลำดับที่	รายการ	จำนวน	หน่วย	ราคาวัสดุ		ค่าแรงงาน		รวมค่าวัสดุและค่าแรงงาน	หมายเหตุ
				ราคาหน่วยละ	จำนวนเงิน	ราคาหน่วยละ	จำนวนเงิน		
	- น3 บานเหลื่อมสลับติดตาย	1.00	ชุด						
	- น4 บานเกล็ดติดตาย	2.00	ชุด						
	รวมงานข้อ 2.5								
2.6	**งานเครื่องสุขภัณฑ์และอุปกรณ์ประกอบห้องน้ำ**								
	- โถส้วมนั่งราบแบบมีหม้อน้ำ พร้อมอุปกรณ์ครบชุด (WC)	1.00	ชุด						
	- อ่างล้างหน้าชนิดแขวนผนังพร้อมอุปกรณ์ (LAV.1)	1.00	ชุด						
	- สายชำระโครเมี่ยม (S)	1.00	ชุด						
	- ที่ใส่กระดาษชำระ (PH)	1.00	ชุด						
	- ราวแขวนผ้า โลหะชุบโครเมี่ยม (H.1)	1.00	ชุด						
	- ที่ใส่สบู่ชนิดฝังผนัง (SP)	1.00	ชุด						
	- กระจกเงา (M)	1.00	ชุด						
	- ฝักบัวอาบน้ำชนิดสาย พร้อมวาล์วเปิด-ปิดน้ำสำหรับฝักบัว (SH)	1.00	ชุด						
	- ก๊อกน้ำ (K)	1.00	ชุด						
	- รูระบายทั้งพื้นชนิดกันกลิ่น (FD)	1.00	ชุด						
	- Stop Valae โลหะชุบโครเมี่ยม	2.00	ชุด						

รายการประมาณราคาค่าก่อสร้าง **แบบบ้านอยู่ดีวิถีใหม่ สำหรับผู้สูงวัย (ขนาดใหญ่) ฐานรากเข็ม เพื่อต้านการสั่นสะเทือนของแผ่นดินไหวของบริเวณ 3**

สถานที่ก่อสร้าง กรมโยธาธิการและผังเมือง แบบเลขที่ STD-S-65023, AR-65023, SN-65023, EE-65023 รายการเลขที่ -

กองมาตรฐานราคากลาง กรมโยธาธิการและผังเมือง ประมาณราคาเมื่อวันที่

ประมาณการโดย

ลำดับที่	รายการ	จำนวน	หน่วย	ราคาวัสดุ		ค่าแรงงาน		รวมค่าวัสดุและค่าแรงงาน	หมายเหตุ
				ราคาหน่วยละ	จำนวนเงิน	ราคาหน่วยละ	จำนวนเงิน		
	- ราวจับสเตนเลส ขนาด Ø 1 1/2" สำหรับโถส้วม ตัว L	1.00	ชุด						
	- ราวจับสเตนเลส ขนาด Ø 1 1/2" สำหรับอ่างล้างหน้าแบบพับได้ ตัว U	3.00	ชุด						
	- ราวนำทางคนพิการ ขนาด Ø 1 1/2"	2.50	เมตร						
	รวมงานข้อ 2.6								
2.7	**งานตกแต่งทางลาดและบันได**								
	ทางลาด								
	- พื้นทำผิวทรายล้าง (พ4)	3.00	ตร.ม.						
	- พื้นทางลาดทำผิวทรายล้าง เซาะร่องลายก้างปลา	8.00	ตร.ม.						
	- ราวจับเหล็ก Ø 1 1/2"	7.00	เมตร						
	บันได								
	- ขั้นบันได ปูกระเบื้องดินเผาเคลือบเซรามิค ชนิดกันลื่น ขนาด 16"x 16"	6.00	เมตร						
	- จมูกบันไดทำผิวทรายล้าง	12.00	ตร.ม.						
	รวมงานข้อ 2.7								

รายการประมาณราคาค่าก่อสร้าง **แบบบ้านอยู่ดีวิถีใหม่ สำหรับผู้สูงวัย (ขนาดใหญ่) ฐานรากเข็ม เพื่อต้านการสั่นสะเทือนของแผ่นดินไหวของบริเวณ 3**

สถานที่ก่อสร้าง กรมโยธาธิการและผังเมือง แบบเลขที่ STD-S-65023, AR-65023, SN-65023, EE-65023 รายการเลขที่ -

กองมาตรฐานราคากลาง กรมโยธาธิการและผังเมือง ประมาณราคาเมื่อวันที่

ประมาณการโดย

ลำดับที่	รายการ	จำนวน	หน่วย	ราคาวัสดุ		ค่าแรงงาน		รวมค่าวัสดุและค่าแรงงาน	หมายเหตุ
				ราคาหน่วยละ	จำนวนเงิน	ราคาหน่วยละ	จำนวนเงิน		
2.8	**งานทาสี**								
	- ทาสี สีน้ำอะคริลิค 100% ชนิดทาภายนอก (ปูนใหม่) เกรดที่ 1 (ประเภทกึ่งเงา)	124.00	ตร.ม.						
	- ทาสี สีน้ำอะคริลิค 100% ชนิดทาภายใน (ปูนใหม่) เกรดที่ 1 (ประเภทกึ่งเงา)	70.00	ตร.ม.						
	- สีน้ำอะครีลิค 100% ชนิดทาภายใน (เกรดที่2) ทาสีฝ้าเพดาน	70.00	ตร.ม.						
	- สีน้ำอะครีลิค 100% ชนิดทาภายนอก (เกรดที่2) ทาสีฝ้าเพดาน	12.00	ตร.ม.						
	- งานทาสีน้ำมันทาไม้	10.00	ตร.ม.						
	รวมข้อ 2.8								

รายการประมาณราคาค่าก่อสร้าง **แบบบ้านอยู่ดีวิถีใหม่ สำหรับผู้สูงวัย (ขนาดใหญ่) ฐานรากเข็ม เพื่อต้านการสั่นสะเทือนของแผ่นดินไหวของบริเวณ 3**

สถานที่ก่อสร้าง กรมโยธาธิการและผังเมือง แบบเลขที่ STD-S-65023, AR-65023, SN-65023, EE-65023 รายการเลขที่ -

กองมาตรฐานราคากลาง กรมโยธาธิการและผังเมือง ประมาณราคาเมื่อวันที่

ประมาณการโดย

ลำดับที่	รายการ	จำนวน	หน่วย	ราคาวัสดุ		ค่าแรงงาน		รวมค่าวัสดุ และค่าแรงงาน	หมายเหตุ
				ราคาหน่วยละ	จำนวนเงิน	ราคาหน่วยละ	จำนวนเงิน		
3	**หมวดงานระบบสุขาภิบาล**								
3.1	ระบบท่อระบายน้ำโสโครก (ท่อ PVC - 8.5)		รวม						
3.2	ระบบท่อระบายน้ำทิ้ง (ท่อ PVC - 8.5)		รวม						
3.3	ระบบท่อระบายอากาศ (ท่อ PVC 8.5)		รวม						
3.4	ระบบท่อประปา (ท่อ PVC 13.5)		รวม						
3.5	ระบบสุขาภิบาลภายนอกอาคาร และ ระบบระบายน้ำ		รวม						
	รวมข้อ 3 หมวดงานระบบสุขาภิบาล								

รายการประมาณราคาค่าก่อสร้าง **แบบบ้านอยู่ดีวิถีใหม่ สำหรับผู้สูงวัย (ขนาดใหญ่) ฐานรากเข็ม เพื่อต้านการสั่นสะเทือนของแผ่นดินไหวของบริเวณ 3**

สถานที่ก่อสร้าง กรมโยธาธิการและผังเมือง แบบเลขที่ STD-S-65023, AR-65023, SN-65023, EE-65023 รายการเลขที่ -

กองมาตรฐานราคากลาง กรมโยธาธิการและผังเมือง ประมาณราคาเมื่อวันที่

ประมาณการโดย

ลำดับที่	รายการ	จำนวน	หน่วย	ราคาวัสดุ		ค่าแรงงาน		รวมค่าวัสดุ และค่าแรงงาน	หมายเหตุ
				ราคาหน่วยละ	จำนวนเงิน	ราคาหน่วยละ	จำนวนเงิน		
3.1	**ระบบท่อระบายน้ำโสโครก**								
	งานติดตั้งท่อระบายน้ำโสโครก (ท่อ PVC - 8.5)								
	- ขนาด Dia. 4"	5.00	เมตร						
	ข้อต่อ ข้องอต่างๆ	1.00	รวม						
	ค่าอุปกรณ์ยึดและรองรับท่อ	1.00	รวม						
	ค่าทดสอบ ทำความสะอาด ทาสี ทำสัญลักษณ์ท่อ	1.00	รวม						
	FCO.								
	- ขนาด Dia. 4"	2.00	ชุด						
	ข้อต่ออ่อนยางแหวนรัดสแตนเลส								
	- ขนาด Dia. 4"	1.00	ชุด						
	รวมงานข้อ 3.1								

รายการประมาณราคาค่าก่อสร้าง **แบบบ้านอยู่ดีวิถีใหม่ สำหรับผู้สูงวัย (ขนาดใหญ่) ฐานรากเข็ม เพื่อต้านการสั่นสะเทือนของแผ่นดินไหวของบริเวณ 3**

สถานที่ก่อสร้าง กรมโยธาธิการและผังเมือง แบบเลขที่ STD-S-65023, AR-65023, SN-65023, EE-65023 รายการเลขที่ -

กองมาตรฐานราคากลาง กรมโยธาธิการและผังเมือง ประมาณราคาเมื่อวันที่

ประมาณการโดย

ลำดับที่	รายการ	จำนวน	หน่วย	ราคาวัสดุ		ค่าแรงงาน		รวมค่าวัสดุและค่าแรงงาน	หมายเหตุ
				ราคาหน่วยละ	จำนวนเงิน	ราคาหน่วยละ	จำนวนเงิน		
3.2	**ระบบท่อระบายน้ำทิ้ง**								
	งานติดตั้งท่อระบายน้ำทิ้ง (ท่อ PVC - 8.5)								
	- ขนาด Dia. 2"	17.00	เมตร						
	ข้อต่อ ข้องอต่างๆ	1.00	รวม						
	ค่าอุปกรณ์ยึดและรองรับท่อ	1.00	รวม						
	ค่าทดสอบ ทำความสะอาด ทาสี ทำสัญลักษณ์ท่อ	1.00	รวม						
	FCO. - ขนาด Dia. 2 "	1.00	ชุด						
	FD. - ขนาด Dia. 2"	1.00	ชุด						
	P-TRAP - ขนาด Dia. 2"	1.00	ชุด						
	ข้อต่ออ่อนยางแหวนรัดสแตนเลส								
	- ขนาด Dia. 2"	3.00	ชุด						
	งานติดตั้งท่อระบายน้ำทิ้ง จากครัว (ท่อ PVC - 8.5)								
	- ขนาด Dia. 2"	4.00	เมตร						
	ข้อต่อ ข้องอต่างๆ	1.00	รวม						
	ค่าอุปกรณ์ยึดและรองรับท่อ	1.00	รวม						
	ค่าทดสอบ ทำความสะอาด ทาสี ทำสัญลักษณ์ท่อ	1.00	รวม						

รายการประมาณราคาค่าก่อสร้าง **แบบบ้านอยู่ดีวิถีใหม่ สำหรับผู้สูงวัย (ขนาดใหญ่) ฐานรากเข็ม เพื่อต้านการสั่นสะเทือนของแผ่นดินไหวของบริเวณ 3**

สถานที่ก่อสร้าง กรมโยธาธิการและผังเมือง แบบเลขที่ STD-S-65023, AR-65023, SN-65023, EE-65023 รายการเลขที่ -

กองมาตรฐานราคากลาง กรมโยธาธิการและผังเมือง ประมาณราคาเมื่อวันที่

ประมาณการโดย

ลำดับที่	รายการ	จำนวน	หน่วย	ราคาวัสดุ		ค่าแรงงาน		รวมค่าวัสดุและค่าแรงงาน	หมายเหตุ
				ราคาหน่วยละ	จำนวนเงิน	ราคาหน่วยละ	จำนวนเงิน		
	ข้อต่ออ่อนยางแหวนรัดสแตนเลส								
	- ขนาด Dia. 2"	1.00	ชุด						
	รวมงานข้อ 3.2								
3.3	**ระบบท่อระบายอากาศ**								
	งานติดตั้งท่อระบายอากาศ (ท่อ PVC 8.5)								
	- ขนาด Dia. 1 1/2"	3.00	เมตร						
	- ขนาด Dia. 2"	10.00	เมตร						
	ข้อต่อ ข้องอต่างๆ	1.00	รวม						
	ค่าอุปกรณ์ยึดยึดและรองรับท่อ	1.00	รวม						
	ค่าทดสอบ ทำความสะอาด ทาสี ทำสัญลักษณ์ท่อ	1.00	รวม						
	AVC.								
	- ขนาด Dia. 2" ชนิดออกด้านข้างผนัง	1.00	ชุด						
	- ขนาด Dia. 2 " ชนิดออกดาดฟ้า	1.00	ชุด						
	ข้อต่ออ่อนยางแหวนรัดสแตนเลส								
	- ขนาด Dia. 2"	1.00	ชุด						
	รวมงานข้อ 3.3								

รายการประมาณราคาค่าก่อสร้าง **แบบบ้านอยู่ดีวิถีใหม่ สำหรับผู้สูงวัย (ขนาดใหญ่) ฐานรากเข็ม เพื่อต้านการสั่นสะเทือนของแผ่นดินไหวของบริเวณ 3**

สถานที่ก่อสร้าง กรมโยธาธิการและผังเมือง แบบเลขที่ STD-S-65023, AR-65023, SN-65023, EE-65023 รายการเลขที่ -

กองมาตรฐานราคากลาง กรมโยธาธิการและผังเมือง ประมาณราคาเมื่อวันที่

ประมาณการโดย

ลำดับที่	รายการ	จำนวน	หน่วย	ราคาวัสดุ		ค่าแรงงาน		รวมค่าวัสดุ และค่าแรงงาน	หมายเหตุ
				ราคาหน่วยละ	จำนวนเงิน	ราคาหน่วยละ	จำนวนเงิน		
3.4	**ระบบท่อประปา**								
	งานติดตั้งท่อประปา (ท่อ PVC 13.5)								
	- ขนาด Dia. 1/2"	14.00	เมตร						
	- ขนาด Dia. 3/4"	49.00	เมตร						
	ข้อต่อ ข้องอต่างๆ	1.00	รวม						
	ค่าอุปกรณ์ยึดยึดและรองรับท่อ	1.00	รวม						
	ค่าทดสอบ ทำความสะอาด ทาสี ทำสัญลักษณ์ท่อ	1.00	รวม						
	STOP VALVE ขนาด Dia. 1/2"	3.00	ชุด						
	ประตูน้ำ GATE VALVE								
	- ขนาด Dia. 3/4"	5.00	ชุด						
	CHECK VALVE ขนาด Dia. 3/4"	1.00	ชุด						
	FLOAT VALVE ขนาด Dia. 3/4"	1.00	ชุด						
	เครื่องสูบน้ำประปา BOOSTER PUMP	1.00	ชุด						
	ชนิด HOME PUMP ควบคุมการทำงานด้วย PRESSSURE SWITCH								
	พร้อมตัวแรงดัน V. ขนาด 200 วัตต์								
	ก๊อกน้ำ ภายใน	3.00	ชุด						

รายการประมาณราคาค่าก่อสร้าง **แบบบ้านอยู่ดีวิถีใหม่ สำหรับผู้สูงวัย (ขนาดใหญ่) ฐานรากเข็ม เพื่อต้านการสั่นสะเทือนของแผ่นดินไหวของบริเวณ 3**

สถานที่ก่อสร้าง กรมโยธาธิการและผังเมือง แบบเลขที่ STD-S-65023, AR-65023, SN-65023, EE-65023 รายการเลขที่ -

กองมาตรฐานราคากลาง กรมโยธาธิการและผังเมือง ประมาณราคาเมื่อวันที่

ประมาณการโดย

ลำดับที่	รายการ	จำนวน	หน่วย	ราคาวัสดุ		ค่าแรงงาน		รวมค่าวัสดุ และค่าแรงงาน	หมายเหตุ
				ราคาหน่วยละ	จำนวนเงิน	ราคาหน่วยละ	จำนวนเงิน		
	ค่าติดตั้งมาตรวัดน้ำ จากการประปาฯ ขนาด Dia. 1/2 "	1.00	มาตร						
	พร้อมค่าธรรมเนียมติดตั้ง ไม่รวมค่าขยายเขต								
	ถังเก็บน้ำประปา สำเร็จรูป ชนิดวางบนพื้น ขนาดจุ 1 ลบ.ม มอก1379	1.00	ถัง						
	พร้อมฐาน พื้น คสล.วางถังเก็บน้ำ ขนาด 1.20X2.00 ม.								
	พื้น ค.ส.ล. 1.20×2.00 x0.15 ม.								
	ทรายหยาบ	0.24	ลบ.ม.						
	คอนกรีตหยาบ	0.24	ลบ.ม.						
	ไม้แบบ	0.96	ตร.ม.						
	ค้ำยัน	0.29	ลบ.ฟ.						
	ตะปู	0.24	กก.						
	คอนกรีตโครงสร้าง	0.36	ลบ.ม.						
	เหล็ก RB 9 มม.	27.14	กก.						
	ลวดผูกเหล็ก	0.81	กก.						
	รวมงานข้อ 3.4								

รายการประมาณราคาค่าก่อสร้าง **แบบบ้านอยู่ดีวิถีใหม่ สำหรับผู้สูงวัย (ขนาดใหญ่) ฐานรากเข็ม เพื่อต้านการสั่นสะเทือนของแผ่นดินไหวของบริเวณ 3**

สถานที่ก่อสร้าง กรมโยธาธิการและผังเมือง แบบเลขที่ STD-S-65023, AR-65023, SN-65023, EE-65023 รายการเลขที่ -

กองมาตรฐานราคากลาง กรมโยธาธิการและผังเมือง ประมาณราคาเมื่อวันที่

ประมาณการโดย

ลำดับที่	รายการ	จำนวน	หน่วย	ราคาวัสดุ		ค่าแรงงาน		รวมค่าวัสดุ และค่าแรงงาน	หมายเหตุ
				ราคาหน่วยละ	จำนวนเงิน	ราคาหน่วยละ	จำนวนเงิน		
3.5	**ระบบสุขาภิบาลภายนอกอาคาร และ ระบบระบายน้ำ**								
3.5.1	ถังบำบัดน้ำเสีย สำเร็จรูป ชนิดเติมอากาศ เกรอะ - กรองไร้อากาศ	1.00	ถัง						
	ปริมาตร ส่วนเกรอะ ไม่น้อยกว่า 1 ลบ.ม. ปริมาตรรวมไม่น้อยกว่า 1.3 ลบ.ม								
3.5.2	งานวางท่อระบายน้ำท่อค.ส.ล.ชั้น3 มอก.128 ขนาดdia.0.30 ม.	52.00	เมตร						
3.5.3	บ่อพักท่อระบายน้ำ 0.40 ม. ฝาคสล. สำเร็จรูป	6.00	บ่อ						
3.5.4	ถังดักไขมัน สำเร็จรูป ชนิดฝังดิน ไม่น้อยกว่า 30 ลิตร	1.00	ถัง						
	รวมงานข้อ 3.5								

รายการประมาณราคาค่าก่อสร้าง **แบบบ้านอยู่ดีวิถีใหม่ สำหรับผู้สูงวัย (ขนาดใหญ่) ฐานรากเข็ม เพื่อต้านการสั่นสะเทือนของแผ่นดินไหวของบริเวณ 3**

สถานที่ก่อสร้าง กรมโยธาธิการและผังเมือง แบบเลขที่ STD-S-65023, AR-65023, SN-65023, EE-65023 รายการเลขที่ -

กองมาตรฐานราคากลาง กรมโยธาธิการและผังเมือง ประมาณราคาเมื่อวันที่

ประมาณการโดย

ลำดับที่	รายการ	จำนวน	หน่วย	ราคาวัสดุ		ค่าแรงงาน		รวมค่าวัสดุ และค่าแรงงาน	หมายเหตุ
				ราคาหน่วยละ	จำนวนเงิน	ราคาหน่วยละ	จำนวนเงิน		
3.5.2	**งานวางท่อระบายน้ำท่อค.ส.ล.ชั้น 3 มอก.128 ขนาด dia.0.30 ม.**								
	ท่อระบายน้ำ คสล. 0.30 เมตร	1.00	ท่อน						
	ขุดดิน-ถมกลับ	1.20	ลบ.ม.						
	ทรายหยาบ	0.08	ลบ.ม.						
	ไม้แบบ	0.14	ตร.ม.						
	คอนกรีตหยาบ	0.06	ลบ.ม.						
	ปูนทราย	0.0125	ลบ.ม.						
	งานวางท่อระบายน้ำท่อค.ส.ล.ชั้น 3 มอก.128 ขนาดdia.0.30 ม.								

รายการประมาณราคาค่าก่อสร้าง **แบบบ้านอยู่ดีวิถีใหม่ สำหรับผู้สูงวัย (ขนาดใหญ่) ฐานรากเข็ม เพื่อต้านการสั่นสะเทือนของแผ่นดินไหวของบริเวณ 3**

สถานที่ก่อสร้าง กรมโยธาธิการและผังเมือง แบบเลขที่ STD-S-65023, AR-65023, SN-65023, EE-65023 รายการเลขที่ -

กองมาตรฐานราคากลาง กรมโยธาธิการและผังเมือง ประมาณราคาเมื่อวันที่

ประมาณการโดย

ลำดับที่	รายการ	จำนวน	หน่วย	ราคาวัสดุ		ค่าแรงงาน		รวมค่าวัสดุและค่าแรงงาน	หมายเหตุ
				ราคาหน่วยละ	จำนวนเงิน	ราคาหน่วยละ	จำนวนเงิน		
4	**หมวดงานระบบไฟฟ้าและสื่อสาร**								
4.1	ระบบไฟฟ้าอาคาร		รวม						
4.2	ระบบป้องกันอันตรายจากฟ้าผ่า		รวม						
4.3	ระบบแจ้งเหตุเพลิงไหม้		รวม						
4.4	ระบบทีวี		รวม						
4.5	ระบบแจ้งเหตุฉุกเฉินในห้องน้ำ		รวม						
	รวมข้อ 4 หมวดงานระบบไฟฟ้าและสื่อสาร								

รายการประมาณราคาค่าก่อสร้าง **แบบบ้านอยู่ดีวิถีใหม่ สำหรับผู้สูงวัย (ขนาดใหญ่) ฐานรากเข็ม เพื่อต้านการสั่นสะเทือนของแผ่นดินไหวของบริเวณ 3**

สถานที่ก่อสร้าง กรมโยธาธิการและผังเมือง แบบเลขที่ STD-S-65023, AR-65023, SN-65023, EE-65023 รายการเลขที่ -

กองมาตรฐานราคากลาง กรมโยธาธิการและผังเมือง ประมาณราคาเมื่อวันที่

ประมาณการโดย

ลำดับที่	รายการ	จำนวน	หน่วย	ราคาวัสดุ		ค่าแรงงาน		รวมค่าวัสดุและค่าแรงงาน	หมายเหตุ
				ราคาหน่วยละ	จำนวนเงิน	ราคาหน่วยละ	จำนวนเงิน		
4.1	**ระบบไฟฟ้าอาคาร**								
4.1.1	แผงสวิตช์อัตโนมัติ								
4.1.2	ท่อร้อยสายไฟ								
4.1.3	สายไฟฟ้า								
4.1.4	โคมไฟฟ้า								
4.1.5	สวิตช์และเต้ารับ								
	รวมงานข้อ 4.1 ระบบไฟฟ้าอาคาร								

รายการประมาณราคาค่าก่อสร้าง **แบบบ้านอยู่ดีวิถีใหม่ สำหรับผู้สูงวัย (ขนาดใหญ่) ฐานรากเข็ม เพื่อต้านการสั่นสะเทือนของแผ่นดินไหวของบริเวณ 3**

สถานที่ก่อสร้าง กรมโยธาธิการและผังเมือง แบบเลขที่ STD-S-65023, AR-65023, SN-65023, EE-65023 รายการเลขที่ -

กองมาตรฐานราคากลาง กรมโยธาธิการและผังเมือง ประมาณราคาเมื่อวันที่

ประมาณการโดย

ลำดับที่	รายการ	จำนวน	หน่วย	ราคาวัสดุ		ค่าแรงงาน		รวมค่าวัสดุและค่าแรงงาน	หมายเหตุ
				ราคาหน่วยละ	จำนวนเงิน	ราคาหน่วยละ	จำนวนเงิน		
4.1.1	**แผงสวิตช์อัตโนมัติ**								
	CU								
	- แผงย่อย 14 วงจรพร้อมเมน 50AT 2P IC 10 kA	1.00	Set						
	- MINIATURE CB. 32AT 1P IC 6 kA RCBO	1.00	Set						
	- MINIATURE CB. 32AT 1P IC 6 kA	1.00	Set						
	- MINIATURE CB. 20AT 1P IC 6 kA	1.00	Set						
	- MINIATURE CB. 16AT 1P IC 6 kA RCBO	2.00	Set						
	- MINIATURE CB. 16AT 1P IC 6 kA	6.00	Set						
	- SURGE PROTECTION DEVICE >12.5 kA PROTECTION LEVEL < 1.5 kV	1.00	Set						
	IEC STANDARD								
	- หลักสายดิน COPPER BOND หรือ COPPER CLAD STEEL ขนาด Ø14.2 มม.	1.00	Set						
	(Ø5/8 นิ้ว) ยาว 2.40 เมตร								
	- EXOTHERMIC WELDING	1.00	Set						
	รวมงานข้อ 4.1.1								

รายการประมาณราคาค่าก่อสร้าง **แบบบ้านอยู่ดีวิถีใหม่ สำหรับผู้สูงวัย (ขนาดใหญ่) ฐานรากเข็ม เพื่อต้านการสั่นสะเทือนของแผ่นดินไหวของบริเวณ 3**

สถานที่ก่อสร้าง กรมโยธาธิการและผังเมือง แบบเลขที่ STD-S-65023, AR-65023, SN-65023, EE-65023 รายการเลขที่ -

กองมาตรฐานราคากลาง กรมโยธาธิการและผังเมือง ประมาณราคาเมื่อวันที่

ประมาณการโดย

ลำดับที่	รายการ	จำนวน	หน่วย	ราคาวัสดุ		ค่าแรงงาน		รวมค่าวัสดุและค่าแรงงาน	หมายเหตุ
				ราคาหน่วยละ	จำนวนเงิน	ราคาหน่วยละ	จำนวนเงิน		
4.1.2	**ท่อร้อยสายไฟ**								
	- IMC 20 mm.	20.00	m						
	- EMT 15 mm.	295.00	m						
	- ACCESSORIES	1.00	Lot						
	รวมงานข้อ 4.1.2								
4.1.3	**สายไฟฟ้า**								
	- IEC01 10 sq.mm.	50.00	m						
	- IEC01 6 s.q.mm.	50.00	m						
	- IEC01 4 sq.mm.	45.00	m						
	- IEC01 2.5 sq.mm.	1,060.00	m						
	- ACCESSORIES	1.00	Lot						
	รวมงานข้อ 4.1.3								

รายการประมาณราคาค่าก่อสร้าง **แบบบ้านอยู่ดีวิถีใหม่ สำหรับผู้สูงวัย (ขนาดใหญ่) ฐานรากเข็ม เพื่อต้านการสั่นสะเทือนของแผ่นดินไหวของบริเวณ 3**

สถานที่ก่อสร้าง กรมโยธาธิการและผังเมือง แบบเลขที่ STD-S-65023, AR-65023, SN-65023, EE-65023 รายการเลขที่ -

กองมาตรฐานราคากลาง กรมโยธาธิการและผังเมือง ประมาณราคาเมื่อวันที่

ประมาณการโดย

ลำดับที่	รายการ	จำนวน	หน่วย	ราคาวัสดุ		ค่าแรงงาน		รวมค่าวัสดุและค่าแรงงาน	หมายเหตุ
				ราคาหน่วยละ	จำนวนเงิน	ราคาหน่วยละ	จำนวนเงิน		
4.1.4	**โคมไฟฟ้า**								
	- โคมดาวน์ไลท์ (Downlight) ชนิดฝังฝ้า ขนาดเส้นผ่านศูนย์กลางภายนอก	2.00	Set						
	ไม่น้อยกว่า 140 มม. หลอด LED ขั้ว E-27 ความสว่างไม่น้อยกว่า 350 ลูเมน								
	ประสิทธิภาพไม่น้อยกว่า 80 ลูเมน ต่อวัตต์ แสงคูลไวต์ (Cool White)								
	ค่าความถูกต้องของสีไม่น้อยกว่า 80 อายุการใช้งานไม่น้อย กว่า 15,000 ชั่วโมง								
	- โคมดาวน์ไลท์ (Downlight) ชนิดฝังฝ้า ขนาดเส้นผ่านศูนย์กลางภายนอก	21.00	Set						
	ไม่น้อยกว่า 170 มม. หลอด LED ขั้ว E-27 ความสว่างไม่น้อยกว่า 800 ลูเมน								
	ประสิทธิภาพไม่น้อยกว่า 80 ลูเมน ต่อวัตต์ แสงคูลไวต์ (Cool White)								
	ค่าความถูกต้องของสีไม่น้อยกว่า 80 อายุการใช้งานไม่น้อย กว่า 15,000 ชั่วโมง								
	- โคมไฟติดผนัง ตัวโคมชนิด DIE-CAST ALUMINIUM ไม่น้อยกว่า IP54 หลอด LED ขั้ว E27	6.00	Set						
	ความสว่างไม่น้อยกว่า 800 ลูเมน ประสิทธิภาพไม่น้อยกว่า 80 ลูเมนต่อวัตต์								
	แสงวอร์มไวท์ (Warm White) ค่าความถูกต้องของสีไม่น้อยกว่า 80 อายุการ								
	ใช้งานไม่น้อยกว่า 15,000 ชั่วโมง พร้อมอุปกรณ์ครบชุด.								
	- โคมไฟฟ้าแสงสว่างฉุกเฉิน (Emergency Light) หลอด LED พร้อม BATTERY	1.00	Set						
	ชนิดแห้งสำ รองไฟฟ้าได้ไม่น้อยกว่า 3 ชั่วโมง								
	รวมงานข้อ 4.1.4								

รายการประมาณราคาค่าก่อสร้าง **แบบบ้านอยู่ดีวิถีใหม่ สำหรับผู้สูงวัย (ขนาดใหญ่) ฐานรากเข็ม เพื่อต้านการสั่นสะเทือนของแผ่นดินไหวของบริเวณ 3**

สถานที่ก่อสร้าง กรมโยธาธิการและผังเมือง แบบเลขที่ STD-S-65023, AR-65023, SN-65023, EE-65023 รายการเลขที่ -

กองมาตรฐานราคากลาง กรมโยธาธิการและผังเมือง ประมาณราคาเมื่อวันที่

ประมาณการโดย

ลำดับที่	รายการ	จำนวน	หน่วย	ราคาวัสดุ		ค่าแรงงาน		รวมค่าวัสดุและค่าแรงงาน	หมายเหตุ
				ราคาหน่วยละ	จำนวนเงิน	ราคาหน่วยละ	จำนวนเงิน		
4.1.5	**สวิตช์และเต้ารับ**								
	- สวิตช์ 1 ทาง 16 แอมป์ 250 โวลต์ ขนาด 3 ช่อง (3 module) ฝาครอบพลาสติก	2.00	Set						
	สีขาวขนาด 3 ช่อง								
	- 2 X สวิตช์ 1 ทาง 16 แอมป์ 250 โวลต์ ขนาด 2X1.5 ช่อง (2X1.5 module)	4.00	Set						
	ฝาครอบพลาสติกสีขาวขนาด 3 ช่อง								
	- 3 X สวิตช์ 1 ทาง 16 แอมป์ 250 โวลต์ ขนาด 3X1 ช่อง (3X1 module)	1.00	Set						
	ฝาครอบพลาสติกสีขาวขนาด 3 ช่อง								
	- สวิตช์ 2 ทาง 16 แอมป์ 250 โวลต์ ขนาด 3 ช่อง (3 module)	3.00	Set						
	ฝาครอบพลาสติกสีขาวขนาด 3 ช่อง								
	- กระดิ่ง 2 เสียง	1.00	Set						
	- สวิตช์กระดิ่ง	1.00	Set						
	- เต้ารับไฟฟ้าเดี่ยวมีขาดิน 16 แอมป์ 250 โวลต์ พร้อมฝาครอบพลาสติกสีขาว	1.00	Set						
	- เต้ารับไฟฟ้าคู่มีขาดิน 16 แอมป์ 250 โวลต์ พร้อมฝาครอบพลาสติกสีขาว	12.00	Set						
	- เต้ารับไฟฟ้าคู่กันน้ำมีขาดิน 16 แอมป์ 250 โวลต์ พร้อมฝาครอบพลาสติกสีขาว	2.00	Set						
	- เต้ารับไฟฟ้าคู่มีขาดิน 16 แอมป์ 250 โวลต์ พร้อมสวิตช์ควบคุม ฝาครอบพลาสติกสีขาว	2.00	Set						
	- เต้ารับไฟฟ้าคู่มีขาดิน 16 แอมป์ 250 โวลต์ พร้อมฝาครอบพลาสติกสีขาว	1.00	Set						

รายการประมาณราคาค่าก่อสร้าง **แบบบ้านอยู่ดีวิถีใหม่ สำหรับผู้สูงวัย (ขนาดใหญ่) ฐานรากเข็ม เพื่อต้านการสั่นสะเทือนของแผ่นดินไหวของบริเวณ 3**

สถานที่ก่อสร้าง กรมโยธาธิการและผังเมือง แบบเลขที่ STD-S-65023, AR-65023, SN-65023, EE-65023 รายการเลขที่ -

กองมาตรฐานราคากลาง กรมโยธาธิการและผังเมือง ประมาณราคาเมื่อวันที่

ประมาณการโดย

ลำดับที่	รายการ	จำนวน	หน่วย	ราคาวัสดุ		ค่าแรงงาน		รวมค่าวัสดุและค่าแรงงาน	หมายเหตุ
				ราคาหน่วยละ	จำนวนเงิน	ราคาหน่วยละ	จำนวนเงิน		
	ติดตั้งในตู้พลาสติกมี ฝาหน้า ขนาด 4 X 6 นิ้ว								
	- JUNCTION BOX สำหรับเครื่องปรับอากาศ	3.00	Set						
	- JUNCTION BOX สำหรับเครื่องทำน้ำอุ่น	1.00	Set						
	- JUNCTION BOX สำหรับเครื่องดูดควัน (HOOD)	1.00	Set						
	รวมงานข้อ 4.1.5								
4.2	**ระบบป้องกันอันตรายจากฟ้าผ่า**								
	- BC 50 sq.mm.	10.00	m						
	- EMT 15 mm.	5.00	m						
	- CONCRETE EARTH PIT	1.00	Set						
	- หลักสายดิน COPPER BOND ได้รับมาตรฐาน UL (UL LISTED) ขนาด 5/8"	1.00	Set						
	- แคล้มประกับรัดสายทองแดงชนิดทองแดงพร้อมฐานแบ็กไลท์	10.00	Set						
	- EXOTHERMIC WELDING	1.00	Set						
	- FITTING & SUPPORT & ACCESSORIES	1.00	Lot						
	รวมงานข้อ 4.2								

รายการประมาณราคาค่าก่อสร้าง **แบบบ้านอยู่ดีวิถีใหม่ สำหรับผู้สูงวัย (ขนาดใหญ่) ฐานรากเข็ม เพื่อต้านการสั่นสะเทือนของแผ่นดินไหวของบริเวณ 3**

สถานที่ก่อสร้าง กรมโยธาธิการและผังเมือง แบบเลขที่ STD-S-65023, AR-65023, SN-65023, EE-65023 รายการเลขที่ -

กองมาตรฐานราคากลาง กรมโยธาธิการและผังเมือง ประมาณราคาเมื่อวันที่

ประมาณการโดย

ลำดับที่	รายการ	จำนวน	หน่วย	ราคาวัสดุ		ค่าแรงงาน		รวมค่าวัสดุและค่าแรงงาน	หมายเหตุ
				ราคาหน่วยละ	จำนวนเงิน	ราคาหน่วยละ	จำนวนเงิน		
4.3	**ระบบแจ้งเหตุเพลิงไหม้**								
	- PHOTO-ELECTRIC SMOKE DETECTOR	3.00	Set						
	- EMT 15 mm.	15.00	m						
	- FRC 2.5 sq.mm.	30.00	m						
	- FITTING & SUPPORT & ACCESSORIES	1.00	Lot						
	รวมงานข้อ 4.3								
4.4	**ระบบทีวี**								
	- เสารับสัญญาณโทรทัศน์ภาคพื้นดินระบบดิจิตอล (DVB-T2) แบบยากิ-อุดะ (Yagi-Uda	1.00	Set						
	Antenna) หรือแบบก้างปลา ประเภท PASSIVE ระยะสัญญาณไม่น้อยกว่า 80 กิโลเมตร								
	รองรับช่องสัญญาณ DIGITAL TV ติดตั้งภายนอกอาคารพร้อมขายืดยาวประมาณ 2.80 เมตร								
	- อุปกรณ์ขยายสัญญาณโทรทัศน์ดิจิตอล (Digital TV booster) ขยายสัญญาณย่าน UHF	1.00	Set						
	ความถี่ 470-790 MHz สัญญาณ OUTPUT สูงสุดไม่น้อยกว่า 105 dB								
	- 2 WAYS SPLITTER ติดตั้งในกล่องพลาสติก ABS ขนาด 6X6 นิ้ว	1.00	Set						

รายการประมาณราคาค่าก่อสร้าง **แบบบ้านอยู่ดีวิถีใหม่ สำหรับผู้สูงวัย (ขนาดใหญ่) ฐานรากเข็ม เพื่อต้านการสั่นสะเทือนของแผ่นดินไหวของบริเวณ 3**

สถานที่ก่อสร้าง กรมโยธาธิการและผังเมือง แบบเลขที่ STD-S-65023, AR-65023, SN-65023, EE-65023 รายการเลขที่ -

กองมาตรฐานราคากลาง กรมโยธาธิการและผังเมือง ประมาณราคาเมื่อวันที่

ประมาณการโดย

ลำดับที่	รายการ	จำนวน	หน่วย	ราคาวัสดุ		ค่าแรงงาน		รวมค่าวัสดุและค่าแรงงาน	หมายเหตุ
				ราคาหน่วยละ	จำนวนเงิน	ราคาหน่วยละ	จำนวนเงิน		
	- เต้ารับสัญญาณโทรทัศน์ระบบดิจิตอล ฝาครอบพลาสติกสีขาว	1.00	Set						
	- EMT 15 mm.	10.00	m						
	- RG 6	15.00	m						
	- FITTING & SUPPORT & ACCESSORIES	1.00	Lot						
	รวมงานข้อ 4.4								
4.5	**ระบบแจ้งเหตุฉุกเฉินในห้องน้ำ**								
	- BATHROOM CALL BUTTON WITH PULL CORD	1.00	Set						
	- CALL RESET BUTTON	1.00	Set						
	- CORRIDOR LIGHT WITH BUZZER	1.00	Set						
	- POWER SUPPLY 12 VDC สำหรับระบบแจ้งเหตุฉุกเฉินในห้องน้ำ	1.00	Set						
	- EMT 15 mm.	10.00	m						
	- TIEV 1-4C 0.65 sq.mm.	15.00	m						
	- FITTING & SUPPORT & ACCESSORIES	1.00	Lot						
	รวมงานข้อ 4.5								

รายการประมาณราคาค่าก่อสร้าง **แบบบ้านอยู่ดีวิถีใหม่ สำหรับผู้สูงวัย (ขนาดใหญ่) ฐานรากเข็ม เพื่อต้านการสั่นสะเทือนของแผ่นดินไหวของบริเวณ 3**

สถานที่ก่อสร้าง กรมโยธาธิการและผังเมือง แบบเลขที่ STD-S-65023, AR-65023, SN-65023, EE-65023 รายการเลขที่ -

กองมาตรฐานราคากลาง กรมโยธาธิการและผังเมือง ประมาณราคาเมื่อวันที่

ประมาณการโดย

ลำดับที่	รายการ	จำนวน	หน่วย	ราคาวัสดุ		ค่าแรงงาน		รวมค่าวัสดุและค่าแรงงาน	หมายเหตุ
				ราคาหน่วยละ	จำนวนเงิน	ราคาหน่วยละ	จำนวนเงิน		
5	**หมวดงานอื่นๆ** (ถ้ามี) เพื่อให้ครบถ้วนตามรูปแบบและรายการ								

หลักเกณฑ์และข้อกำหนดในผังบริเวณประกอบการขออนุญาตก่อสร้างอาคาร

สำหรับอาคารพักอาศัยประเภทบ้านเดี่ยว ไม่เกิน 2 ชั้น

1. ผังบริเวณ

ต้องแสดงลักษณะที่ตั้ง ขอบเขตที่ดิน ขอบนอกของอาคารที่มีอยู่แล้ว ระยะห่างระหว่างจากขอบนอกของอาคารถึงเขตที่ดินทุกด้าน ระยะห่างระหว่างอาคารต่างๆที่มีอยู่แล้ว และที่ขออนุญาตในขอบเขตที่สาธารณะอาคารในที่ดินข้างเคียง และแสดงทางระบายน้ำออกจากอาคารไปสู่ทางระบายน้ำสาธารณะ พร้อมทิศทางน้ำไหลและส่วนลาด

2. บ่อเกรอะ บ่อซึม

- ต้องอยู่ห่างจากแม่น้ำ คู คลอง หรือแหล่งน้ำสาธารณะไม่น้อยกว่า 10 เมตร
- บ่อเกรอะต้องมีลักษณะที่มิดชิดน้ำซึมผ่านไม่ได้

3. ทางระบายน้ำ

ทางระบายน้ำจากอาคารสู่แหล่งรองรับน้ำทิ้งต้องสามารถตรวจสอบได้ และมีส่วนลาดเอียงไม่ต่ำกว่า 1 ใน 200 ถ้าเป็นท่อปิดต้องมีเส้นผ่านศูนย์กลางภายในไม่น้อยกว่า 10 เซนติเมตร มีบ่อพักทุกมุมเลี้ยวและทุกระยะไม่เกิน 12 เมตร หรือทุกระยะไม่เกิน 24 เมตร ถ้าท่อปิดมีเส้นผ่านศูนย์กลางภายในตั้งแต่ 60 เซนติเมตรขึ้นไป ถ้าเป็นทางระบายน้ำแบบอื่นต้องมีความกว้างภายในที่ขอบบนสุดไม่น้อยกว่า 10 เซนติเมตร

4. ที่ว่างปราศจากสิ่งปกคลุม

ต้องมีที่ว่างปราศจากสิ่งปกคลุมไม่น้อยกว่า 30 ใน 100 ส่วนของพื้นที่ชั้นที่มากที่สุด เว้นแต่ถ้าไม่ได้ใช้พักอาศัยให้มีที่ว่างไม่น้อยกว่า 10 ใน 100 ส่วน

5. แนวร่นของอาคาร

5.1 กรณีก่อสร้างอาคารใกล้ถนนสาธารณะ

สำหรับบ้านเดี่ยวสูงไม่เกิน 2 ชั้น

- ถ้าถนนสาธารณะกว้างน้อยกว่า 6 เมตร ให้ร่นแนวอาคารห่างจากกึ่งกลางถนนสาธารณะอย่างน้อย 3 เมตร สำหรับห้องแถวตึกแถว

- ถ้าถนนสาธารณะกว้างตั้งแต่ 10 เมตรขึ้นไปแต่ไม่ถึง 20 เมตร ให้ร่นแนวอาคารห่างจากกึ่งกลางถนนสาธารณะอย่างน้อย 1 ใน 10 ของความกว้างของถนนนั้น

- ถ้าถนนสาธารณะกว้างตั้งแต่ 20 เมตรขึ้นไป ให้ร่นแนวอาคารห่างจากเขตถนนสาธารณะอย่างน้อย 2 เมตร

5.2 กรณีก่อสร้างอาคารใกล้แหล่งน้ำสาธารณะ

- ถ้าแหล่งน้ำสาธารณะกว้างน้อยกว่า 10 เมตร ให้ร่นแนวอาคารจากแหล่งน้ำสาธารณะไม่น้อยกว่า 3 เมตร
- ถ้าแหล่งน้ำสาธารณะกว้างตั้งแต่ 10 เมตรขึ้นไป ให้ร่นแนวอาคารจากเขตแหล่งน้ำสาธารณะไม่น้อยกว่า 6 เมตร
- ถ้าเป็นแหล่งน้ำขนาดใหญ่ เช่น บึง ทะเลสาบ หรือทะเล ให้ร่นแนวอาคารจากเขตแหล่งน้ำสาธารณะไม่น้อยกว่า 12 เมตร

6. ความสูงของอาคาร

ความสูงของอาคารที่จุดใดๆ ต้องไม่เกินสองเท่าของระยะราบจากจุดนั้นไปตั้งฉากกับแนวเขตด้านตรงข้ามของถนนสาธารณะที่อยู่ใกล้อาคารที่สุด

7. ระยะห่างของอาคารกับเขตพื้นดิน กรณีผนังอาคารมีประตู หน้าต่าง ช่องระบายอากาศ ช่องแสงหรือระเบียง

7.1 ผนังอาคารส่วนที่สูงไม่เกิน 9 เมตร ต้องอยู่ห่างเขตที่ดินไม่น้อยกว่า 2 เมตร

7.2 ผนังอาคารส่วนที่สูงเกิน 9 เมตร แต่ไม่เกิน 23 เมตร ต้องอยู่ห่างเขตที่ดินไม่น้อยกว่า 3 เมตร

8. ระยะห่างของอาคารกับเขตที่ดิน กรณีผนังทึบ

ต้องอยู่ห่างเขตที่ดินไม่น้อยกว่า 50 เซนติเมตร เว้นแต่จะก่อสร้างชิดเขตที่ดินโดยได้รับความยินยอมเป็นหนังสือจากเจ้าของที่ดินด้านนั้นและสร้างได้สูงไม่เกิน 15 เมตร

9. การก่อสร้างอาคารใกล้อาคารอื่นในที่ดินเจ้าของเดียวกัน

9.1 ผนังของอาคารด้านที่มีหน้าต่าง ประตู ช่องระบายอากาศหรือช่องแสง หรือระเบียงของอาคารต้องมีระยะห่างจากผนังของอาคารด้านที่มีหน้าต่าง ประตู ช่องระบายอากาศหรือช่องแสง หรือระเบียงของอาคาร ดังต่อไปนี้

(ก) อาคารสูงที่มีความสูงไม่เกิน 9 เมตร ผนังหรือระเบียงของอาคารต้องอยู่ห่างจากผนัง หรือระเบียงของอาคารอื่นที่มีความสูงไม่เกิน 9 เมตร ไม่น้อยกว่า 4 เมตร

(ข) อาคารสูงที่มีความสูงไม่เกิน 9 เมตร ผนังหรือระเบียงของอาคารต้องอยู่ห่างจากผนัง หรือระเบียงของอาคารอื่นที่มีความสูงเกิน 9 เมตร แต่ไม่ถึง 23 เมตร ไม่น้อยกว่า 5 เมตร

(ค) อาคารสูงที่มีความสูงเกิน 9 เมตร แต่ไม่ถึง 23 เมตร ผนังหรือระเบียงของอาคารต้องอยู่ห่างจากผนัง หรือระเบียงของอาคารอื่นที่มีความสูงเกิน 9 เมตร แต่ไม่ถึง 23 เมตร ไม่น้อยกว่า 6 เมตร

9.2 ผนังของอาคารด้านที่เป็นผนังทึบต้องมีระยะห่างจากผนังของอาคารด้านที่มีหน้าต่าง ประตู ช่องระบายอากาศหรือช่องแสง หรือระเบียงของอาคาร ดังต่อไปนี้

(ก) อาคารสูงที่มีความสูงไม่เกิน 15 เมตร ผนังของอาคารต้องอยู่ห่างจากผนัง หรือระเบียงของอาคารอื่นที่มีความสูงไม่เกิน 9 เมตร ไม่น้อยกว่า 2 เมตร

(ข) อาคารสูงที่มีความสูงไม่เกิน 15 เมตร ผนังของอาคารต้องอยู่ห่างจากผนัง หรือระเบียงของอาคารอื่นที่มีความสูงเกิน 9 เมตร แต่ไม่ถึง 23 เมตร ไม่น้อยกว่า 3 เมตร

10. การขออนุญาตก่อสร้างในเขตสภาตำบลหรือเขตองค์การบริหารส่วนตำบล

แต่ไม่อยู่ในบริเวณพื้นที่ห้ามก่อสร้างอาคารบางชนิดตามกฎหมายว่าด้วยการควบคุมอาคาร ถ้าเป็นอาคารอยู่อาศัยไม่เกิน 2 ชั้นที่มีพื้นที่ไม่เกิน 150 ตารางเมตร หรือรั้ว กำแพง ประตู ในแนบเฉพาะแผนผังบริเวณ และสำเนาเอกสารสิทธิ์ในที่ดินพร้อมคำขอ

หลักเกณฑ์เพิ่มเติมสำหรับการขออนุญาตก่อสร้างในเขตกรุงเทพมหานคร

1. ที่ว่างรอบอาคาร

- บ้านพักอาศัยที่มีพื้นที่เกิน 300 ตารางเมตร ที่สูงไม่เกิน 15 เมตร ต้องมีที่ว่างโดยรอบอาคารไม่น้อยกว่า 1 เมตร

แบบบ้านอยู่ดีวิถีใหม่ สำหรับผู้สูงอายุ

โครงการเนื่องในโอกาสสถาปนากระทรวงมหาดไทย ครบ ๑๓๐ ปี ในปี พ.ศ.๒๕๖๕

บ้านผู้สูงวัย (ขนาดเล็ก)

ขนาด ๓๘ ตร.ม.

- ฐานรากแผ่ ๙๗๒,๐๐๐ บาท
- ฐานรากแผ่เพื่อต้านการสั่นสะเทือนของแผ่นดินไหวบริเวณ ๑และ๒ ๙๙๔,๐๐๐ บาท
- ฐานรากแผ่เพื่อต้านการสั่นสะเทือนของแผ่นดินไหวบริเวณ ๓ ๑,๐๐๕,๐๐๐ บาท

- ฐานรากเสาเข็ม ๑,๐๖๖,๐๐๐ บาท
- ฐานรากเสาเข็มเพื่อต้านการสั่นสะเทือนของแผ่นดินไหวบริเวณ ๑และ๒ ๑,๐๖๙,๐๐๐ บาท
- ฐานรากเสาเข็มเพื่อต้านการสั่นสะเทือนของแผ่นดินไหวบริเวณ ๓ ๑,๐๘๑,๐๐๐ บาท

บ้านผู้สูงวัย (ขนาดกลาง)

ขนาด ๕๕ ตร.ม.

- ฐานรากแผ่ ๑,๓๑๗,๐๐๐ บาท
- ฐานรากแผ่เพื่อต้านการสั่นสะเทือนของแผ่นดินไหวบริเวณ ๑และ๒ ๑,๓๑๘,๐๐๐ บาท
- ฐานรากแผ่เพื่อต้านการสั่นสะเทือนของแผ่นดินไหวบริเวณ ๓ ๑,๓๔๘,๐๐๐ บาท

- ฐานรากเสาเข็ม ๑,๔๑๐,๐๐๐ บาท
- ฐานรากเสาเข็มเพื่อต้านการสั่นสะเทือนของแผ่นดินไหวบริเวณ ๑และ๒ ๑,๔๑๓,๐๐๐ บาท
- ฐานรากเสาเข็มเพื่อต้านการสั่นสะเทือนของแผ่นดินไหวบริเวณ ๓ ๑,๔๔๓,๐๐๐ บาท

บ้านผู้สูงวัย (ขนาดใหญ่)

ขนาด ๘๒ ตร.ม.

- ฐานรากแผ่ ๑,๕๑๓,๐๐๐ บาท
- ฐานรากแผ่เพื่อต้านการสั่นสะเทือนของแผ่นดินไหวบริเวณ ๑และ๒ ๑,๕๑๕,๐๐๐ บาท
- ฐานรากแผ่เพื่อต้านการสั่นสะเทือนของแผ่นดินไหวบริเวณ ๓ ๑,๕๕๑,๐๐๐ บาท

- ฐานรากเสาเข็ม ๑,๖๓๕,๐๐๐ บาท
- ฐานรากเสาเข็มเพื่อต้านการสั่นสะเทือนของแผ่นดินไหวบริเวณ ๑และ๒ ๑,๖๓๖,๐๐๐ บาท
- ฐานรากเสาเข็มเพื่อต้านการสั่นสะเทือนของแผ่นดินไหวบริเวณ ๓ ๑,๖๗๒,๐๐๐ บาท

บ้านอยู่ดีวิถีใหม่ สำหรับผู้สูงอายุ

กรมโยธาธิการและผังเมือง กระทรวงมหาดไทย

บ้านผู้สูงอายุ (ขนาดเล็ก)

บ้านผู้สูงอายุ (ขนาดกลาง)

บ้านผู้สูงอายุ (ขนาดใหญ่)