แบบบ้านสานฝัน ของขวัญปีใหม่ คนไทยมีความสุข

บ้านครอบครัวไทยร่วมสมัย ๑๐

กรมโยธาธิการและผังเมือง กระทรวงมหาดไทย

๔ ห้องนอน ๓ ห้องน้ำ

สารบัญ

แบบบ้านสานฝัน ของขวัญปีใหม่ คนไทยมีความสุข

บ้านครอบครัวไทยร่วมสมัย 10

หน้า

แบบสถาปัตยกรรม

- แผ่นที่ A – 01 ถึงแผ่นที่ A – 26 _____ 1

แบบวิศวกรรมโครงสร้าง

- แผ่นที่ S – 01 ถึงแผ่นที่ S – 19 _____ 27

แบบวิศวกรรมสุขาภิบาล

- แผ่นที่ SN – 01 ถึงแผ่นที่ SN – 11 _____ 46

แบบวิศวกรรมไฟฟ้า

- แผ่นที่ EE – 01 ถึงแผ่นที่ EE – 06 _____ 57

แบบวิศวกรรมเครื่องกล

- แผ่นที่ M – 01 ถึงแผ่นที่ M – 02 _____ 63

หน้า

บัญชีแสดงปริมาณวัสดุและแรงงานที่ใช้ในการก่อสร้าง (BOQ)

- แบบฐานรากแผ่ _____ 65
- แบบฐานรากเสาเข็ม _____ 75

หลักเกณฑ์และข้อกำหนดในผังบริเวณประกอบการขออนุญาตก่อสร้างอาคาร ___ 85

รายการแบบสถาปัตยกรรม (A)

เลขที่	แบบแสดง
A–01	สารบัญแบบ รายการวัสดุ
A–02	รายการประกอบแบบ
A–03	ผังบริเวณ
A–04	แปลนพื้นชั้น 1
A–05	แปลนพื้นชั้น 2
A–06	แปลนหลังคา
A–07	รูปด้าน 1
A–08	รูปด้าน 2
A–09	รูปด้าน 3
A–10	รูปด้าน 4
A–11	รูปตัด 1
A–12	รูปตัด 2
A–13	แบบขยายประตู–หน้าต่าง
A–14	รายการประกอบแบบ ห้องน้ำ
	มาตรฐานเคาน์เตอร์ ค.ส.ล.
A–15	แบบขยายห้องน้ำ WC.1
A–16	แบบขยายห้องน้ำ WC.2
A–17	แบบขยายห้องน้ำ WC.3
A–18	แบบขยายบันได ST.1
A–19	แบบขยายบันได ST.2
A–20	แบบขยายบันได ST.3
A–21	แบบขยายบันได ST.3
A–22	แบบขยายราวกันตก
A–23	แบบขยายเชิงชาย
A–24	แบบขยาย ประตูรั้วบ้าน
A–25	แบบขยาย รั้วแบบที่ 1
A–26	แบบขยาย รั้วแบบที่ 2

รายการวัสดุ

สัญลักษณ์	รายการ	
พื้น		
1	พื้นปูกระเบื้อง.เซรามิค 12”x12”	[พื้นชั้น 1 ทั่วไป]
2	พื้นปูไม้ปาร์เก้ ขนาด 1”x4”	[พื้นชั้น 1 ห้องนอน]
3	พื้นปูกระเบื้อง.เซรามิค 8”x8” ชนิดผิวด้าน	[พื้นห้องน้ำ]
4	พื้นค.ส.ล.ทำผิวขัดเรียบ	[พื้นที่จอดรถ]
5	พื้นค.ส.ล.ผิวขัดมันทาระบบกันซึม	[พื้นกันสาด, หลังคา ค.ส.ล.]
ผนัง		
1	ผนังก่ออิฐ ฉาบปูนเรียบ ทาสี	[ผนังทั่วไป]
2	ผนังก่ออิฐ บุกระเบื้องเซรามิค 8”x8”	[ผนังห้องน้ำ]
ฝ้าเพดาน		
1	ฝ้าเพดานยิปซั่มบอร์ดมาตรฐาน ขอบลาด หนา 9 มม. ฉาบเรียบ ทาสี	
	[ฝ้าภายในทั่วไป]	
2	ฝ้าเพดานยิปซั่มบอร์ดทนชื้น ขอบเรียบ หนา 9 มม.ขนาด 0.60x1.20 ม.	
	โครงเคร่า T–BAR อลูมิเนียมอบสี 0.60 ม. [ห้องน้ำ]	
3	ฝ้าเพดานแผ่นไฟเบอร์ซีเมนต์บอร์ด ขอบเรียบหนา 4 มม. ขนาด 0.60x1.20ม.	
	ติดตั้งแบบชนชิด [ฝ้าภายนอก]	
4	ฝ้าเพดานแผ่นไฟเบอร์ซีเมนต์บอร์ด มีช่องระบายอากาศ	
	ขอบเรียบหนา ขนาด 4 มม.ขนาด 0.60x1.20ม. ติดตั้งแบบชนชิด	
	[ฝ้าชายคาหลังคา]	
5	ฝ้าเพดานโครงสร้างฉาบปูนเรียบ ทาสี [ใต้บันได]	

* เหนือฝ้าเพดานใต้หลังคา ชั้น 2 ยกเว้นส่วนห้องน้ำและภายนอกอาคาร
ให้ปูแผ่นฉนวนกันความร้อนใยแก้ว หุ้มรอบด้านด้วยแผ่นอลูมิเนียม
ฟอยล์เสริมแรง ความหนา 6”

บัวเชิงผนัง

FB1 ไม้ไฟเบอร์ซีเมนต์ หน้ากว้าง 4” หนา 12มม. ทาสี
[สำหรับพื้นเบอร์ 1 และ 2]

มอบฝ้าเพดาน

CB1 ไม้ไฟเบอร์ซีเมนต์ หน้ากว้าง 3” หนา 8มม. ทาสี
[สำหรับฝ้าเพดานเบอร์ 1 ,3 และ 4]

หลังคา

R1 กระเบื้องคอนกรีต ตามมาตรฐานเลขที่ มอก. 535–2556
ติดตั้งตามมาตรฐานผู้ผลิต มุงเอียงตามที่ปรากฏในแบบ

รายการสัญลักษณ์ประกอบแบบ

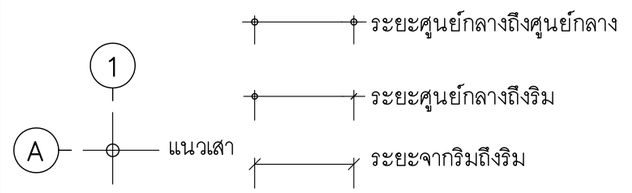

1 ใช้กำหนดหมายเลขประตู ในแบบเพื่ออ้างอิงถึง

1 ใช้กำหนดหมายเลขหน้าต่าง ในแบบเพื่ออ้างถึง

1 – A–NO. แบบขยายทั่วไป / แผ่นที่ ที่อ้างอิงไปถึง

N

ทิศเหนือ

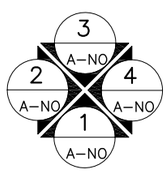

1,2,3,4 ชื่อรูปด้าน แสดงทิศทางตามแนวชี้บอก

A–NO. แผ่นที่ ที่อ้างอิงไปถึง

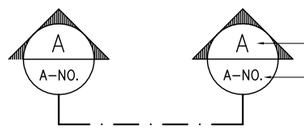

ชื่อรูปตัดอาคาร

แผ่นที่ ที่อ้างอิงไปถึง

ผนังก่ออิฐครึ่งแผ่น

ผนังกระจก

คอนกรีต

กระจก

เหล็ก

ดิน

ไม้แต่งผิว

SLOPE 1:100 แนวเอียงลาด

แบบบ้านสานฝัน
ของขวัญปีใหม่
คนไทยมีความสุข

แบบ
บ้านครอบครัวไทยร่วมสมัย 10

สำนักสถาปัตยกรรม
ผู้อำนวยการสำนัก

สถาปัตยกรรม — สถาปนิก / สถาปนิก

สำนักวิศวกรรมโครงสร้างและงานระบบ
ผู้อำนวยการสำนัก

วิศวกรรมโครงสร้าง — วิศวกร / วิศวกร

วิศวกรรมสุขาภิบาล — วิศวกร / วิศวกร

วิศวกรรมไฟฟ้า — วิศวกร / วิศวกร

วิศวกรรมเครื่องกล — วิศวกร / วิศวกร

(นายเกียรติศักดิ์ จันทรา)
วิศวกรใหญ่

อนุมัติ
(นายมณฑล สุดประเสริฐ)
อธิบดีกรมโยธาธิการและผังเมือง

แสดงแบบ
สารบัญแบบ
รายการวัสดุ

มาตราส่วน	–
วัน/เดือน/ปี	19/10/59
เลขที่แบบ	AR 58183
A–01	26

รายการประกอบแบบอาคารบ้านครอบครัวไทยร่วมสมัย

1. <u>วัตถุประสงค์</u>

กรมโยธาธิการและผังเมืองดำเนินการออกแบบอาคารบ้านครอบครัวไทยร่วมสมัย เพื่อประชาชนตามดำริของ ฯพณฯนายกรัฐมนตรี และเป็นไปตามนโยบายรัฐบาลเพื่อบริการประชาชน โดยไม่คิดค่าบริการออกแบบใดๆ ทั้งสิ้น

2. <u>รายละเอียดประกอบแบบ</u>

2.1 การวางผังและระดับ

ผู้รับจ้างจะต้องการทำวางผังบริเวณให้ถูกต้องเรียบร้อยตามกฎหมายควบคุมอาคาร และกำหนดระดับของอาคารและระดับพื้นที่ก่อสร้างต้องมีความลาดเอียง เพื่อการระบายน้ำตามรูปแบบรายการที่กำหนด ก่อนดำเนินการต่อไป

2.2 งานสถาปัตยกรรม

ก. งานพื้น

- พื้น ค.ส.ล. ทำผิวขัดมันเรียบ หรือผิวขัดหยาบ ให้แต่งระดับผิว ค.ส.ล. ด้วยปูนทรายให้เรียบสม่ำเสมอ หรือมีความลาดเอียงไปสู่ด้านนอกอาคาร
- พื้น ค.ส.ล. ปูกระเบื้องเซรามิค ผิวด้าน ขนาด 8"x8" หรือ 12"x12" ตามแบบระบุ พื้นห้องน้ำใช้กระเบื้องเซรามิคผิวด้าน ตาม มอก. 2508–2555 น้ำยากันซึม ใช้ของที่ผลิตในประเทศ
- พื้น ค.ส.ล. ปูไม้เนื้อแข็ง 1"x4" ตีเข้าลิ้น ใช้ไม้เนื้อแข็ง เช่น ไม้มะค่า ไม้แดง หรือไม้แต้ง 1"x4" อบเข้าลิ้นอัดสนิท ขัดให้เรียบ แล้วเคลือบด้วยน้ำยาเคลือบเงาไม้

<u>หมายเหตุ</u> การเตรียมผิวพื้นและการปูกระเบื้องให้ทำตามมาตรฐานวิชาช่างที่ดี

ข. งานผนัง

- ผนังทั่วไปก่ออิฐมอญครึ่งแผ่น อิฐต้องเป็นอิฐที่แกร่ง เผาสุกเสมอ ไม่บิดเบี้ยว ต้องพรมน้ำให้ชุ่มก่อนก่อ
- การก่อชนคาน เสา หรือเอ็น ค.ส.ล. ต้องเสียบเหล็ก RB6 ม.ม. ทุกระยะไม่เกิน 40 ซม. โดยยื่นออกมา 25 ซม. และฝังในเสาหรือคาน ค.ส.ล. 10 ซม.
- การก่อชนกันเป็นมุม การก่อเว้นช่องสำหรับติดตั้งประตูหน้าต่าง และทุกระยะที่เกิน 2 เมตร ของความสูงผนังและทุกระยะที่เกิน 3 เมตร ของความยาวผนังให้ทำเอ็น หรือทับหลัง ค.ส.ล. หนาเท่าผนังที่ก่อสร้างและกว้าง 10 ซม. เสริมเหล็ก 2–RB6 มม.และมีปลอกเหล็ก RB6 @0.20 ม.
- ผนังบุกระเบื้องเซรามิค ขนาดตามแบบรายที่ระบุ ใช้กระเบื้องดินเผาเคลือบชนิดบุผนังภายใน ตาม มอก. 2508–2555

ค. งานฝ้าเพดาน

- ให้ใช้ฝ้าเพดานตามรูปแบบรายการที่ระบุ
- ใช้โครงเคร่าเหล็กชุบสังกะสี สำหรับยึดแผ่นฝ้า ตาม มอก.863–2532 ติดตั้งตามมาตรฐานผู้ผลิต

ง. งานหลังคา

- โครงหลังคา ตามที่ได้กำหนดไว้ในรูปแบบและรายการวิศวกรรมโครงสร้าง
- วัสดุหลังคา กระเบื้องคอนกรีต ตาม มาตรฐานเลขที่ มอก. 535–2556 ติดตั้งตามมาตรฐานผู้ผลิต

จ. งานประตู–หน้าต่าง และอุปกรณ์

- รายละเอียดตามระบุในแบบขยายประตู–หน้าต่าง และอุปกรณ์
- ประตู–หน้าต่างอลูมิเนียม ใช้อลูมิเนียม ตาม มอก. 284–2530 เคลือบผิวด้วยสีผง POLAR POWDER COAT POLYESTER
- ประตูบานเปิดทั่วไปใช้บานพับประตู ผลิตภัณฑ์ ตาม มอก. 759–2531 ขนาด 4x3" บานละ 3 จุด ติดตั้งตามกรรมวิธีผู้ผลิต
- กลอนทั่วไปใช้กลอนโลหะชุบโครเมียม ผลิตภัณฑ์ภายในประเทศ
- กุญแจลูกบิดทั่วไป ใช้แบบลิ้นคู่ ล็อคได้ ผิว SATIN CHROME ประเภท STANDARD DUTY รูปทรง ORBIT ผลิตภัณฑ์ภายในประเทศ

ฉ. งานห้องน้ำ–ส้วม และสุขภัณฑ์

- รายละเอียดตามระบุในแบบขยายห้องน้ำ–ส้วม สุขภัณฑ์ และอุปกรณ์ประกอบ
- การเดินท่อน้ำประปา–ท่อน้ำทิ้ง–ท่อส้วม ให้เป็นไปตามรูปแบบและรายการวิศวกรรมสุขาภิบาล

ช. งานสี

- งานทาสีผนังคอนกรีต–ปูนภายนอก
  - สีรองพื้น ใช้สีรองพื้นสำหรับปูนใหม่ ผลิตภัณฑ์เดียวกับสีทับหน้า
  - สีทับหน้า ใช้สีอะครีลิค 100% กึ่งเงากึ่งด้านสำหรับทาภายนอก ตาม มอก. 2321–2549
- งานทาสีผนังคอนกรีต–ปูนภายใน
  - สีรองพื้น ใช้สีรองพื้นสำหรับปูนใหม่ ผลิตภัณฑ์เดียวกับสีทับหน้า
  - สีทับหน้า ใช้สีอะครีลิค 100% สำหรับทาภายใน ตาม มอก. 272–2549 เกรด A
- งานทาสีฝ้าภายนอก ไม้ไฟเบอร์ซีเมนต์บอร์ด ไม้สังเคราะห์
  - สีรองพื้น ใช้สีรองพื้นสำหรับปูนเก่า หรือสีรองพื้นสำหรับไฟเบอร์ซีเมนต์บอร์ดผลิตภัณฑ์เดียวกับสีทับหน้า
  - สีทับหน้า ใช้สีอะครีลิค 100 % สำหรับทาไม้สังเคราะห์หรือไฟเบอร์ซีเมนต์บอร์ด
- งานทาสีเหล็กและไม้
  - สีรองพื้น ใช้สีรองพื้นเหล็กกันสนิม หรือสีรองพื้นกันยางไม้ (ALUMINIUM WOOD PRIMER) ผลิตภัณฑ์เดียวกับสีทับหน้า
  - สีทับหน้า ใช้สีน้ำมัน ตาม มอก.327–2538
- งานทาสีพื้นไม้ปาร์เก้
  - สีรองพื้น และสีทับหน้า ใช้สีโพรียูรีเทนสำหรับพื้นไม้ ดำเนินการตามมาตรฐานผู้ผลิต

วิธีการและขั้นตอนการทาสี ให้ทารองพื้น 1 เที่ยว สีทับหน้า 2 เที่ยว โดยส่วนผสมใช้ตามมาตรฐานผู้ผลิต

<u>หมายเหตุ</u> วัสดุต่างๆดังกล่าวข้างต้น สามารถเปลี่ยนแปลงได้ตามความเหมาะสมและวัตถุประสงค์ของผู้ว่าจ้าง

2.3 งานฐานรากและโครงสร้าง ค.ส.ล.

ตามที่ได้กำหนดไว้ในแบบและรายการวิศวกรรมโครงสร้าง ส่วนรายละเอียดอื่นๆ ให้ดำเนินการตามมาตรฐานงานก่อสร้าง

2.4 งานวิศวกรรมสุขาภิบาล

ให้ติดตั้งตามแบบวิศวกรรมสุขาภิบาลและมาตรฐานการประปาฯ

2.5 งานวิศวกรรมไฟฟ้า

ให้ติดตั้งตามแบบวิศวกรรมไฟฟ้าและมาตรฐานการไฟฟ้าฯ

แบบบ้านสานฝัน ของขวัญปีใหม่ คนไทยมีความสุข

แบบ
บ้านครอบครัวไทยร่วมสมัย 10

สำนักสถาปัตยกรรม
ผู้อำนวยการสำนัก

สถาปัตยกรรม — สถาปนิก / สถาปนิก

สำนักวิศวกรรมโครงสร้างและงานระบบ
ผู้อำนวยการสำนัก

วิศวกรรมโครงสร้าง — วิศวกร / วิศวกร

วิศวกรรมสุขาภิบาล — วิศวกร / วิศวกร

วิศวกรรมไฟฟ้า — วิศวกร / วิศวกร

วิศวกรรมเครื่องกล — วิศวกร / วิศวกร

(นายเกียรติศักดิ์ จันทรา)
วิศวกรใหญ่

อนุมัติ
(นายมณฑล สุดประเสริฐ)
อธิบดีกรมโยธาธิการและผังเมือง

แสดงแบบ
รายการประกอบแบบ

มาตราส่วน –
วัน/เดือน/ปี 19/10/59
เลขที่แบบ AR 58183

A–02 | 26

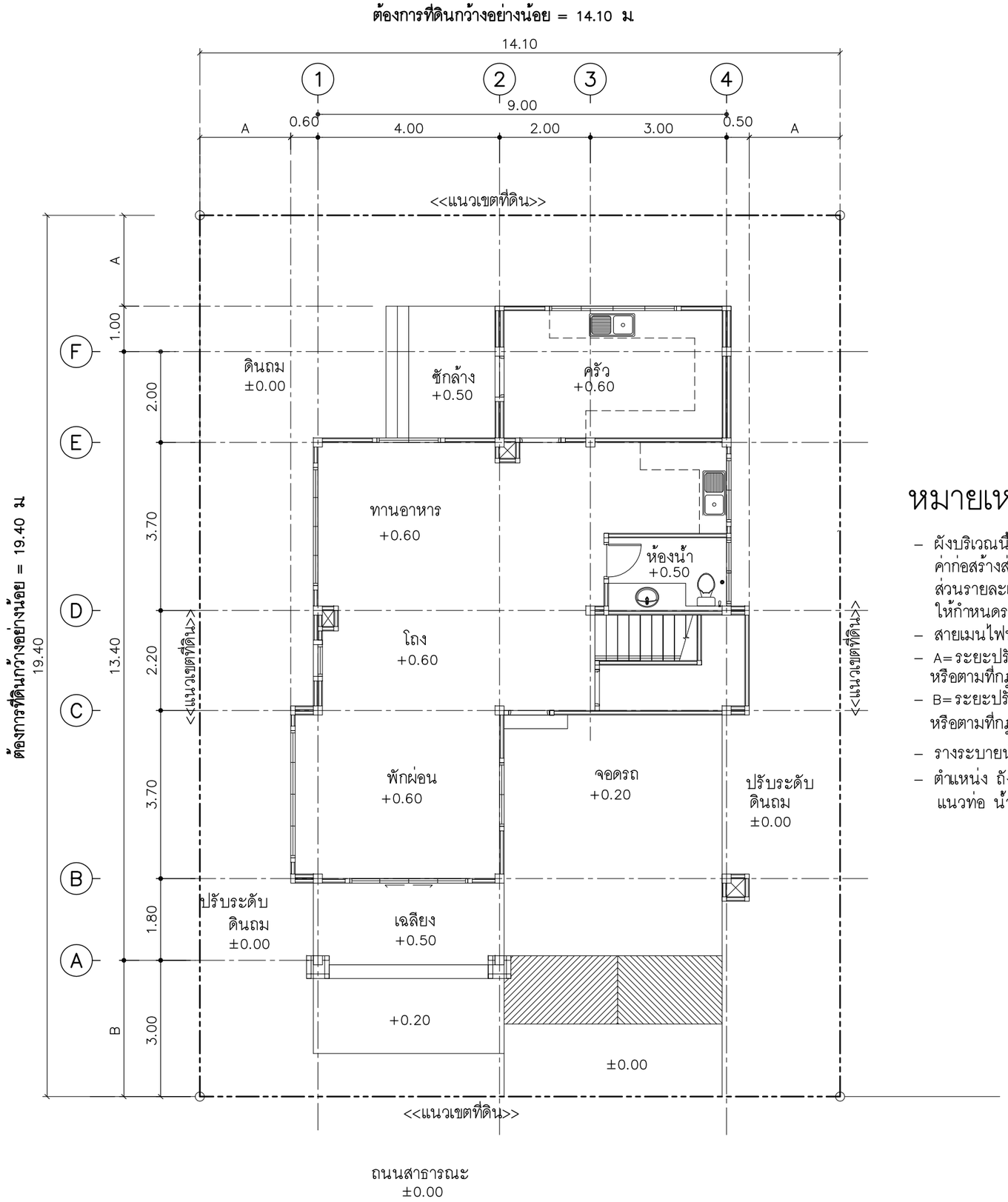

หมายเหตุ

- ผังบริเวณนี้เป็นเพียงตัวอย่างเพื่อประมาณราคาค่าก่อสร้างส่วนประกอบอาคารเท่านั้น ส่วนรายละเอียดของสถานที่จริง ให้กำหนดรายละเอียดขณะก่อสร้าง
- สายเมนไฟฟ้าให้เข้าทางด้านหน้า
- A= ระยะปรับตามขนาดที่ดิน แต่ไม่น้อยกว่า 2 ม. หรือตามที่กฎหมายกำหนด
- B= ระยะปรับตามขนาดที่ดิน แต่ไม่น้อยกว่า 3 ม. หรือตามที่กฎหมายกำหนด
- รางระบายน้ำให้ต่อลงบ่อพักภายนอก หรือที่ที่กำหนดให้
- ตำแหน่ง ถังบำบัดน้ำเสีย บ่อพักน้ำทิ้ง บ่อดักไขมัน แนวท่อ น้ำดี น้ำเสีย และท่อโสโครก ให้ดูแบบสุขาภิบาล

ผังบริเวณ

มาตราส่วน 1 : 100

แบบบ้านสานฝัน
ของขวัญปีใหม่
คนไทยมีความสุข

แบบ
บ้านครอบครัวไทยร่วมสมัย 10

สำนักสถาปัตยกรรม
ผู้อำนวยการสำนัก

สถาปัตยกรรม — สถาปนิก
สถาปนิก

สำนักวิศวกรรมโครงสร้างและงานระบบ
ผู้อำนวยการสำนัก

วิศวกรรมโครงสร้าง — วิศวกร
วิศวกร

วิศวกรรมสุขาภิบาล — วิศวกร
วิศวกร

วิศวกรรมไฟฟ้า — วิศวกร
วิศวกร

วิศวกรรมเครื่องกล — วิศวกร
วิศวกร

(นายเกียรติศักดิ์ จันทรา)
วิศวกรใหญ่

อนุมัติ
(นายมณฑล สุดประเสริฐ)
อธิบดีกรมโยธาธิการและผังเมือง

แสดงแบบ
ผังบริเวณ

มาตราส่วน –
วัน/เดือน/ปี 19/10/59
เลขที่แบบ AR 58183

A–03 | 26

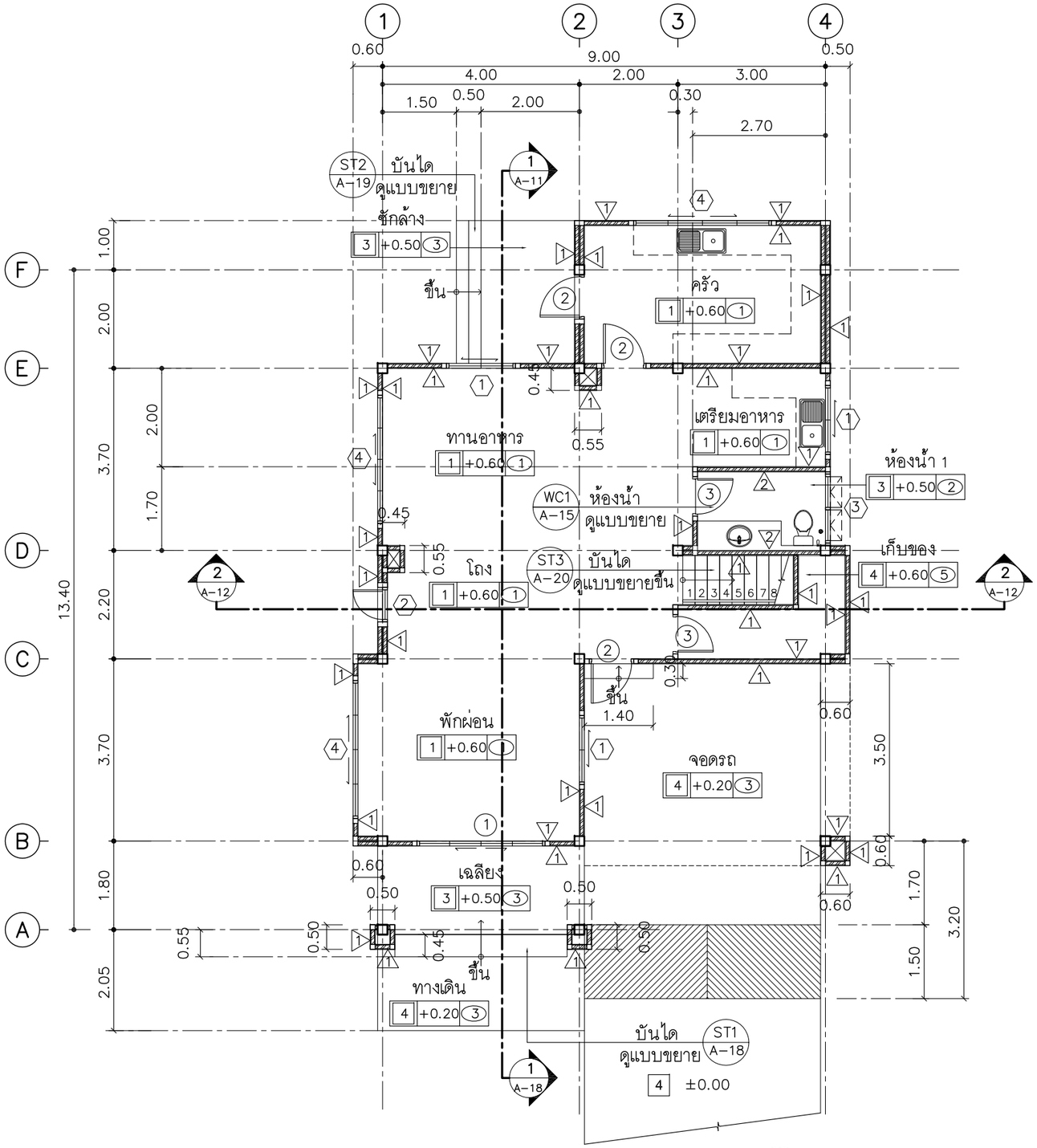

แปลนพื้นชั้น 1

มาตราส่วน 1 : 100

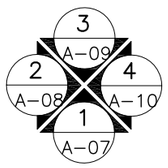

แบบบ้านสานฝัน
ของขวัญปีใหม่
คนไทยมีความสุข

แบบ
บ้านครอบครัวไทยร่วมสมัย 10

สำนักสถาปัตยกรรม
ผู้อำนวยการสำนัก

สถาปัตยกรรม — สถาปนิก
สถาปนิก

สำนักวิศวกรรมโครงสร้างและงานระบบ
ผู้อำนวยการสำนัก

วิศวกรรมโครงสร้าง — วิศวกร
วิศวกร

วิศวกรรมสุขาภิบาล — วิศวกร
วิศวกร

วิศวกรรมไฟฟ้า — วิศวกร
วิศวกร

วิศวกรรมเครื่องกล — วิศวกร
วิศวกร

(นายเกียรติศักดิ์ จันทรา)
วิศวกรใหญ่

อนุมัติ
(นายมณฑล สุดประเสริฐ)
อธิบดีกรมโยธาธิการและผังเมือง

แสดงแบบ
แปลนพื้นชั้น 1

มาตราส่วน	–
วัน/เดือน/ปี	19/10/59
เลขที่แบบ	AR 58183

A-04 | **26**

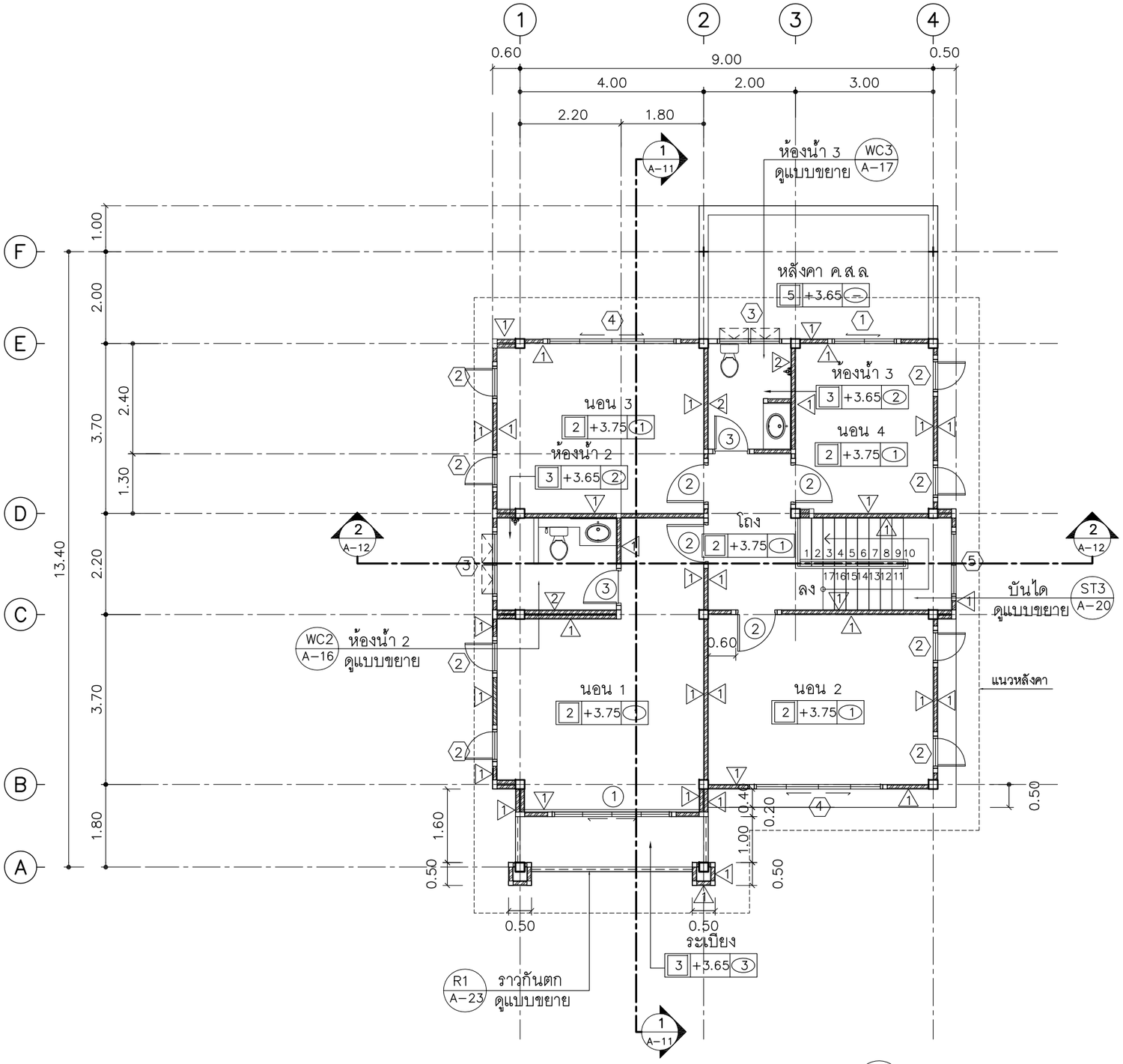

แปลนพื้นชั้น 2

มาตราส่วน 1 : 100

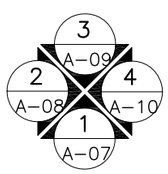

แบบบ้านสานฝัน
ของขวัญปีใหม่
คนไทยมีความสุข

แบบ
บ้านครอบครัวไทยร่วมสมัย 10

สำนักสถาปัตยกรรม
ผู้อำนวยการสำนัก

สถาปัตยกรรม — สถาปนิก
สถาปนิก

สำนักวิศวกรรมโครงสร้างและงานระบบ
ผู้อำนวยการสำนัก

วิศวกรรมโครงสร้าง — วิศวกร
วิศวกร

วิศวกรรมสุขาภิบาล — วิศวกร
วิศวกร

วิศวกรรมไฟฟ้า — วิศวกร
วิศวกร

วิศวกรรมเครื่องกล — วิศวกร
วิศวกร

(นายเกียรติศักดิ์ จันทรา)
วิศวกรใหญ่

อนุมัติ
(นายมณฑล สุดประเสริฐ)
อธิบดีกรมโยธาธิการและผังเมือง

แสดงแบบ
แปลนพื้นชั้น 2

มาตราส่วน –
วัน/เดือน/ปี 19/10/59
เลขที่แบบ AR 58183

A-05 | 26

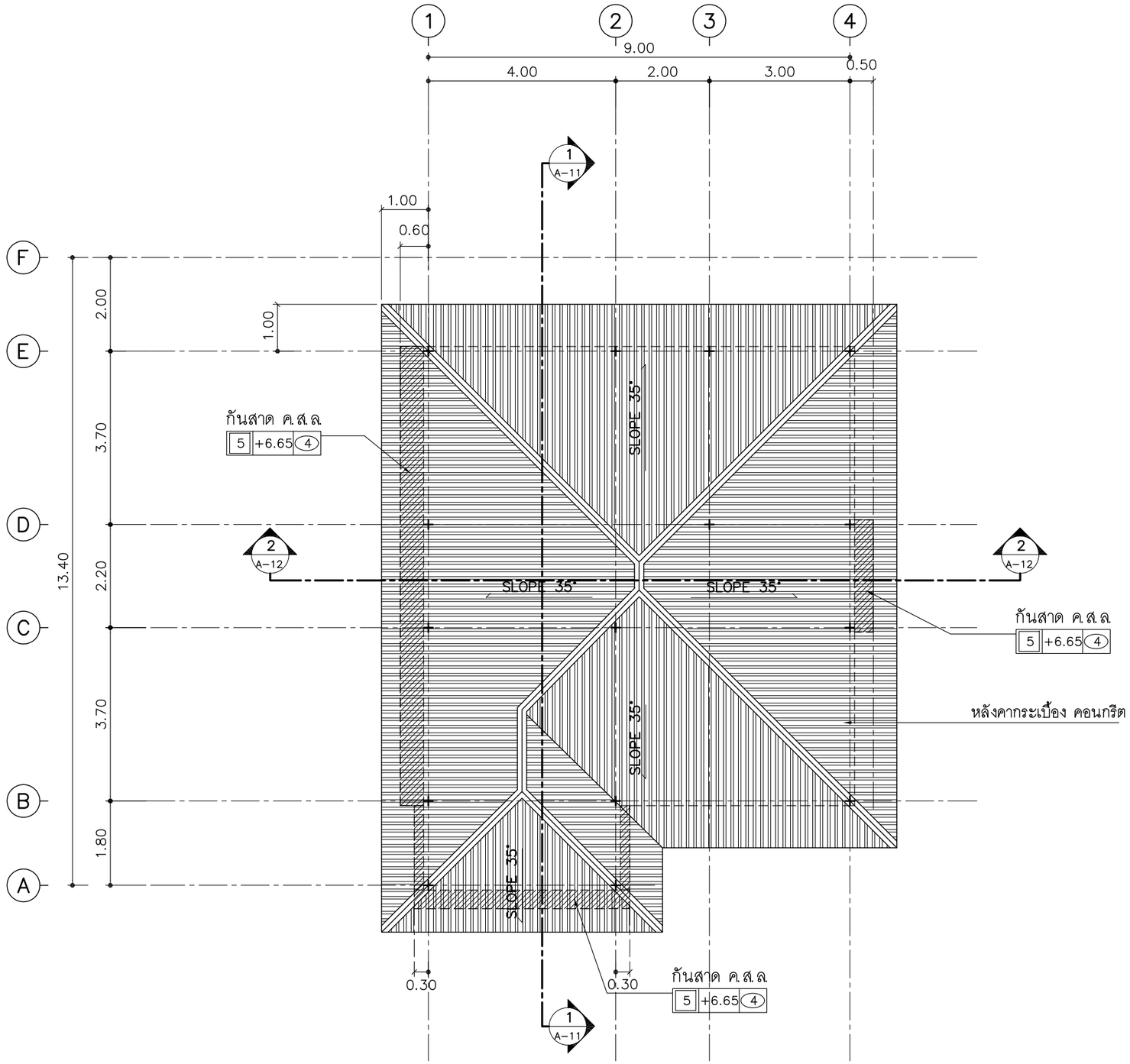

แปลนหลังคา

มาตราส่วน 1 : 100

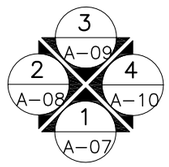

แบบบ้านสานฝัน
ของขวัญปีใหม่
คนไทยมีความสุข

แบบ
บ้านครอบครัวไทยร่วมสมัย 10

สำนักสถาปัตยกรรม
ผู้อำนวยการสำนัก

สถาปัตยกรรม
สถาปนิก
สถาปนิก

สำนักวิศวกรรมโครงสร้างและงานระบบ
ผู้อำนวยการสำนัก

วิศวกรรมโครงสร้าง
วิศวกร
วิศวกร

วิศวกรรมสุขาภิบาล
วิศวกร
วิศวกร

วิศวกรรมไฟฟ้า
วิศวกร
วิศวกร

วิศวกรรมเครื่องกล
วิศวกร
วิศวกร

(นายเกียรติศักดิ์ จันทรา)
วิศวกรใหญ่

อนุมัติ
(นายมณฑล สุดประเสริฐ)
อธิบดีกรมโยธาธิการและผังเมือง

แสดงแบบ
แปลนหลังคา

มาตราส่วน –
วัน/เดือน/ปี 19/10/59
เลขที่แบบ AR 58183

A-06 | 26

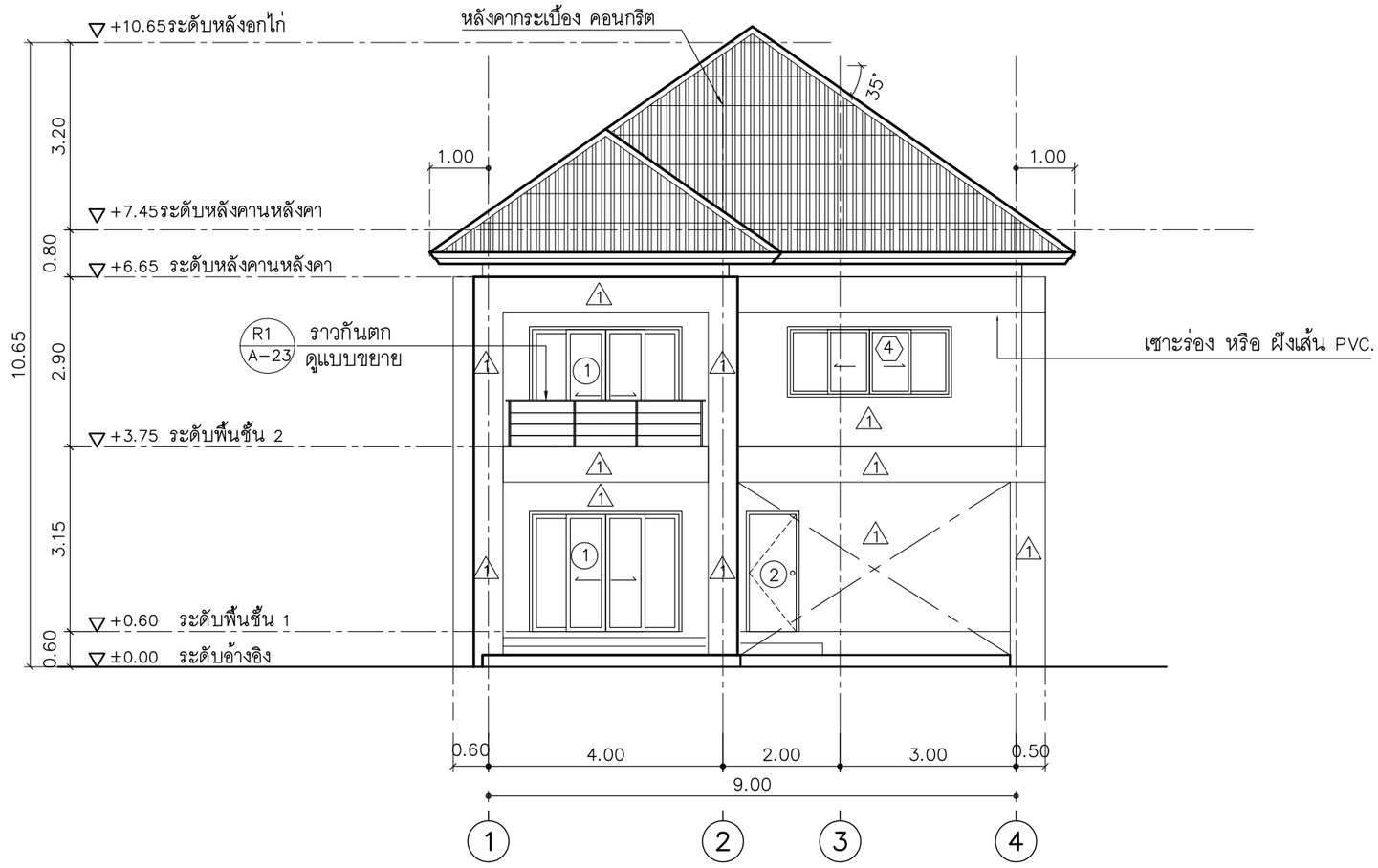

รูปด้าน 1

มาตราส่วน 1 : 100

แบบบ้านสานฝัน
ของขวัญปีใหม่
คนไทยมีความสุข

แบบ
บ้านครอบครัวไทยร่วมสมัย 10

สำนักสถาปัตยกรรม
ผู้อำนวยการสำนัก

สถาปัตยกรรม — สถาปนิก
สถาปนิก

สำนักวิศวกรรมโครงสร้างและงานระบบ
ผู้อำนวยการสำนัก

วิศวกรรมโครงสร้าง — วิศวกร
วิศวกร

วิศวกรรมสุขาภิบาล — วิศวกร
วิศวกร

วิศวกรรมไฟฟ้า — วิศวกร
วิศวกร

วิศวกรรมเครื่องกล — วิศวกร
วิศวกร

(นายเกียรติศักดิ์ จันทรา)
วิศวกรใหญ่

อนุมัติ
(นายมณฑล สุดประเสริฐ)
อธิบดีกรมโยธาธิการและผังเมือง

แสดงแบบ
รูปด้าน 1

มาตราส่วน –
วัน/เดือน/ปี 19/10/59
เลขที่แบบ AR 58183

A-07 | 26

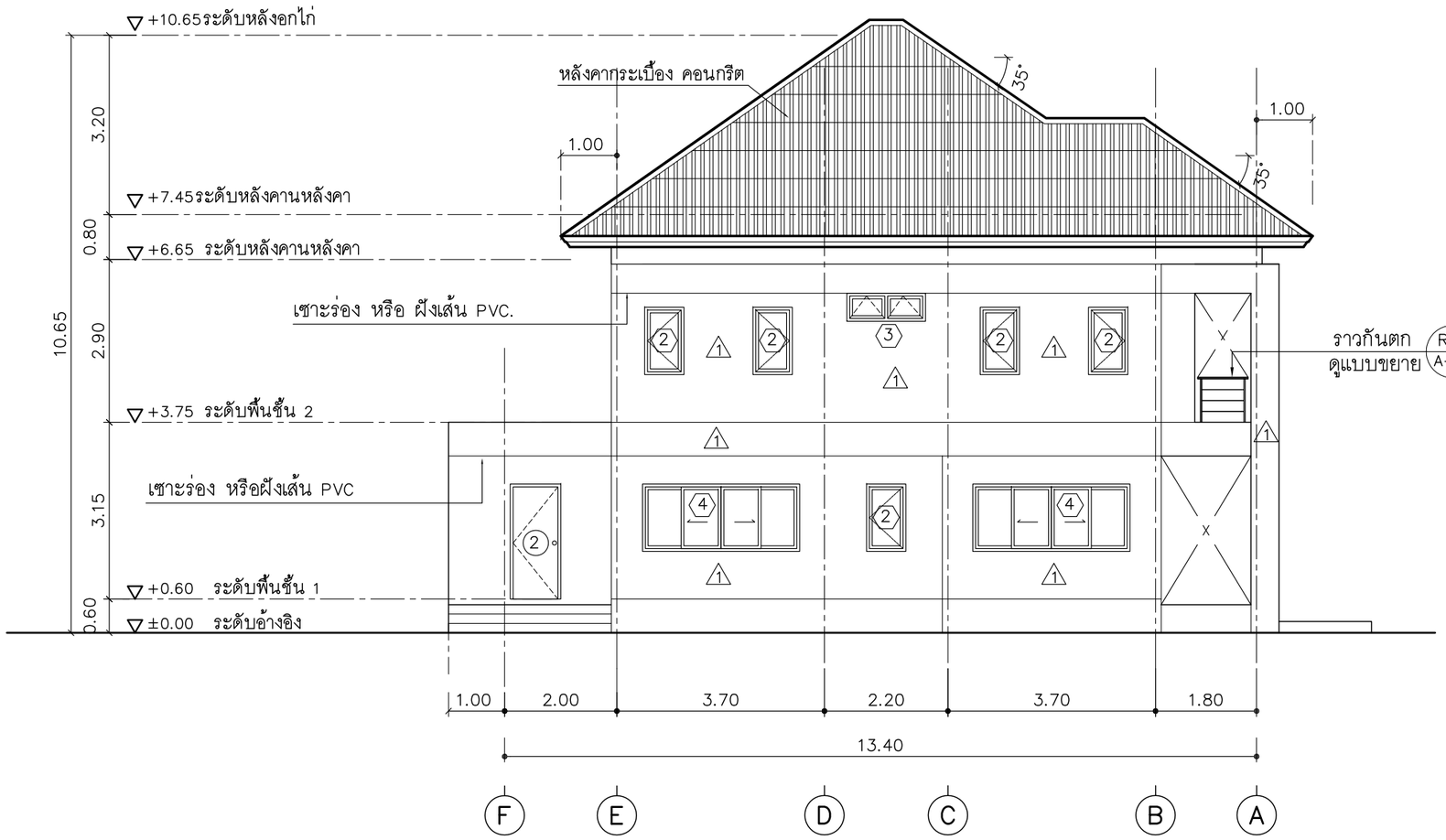

รูปด้าน 2

มาตราส่วน 1 : 100

แบบบ้านสานฝัน
ของขวัญปีใหม่
คนไทยมีความสุข

แบบ
บ้านครอบครัวไทยร่วมสมัย 10

สำนักสถาปัตยกรรม
ผู้อำนวยการสำนัก

สถาปัตยกรรม — สถาปนิก
สถาปนิก

สำนักวิศวกรรมโครงสร้างและงานระบบ
ผู้อำนวยการสำนัก

วิศวกรรมโครงสร้าง — วิศวกร
วิศวกร

วิศวกรรมสุขาภิบาล — วิศวกร
วิศวกร

วิศวกรรมไฟฟ้า — วิศวกร
วิศวกร

วิศวกรรมเครื่องกล — วิศวกร
วิศวกร

(นายเกียรติศักดิ์ จันทรา)
วิศวกรใหญ่

อนุมัติ
(นายมณฑล สุดประเสริฐ)
อธิบดีกรมโยธาธิการและผังเมือง

แสดงแบบ
รูปด้าน 2

มาตราส่วน –
วัน/เดือน/ปี 19/10/59
เลขที่แบบ AR 58183

A–08 | 26

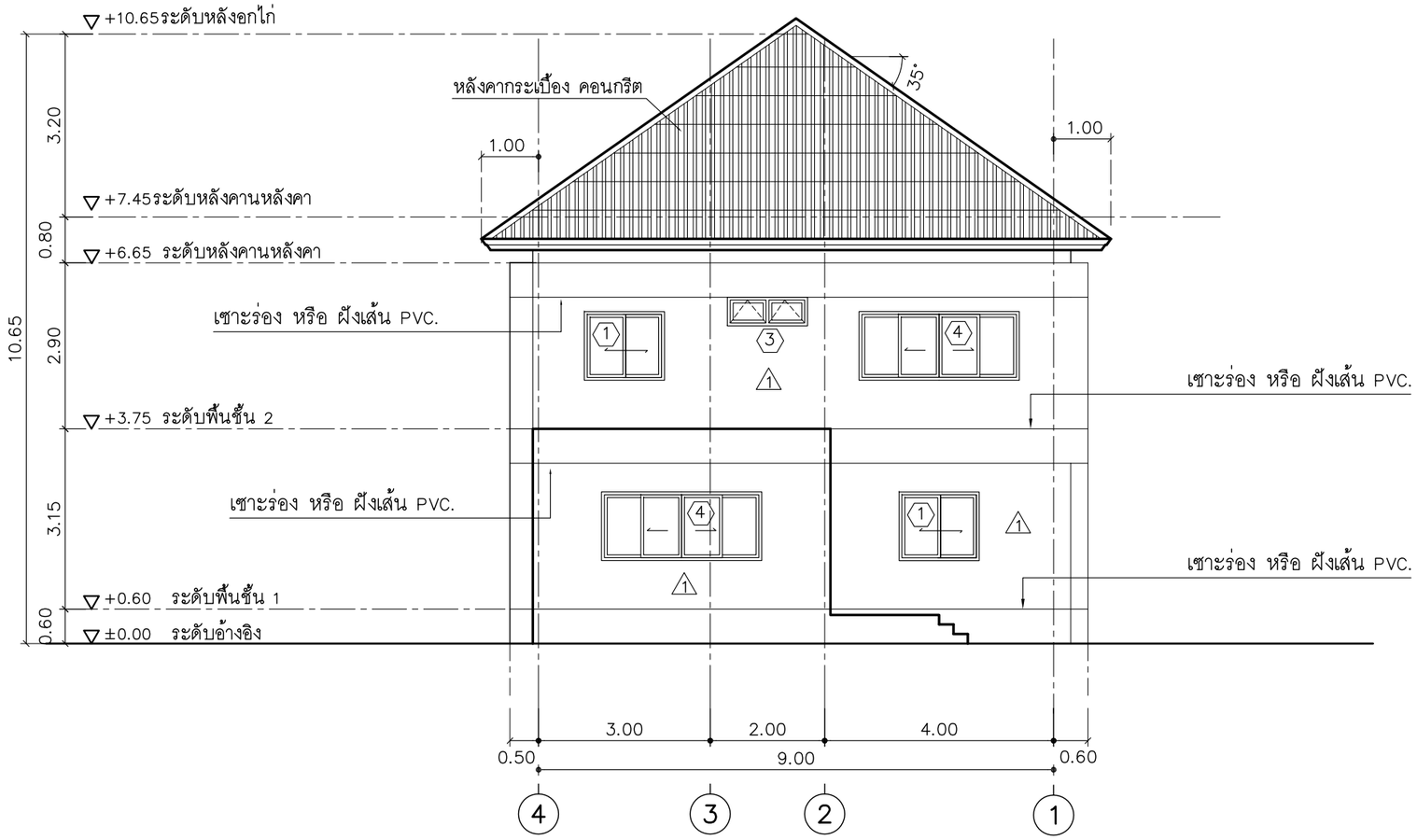

รูปด้าน 3

มาตราส่วน 1 : 100

แบบบ้านสานฝัน
ของขวัญปีใหม่
คนไทยมีความสุข

แบบ
บ้านครอบครัวไทยร่วมสมัย 10

สำนักสถาปัตยกรรม
ผู้อำนวยการสำนัก

สถาปัตยกรรม — สถาปนิก
สถาปนิก

สำนักวิศวกรรมโครงสร้างและงานระบบ
ผู้อำนวยการสำนัก

วิศวกรรมโครงสร้าง — วิศวกร
วิศวกร

วิศวกรรมสุขาภิบาล — วิศวกร
วิศวกร

วิศวกรรมไฟฟ้า — วิศวกร
วิศวกร

วิศวกรรมเครื่องกล — วิศวกร
วิศวกร

(นายเกียรติศักดิ์ จันทรา)
วิศวกรใหญ่

อนุมัติ
(นายมณฑล สุดประเสริฐ)
อธิบดีกรมโยธาธิการและผังเมือง

แสดงแบบ
รูปด้าน 3

มาตราส่วน –
วัน/เดือน/ปี 19/10/59
เลขที่แบบ AR 58183

A–09 | 26

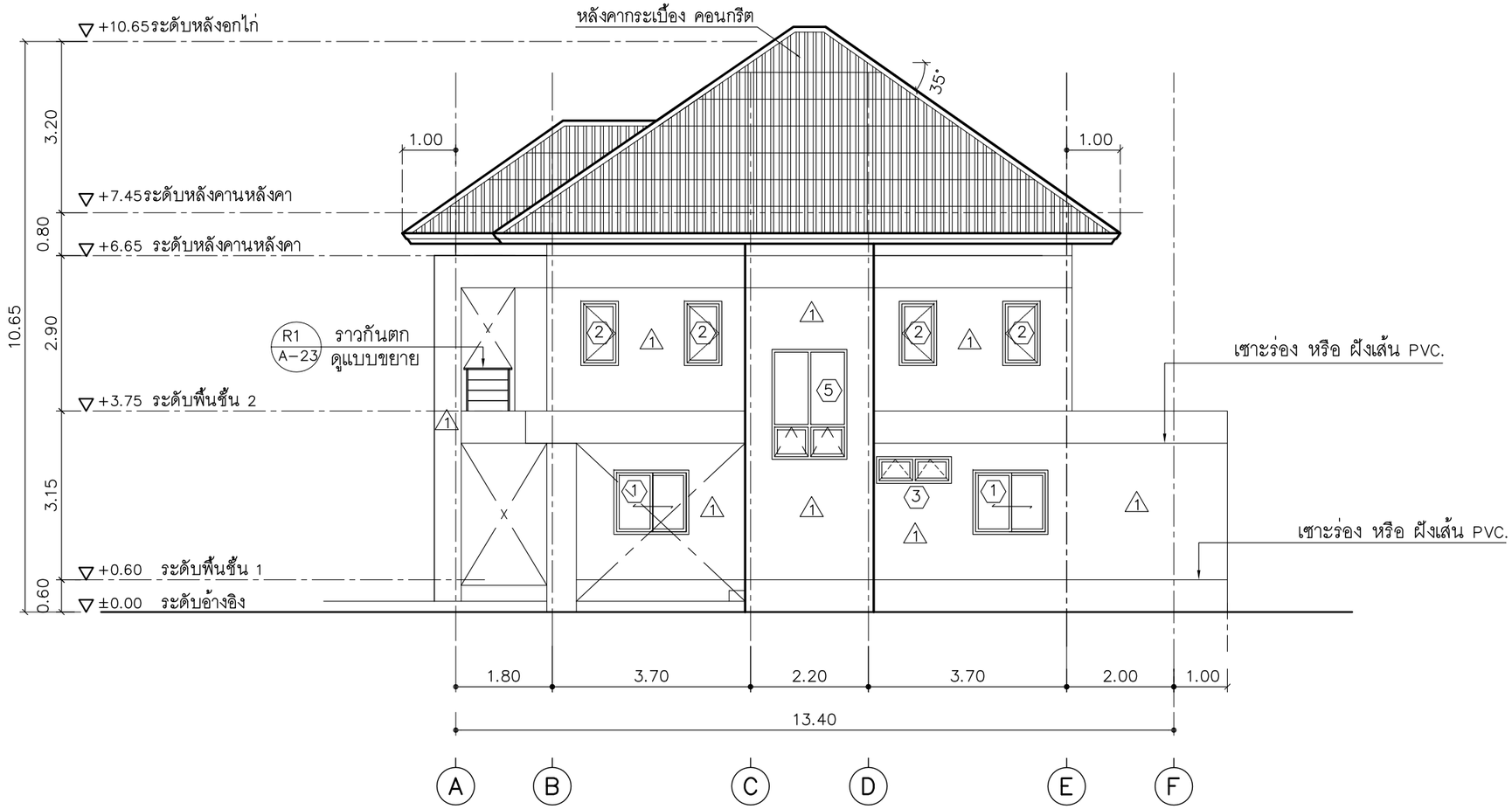

รูปด้าน 4

มาตราส่วน 1 : 100

แบบบ้านสานฝัน
ของขวัญปีใหม่
คนไทยมีความสุข

แบบ
บ้านครอบครัวไทยร่วมสมัย 10

สำนักสถาปัตยกรรม
ผู้อำนวยการสำนัก

สถาปัตยกรรม — สถาปนิก
สถาปนิก

สำนักวิศวกรรมโครงสร้างและงานระบบ
ผู้อำนวยการสำนัก

วิศวกรรมโครงสร้าง — วิศวกร
วิศวกร

วิศวกรรมสุขาภิบาล — วิศวกร
วิศวกร

วิศวกรรมไฟฟ้า — วิศวกร
วิศวกร

วิศวกรรมเครื่องกล — วิศวกร
วิศวกร

(นายเกียรติศักดิ์ จันทรา)
วิศวกรใหญ่

อนุมัติ
(นายมณฑล สุดประเสริฐ)
อธิบดีกรมโยธาธิการและผังเมือง

แสดงแบบ
รูปด้าน 4

มาตราส่วน –
วัน/เดือน/ปี 19/10/59
เลขที่แบบ AR 58183

A–10 | 26

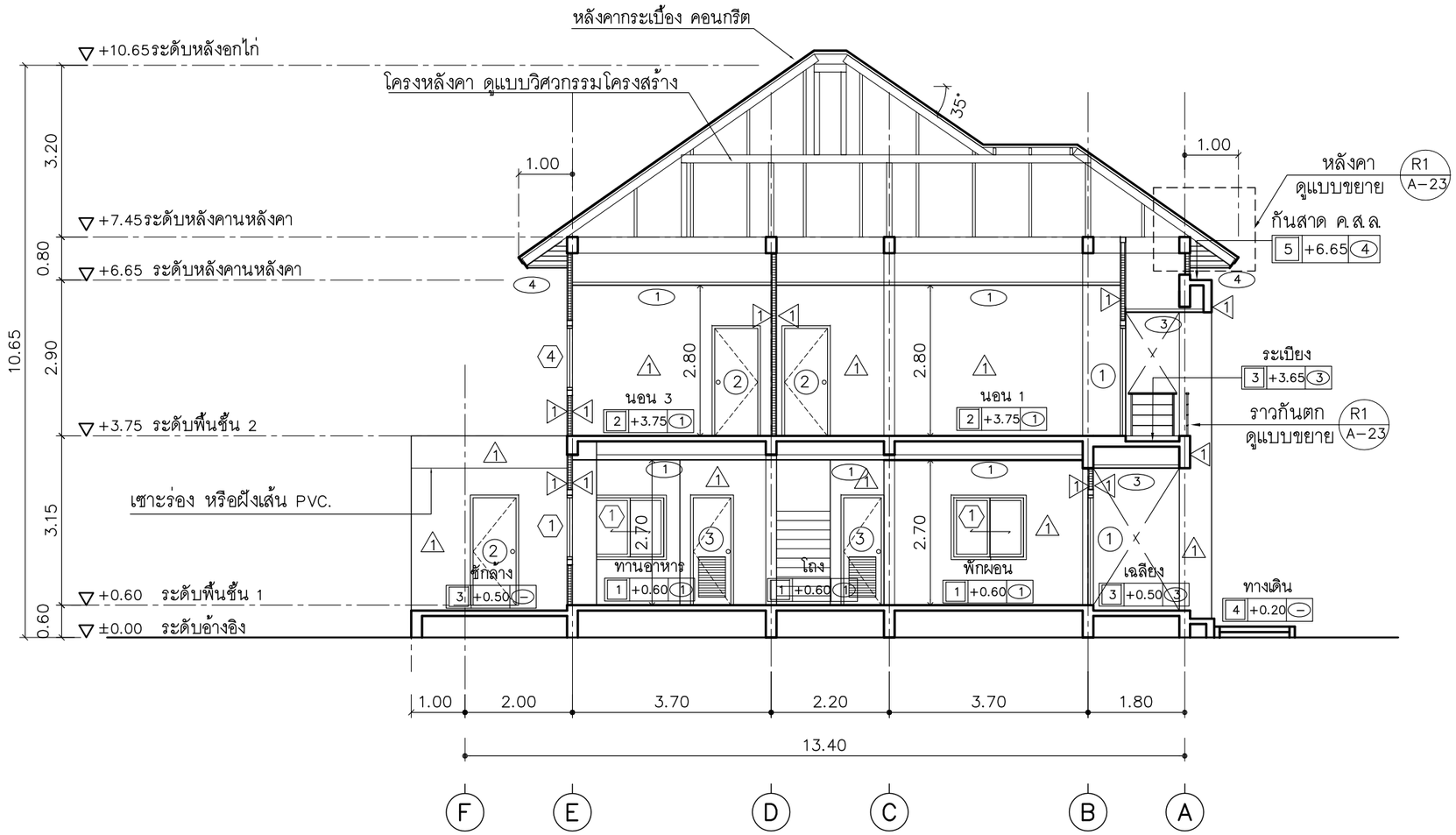

รูปตัด 1

มาตราส่วน 1 : 100

แบบบ้านสานฝัน
ของขวัญปีใหม่
คนไทยมีความสุข

แบบ
บ้านครอบครัวไทยร่วมสมัย 10

สำนักสถาปัตยกรรม
ผู้อำนวยการสำนัก

สถาปัตยกรรม — สถาปนิก
สถาปนิก

สำนักวิศวกรรมโครงสร้างและงานระบบ
ผู้อำนวยการสำนัก

วิศวกรรมโครงสร้าง — วิศวกร
วิศวกร

วิศวกรรมสุขาภิบาล — วิศวกร
วิศวกร

วิศวกรรมไฟฟ้า — วิศวกร
วิศวกร

วิศวกรรมเครื่องกล — วิศวกร
วิศวกร

(นายเกียรติศักดิ์ จันทรา)
วิศวกรใหญ่

อนุมัติ
(นายมณฑล สุดประเสริฐ)
อธิบดีกรมโยธาธิการและผังเมือง

แสดงแบบ
รูปตัด 1

มาตราส่วน –
วัน/เดือน/ปี 19/10/59
เลขที่แบบ AR 58183

A–11 | 26

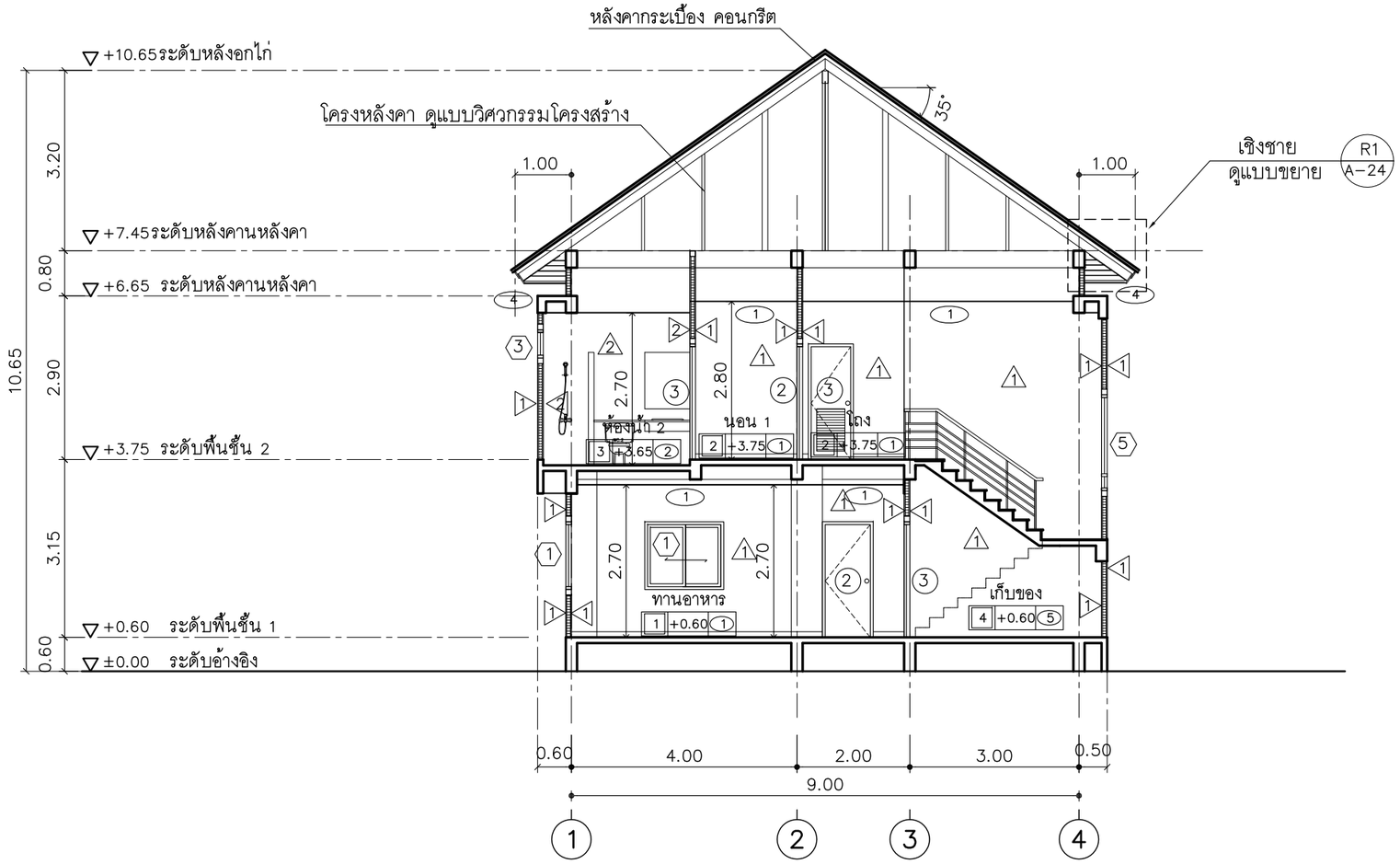

รูปตัด 2

มาตราส่วน 1 : 100

แบบบ้านสานฝัน
ของขวัญปีใหม่
คนไทยมีความสุข

แบบ
บ้านครอบครัวไทยร่วมสมัย 10

สำนักสถาปัตยกรรม
ผู้อำนวยการสำนัก

สถาปัตยกรรม — สถาปนิก
สถาปนิก

สำนักวิศวกรรมโครงสร้างและงานระบบ
ผู้อำนวยการสำนัก

วิศวกรรมโครงสร้าง — วิศวกร
วิศวกร

วิศวกรรมสุขาภิบาล — วิศวกร
วิศวกร

วิศวกรรมไฟฟ้า — วิศวกร
วิศวกร

วิศวกรรมเครื่องกล — วิศวกร
วิศวกร

(นายเกียรติศักดิ์ จันทรา)
วิศวกรใหญ่

อนุมัติ
(นายมณฑล สุดประเสริฐ)
อธิบดีกรมโยธาธิการและผังเมือง

แสดงแบบ
รูปตัด 2

มาตราส่วน –
วัน/เดือน/ปี 19/10/59
เลขที่แบบ AR 58183

A–12 | 26

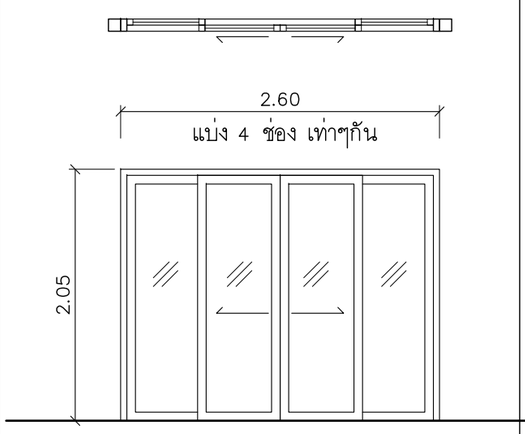

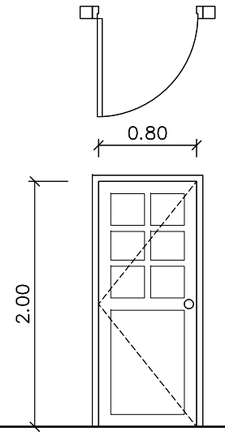

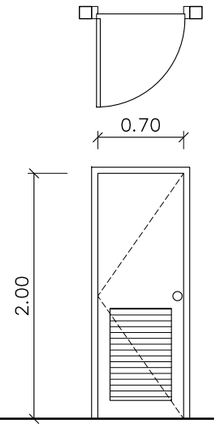

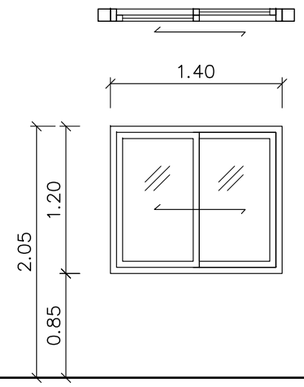

(1)

ชนิดบาน	บานเลื่อน ,ช่องแสงติดตาย
วงกบ	อลูมิเนียมอบสีขาว
กรอบบาน	อลูมิเนียมอบสีขาว
บาน	กระจกใส หนา 6มม.
อุปกรณ์	มาตรฐานครบชุด
หมายเหตุ	ติดตั้งบริเวณทางเข้า ,ระเบียง

(2)

ชนิดบาน	บานเปิดเดี่ยว
วงกบ	ไม้เนื้อแข็ง 2” x 4”
กรอบบาน	–
บาน	บานประตูสำเร็จรูป HDF.
อุปกรณ์	ลูกบิด ,มาตรฐานครบชุด
หมายเหตุ	ติดตั้งบริเวณ ห้องครัว ,ห้องนอน

(3)

ชนิดบาน	บานเปิดเดี่ยว
วงกบ	วงกบ PVC.
กรอบบาน	–
บาน	บานประตู PVC.
อุปกรณ์	ลูกบิด ,มาตรฐานครบชุด
หมายเหตุ	ติดตั้งบริเวณห้องน้ำ

(1)

ชนิดบาน	บานเลื่อนสลับ
วงกบ	อลูมิเนียมอบสีขาว
กรอบบาน	อลูมิเนียมอบสีขาว
บาน	กระจกใส หนา 6มม.
อุปกรณ์	มาตรฐานครบชุด
หมายเหตุ	

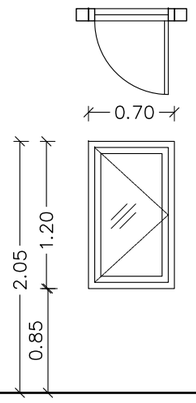

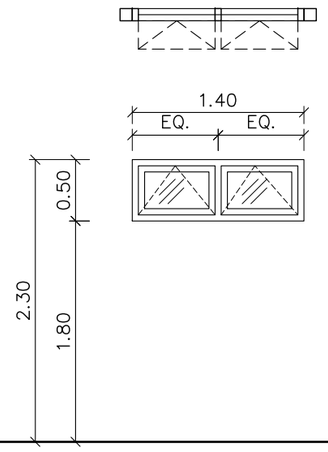

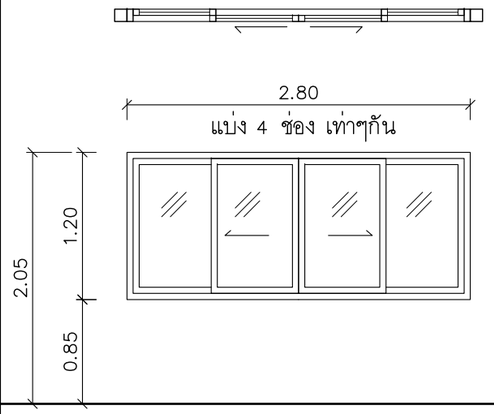

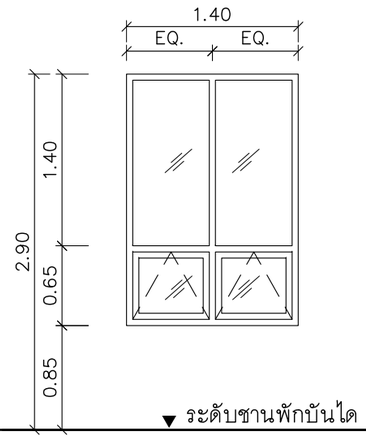

(2)

ชนิดบาน	บานเปิดเดี่ยว
วงกบ	อลูมิเนียมอบสีขาว
กรอบบาน	อลูมิเนียมอบสีขาว
บาน	กระจกใส หนา 6มม.
อุปกรณ์	มาตรฐานครบชุด
หมายเหตุ	

(3)

ชนิดบาน	บานกระทุ้ง
วงกบ	อลูมิเนียมอบสีขาว
กรอบบาน	อลูมิเนียมอบสีขาว
บาน	กระจกใส หนา 6มม.
อุปกรณ์	มาตรฐานครบชุด
หมายเหตุ	

(4)

ชนิดบาน	บานเลื่อน
วงกบ	อลูมิเนียมอบสีขาว
กรอบบาน	อลูมิเนียมอบสีขาว
บาน	กระจกใส หนา 4มม.
อุปกรณ์	มาตรฐานครบชุด
หมายเหตุ	

(5)

ชนิดบาน	บานกระทุ้ง + ติดตาย
วงกบ	อลูมิเนียมอบสีขาว
กรอบบาน	อลูมิเนียมอบสีขาว
บาน	กระจกใส หนา 6มม.
อุปกรณ์	มาตรฐานครบชุด
หมายเหตุ	

แบบบ้านสานฝัน
ของขวัญปีใหม่
คนไทยมีความสุข

แบบ
บ้านครอบครัวไทยร่วมสมัย 10

สำนักสถาปัตยกรรม
ผู้อำนวยการสำนัก

สถาปัตยกรรม — สถาปนิก / สถาปนิก

สำนักวิศวกรรมโครงสร้างและงานระบบ
ผู้อำนวยการสำนัก

วิศวกรรมโครงสร้าง — วิศวกร / วิศวกร

วิศวกรรมสุขาภิบาล — วิศวกร / วิศวกร

วิศวกรรมไฟฟ้า — วิศวกร / วิศวกร

วิศวกรรมเครื่องกล — วิศวกร / วิศวกร

(นายเกียรติศักดิ์ จันทรา)
วิศวกรใหญ่

อนุมัติ
(นายมณฑล สุดประเสริฐ)
อธิบดีกรมโยธาธิการและผังเมือง

แสดงแบบ
แบบขยายประตู
แบบขยายหน้าต่าง

มาตราส่วน	–
วัน/เดือน/ปี	19/10/59
เลขที่แบบ	AR 58183

A–13 | 26

มาตรฐานสัญลักษณ์และรายการสุขภัณฑ์

สัญลักษณ์	รายการสุขภัณฑ์
WC.1	โถส้วมแบบนั่งราบ อุปกรณ์ครบชุด
WC.2	โถส้วมแบบนั่งยอง
LAV.1	อ่างล้างหน้าแบบฝังหรือตั้งบนเคาน์เตอร์ พร้อมอุปกรณ์ครบชุด
LAV.2	อ่างล้างหน้าแบบแขวนผนัง พร้อมอุปกรณ์ครบชุด
F1	ก๊อกอ่างล้างหน้า
PH.	ที่ใส่กระดาษชำระ
UR.	โถปัสสาวะชาย
HS.	ชุดสายฉีดชำระ
M.	กระจกเงาอย่างดี หนา 5 มม
TR.	ราวแขวนผ้า
SP.	ที่วางสบู่
SW.	ฝักบัวสายอ่อน อุปกรณ์ครบชุด
K.	ก๊อกน้ำล้างพื้น
FD.	ฝาปิดรูระบายน้ำทิ้งที่พื้น ชนิดมีตะแกรงและที่ดักกลิ่น
หมายเหตุ	

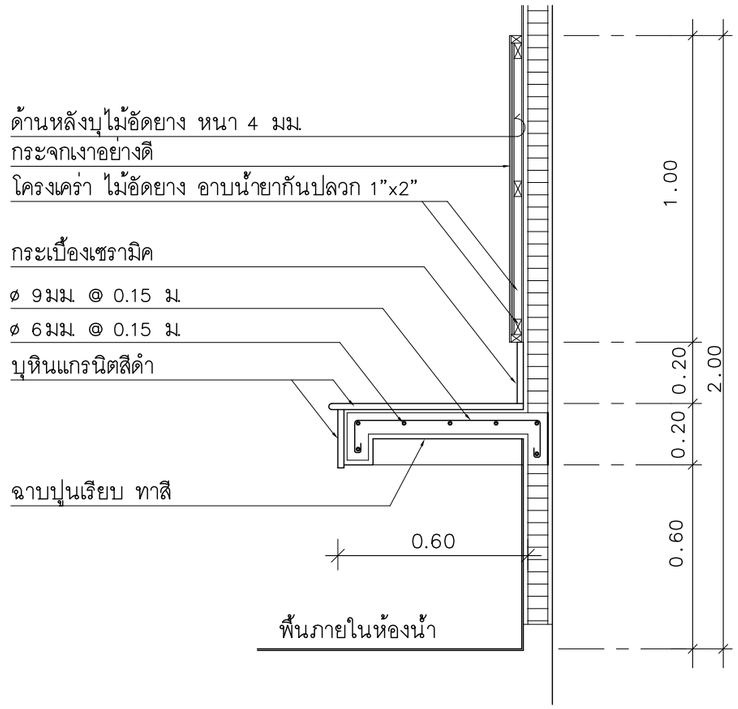

มาตรฐานเคาน์เตอร์ ค.ส.ล.

มาตราส่วน 1 : 20

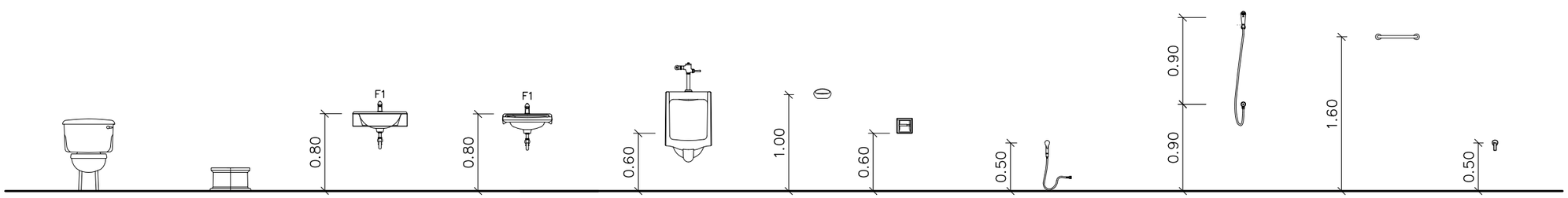

มาตรฐานระดับการติดตั้งสุขภัณฑ์

มาตราส่วน 1 : 50

แบบบ้านสานฝัน
ของขวัญปีใหม่
คนไทยมีความสุข

แบบ
บ้านครอบครัวไทยร่วมสมัย 10

สำนักสถาปัตยกรรม
ผู้อำนวยการสำนัก

สถาปัตยกรรม
สถาปนิก
สถาปนิก

สำนักวิศวกรรมโครงสร้างและงานระบบ
ผู้อำนวยการสำนัก

วิศวกรรมโครงสร้าง
วิศวกร
วิศวกร

วิศวกรรมสุขาภิบาล
วิศวกร
วิศวกร

วิศวกรรมไฟฟ้า
วิศวกร
วิศวกร

วิศวกรรมเครื่องกล
วิศวกร
วิศวกร

(นายเกียรติศักดิ์ จันทรา)
วิศวกรใหญ่

อนุมัติ
(นายมณฑล สุดประเสริฐ)
อธิบดีกรมโยธาธิการและผังเมือง

แสดงแบบ
รายการประกอบแบบห้องน้ำ

มาตราส่วน	–
วัน/เดือน/ปี	19/10/59
เลขที่แบบ	AR 58183
A–14	26

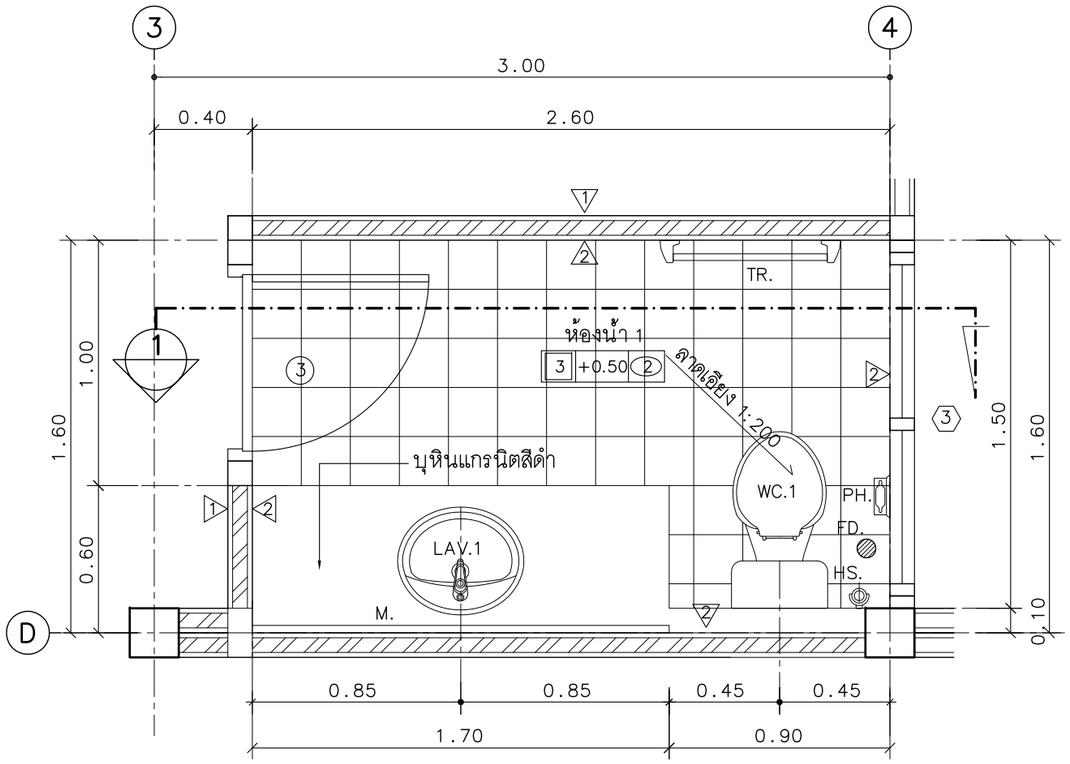

แปลนห้องน้ำ WC.1

มาตราส่วน 1 : 25

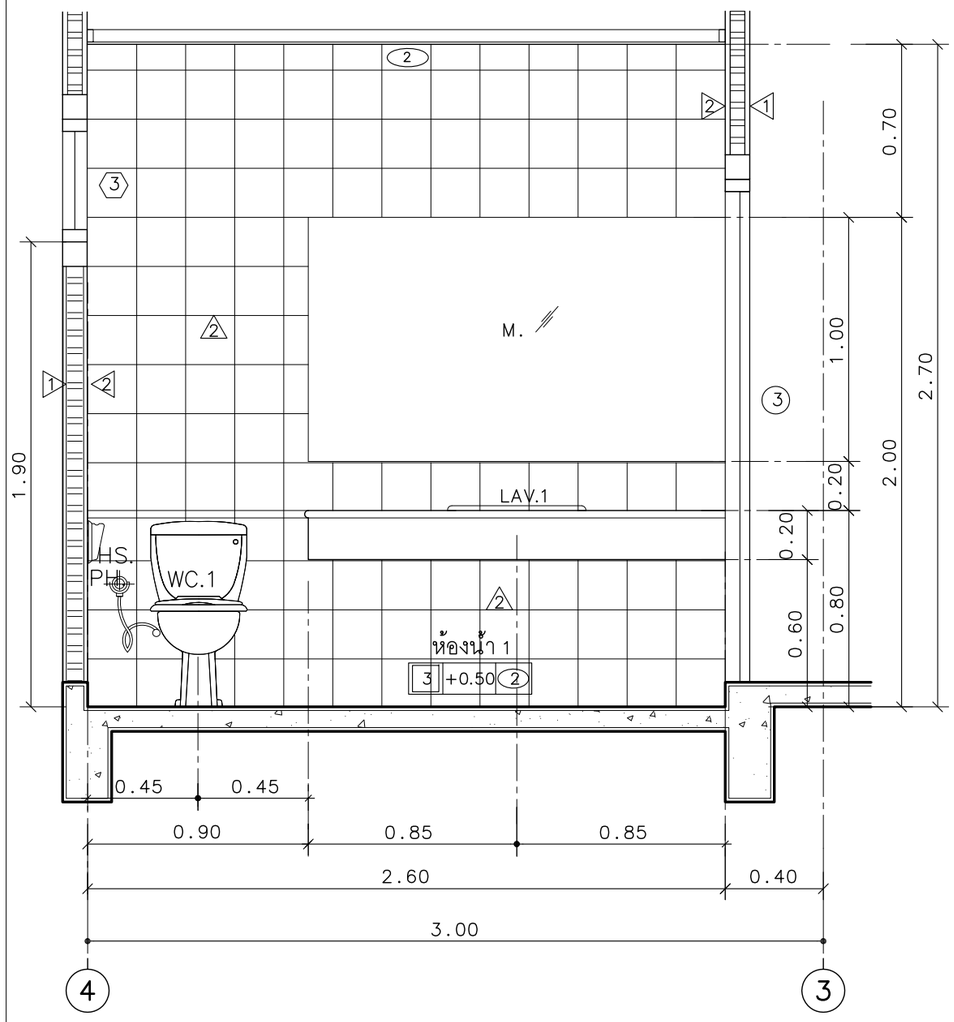

รูปตัดห้องน้ำ WC.1

มาตราส่วน 1 : 25

1

แบบบ้านสานฝัน
ของขวัญปีใหม่
คนไทยมีความสุข

แบบ
บ้านครอบครัวไทยร่วมสมัย 10

สำนักสถาปัตยกรรม
ผู้อำนวยการสำนัก

สถาปัตยกรรม — สถาปนิก
สถาปนิก

สำนักวิศวกรรมโครงสร้างและงานระบบ
ผู้อำนวยการสำนัก

วิศวกรรมโครงสร้าง — วิศวกร
วิศวกร

วิศวกรรมสุขาภิบาล — วิศวกร
วิศวกร

วิศวกรรมไฟฟ้า — วิศวกร
วิศวกร

วิศวกรรมเครื่องกล — วิศวกร
วิศวกร

(นายเกียรติศักดิ์ จันทรา)
วิศวกรใหญ่

อนุมัติ
(นายมณฑล สุดประเสริฐ)
อธิบดีกรมโยธาธิการและผังเมือง

แสดงแบบ
แบบขยายห้องน้ำ WC.1

มาตราส่วน –
วัน/เดือน/ปี 19/10/59
เลขที่แบบ AR 58183

A–15 | 26

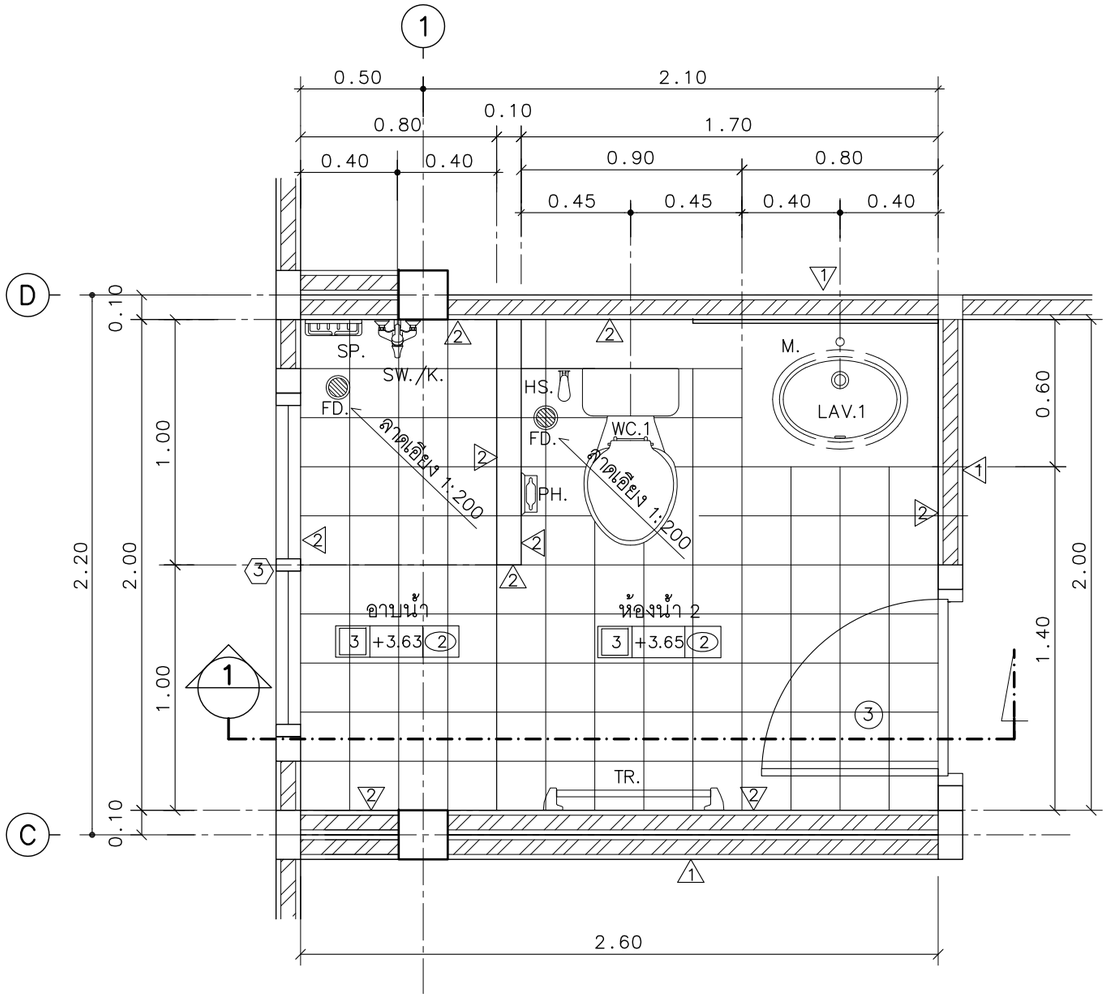

แปลนห้องน้ำ WC.2

มาตราส่วน 1 : 25

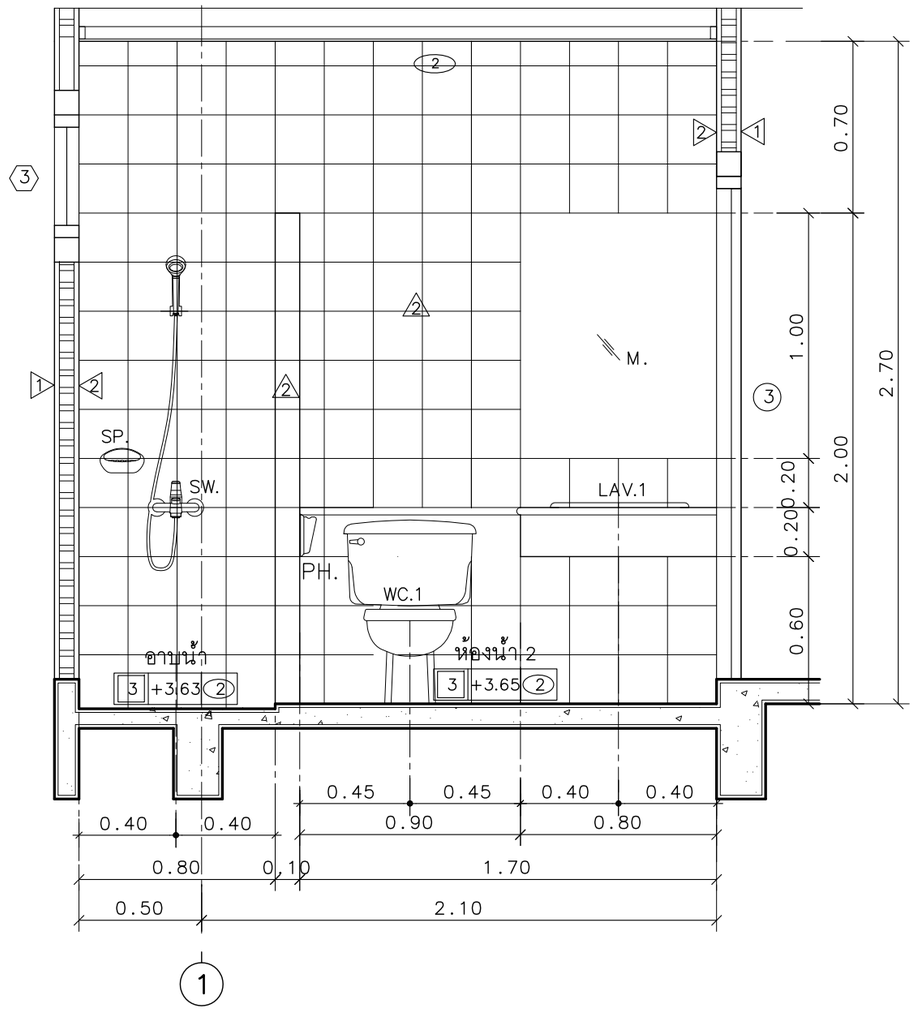

รูปตัดห้องน้ำ WC.2

มาตราส่วน 1 : 25

แบบบ้านสานฝัน
ของขวัญปีใหม่
คนไทยมีความสุข

แบบ
บ้านครอบครัวไทยร่วมสมัย 10

สำนักสถาปัตยกรรม
ผู้อำนวยการสำนัก

สถาปัตยกรรม — สถาปนิก
สถาปนิก

สำนักวิศวกรรมโครงสร้างและงานระบบ
ผู้อำนวยการสำนัก

วิศวกรรมโครงสร้าง — วิศวกร
วิศวกร

วิศวกรรมสุขาภิบาล — วิศวกร
วิศวกร

วิศวกรรมไฟฟ้า — วิศวกร
วิศวกร

วิศวกรรมเครื่องกล — วิศวกร
วิศวกร

(นายเกียรติศักดิ์ จันทรา)
วิศวกรใหญ่

อนุมัติ
(นายมณฑล สุดประเสริฐ)
อธิบดีกรมโยธาธิการและผังเมือง

แสดงแบบ
แบบขยายห้องน้ำ WC.2

มาตราส่วน –
วัน/เดือน/ปี 19/10/59
เลขที่แบบ AR 58183

A–16 | 26

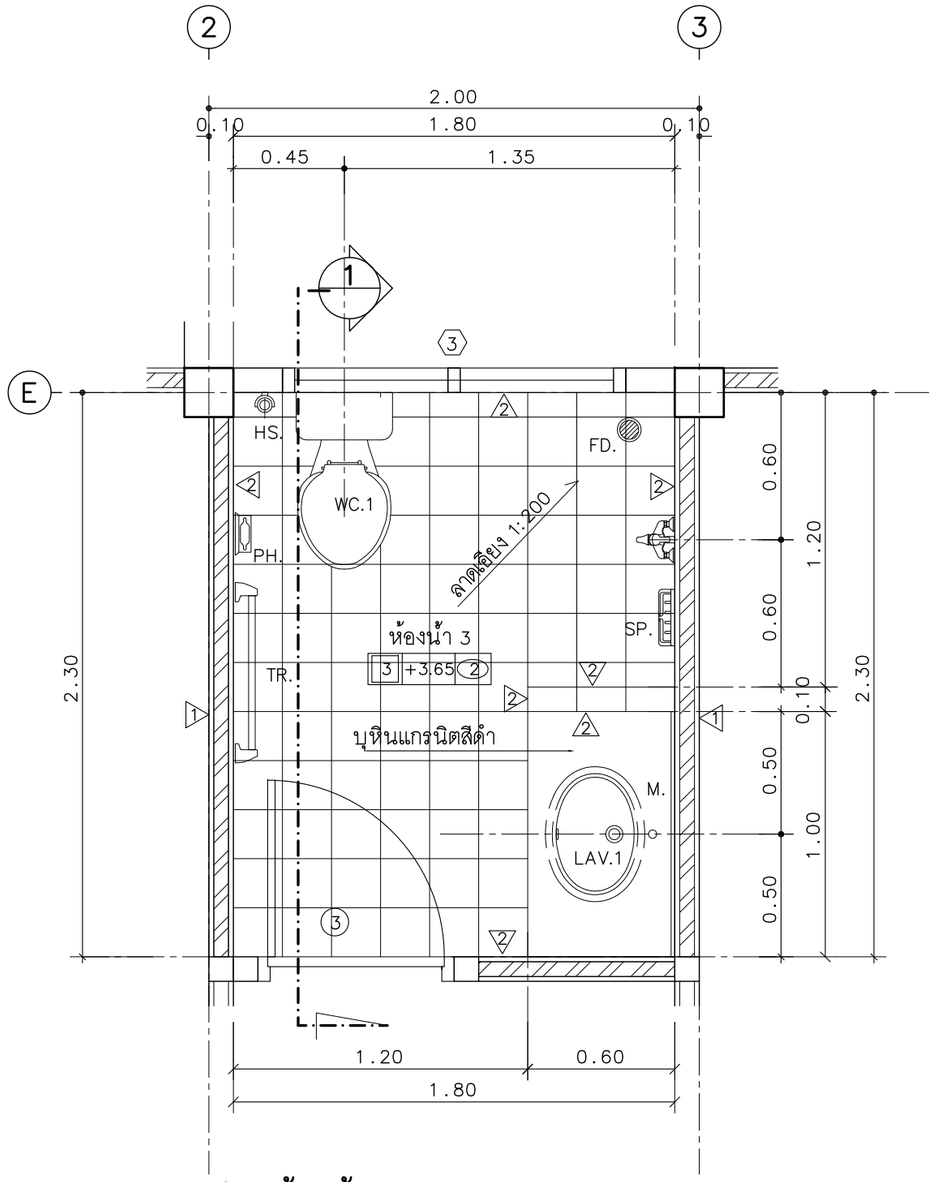

แปลนห้องน้ำ WC.3

มาตราส่วน 1 : 25

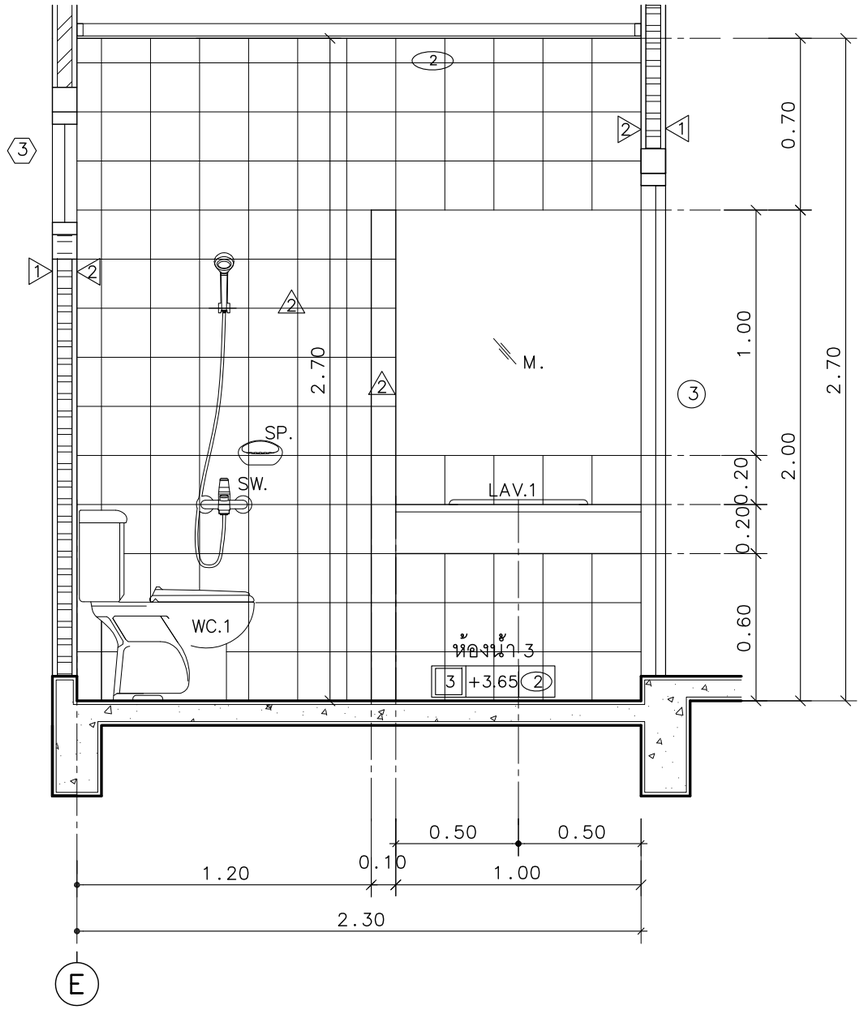

รูปตัดห้องน้ำ WC.3

มาตราส่วน 1 : 25

1

แบบบ้านสานฝัน
ของขวัญปีใหม่
คนไทยมีความสุข

แบบ
บ้านครอบครัวไทยร่วมสมัย 10

สำนักสถาปัตยกรรม
ผู้อำนวยการสำนัก

สถาปัตยกรรม
สถาปนิก
สถาปนิก

สำนักวิศวกรรมโครงสร้างและงานระบบ
ผู้อำนวยการสำนัก

วิศวกรรมโครงสร้าง
วิศวกร
วิศวกร

วิศวกรรมสุขาภิบาล
วิศวกร
วิศวกร

วิศวกรรมไฟฟ้า
วิศวกร
วิศวกร

วิศวกรรมเครื่องกล
วิศวกร
วิศวกร

(นายเกียรติศักดิ์ จันทรา)
วิศวกรใหญ่

อนุมัติ
(นายมณฑล สุดประเสริฐ)
อธิบดีกรมโยธาธิการและผังเมือง

แสดงแบบ
แบบขยายห้องน้ำ WC.3

มาตราส่วน –
วัน/เดือน/ปี 19/10/59
เลขที่แบบ AR 58183

A–17 | 26

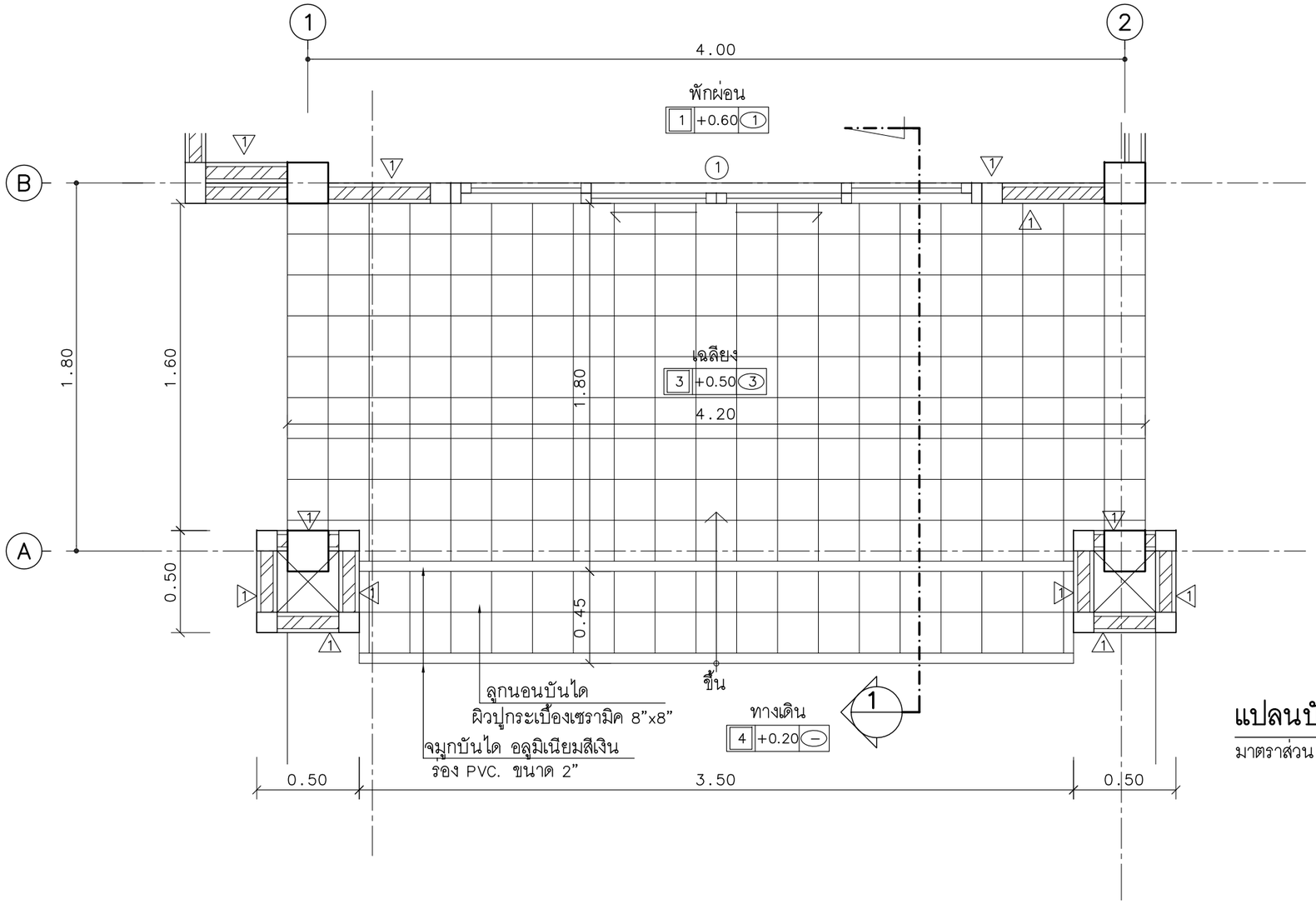

แปลนบันได ST.1

มาตราส่วน 1:25

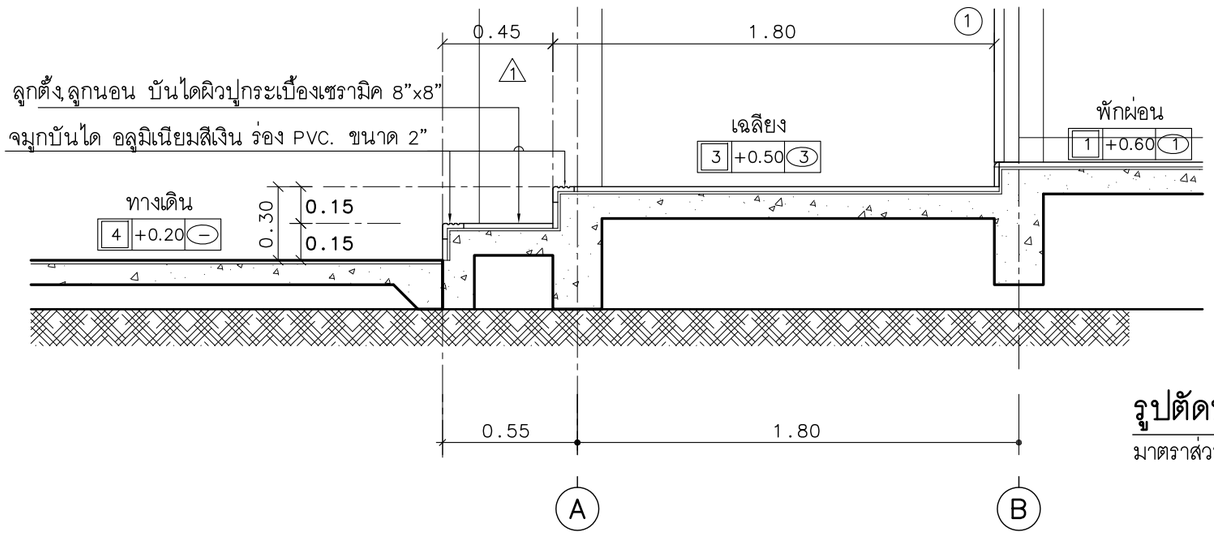

รูปตัดบันได ST.1

มาตราส่วน 1 : 25

แบบบ้านสานฝัน
ของขวัญปีใหม่
คนไทยมีความสุข

แบบ
บ้านครอบครัวไทยร่วมสมัย 10

สำนักสถาปัตยกรรม
ผู้อำนวยการสำนัก

สถาปัตยกรรม — สถาปนิก
สถาปนิก

สำนักวิศวกรรมโครงสร้างและงานระบบ
ผู้อำนวยการสำนัก

วิศวกรรมโครงสร้าง — วิศวกร
วิศวกร

วิศวกรรมสุขาภิบาล — วิศวกร
วิศวกร

วิศวกรรมไฟฟ้า — วิศวกร
วิศวกร

วิศวกรรมเครื่องกล — วิศวกร
วิศวกร

(นายเกียรติศักดิ์ จันทรา)
วิศวกรใหญ่

อนุมัติ
(นายมณฑล สุดประเสริฐ)
อธิบดีกรมโยธาธิการและผังเมือง

แสดงแบบ
แบบขยายบันได ST.1

มาตราส่วน –
วัน/เดือน/ปี 19/10/59
เลขที่แบบ AR 58183

A–18 | 26

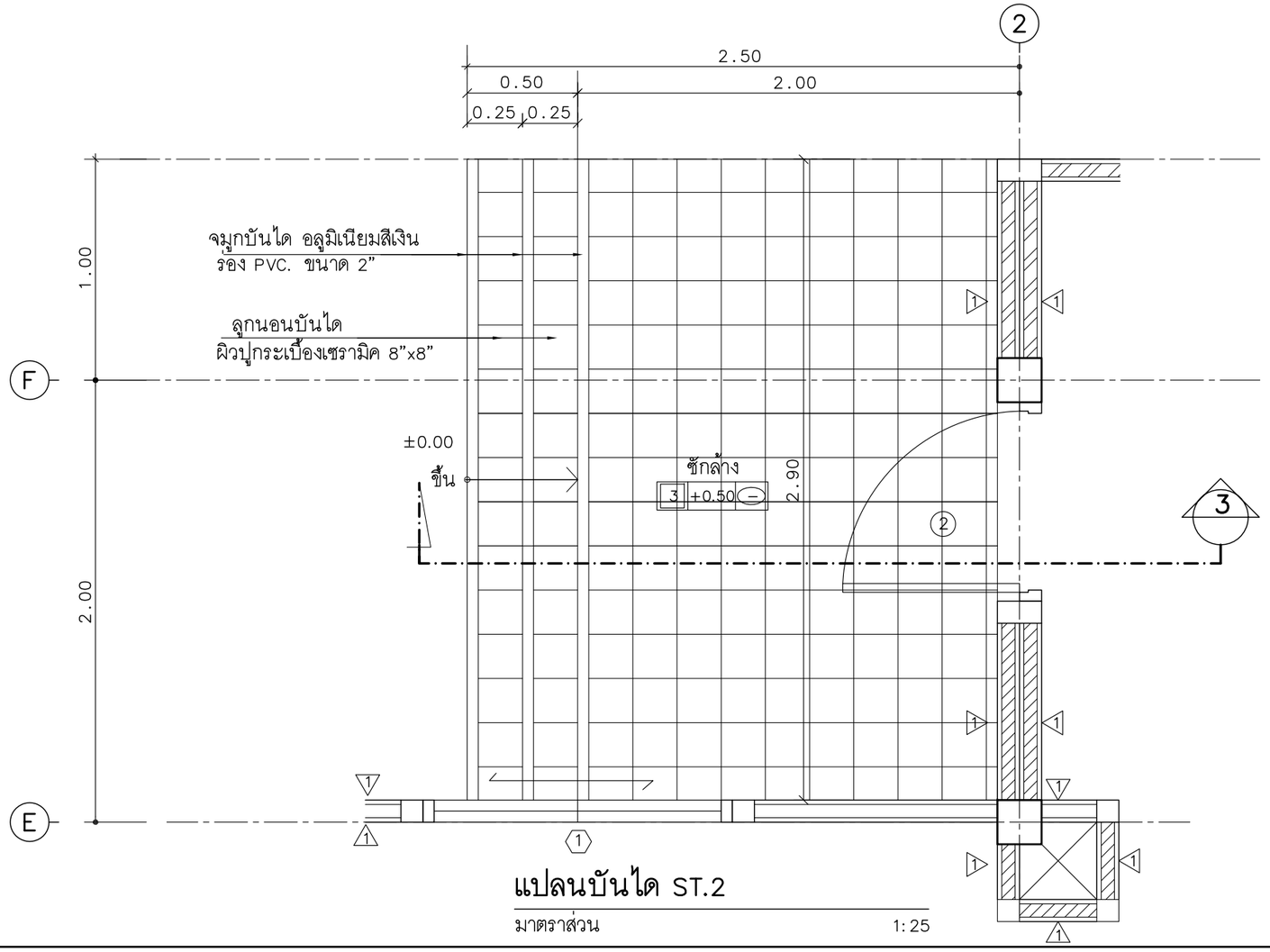

แปลนบันได ST.2

มาตราส่วน 1:25

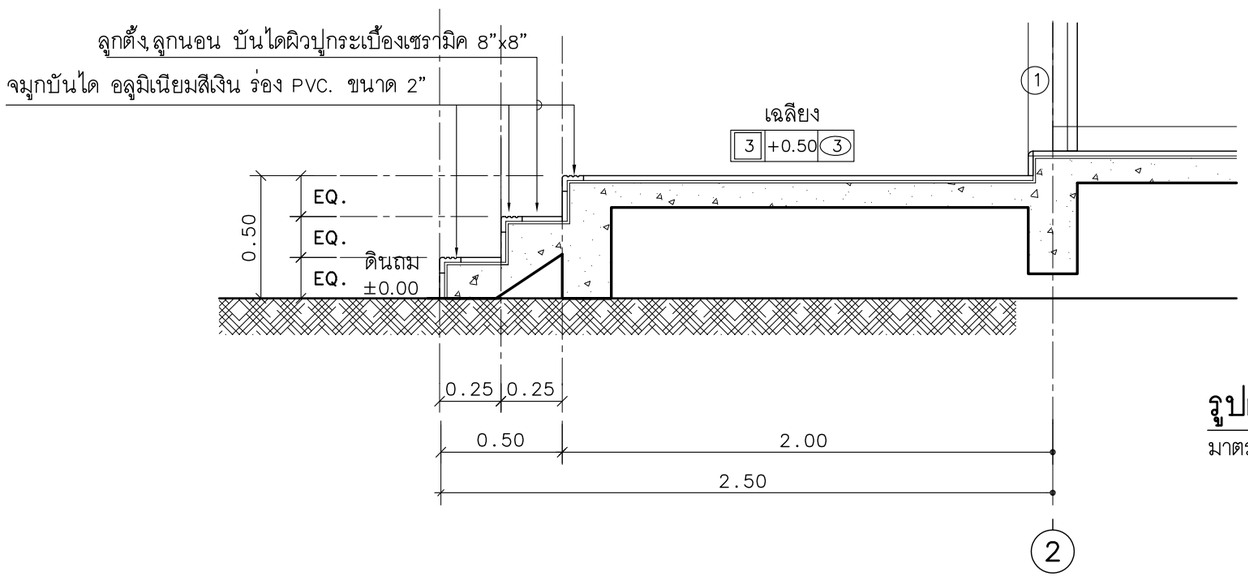

รูปตัดบันได ST.2

มาตราส่วน 1 : 25

แบบบ้านสานฝัน
ของขวัญปีใหม่
คนไทยมีความสุข

แบบ
บ้านครอบครัวไทยร่วมสมัย 10

สำนักสถาปัตยกรรม
ผู้อำนวยการสำนัก

สถาปัตยกรรม — สถาปนิก
สถาปนิก

สำนักวิศวกรรมโครงสร้างและงานระบบ
ผู้อำนวยการสำนัก

วิศวกรรมโครงสร้าง — วิศวกร
วิศวกร

วิศวกรรมสุขาภิบาล — วิศวกร
วิศวกร

วิศวกรรมไฟฟ้า — วิศวกร
วิศวกร

วิศวกรรมเครื่องกล — วิศวกร
วิศวกร

(นายเกียรติศักดิ์ จันทรา)
วิศวกรใหญ่

อนุมัติ
(นายมณฑล สุดประเสริฐ)
อธิบดีกรมโยธาธิการและผังเมือง

แสดงแบบ
แบบขยายบันได ST.2

มาตราส่วน –
วัน/เดือน/ปี 19/10/59
เลขที่แบบ AR 58183

A–19 | 26

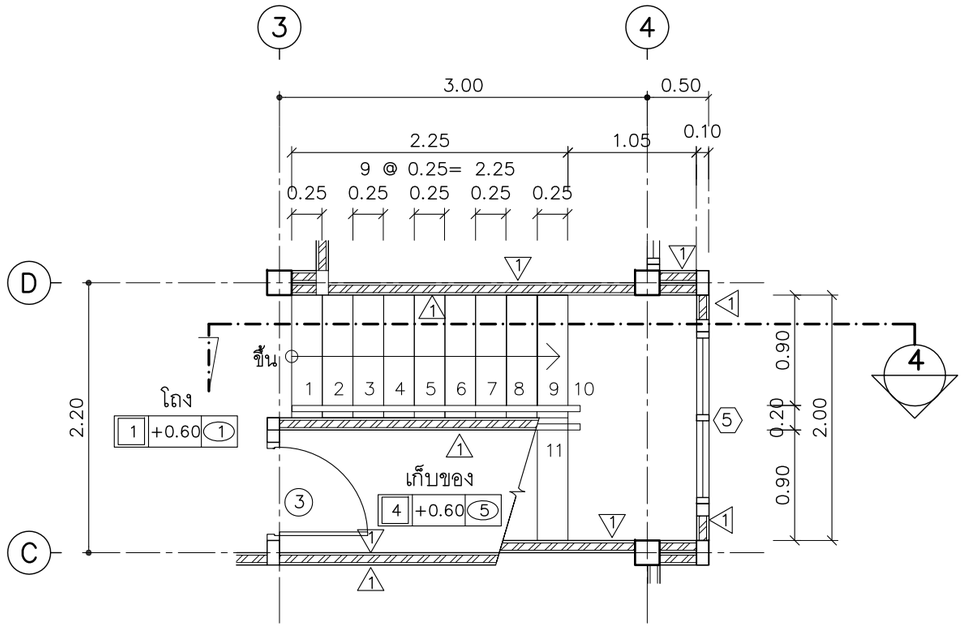

แปลนชั้น 1 บันได ST.3

มาตราส่วน 1:50

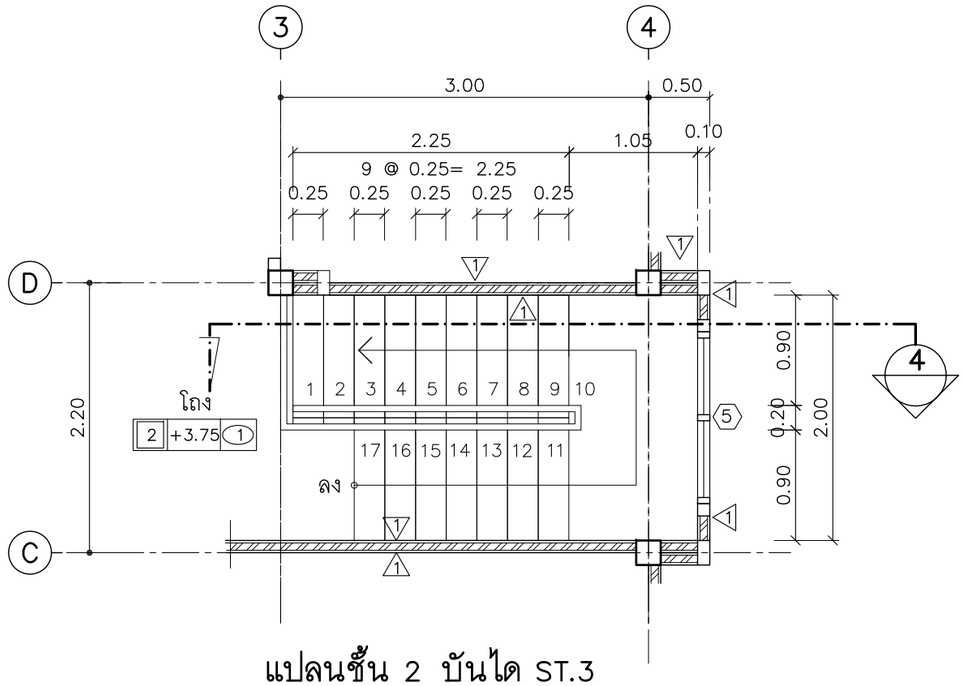

แปลนชั้น 2 บันได ST.3

มาตราส่วน 1:50

แบบบ้านสานฝัน
ของขวัญปีใหม่
คนไทยมีความสุข

แบบ
บ้านครอบครัวไทยร่วมสมัย 10

สำนักสถาปัตยกรรม
ผู้อำนวยการสำนัก

สถาปัตยกรรม	สถาปนิก
	สถาปนิก

สำนักวิศวกรรมโครงสร้างและงานระบบ
ผู้อำนวยการสำนัก

วิศวกรรมโครงสร้าง	วิศวกร
	วิศวกร
วิศวกรรมสุขาภิบาล	วิศวกร
	วิศวกร
วิศวกรรมไฟฟ้า	วิศวกร
	วิศวกร
วิศวกรรมเครื่องกล	วิศวกร
	วิศวกร

(นายเกียรติศักดิ์ จันทรา)
วิศวกรใหญ่

อนุมัติ
(นายมณฑล สุดประเสริฐ)
อธิบดีกรมโยธาธิการและผังเมือง

แสดงแบบ
แบบขยายบันได ST.3

มาตราส่วน	–
วัน/เดือน/ปี	19/10/59
เลขที่แบบ	AR 58183

A–20 | 26

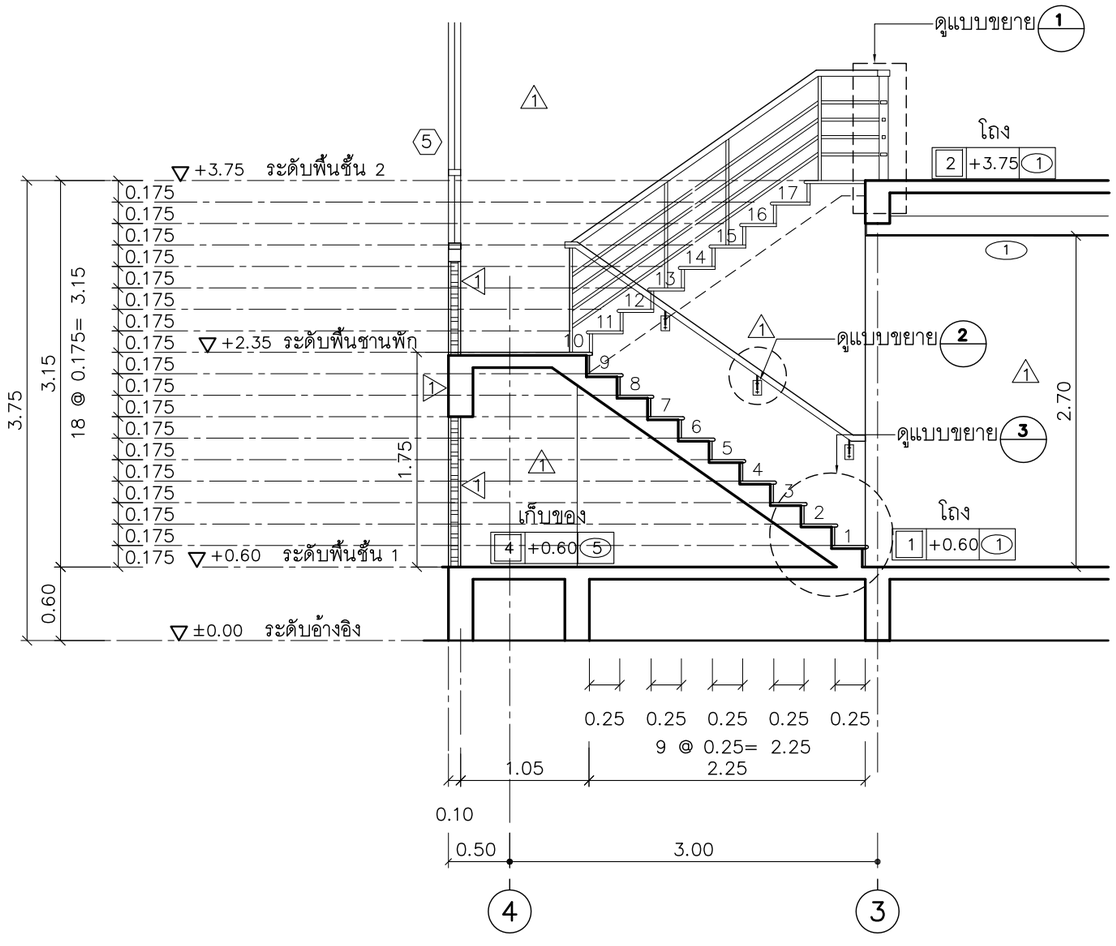

รูปตัดบันได ST.3

มาตราส่วน 1 : 50

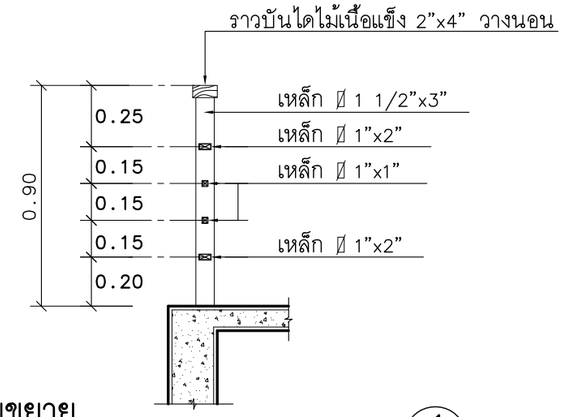

แบบขยาย 1

มาตราส่วน 1: 25

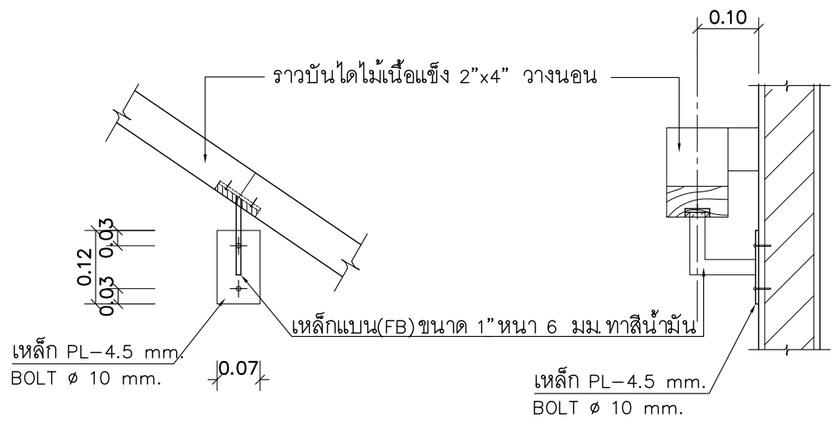

แบบขยาย 2

มาตราส่วน 1:10

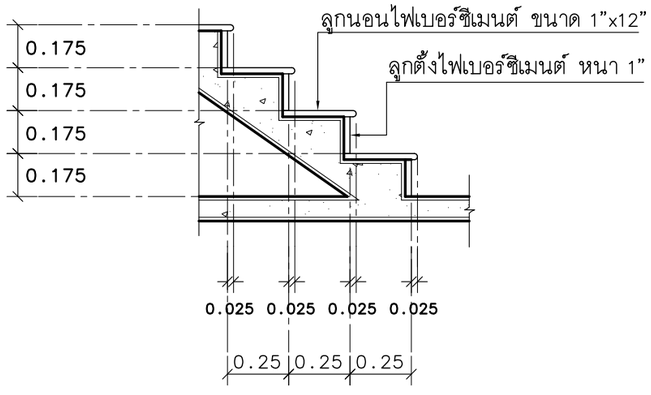

แบบขยาย 3

มาตราส่วน 1:25

แบบบ้านสานฝัน
ของขวัญปีใหม่
คนไทยมีความสุข

แบบ
บ้านครอบครัวไทยร่วมสมัย 10

สำนักสถาปัตยกรรม
ผู้อำนวยการสำนัก

สถาปัตยกรรม — สถาปนิก / สถาปนิก

สำนักวิศวกรรมโครงสร้างและงานระบบ
ผู้อำนวยการสำนัก

วิศวกรรมโครงสร้าง — วิศวกร / วิศวกร

วิศวกรรมสุขาภิบาล — วิศวกร / วิศวกร

วิศวกรรมไฟฟ้า — วิศวกร / วิศวกร

วิศวกรรมเครื่องกล — วิศวกร / วิศวกร

(นายเกียรติศักดิ์ จันทรา)
วิศวกรใหญ่

อนุมัติ
(นายมณฑล สุดประเสริฐ)
อธิบดีกรมโยธาธิการและผังเมือง

แสดงแบบ
แบบขยายบันได ST.3

มาตราส่วน	–
วัน/เดือน/ปี	19/10/59
เลขที่แบบ	AR 58183

A-21 | 26

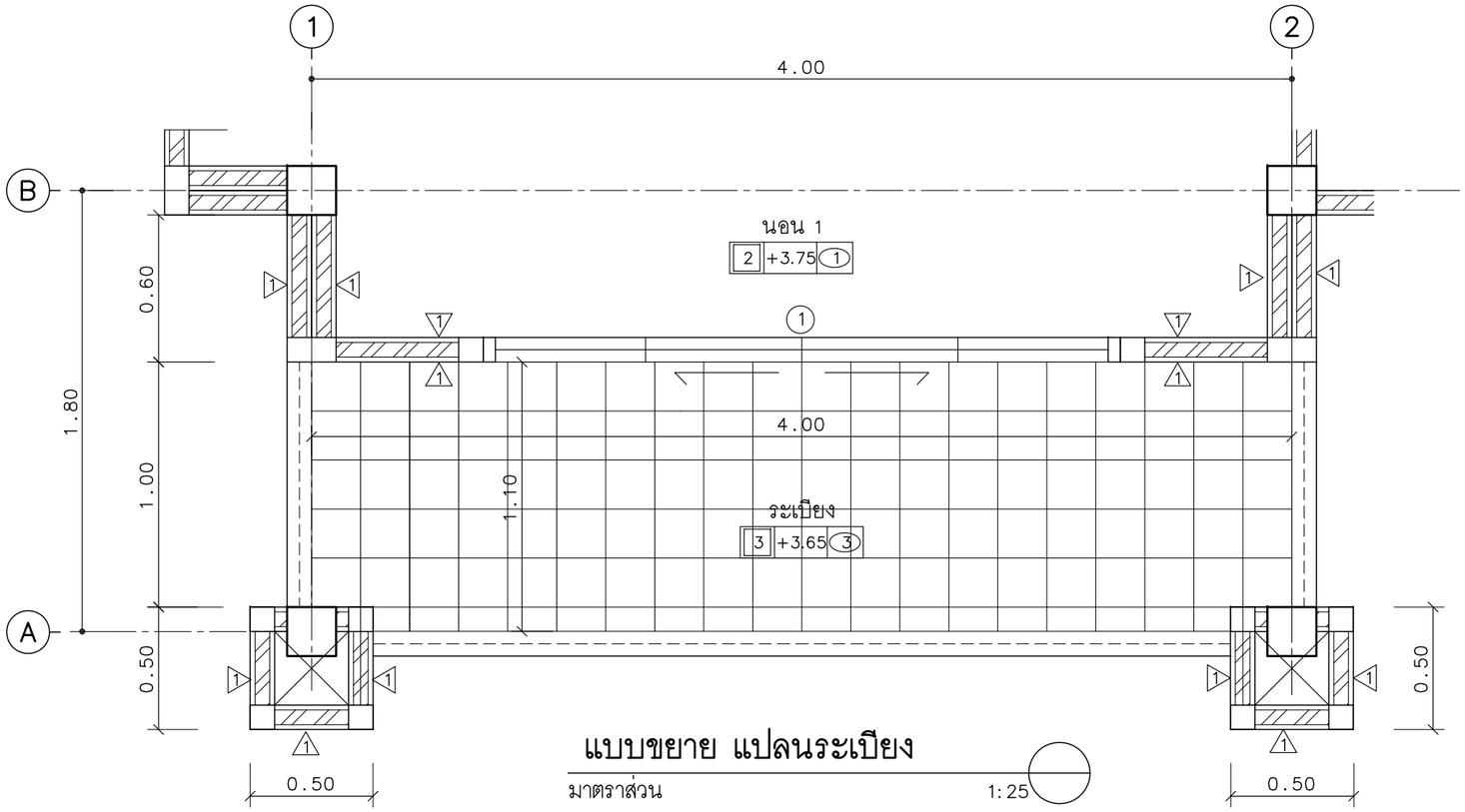

แบบขยาย แปลนระเบียง

มาตราส่วน 1:25

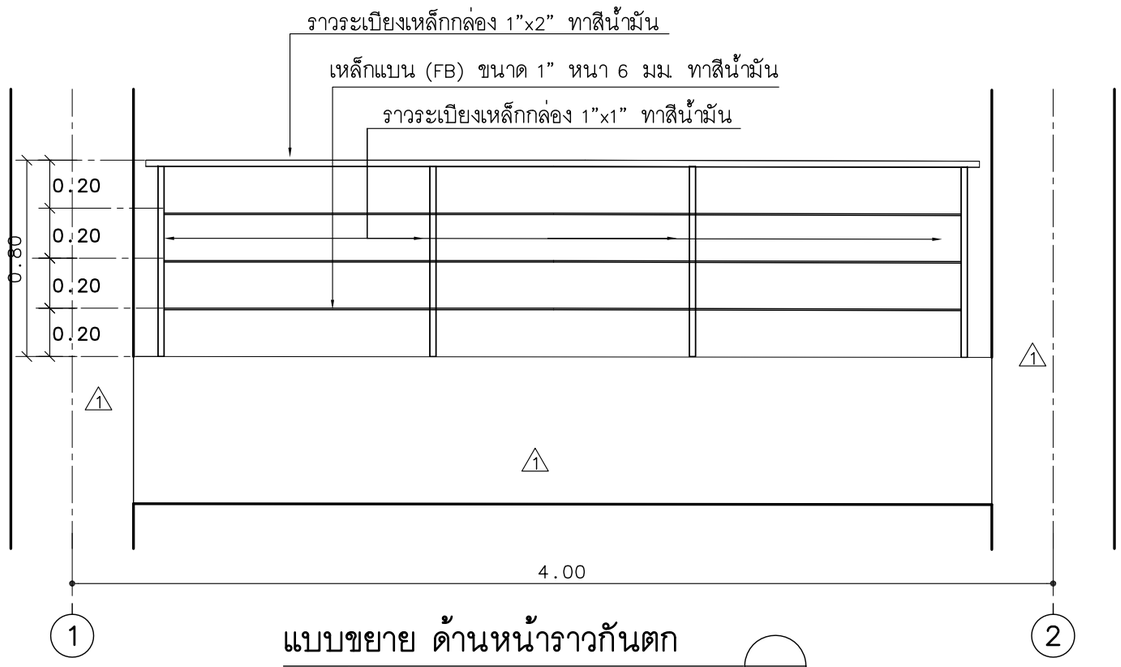

แบบขยาย ด้านหน้าราวกันตก

มาตราส่วน 1:25

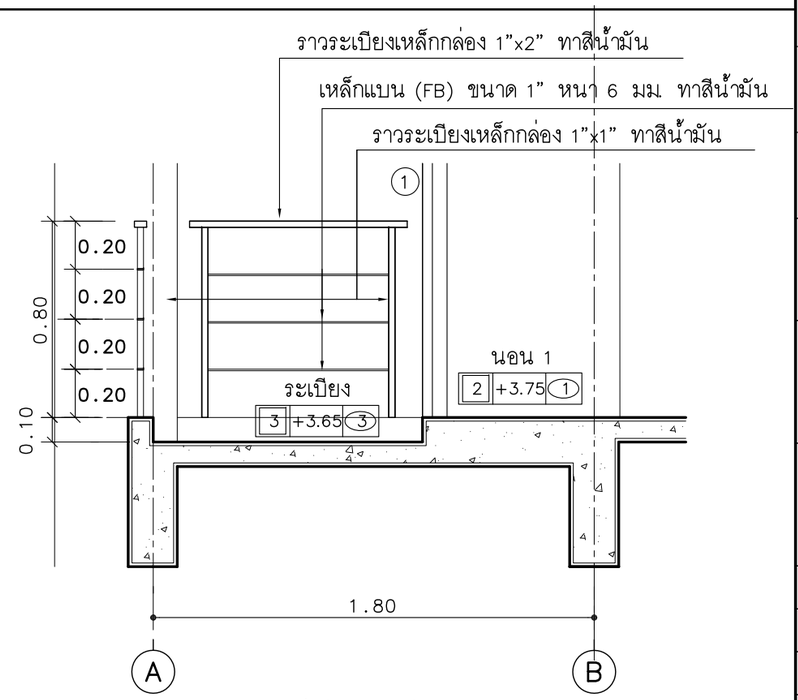

แบบขยาย รูปตัดราวกันตก

มาตราส่วน 1:25

แบบบ้านสานฝัน
ของขวัญปีใหม่
คนไทยมีความสุข

แบบ
บ้านครอบครัวไทยร่วมสมัย 10

สำนักสถาปัตยกรรม
ผู้อำนวยการสำนัก

สถาปัตยกรรม — สถาปนิก / สถาปนิก

สำนักวิศวกรรมโครงสร้างและงานระบบ
ผู้อำนวยการสำนัก

วิศวกรรมโครงสร้าง — วิศวกร / วิศวกร

วิศวกรรมสุขาภิบาล — วิศวกร / วิศวกร

วิศวกรรมไฟฟ้า — วิศวกร / วิศวกร

วิศวกรรมเครื่องกล — วิศวกร / วิศวกร

(นายเกียรติศักดิ์ จันทรา)
วิศวกรใหญ่

อนุมัติ
(นายมณฑล สุดประเสริฐ)
อธิบดีกรมโยธาธิการและผังเมือง

แสดงแบบ
แบบขยายราวกันตก

มาตราส่วน	–
วัน/เดือน/ปี	19/10/59
เลขที่แบบ	AR 58183
A–22	26

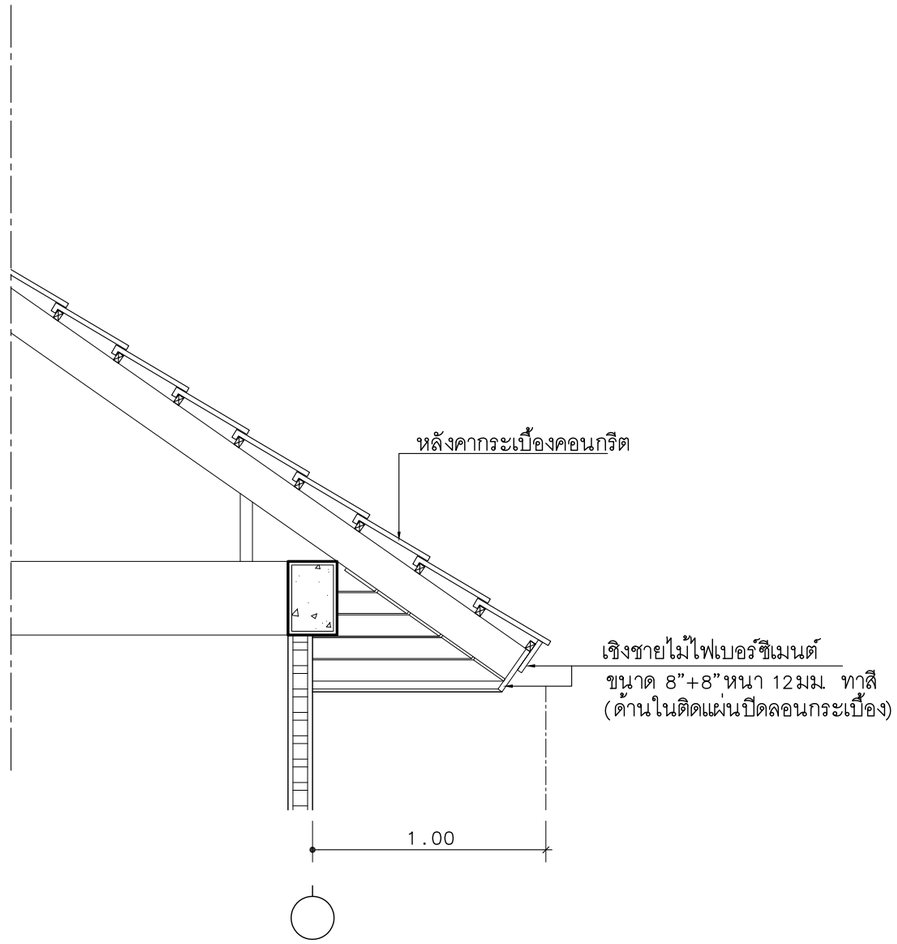

แบบขยาย เชิงชาย

R1

มาตราส่วน 1:25

แบบบ้านสานฝัน
ของขวัญปีใหม่
คนไทยมีความสุข

แบบ
บ้านครอบครัวไทยร่วมสมัย 10

สำนักสถาปัตยกรรม
ผู้อำนวยการสำนัก

สถาปัตยกรรม	สถาปนิก
	สถาปนิก

สำนักวิศวกรรมโครงสร้างและงานระบบ
ผู้อำนวยการสำนัก

วิศวกรรมโครงสร้าง	วิศวกร
	วิศวกร
วิศวกรรมสุขาภิบาล	วิศวกร
	วิศวกร
วิศวกรรมไฟฟ้า	วิศวกร
	วิศวกร
วิศวกรรมเครื่องกล	วิศวกร
	วิศวกร

(นายเกียรติศักดิ์ จันทรา)
วิศวกรใหญ่

อนุมัติ
(นายมณฑล สุดประเสริฐ)
อธิบดีกรมโยธาธิการและผังเมือง

แสดงแบบ
แบบขยาย เชิงชาย

มาตราส่วน	–
วัน/เดือน/ปี	19/10/59
เลขที่แบบ	AR 58183

A–23 | 26

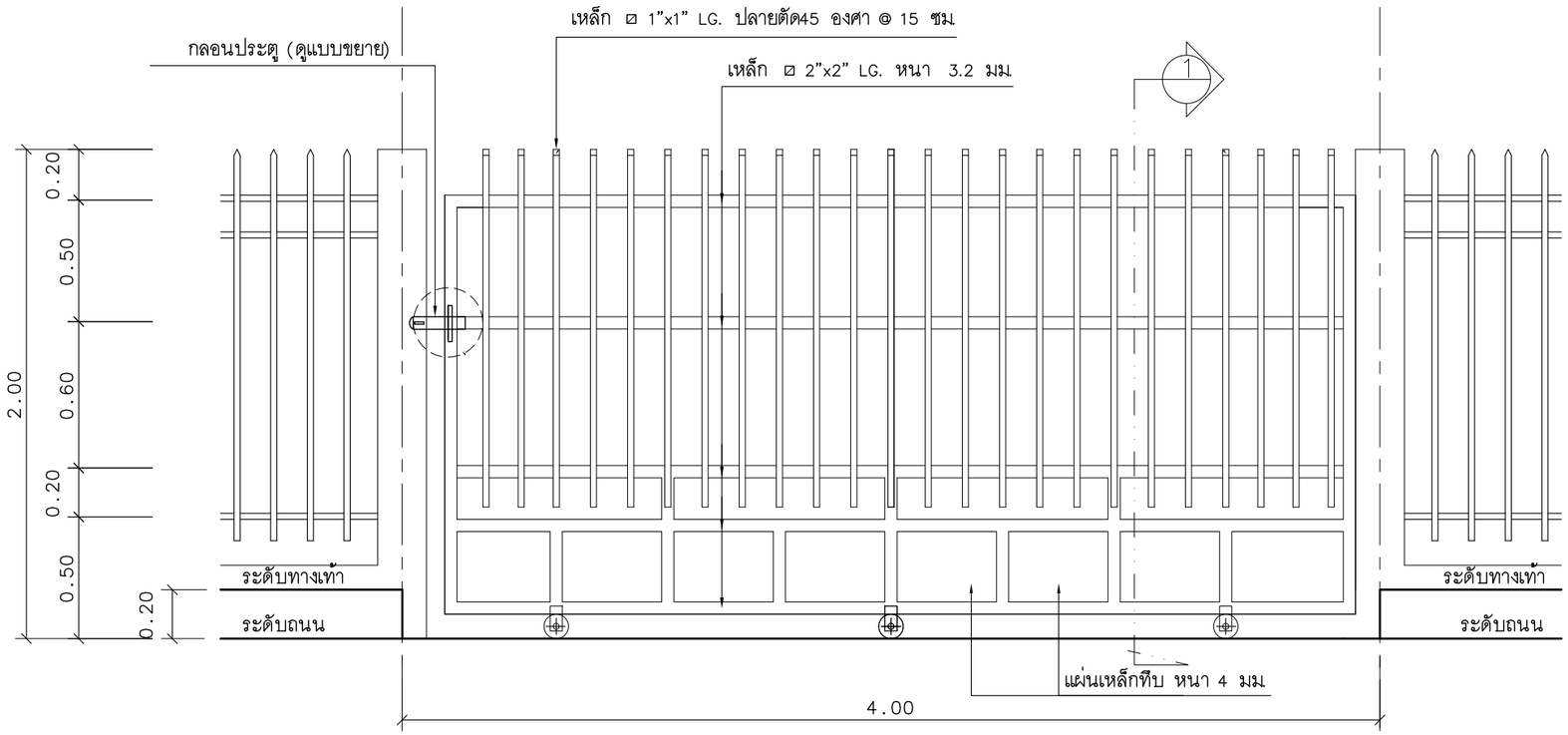

รูปด้านหน้า

มาตราส่วน 1:25

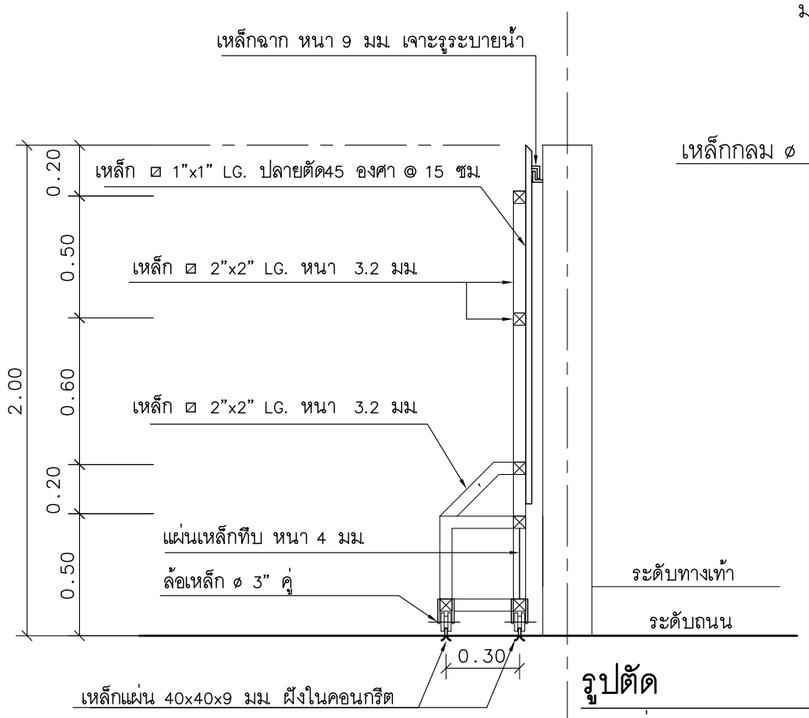

รูปตัด

มาตราส่วน 1:25

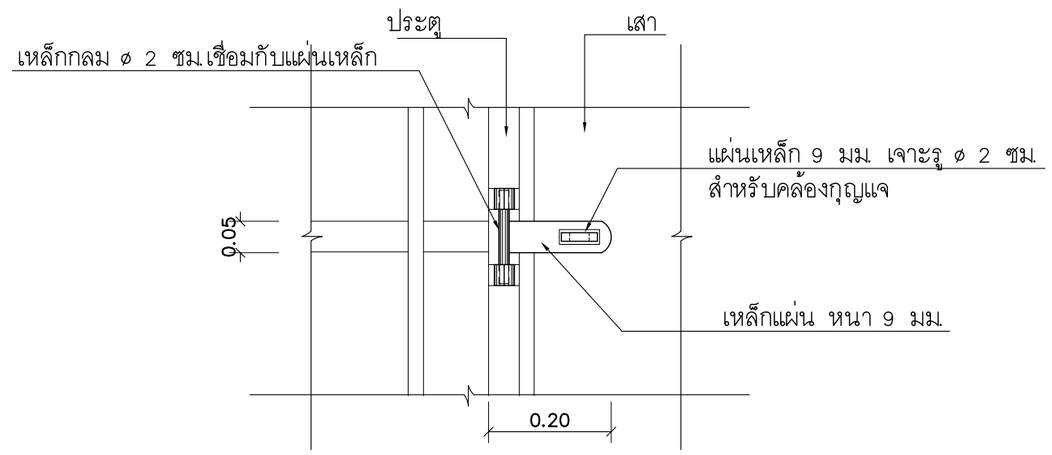

แบบขยายกลอนประตู

มาตราส่วน 1:10

แบบขยายประตูรั้วบ้าน

มาตราส่วน –

แบบบ้านสานฝัน
ของขวัญปีใหม่
คนไทยมีความสุข

แบบ
บ้านครอบครัวไทยร่วมสมัย 10

สำนักสถาปัตยกรรม
ผู้อำนวยการสำนัก

สถาปัตยกรรม
สถาปนิก
สถาปนิก

สำนักวิศวกรรมโครงสร้างและงานระบบ
ผู้อำนวยการสำนัก

วิศวกรรมโครงสร้าง
วิศวกร
วิศวกร

วิศวกรรมสุขาภิบาล
วิศวกร
วิศวกร

วิศวกรรมไฟฟ้า
วิศวกร
วิศวกร

วิศวกรรมเครื่องกล
วิศวกร
วิศวกร

(นายเกียรติศักดิ์ จันทรา)
วิศวกรใหญ่

อนุมัติ
(นายมณฑล สุดประเสริฐ)
อธิบดีกรมโยธาธิการและผังเมือง

แสดงแบบ
แบบขยายประตูรั้วบ้าน

มาตราส่วน	–
วัน/เดือน/ปี	19/10/59
เลขที่แบบ	AR 58183
A–24	26

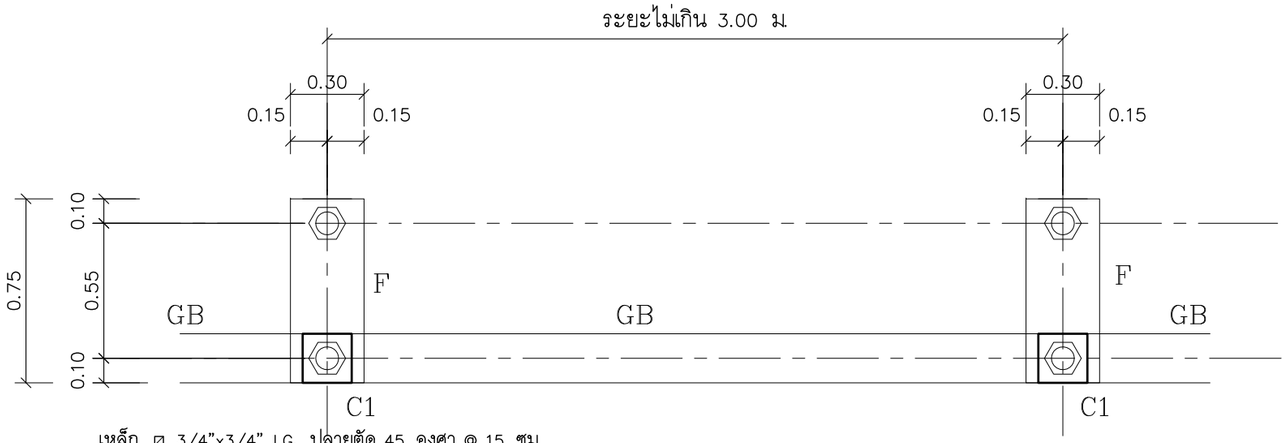

แปลน
มาตราส่วน 1:25

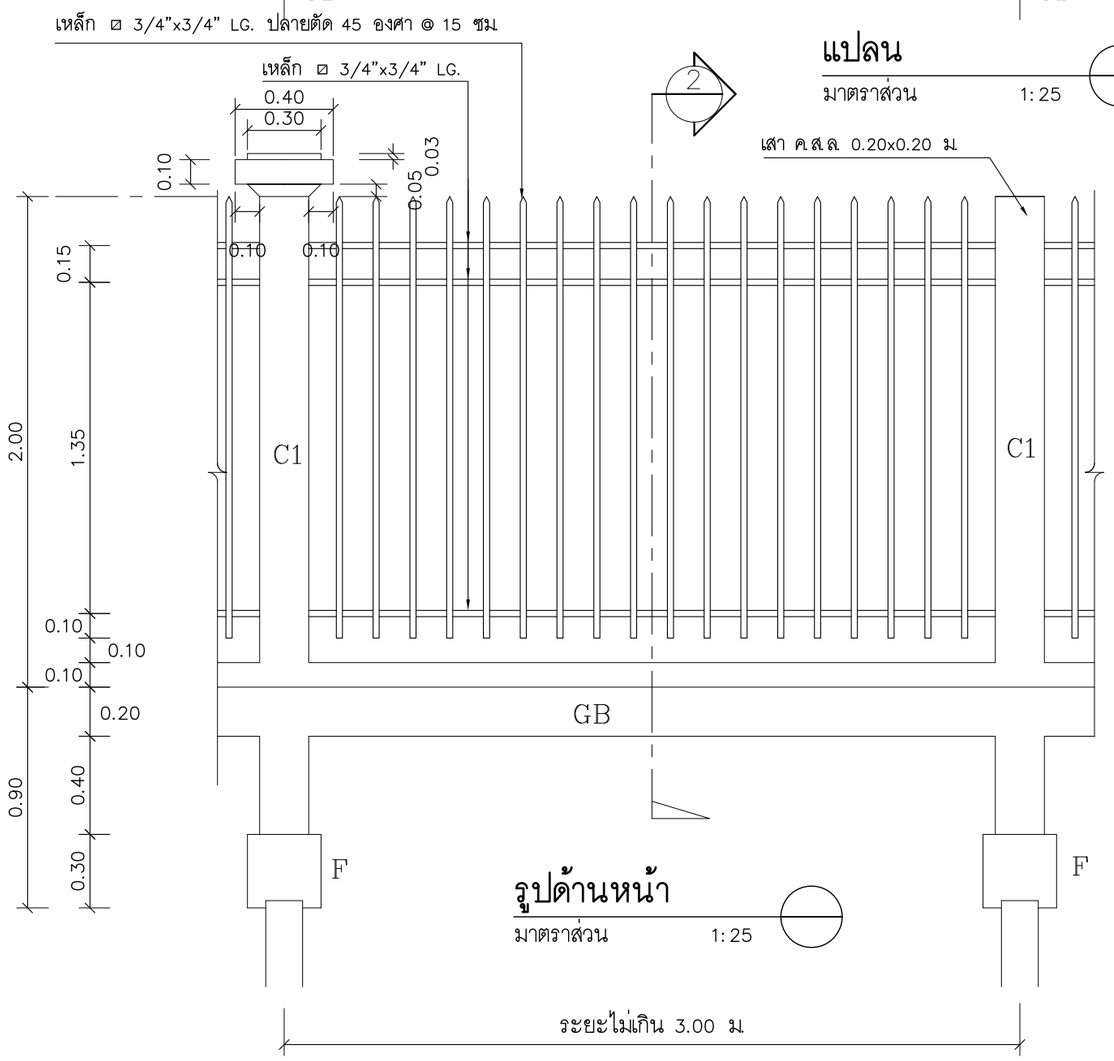

รูปด้านหน้า
มาตราส่วน 1:25

แบบขยายรั้วแบบที่ 1
มาตราส่วน –

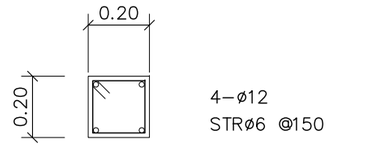

ขยายเสา
มาตราส่วน 1:20 C1

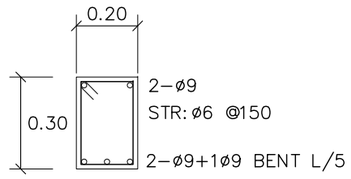

ขยายคานคอดิน
มาตราส่วน 1:20 GB

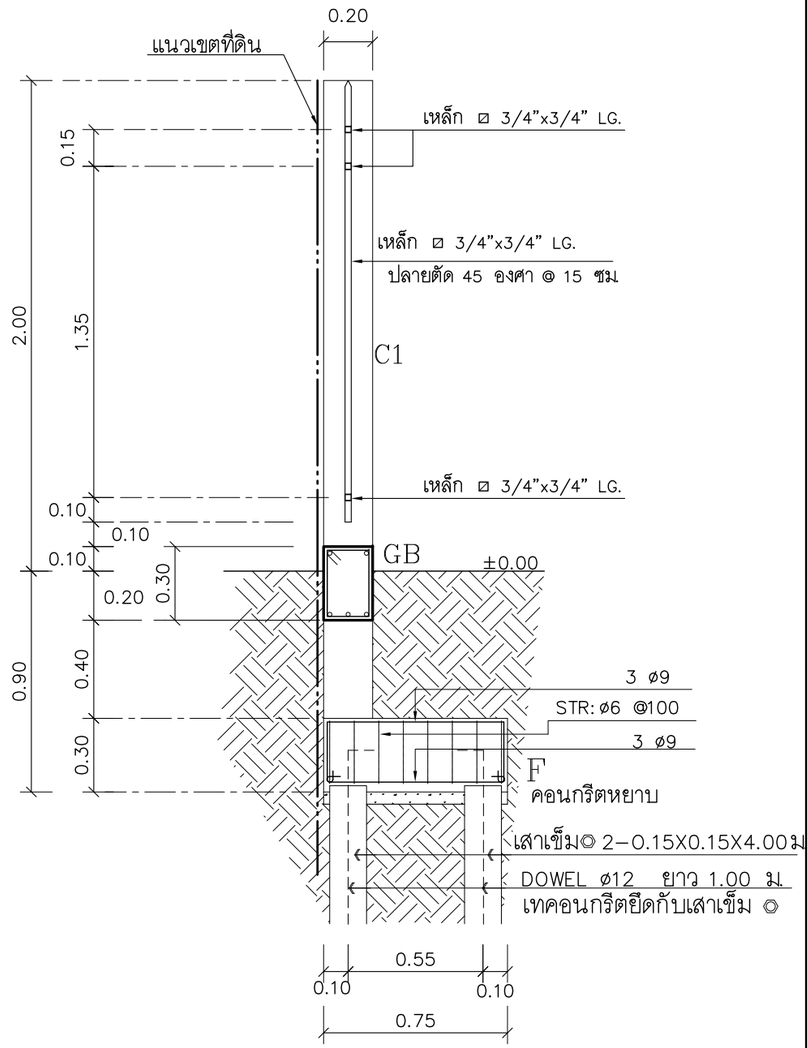

รูปตัด
มาตราส่วน 1:25

แบบบ้านสานฝัน
ของขวัญปีใหม่
คนไทยมีความสุข

แบบ
บ้านครอบครัวไทยร่วมสมัย 10

สำนักสถาปัตยกรรม
ผู้อำนวยการสำนัก

สถาปัตยกรรม — สถาปนิก / สถาปนิก

สำนักวิศวกรรมโครงสร้างและงานระบบ
ผู้อำนวยการสำนัก

วิศวกรรมโครงสร้าง — วิศวกร / วิศวกร

วิศวกรรมสุขาภิบาล — วิศวกร / วิศวกร

วิศวกรรมไฟฟ้า — วิศวกร / วิศวกร

วิศวกรรมเครื่องกล — วิศวกร / วิศวกร

(นายเกียรติศักดิ์ จันทรา)
วิศวกรใหญ่

อนุมัติ
(นายมณฑล สุดประเสริฐ)
อธิบดีกรมโยธาธิการและผังเมือง

แสดงแบบ
แบบขยาย รั้วแบบที่ 1

มาตราส่วน	–
วัน/เดือน/ปี	19/10/59
เลขที่แบบ	AR 58183
A–25	26

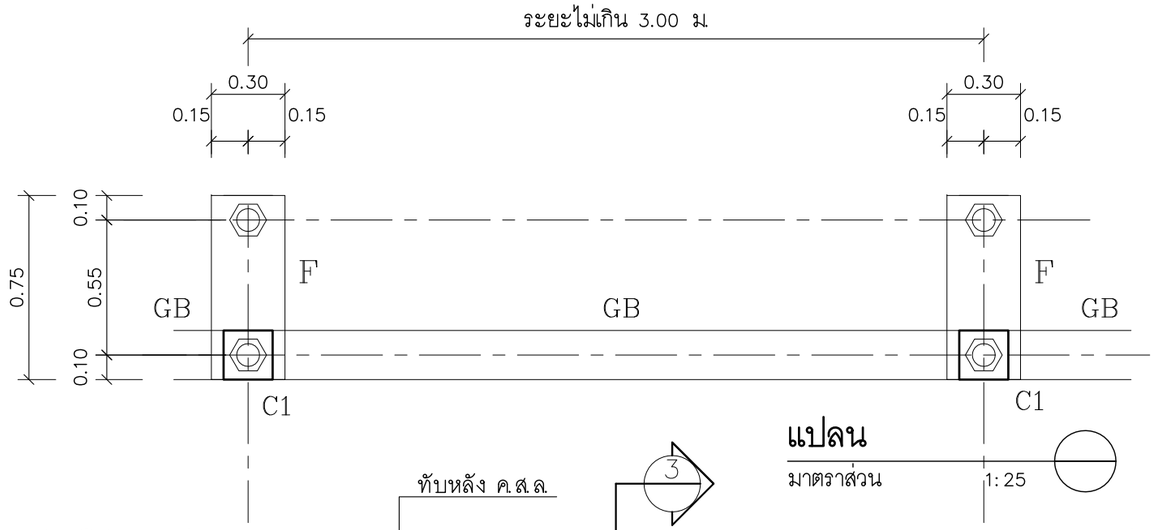

แปลน

มาตราส่วน 1:25

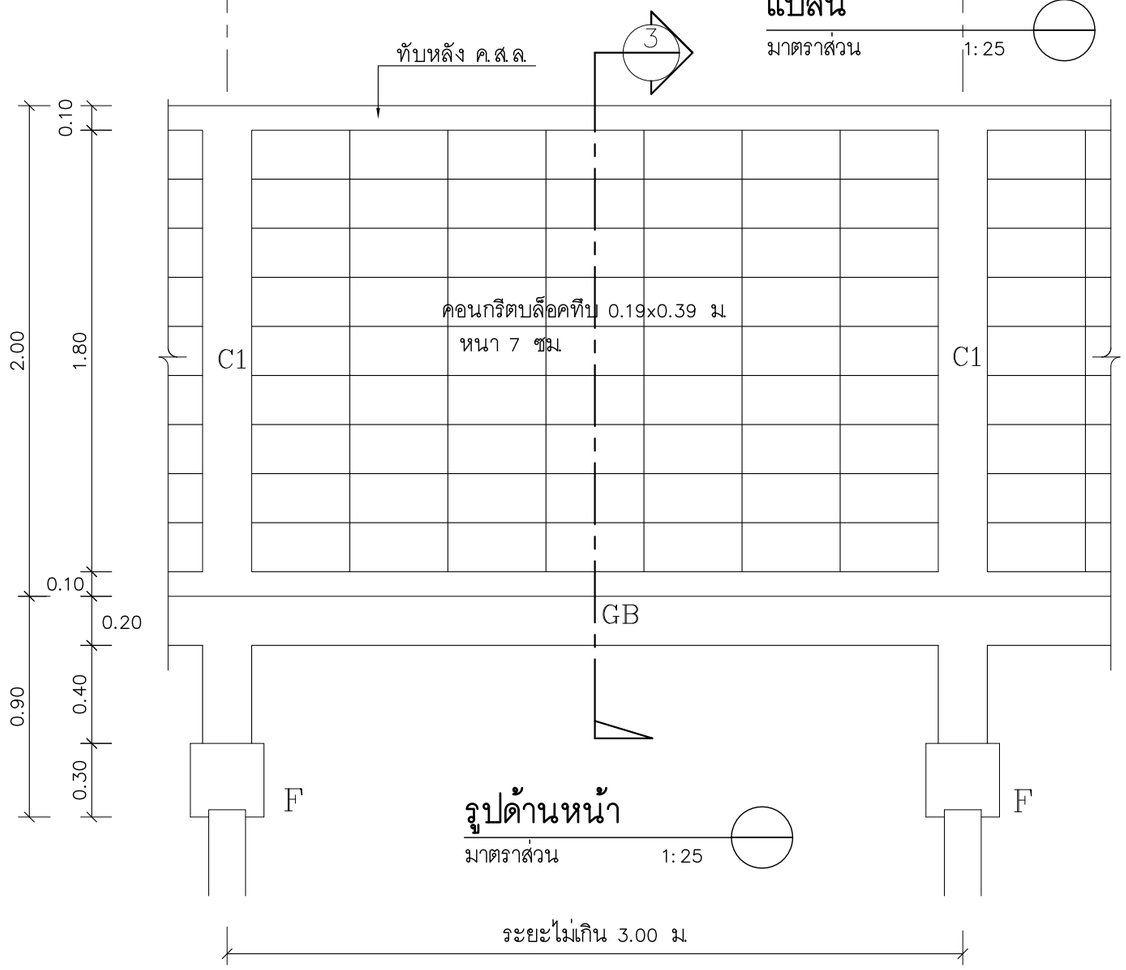

รูปด้านหน้า

มาตราส่วน 1:25

แบบขยายรั้วแบบที่ 2

มาตราส่วน –

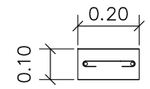

2 ø 6มม
ป ø6มม@ 0.15 ม

ขยายทับหลัง

มาตราส่วน 1:10

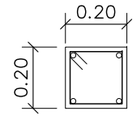

4–ø12
STR: ø6 @150

ขยายเสา

C1

มาตราส่วน 1:20

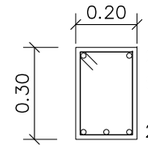

2–ø9
STR: ø6 @150
2–ø9+1ø9 BENT L/5

ขยายคานคอดิน

GB

มาตราส่วน 1:20

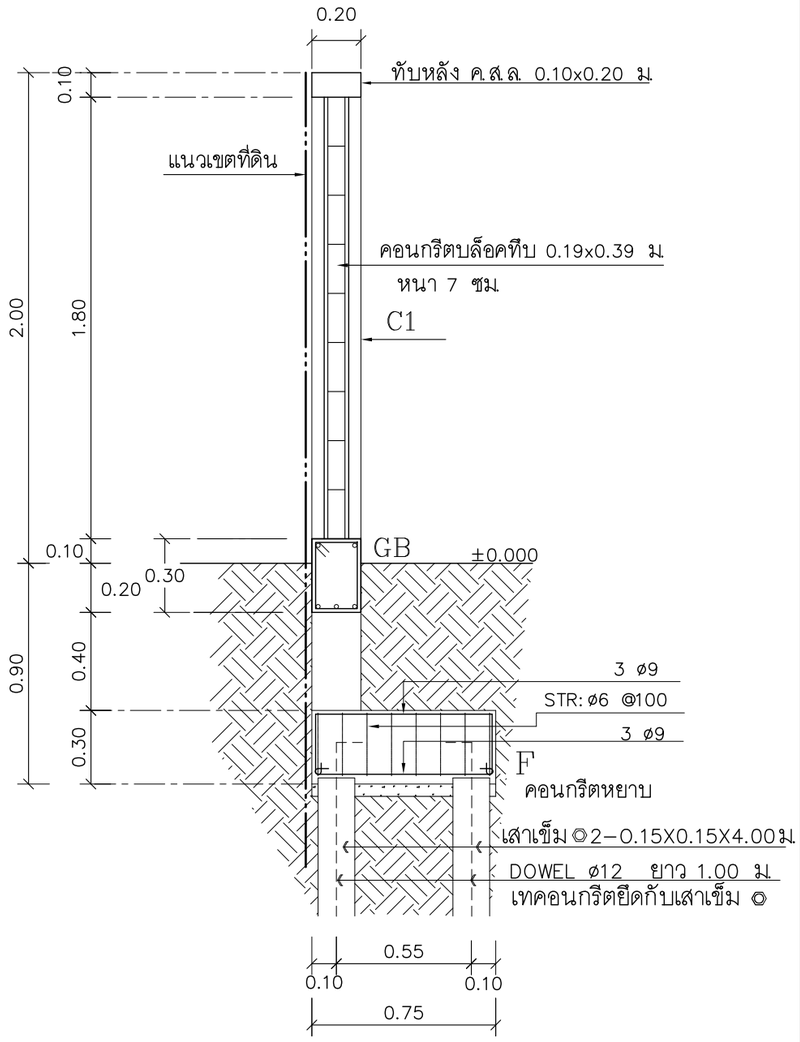

รูปตัด

3

มาตราส่วน 1:25

แบบบ้านสานฝัน
ของขวัญปีใหม่
คนไทยมีความสุข

แบบ
บ้านครอบครัวไทยร่วมสมัย 10

สำนักสถาปัตยกรรม
ผู้อำนวยการสำนัก

สถาปัตยกรรม
สถาปนิก
สถาปนิก

สำนักวิศวกรรมโครงสร้างและงานระบบ
ผู้อำนวยการสำนัก

วิศวกรรมโครงสร้าง
วิศวกร
วิศวกร

วิศวกรรมสุขาภิบาล
วิศวกร
วิศวกร

วิศวกรรมไฟฟ้า
วิศวกร
วิศวกร

วิศวกรรมเครื่องกล
วิศวกร
วิศวกร

(นายเกียรติศักดิ์ จันทรา)
วิศวกรใหญ่

อนุมัติ
(นายมณฑล สุดประเสริฐ)
อธิบดีกรมโยธาธิการและผังเมือง

แสดงแบบ
แบบขยาย รั้วแบบที่ 2

มาตราส่วน	–
วัน/เดือน/ปี	19/10/59
เลขที่แบบ	AR 58183
A–26	26

รายการแบบโครงสร้าง(S)

เลขที่	แบบแสดง
S - 01	รายการประกอบแบบ,สารบัญแบบ
S - 02	แปลนฐานรากแผ่
S - 03	แปลนฐานรากเสาเข็ม
S - 04	แปลนคาน พื้นชั้น 1
S - 05	แปลน คาน พื้นชั้น 2
S - 06	แปลนคานอะเล
S - 07	แปลนโครงสร้างหลังคา,ขยาย1
S - 08	ขยายคาน คสล.
S - 09	ตารางเสา,CN,CX
S - 10	S0,S0A,S1,SX,ขยาย2,ครีบ คสล.,รอยต่อเสา CN,CX
S - 11	ST(ระดับชั้นที่1-ชานพัก)
S - 12	ST(ระดับชานพัก-พื้นชั้น2)
S - 13	ขยาย F0.80x0.80,F1.00x1.00,F1.30x1.30
S - 14	ขยาย F1.50x1.50,F1.80x1.80
S - 15	ขยายฐานรากเสาเข็ม F4,F6
S - 16	ขยายฐานรากเสาเข็ม F8,F11
S - 17	ฐานรากเสาเข็ม F12,F16
S - 18	ขยายการวางพื้นสำเร็จรูป SP แผนที่ 1/2
S - 19	ขยายการวางพื้นสำเร็จรูป SP แผนที่ 2/2

รายการประกอบแบบ

แบบชุดนี้ให้ใช้ มยผ.1101-52 ถึง 1106-52 เป็นรายการประกอบแบบและมีรายการแบบดังนี้

1.คอนกรีต ให้ใช้ ค.3 / Fc' = 210 กก./ตร.ซม. (ทรงกระบอกที่ 28 วัน)

2.เหล็กเสริมคอนกรีต มีคุณสมบัติดังนี้

2.1 ขนาด Ø6 มม. , Ø9 มม. ให้ใช้เหล็กเส้นกลม SR-24 (fy=2400 กก./ตร.ซม.)

2.2 ขนาด Ø12 มม.ขึ้นไปให้ใช้เหล็กเส้นข้ออ้อย SD-40 (fy=4000 กก./ตร.ซม.)

หากใช้เหล็กเส้น SD-40T ห้ามมิให้ต่อเหล็กเส้นโดยใช้ข้อต่อแบบเกลียว

3.ฐานราก มีคุณสมบัติดังนี้

3.1 เสาเข็มตอก (ใช้ในกรณีที่ดินใต้ฐานรากรับน้ำหนักบรรทุกได้น้อยกว่า 10 ตัน/ตร.ม.)

(3.1.1) ให้ใช้เสาเข็มหกเหลี่ยมกลวง ขนาด Ø0.15 ม. ยาว 6.00 ม.

(3.1.2) เสาเข็มรับน้ำหนักบรรทุกปลอดภัยได้ไม่น้อยกว่า 1.7 ตัน/ต้น

3.2 ฐานรากแผ่ (ใช้ในกรณีที่ดินใต้ฐานรากรับน้ำหนักบรรทุกได้ไม่น้อยกว่า 10 ตัน/ตร.ม.)

(3.2.1) ดินใต้ฐานรากต้องสามารถรับหน่วยแรงแบกทานที่ยอมให้ได้ไม่น้อยกว่า 10 ตัน/ตร.ม.

4.งานแผ่นพื้น

4.1 SP เป็นพื้นระบบ SOLID PLANK หนา 5 ซม. ⟷

4.2 ให้เทคอนกรีตทับหน้าหนา 5.00 ซม.เสริมตะแกรงเหล็กเส้นขนาดเส้นผ่านศูนย์กลาง Ø6 มม.@0.20 ม.
หรือเหล็กตะแกรงลวดเหล็กกล้า (Wire Mesh) Ø4.00 มม.@0.15 ม.

หากใช้ตะแกรงลวดเหล็ก ลวดเหล็กต้องมีความต้านทานแรงดึงไม่น้อยกว่า 5,270 กก./ตร.ซม.

4.3 เมื่อมีคอนกรีตทับหน้าแล้ว ต้องสามารถรับน้ำหนักบรรทุกจรรวมกับน้ำหนักวัสดุตกแต่งผิวพื้นได้ไม่น้อยกว่า 300 กก./ตร.ม.

4.4 เป็นผลิตภัณฑ์ที่ได้มาตรฐานผลิตภัณฑ์อุตสาหกรรม มอก.576

5.เหล็กโครงสร้างรูปพรรณ

5.1 ต้องมีความต้านทานแรงดึงที่จุดครากไม่น้อยกว่า 2,400 กก./ตร.ซม.

5.2 เหล็กโครงสร้างรูปพรรณที่นำมาใช้ต้องปราศจากสนิมขุม ไม่บิดงอเสียรูป

5.3 หากไม่ได้มีการระบุในแบบแปลนรายละเอียด การต่อเชื่อมเหล็กโครงสร้างรูปพรรณให้เชื่อมต่อด้วยไฟฟ้า (ARC WELDING) ตลอดแนวเส้นสัมผัสโดยรอบที่ต่อเชื่อม และรอยต่อต้องแข็งแรงไม่น้อยกว่าความแข็งแรงของเหล็กโครงสร้างรูปพรรณที่นำมาต่อกัน

5.4 ให้ทาสีกันสนิมประเภท LEAD OXIDE อย่างน้อย 2 ชั้น ก่อนทาสีจริง

6.แปสำเร็จรูป

6.1 แปสำเร็จรูปต้องมีความหนาตั้งแต่ 0.55 มม.ขึ้นไป

6.2 ต้องผ่านกระบวนการชุบสังกะสีบนผิวเหล็กเป็นแบบจุ่มร้อน (HOT DIP) เคลือบหนาไม่น้อยกว่า 180 กรัม/ตร.ม. ตามมาตรฐาน มอก.50

7.รายละเอียดหรือคุณสมบัติของวัสดุหรืออุปกรณ์ในแบบหรือในรายการประกอบแบบ ทั้งที่ได้ระบุหรือมิได้ระบุไว้ หากมีการกำหนดมาตรฐานผลิตภัณฑ์อุตสาหกรรมแล้วให้เป็นไปตามมาตรฐานผลิตภัณฑ์อุตสาหกรรมนั้น

แบบบ้านสานฝัน
ของขวัญปีใหม่
คนไทยมีความสุข

แบบ
บ้านครอบครัวไทยร่วมสมัย 10

สำนักสถาปัตยกรรม
ผู้อำนวยการสำนัก

สถาปัตยกรรม — สถาปนิก / สถาปนิก

สำนักวิศวกรรมโครงสร้างและงานระบบ
ผู้อำนวยการสำนัก

วิศวกรรมโครงสร้าง — วิศวกร / วิศวกร

วิศวกรรมสุขาภิบาล — วิศวกร / วิศวกร

วิศวกรรมไฟฟ้า — วิศวกร / วิศวกร

วิศวกรรมเครื่องกล — วิศวกร / วิศวกร

(นายเกียรติศักดิ์ จันทรา)
วิศวกรใหญ่

อนุมัติ
(นายมณฑล สุดประเสริฐ)
อธิบดีกรมโยธาธิการและผังเมือง

แสดงแบบ
สารบัญแบบ
รายการประกอบแบบ

มาตราส่วน	–
วัน/เดือน/ปี	19/10/59
เลขที่แบบ	S59033

S-01 | 19

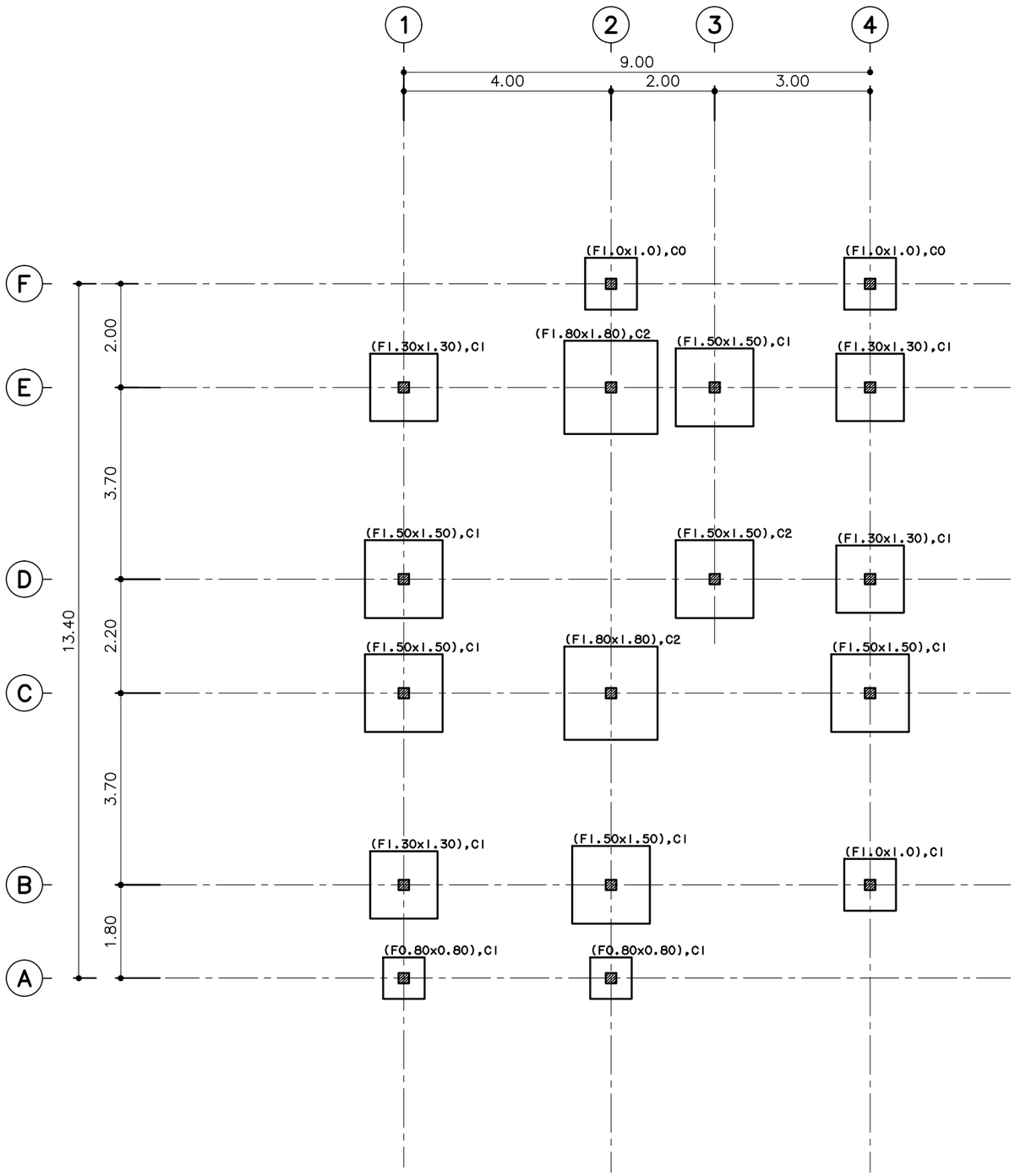

แปลนฐานรากแผ่

มาตราส่วน 1:100

แบบบ้านสานฝัน
ของขวัญปีใหม่
คนไทยมีความสุข

แบบ
บ้านครอบครัวไทยร่วมสมัย 10

สำนักสถาปัตยกรรม
ผู้อำนวยการสำนัก

สถาปัตยกรรม
สถาปนิก
สถาปนิก

สำนักวิศวกรรมโครงสร้างและงานระบบ
ผู้อำนวยการสำนัก

วิศวกรรมโครงสร้าง
วิศวกร
วิศวกร

วิศวกรรมสุขาภิบาล
วิศวกร
วิศวกร

วิศวกรรมไฟฟ้า
วิศวกร
วิศวกร

วิศวกรรมเครื่องกล
วิศวกร
วิศวกร

(นายเกียรติศักดิ์ จันทรา)
วิศวกรใหญ่

อนุมัติ
(นายมณฑล สุดประเสริฐ)
อธิบดีกรมโยธาธิการและผังเมือง

แสดงแบบ
แปลนฐานรากแผ่

มาตราส่วน	1:100
วัน/เดือน/ปี	19/10/59
เลขที่แบบ	S59033

S-02 | 19

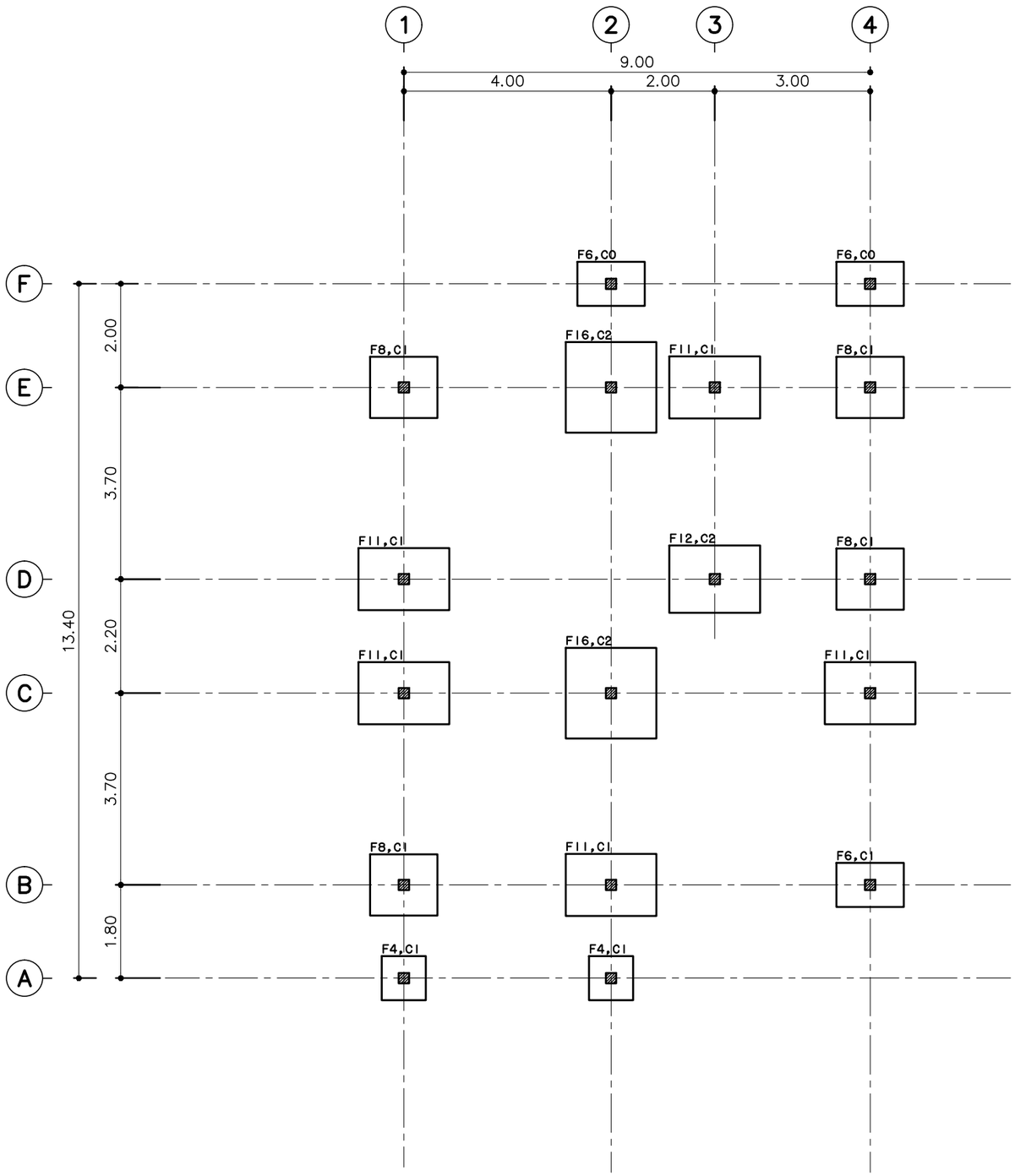

แปลนฐานรากเสาเข็ม

มาตราส่วน 1:100

แบบบ้านสานฝัน
ของขวัญปีใหม่
คนไทยมีความสุข

แบบ
บ้านครอบครัวไทยร่วมสมัย 10

สำนักสถาปัตยกรรม
ผู้อำนวยการสำนัก

สถาปัตยกรรม
สถาปนิก
สถาปนิก

สำนักวิศวกรรมโครงสร้างและงานระบบ
ผู้อำนวยการสำนัก

วิศวกรรมโครงสร้าง
วิศวกร
วิศวกร

วิศวกรรมสุขาภิบาล
วิศวกร
วิศวกร

วิศวกรรมไฟฟ้า
วิศวกร
วิศวกร

วิศวกรรมเครื่องกล
วิศวกร
วิศวกร

(นายเกียรติศักดิ์ จันทรา)
วิศวกรใหญ่

อนุมัติ
(นายมณฑล สุดประเสริฐ)
อธิบดีกรมโยธาธิการและผังเมือง

แสดงแบบ
แปลนฐานรากเสาเข็ม

มาตราส่วน	1:100
วัน/เดือน/ปี	19/10/59
เลขที่แบบ	S59033

S-03 | 19

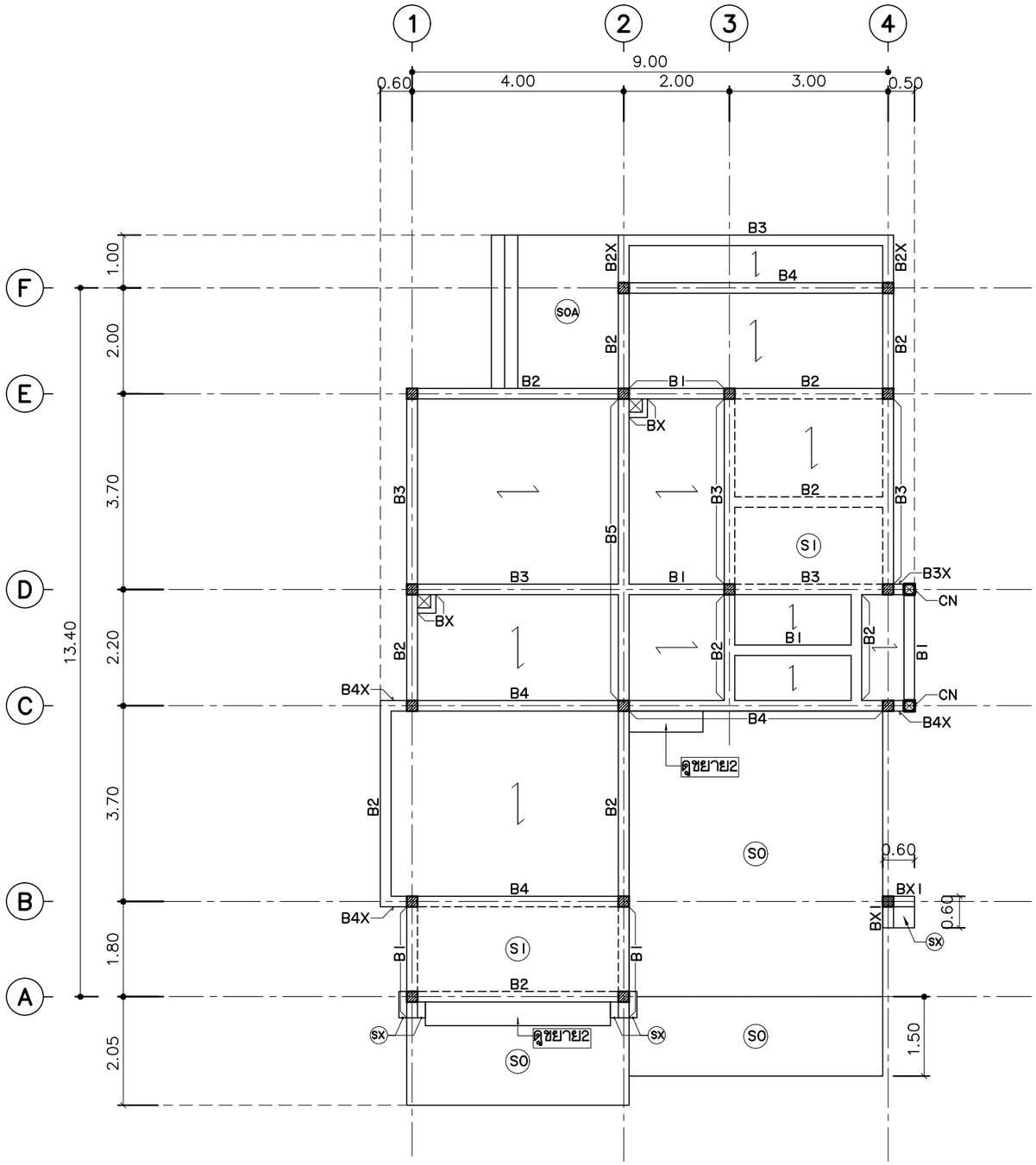

แปลนคาน, พื้นชั้น1

มาตราส่วน 1:100

แบบบ้านสานฝัน
ของขวัญปีใหม่
คนไทยมีความสุข

แบบ
บ้านครอบครัวไทยร่วมสมัย 10

สำนักสถาปัตยกรรม
ผู้อำนวยการสำนัก

สถาปัตยกรรม — สถาปนิก / สถาปนิก

สำนักวิศวกรรมโครงสร้างและงานระบบ
ผู้อำนวยการสำนัก

วิศวกรรมโครงสร้าง — วิศวกร / วิศวกร

วิศวกรรมสุขาภิบาล — วิศวกร / วิศวกร

วิศวกรรมไฟฟ้า — วิศวกร / วิศวกร

วิศวกรรมเครื่องกล — วิศวกร / วิศวกร

(นายเกียรติศักดิ์ จันทรา)
วิศวกรใหญ่

อนุมัติ
(นายมณฑล สุดประเสริฐ)
อธิบดีกรมโยธาธิการและผังเมือง

แสดงแบบ
แปลนคาน, พื้นชั้น1

มาตราส่วน	1:100
วัน/เดือน/ปี	19/10/59
เลขที่แบบ	S59033

S-04 | 19

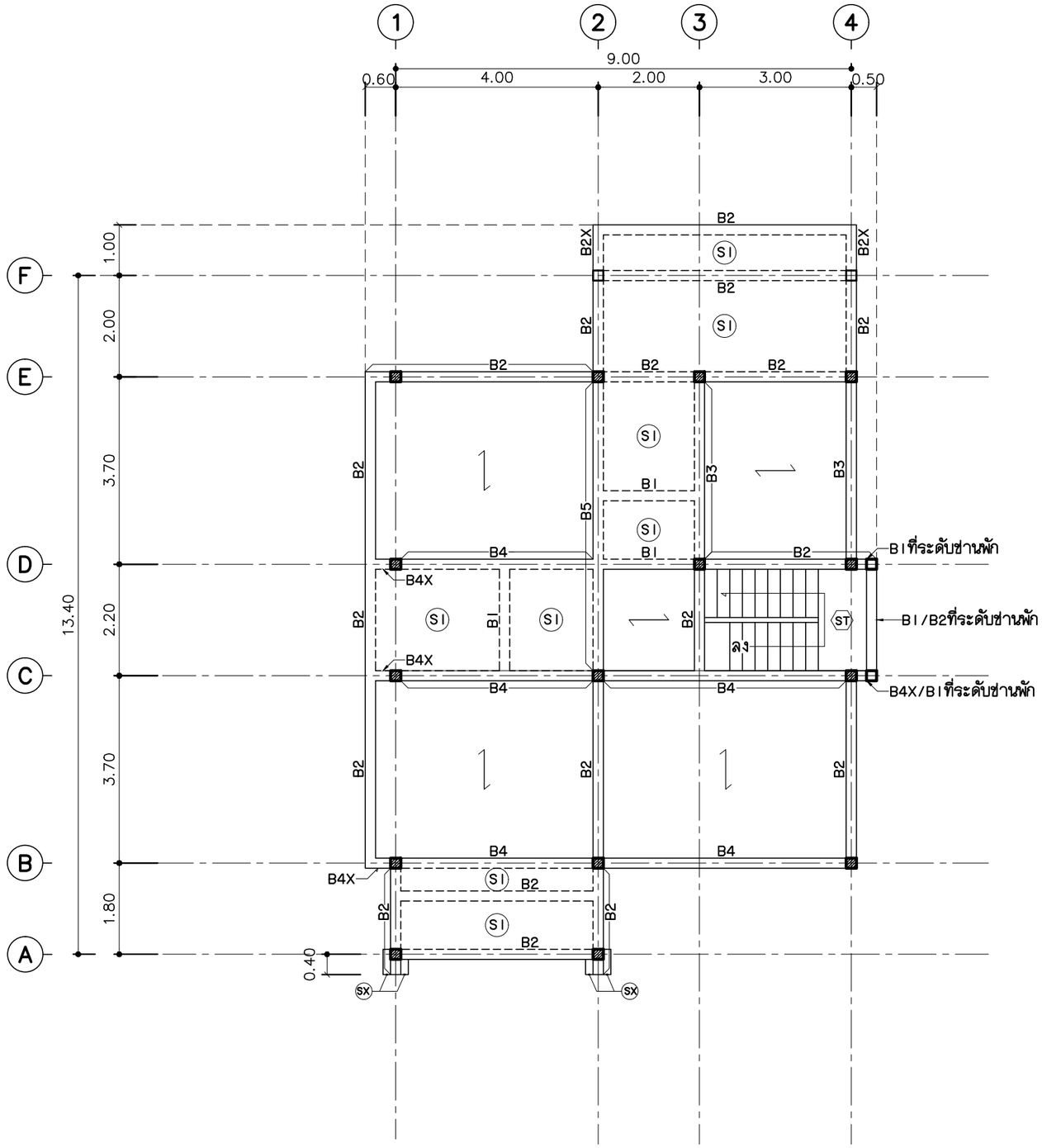

แปลนคาน, พื้นชั้น2

มาตราส่วน 1:100

แบบบ้านสานฝัน
ของขวัญปีใหม่
คนไทยมีความสุข

แบบ
บ้านครอบครัวไทยร่วมสมัย 10

สำนักสถาปัตยกรรม
ผู้อำนวยการสำนัก

สถาปัตยกรรม
สถาปนิก
สถาปนิก

สำนักวิศวกรรมโครงสร้างและงานระบบ
ผู้อำนวยการสำนัก

วิศวกรรมโครงสร้าง
วิศวกร
วิศวกร

วิศวกรรมสุขาภิบาล
วิศวกร
วิศวกร

วิศวกรรมไฟฟ้า
วิศวกร
วิศวกร

วิศวกรรมเครื่องกล
วิศวกร
วิศวกร

(นายเกียรติศักดิ์ จันทรา)
วิศวกรใหญ่

อนุมัติ
(นายมณฑล สุดประเสริฐ)
อธิบดีกรมโยธาธิการและผังเมือง

แสดงแบบ
แปลนคาน, พื้นชั้น2

มาตราส่วน	1:100
วัน/เดือน/ปี	19/10/59
เลขที่แบบ	S59033

S-05 | 19

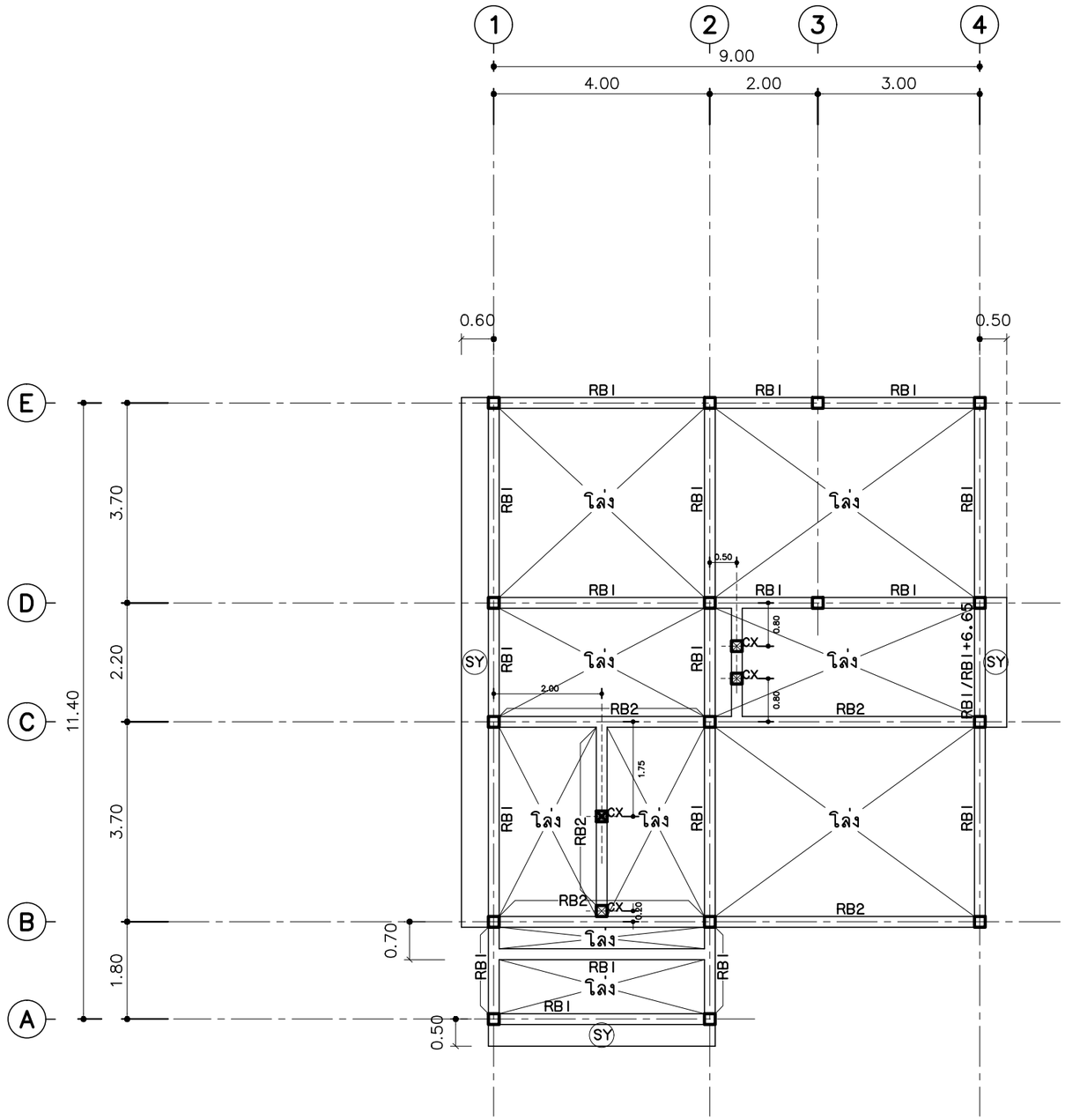

แปลนคานอะเส

มาตราส่วน 1:100

แบบบ้านสานฝัน
ของขวัญปีใหม่
คนไทยมีความสุข

แบบ
บ้านครอบครัวไทยร่วมสมัย 10

สำนักสถาปัตยกรรม
ผู้อำนวยการสำนัก

สถาปัตยกรรม
สถาปนิก
สถาปนิก

สำนักวิศวกรรมโครงสร้างและงานระบบ
ผู้อำนวยการสำนัก

วิศวกรรมโครงสร้าง
วิศวกร
วิศวกร

วิศวกรรมสุขาภิบาล
วิศวกร
วิศวกร

วิศวกรรมไฟฟ้า
วิศวกร
วิศวกร

วิศวกรรมเครื่องกล
วิศวกร
วิศวกร

(นายเกียรติศักดิ์ จันทรา)
วิศวกรใหญ่

อนุมัติ
(นายมณฑล สุดประเสริฐ)
อธิบดีกรมโยธาธิการและผังเมือง

แสดงแบบ
แปลนคานอะเส

มาตราส่วน	1:100
วัน/เดือน/ปี	19/10/59
เลขที่แบบ	S59033
S-06	19

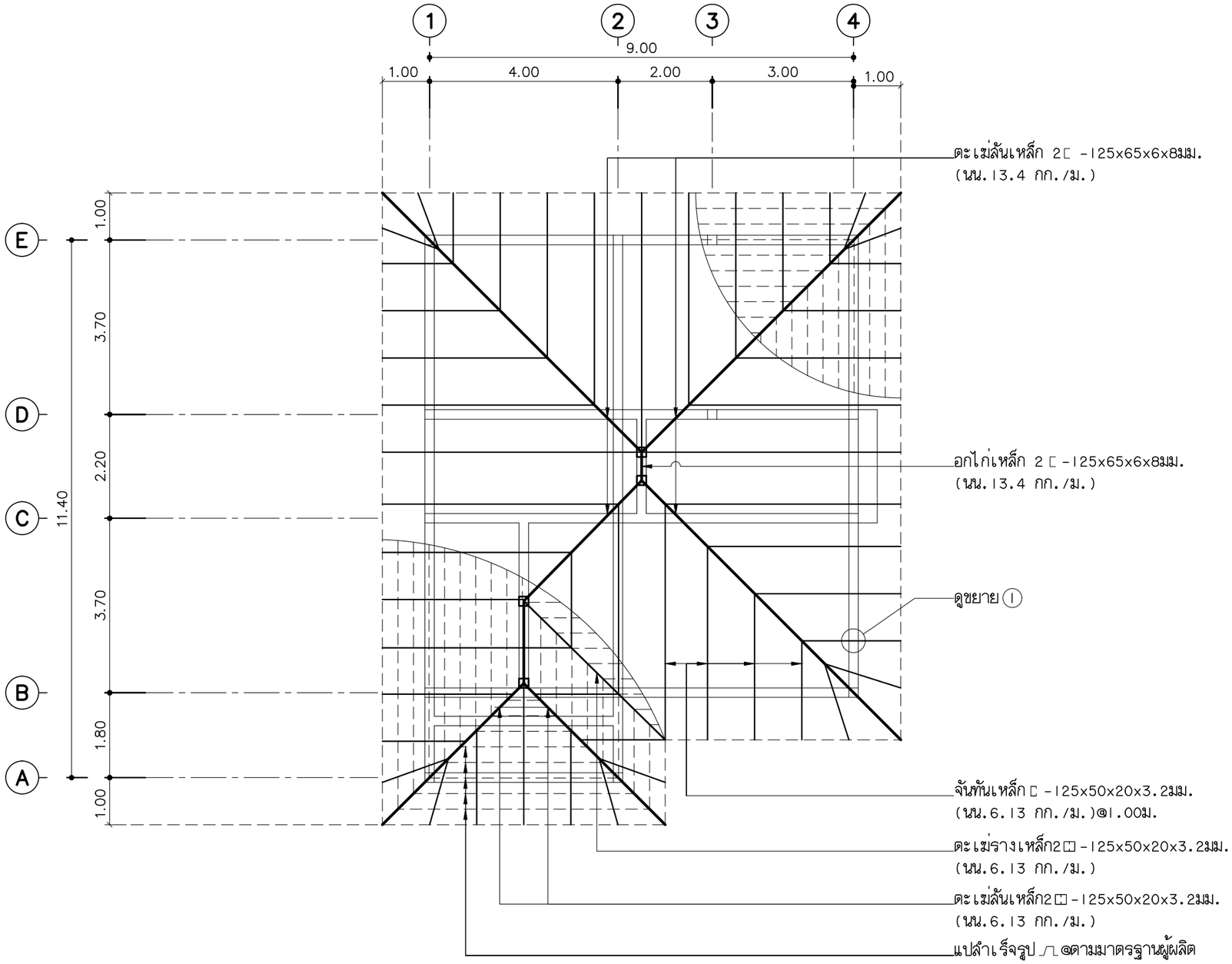

แปลนโครงสร้างหลังคา

มาตราส่วน 1:100

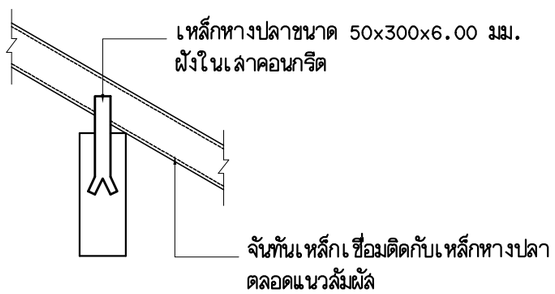

ขยาย 1 1:20

แบบบ้านสานฝัน ของขวัญปีใหม่ คนไทยมีความสุข	
แบบ บ้านครอบครัวไทยร่วมสมัย 10	
สำนักสถาปัตยกรรม	ผู้อำนวยการสำนัก
สถาปัตยกรรม	สถาปนิก
	สถาปนิก
สำนักวิศวกรรมโครงสร้างและงานระบบ	ผู้อำนวยการสำนัก
วิศวกรรมโครงสร้าง	วิศวกร
	วิศวกร
วิศวกรรมสุขาภิบาล	วิศวกร
	วิศวกร
วิศวกรรมไฟฟ้า	วิศวกร
	วิศวกร
วิศวกรรมเครื่องกล	วิศวกร
	วิศวกร
(นายเกียรติศักดิ์ จันทรา) วิศวกรใหญ่	
อนุมัติ (นายมณฑล สุดประเสริฐ) อธิบดีกรมโยธาธิการและผังเมือง	
แสดงแบบ แปลนโครงสร้างหลังคา ขยาย 1	
มาตราส่วน	1:100 ,1:20
วัน/เดือน/ปี	19/10/59
เลขที่แบบ	S59033
S-07	19

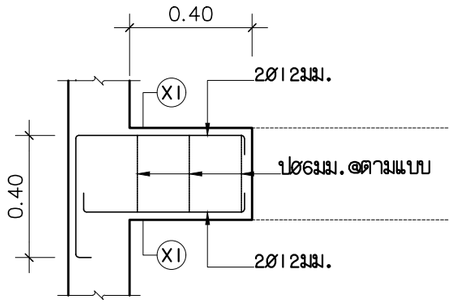

BX1 1:20

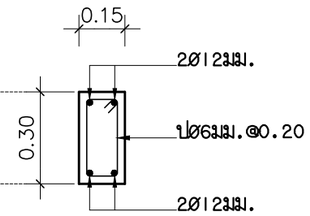

X1-X1 1:20

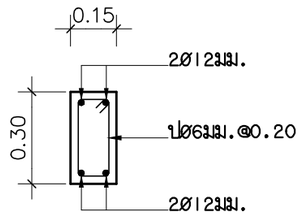

BX 1:20

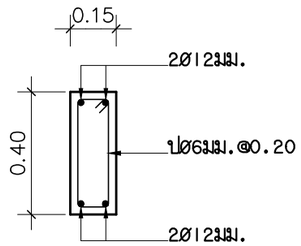

B1 1:20

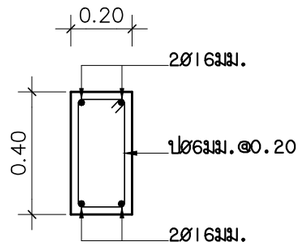

B2 1:20

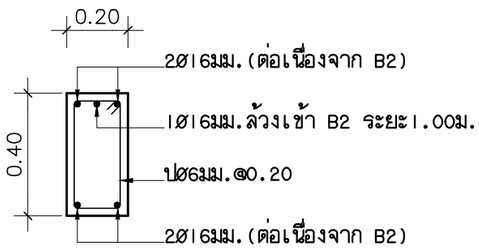

B2X 1:20

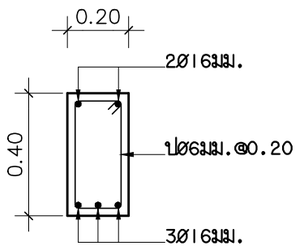

B3 1:20

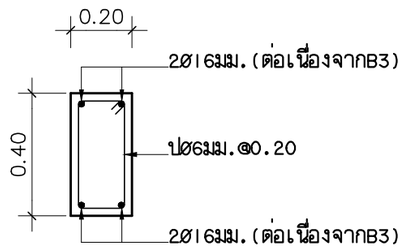

B3X 1:20

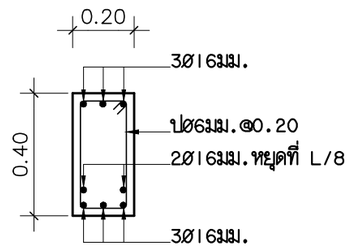

B4 1:20

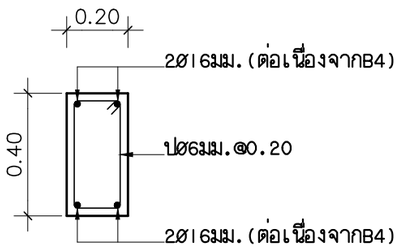

B4X 1:20

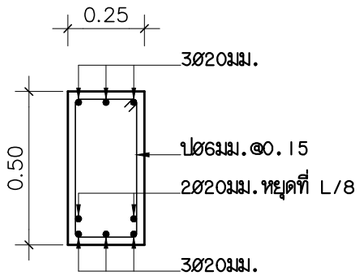

B5 1:20

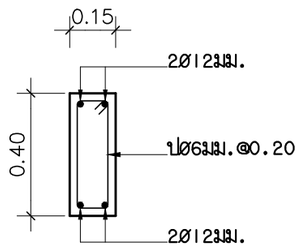

RB1 1:20

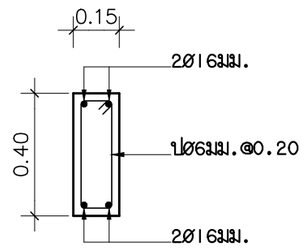

RB2 1:20

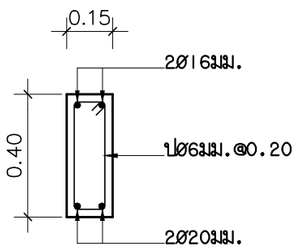

RB3 1:20

แบบบ้านสานฝัน
ของขวัญปีใหม่
คนไทยมีความสุข

แบบ
บ้านครอบครัวไทยร่วมสมัย 10

สำนักสถาปัตยกรรม
ผู้อำนวยการสำนัก

สถาปัตยกรรม — สถาปนิก
สถาปนิก

สำนักวิศวกรรมโครงสร้างและงานระบบ
ผู้อำนวยการสำนัก

วิศวกรรมโครงสร้าง — วิศวกร
วิศวกร

วิศวกรรมสุขาภิบาล — วิศวกร
วิศวกร

วิศวกรรมไฟฟ้า — วิศวกร
วิศวกร

วิศวกรรมเครื่องกล — วิศวกร
วิศวกร

(นายเกียรติศักดิ์ จันทรา)
วิศวกรใหญ่

อนุมัติ
(นายมณฑล สุดประเสริฐ)
อธิบดีกรมโยธาธิการและผังเมือง

แสดงแบบ
ขยายคาน คสล.

มาตราส่วน	1:20
วัน/เดือน/ปี	19/10/59
เลขที่แบบ	S59033

S-08 | 19

ระดับ \ เสา	C0	C1	C2
อะเส+7.45 ระดับพื้นชั้นที่2	—	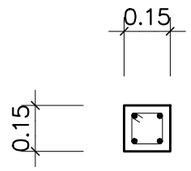 4Ø12มม. ปØ6มม.@ 0.20 ม.	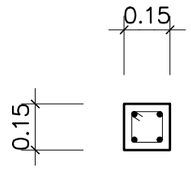 4Ø12มม. ปØ6มม.@ 0.20 ม.
ระดับพื้นชั้นที่1	↑	↑	↑
ตอม่อ ฐานราก	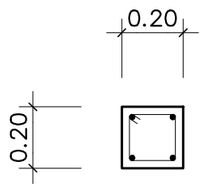 4Ø12มม. ปØ6มม.@ 0.20 ม.	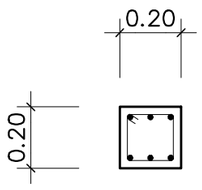 6Ø12มม. ปØ6มม.@ 0.20 ม.	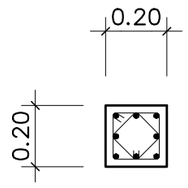 4Ø16มม+4Ø12มม. 2ปØ6มม.@ 0.20 ม.

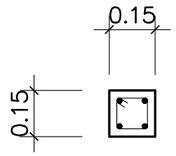

4Ø12มม.
ปØ6มม.@ 0.20 ม.

CX 1:20

หมายเหตุ

(เสา CX ขึ้นจากระดับอะเส ถึงโครงหลังคา)

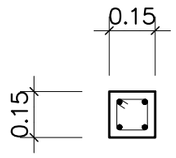

4Ø12มม.
ปØ6มม.@ 0.20 ม.

CN 1:20

หมายเหตุ

(เสา CN ขึ้นจากระดับชั้น 1 ถึงระดับฐานพัก)

แบบบ้านสานฝัน
ของขวัญปีใหม่
คนไทยมีความสุข

แบบ
บ้านครอบครัวไทยร่วมสมัย 10

สำนักสถาปัตยกรรม
ผู้อำนวยการสำนัก

สถาปัตยกรรม — สถาปนิก / สถาปนิก

สำนักวิศวกรรมโครงสร้างและงานระบบ
ผู้อำนวยการสำนัก

วิศวกรรมโครงสร้าง — วิศวกร / วิศวกร

วิศวกรรมสุขาภิบาล — วิศวกร / วิศวกร

วิศวกรรมไฟฟ้า — วิศวกร / วิศวกร

วิศวกรรมเครื่องกล — วิศวกร / วิศวกร

(นายเกียรติศักดิ์ จันทรา)
วิศวกรใหญ่

อนุมัติ
(นายมณฑล สุดประเสริฐ)
อธิบดีกรมโยธาธิการและผังเมือง

แสดงแบบ
ตารางเสา,CN,CX

มาตราส่วน	1:20
วัน/เดือน/ปี	19/10/59
เลขที่แบบ	S59033
S-09	19

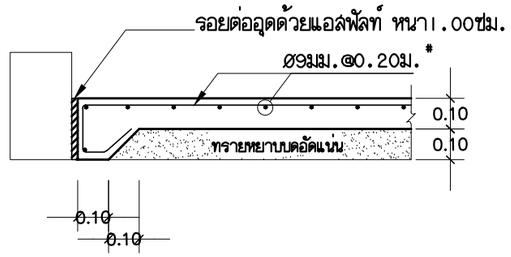

S0 1:20

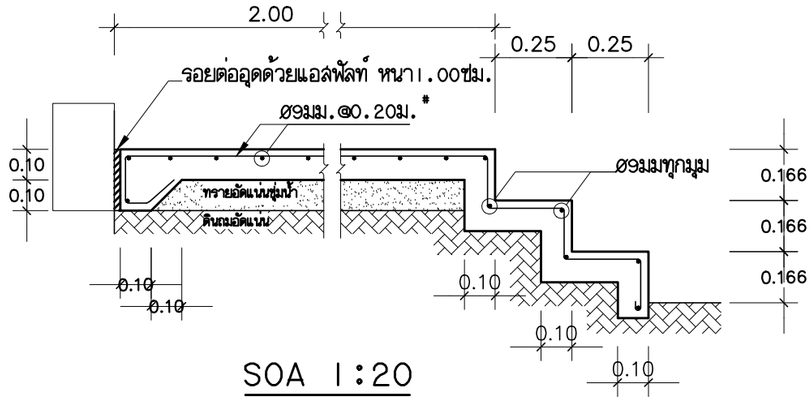

S0A 1:20

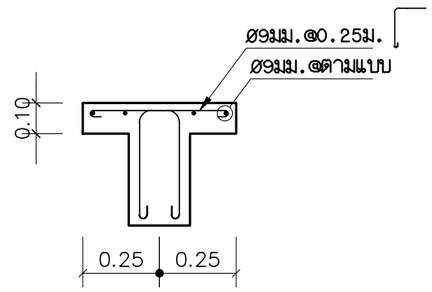

SX 1:20

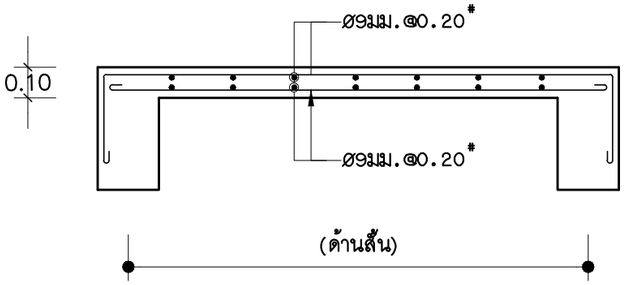

S1 1:20

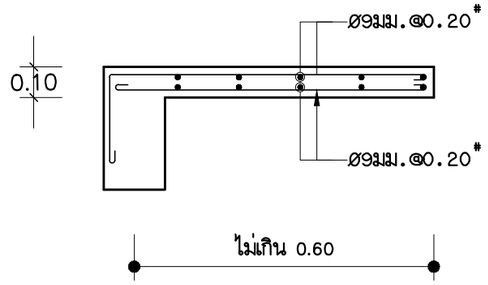

SY 1:20

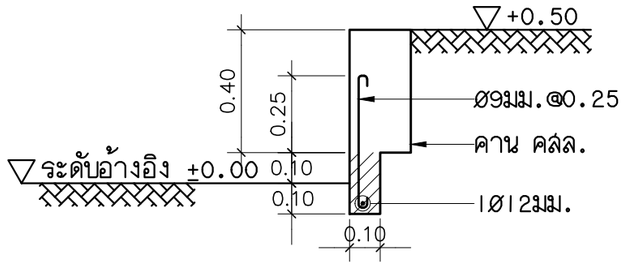

แบบขยายครีบ คสล. รอบอาคาร 1:20

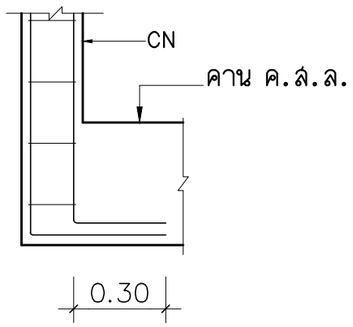

รอยต่อเสาCN 1:20

หมายเหตุ เสา CN ขึ้นจากระดับชั้น 1 ถึงระดับชานพัก

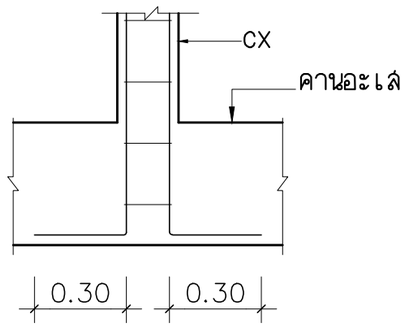

รอยต่อเสาCX 1:20

หมายเหตุ เสา CX ขึ้นจากอะเส -ถึงโครงหลังคา

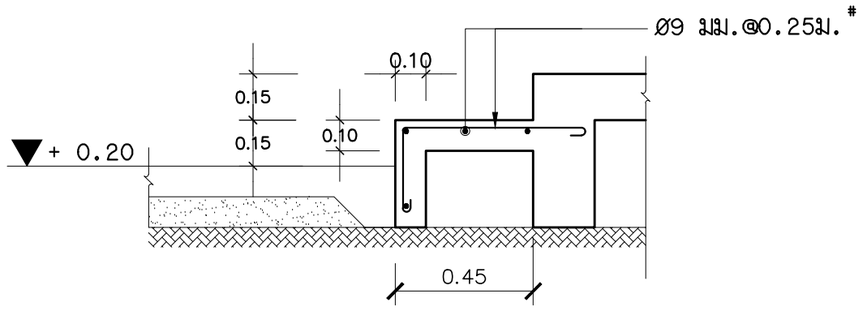

ขยาย2 1:20

แบบบ้านสานฝัน
ของขวัญปีใหม่
คนไทยมีความสุข

แบบ
บ้านครอบครัวไทยร่วมสมัย 10

สำนักสถาปัตยกรรม
ผู้อำนวยการสำนัก

สถาปัตยกรรม — สถาปนิก
สถาปนิก

สำนักวิศวกรรมโครงสร้างและงานระบบ
ผู้อำนวยการสำนัก

วิศวกรรมโครงสร้าง — วิศวกร
วิศวกร

วิศวกรรมสุขาภิบาล — วิศวกร
วิศวกร

วิศวกรรมไฟฟ้า — วิศวกร
วิศวกร

วิศวกรรมเครื่องกล — วิศวกร
วิศวกร

(นายเกียรติศักดิ์ จันทรา)
วิศวกรใหญ่

อนุมัติ
(นายมณฑล สุดประเสริฐ)
อธิบดีกรมโยธาธิการและผังเมือง

แสดงแบบ
S0,S0A,S1,SX,ขยาย2,ครีบ คสล.
รอยต่อเสาCN,CX

มาตราส่วน	1:20
วัน/เดือน/ปี	19/10/59
เลขที่แบบ	S59033

S-10 | 19

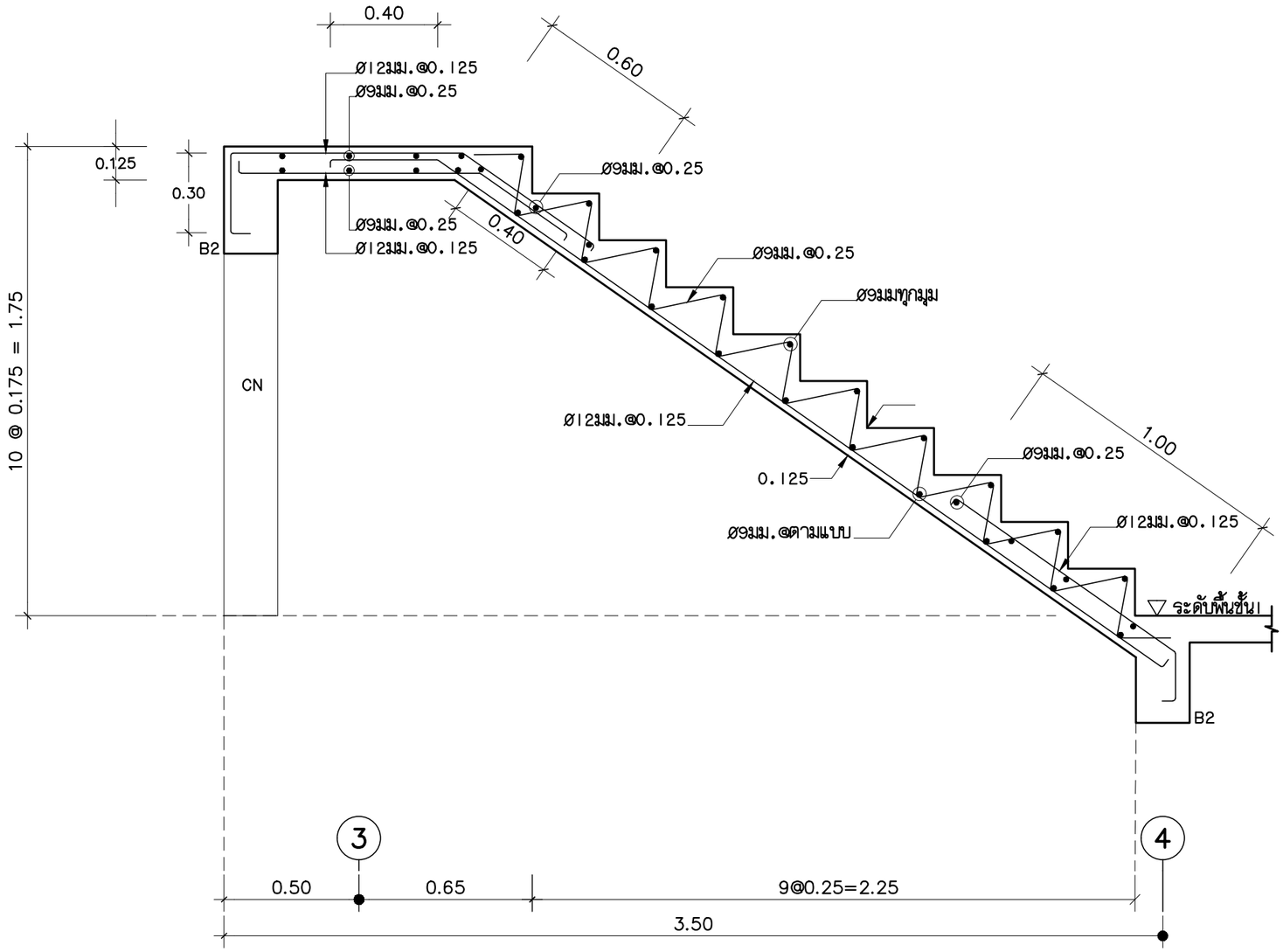

ST (ระดับชั้นที่1 - ชานพัก) 1:20

แบบบ้านสานฝัน
ของขวัญปีใหม่
คนไทยมีความสุข

แบบ
บ้านครอบครัวไทยร่วมสมัย 10

สำนักสถาปัตยกรรม
ผู้อำนวยการสำนัก

สถาปัตยกรรม — สถาปนิก
สถาปนิก

สำนักวิศวกรรมโครงสร้างและงานระบบ
ผู้อำนวยการสำนัก

วิศวกรรมโครงสร้าง — วิศวกร
วิศวกร

วิศวกรรมสุขาภิบาล — วิศวกร
วิศวกร

วิศวกรรมไฟฟ้า — วิศวกร
วิศวกร

วิศวกรรมเครื่องกล — วิศวกร
วิศวกร

(นายเกียรติศักดิ์ จันทรา)
วิศวกรใหญ่

อนุมัติ
(นายมณฑล สุดประเสริฐ)
อธิบดีกรมโยธาธิการและผังเมือง

แสดงแบบ
ST
(ระดับชั้นที่1 – ชานพัก)

มาตราส่วน 1:20
วัน/เดือน/ปี 19/10/59
เลขที่แบบ S59033

S–11 | 19

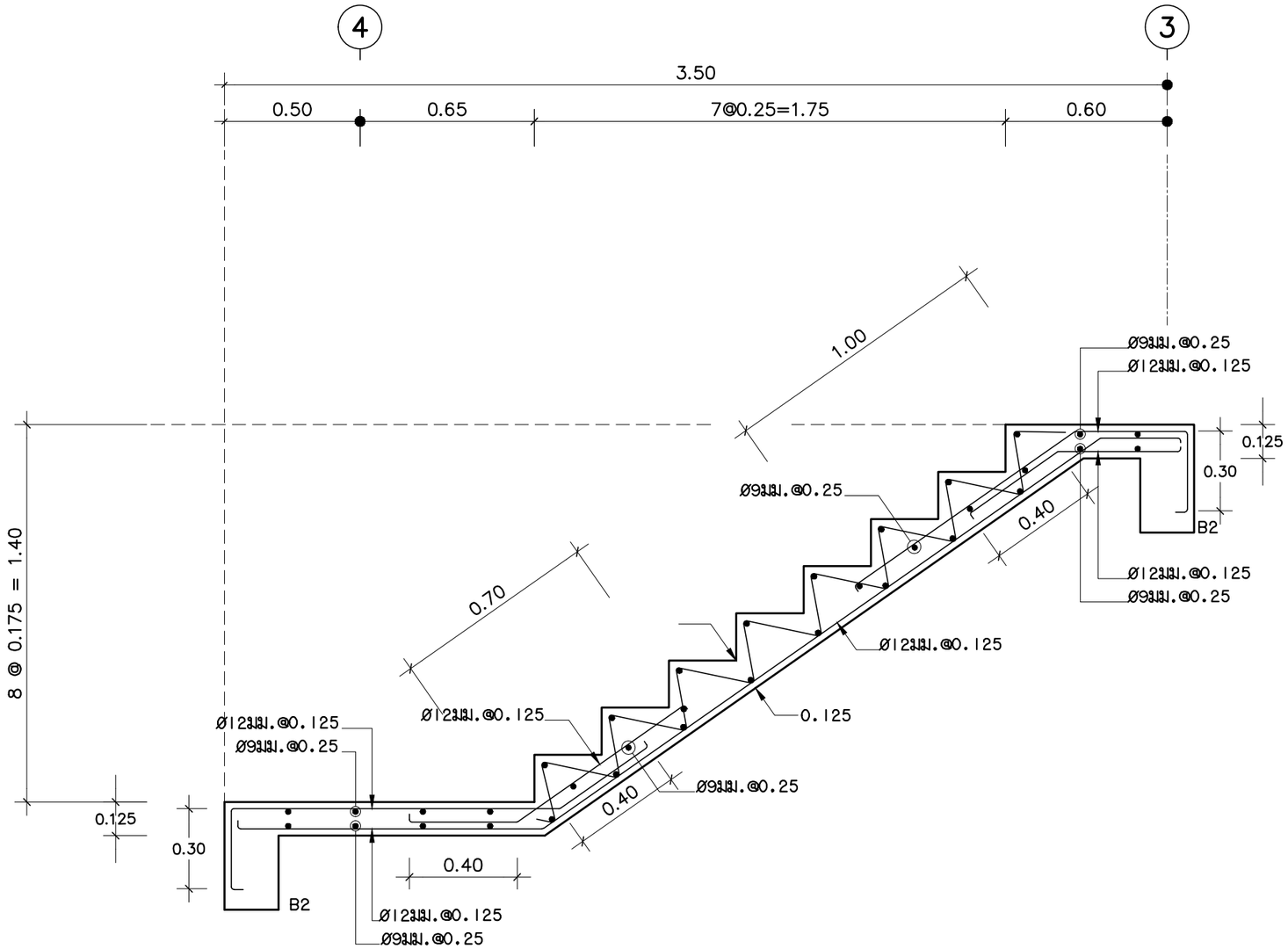

ST (ระดับชานพัก - ชั้นที่2) 1:20

แบบบ้านสานฝัน
ของขวัญปีใหม่
คนไทยมีความสุข

แบบ
บ้านครอบครัวไทยร่วมสมัย 10

สำนักสถาปัตยกรรม
ผู้อำนวยการสำนัก

สถาปัตยกรรม — สถาปนิก
สถาปนิก

สำนักวิศวกรรมโครงสร้างและงานระบบ
ผู้อำนวยการสำนัก

วิศวกรรมโครงสร้าง — วิศวกร
วิศวกร

วิศวกรรมสุขาภิบาล — วิศวกร
วิศวกร

วิศวกรรมไฟฟ้า — วิศวกร
วิศวกร

วิศวกรรมเครื่องกล — วิศวกร
วิศวกร

(นายเกียรติศักดิ์ จันทรา)
วิศวกรใหญ่

อนุมัติ
(นายมณฑล สุดประเสริฐ)
อธิบดีกรมโยธาธิการและผังเมือง

แสดงแบบ
ST
(ระดับชานพัก – ชั้นที่2)

มาตราส่วน 1:20
วัน/เดือน/ปี 19/10/59
เลขที่แบบ S59033

S–12 | 19

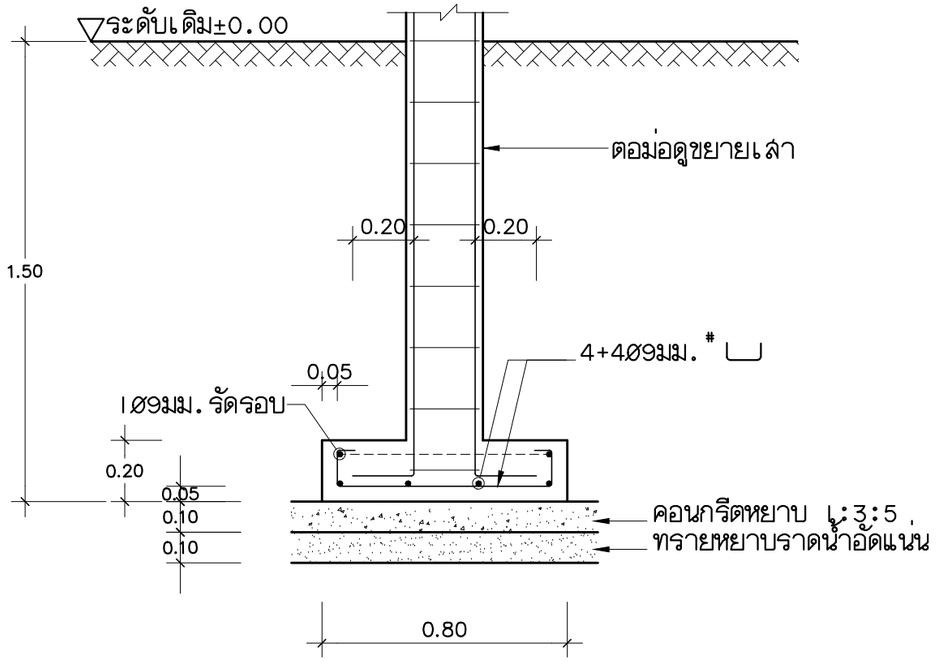

ขนาด0.80x0.80ม.

F0.80x0.80 1:20

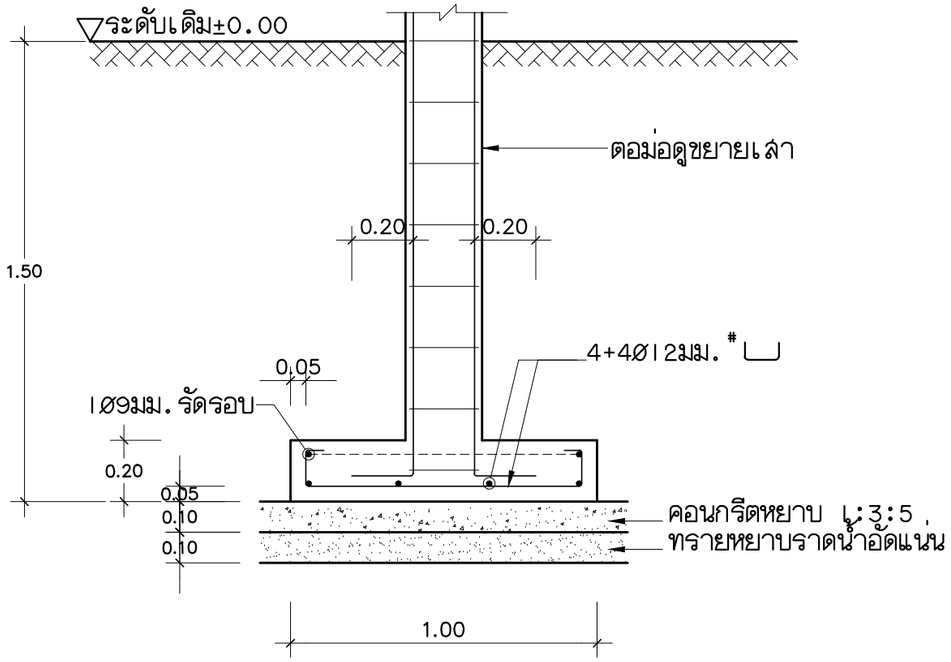

ขนาด1.00x1.00ม.

F1.00x1.00 1:20

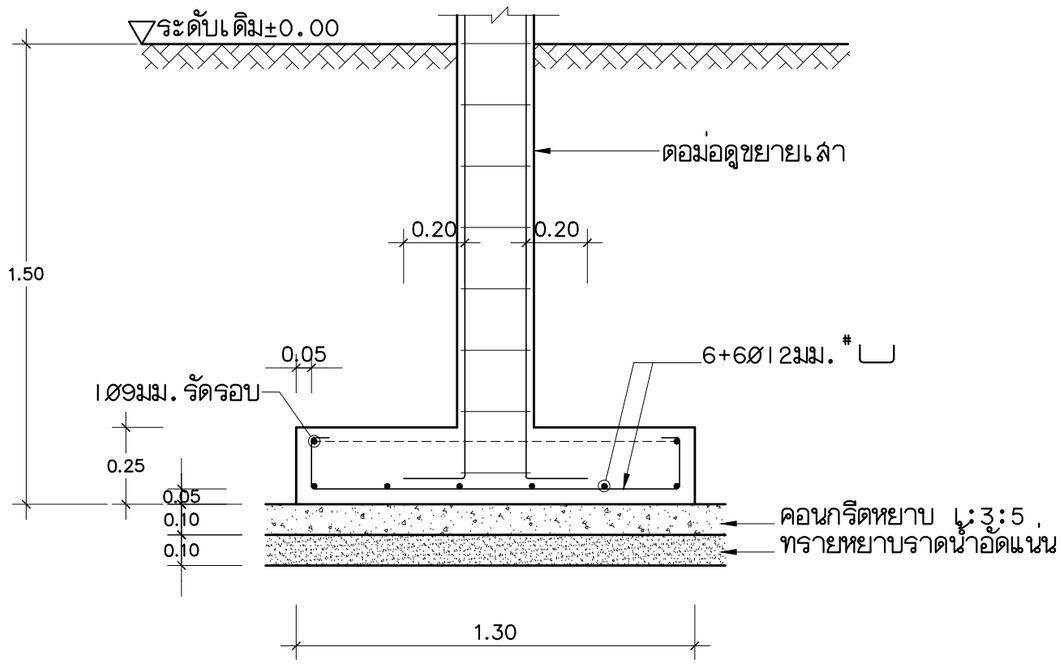

ขนาด1.30x1.30ม.

F1.30x1.30 1:20

แบบบ้านสานฝัน
ของขวัญปีใหม่
คนไทยมีความสุข

แบบ
บ้านครอบครัวไทยร่วมสมัย 10

สำนักสถาปัตยกรรม
ผู้อำนวยการสำนัก

สถาปัตยกรรม — สถาปนิก
สถาปนิก

สำนักวิศวกรรมโครงสร้างและงานระบบ
ผู้อำนวยการสำนัก

วิศวกรรมโครงสร้าง — วิศวกร
วิศวกร

วิศวกรรมสุขาภิบาล — วิศวกร
วิศวกร

วิศวกรรมไฟฟ้า — วิศวกร
วิศวกร

วิศวกรรมเครื่องกล — วิศวกร
วิศวกร

(นายเกียรติศักดิ์ จันทรา)
วิศวกรใหญ่

อนุมัติ
(นายมณฑล สุดประเสริฐ)
อธิบดีกรมโยธาธิการและผังเมือง

แสดงแบบ
ขยาย F0.80x0.80
F1.00x1.00,F1.30x1.30

มาตราส่วน	1:20
วัน/เดือน/ปี	19/10/59
เลขที่แบบ	S59033

S-13 | 19

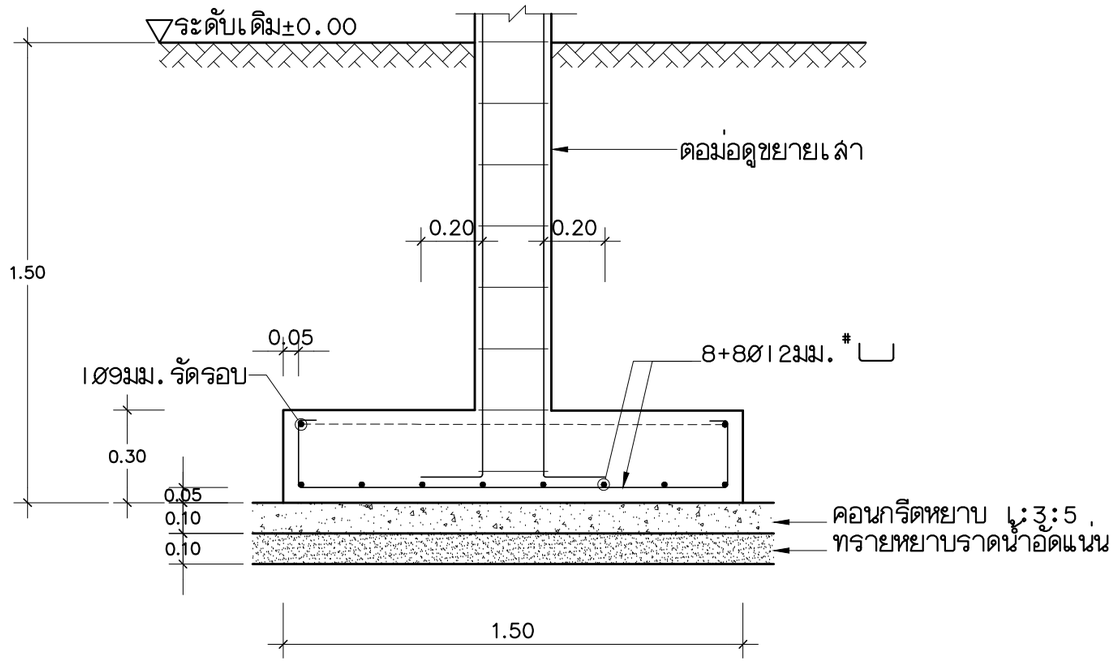

ขนาด1.50x1.50ม.

F1.50x1.50 1:20

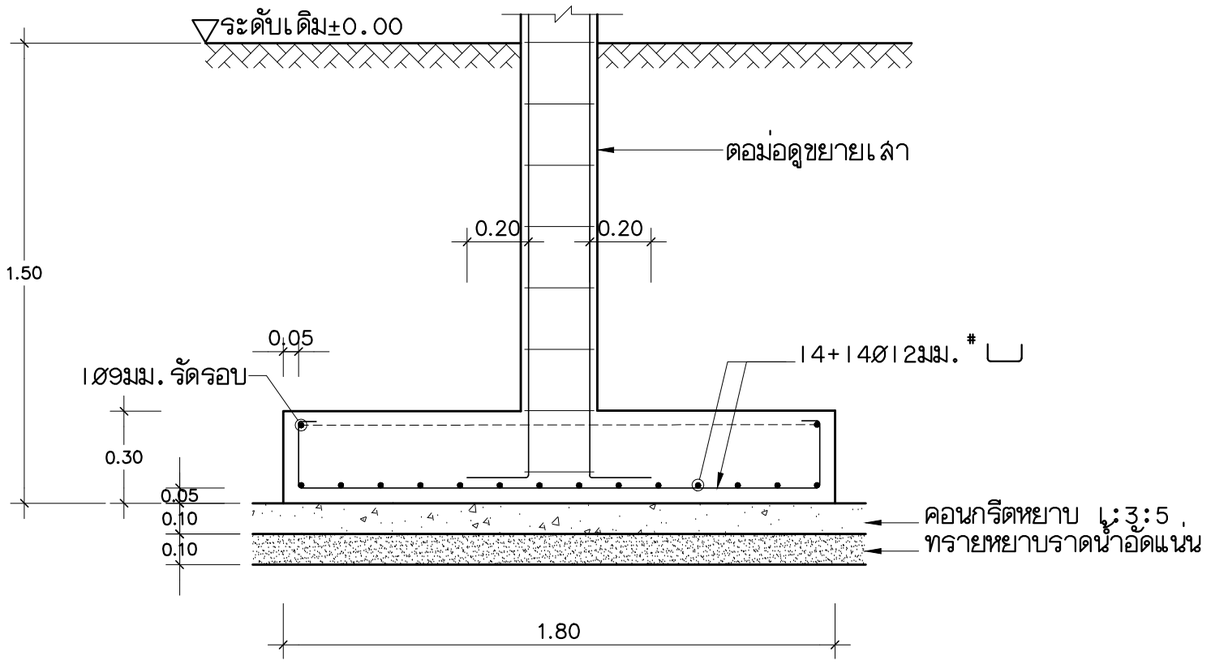

ขนาด1.80x1.80ม.

F1.80x1.80 1:20

แบบบ้านสานฝัน
ของขวัญปีใหม่
คนไทยมีความสุข

แบบ
บ้านครอบครัวไทยร่วมสมัย 10

สำนักสถาปัตยกรรม
ผู้อำนวยการสำนัก

สถาปัตยกรรม	สถาปนิก
	สถาปนิก

สำนักวิศวกรรมโครงสร้างและงานระบบ
ผู้อำนวยการสำนัก

วิศวกรรมโครงสร้าง	วิศวกร
	วิศวกร
วิศวกรรมสุขาภิบาล	วิศวกร
	วิศวกร
วิศวกรรมไฟฟ้า	วิศวกร
	วิศวกร
วิศวกรรมเครื่องกล	วิศวกร
	วิศวกร

(นายเกียรติศักดิ์ จันทรา)
วิศวกรใหญ่

อนุมัติ
(นายมณฑล สุดประเสริฐ)
อธิบดีกรมโยธาธิการและผังเมือง

แสดงแบบ
ขยาย F1.50x1.50
F1.80x1.80

มาตราส่วน	1:20
วัน/เดือน/ปี	19/10/59
เลขที่แบบ	S59033

S-14	19

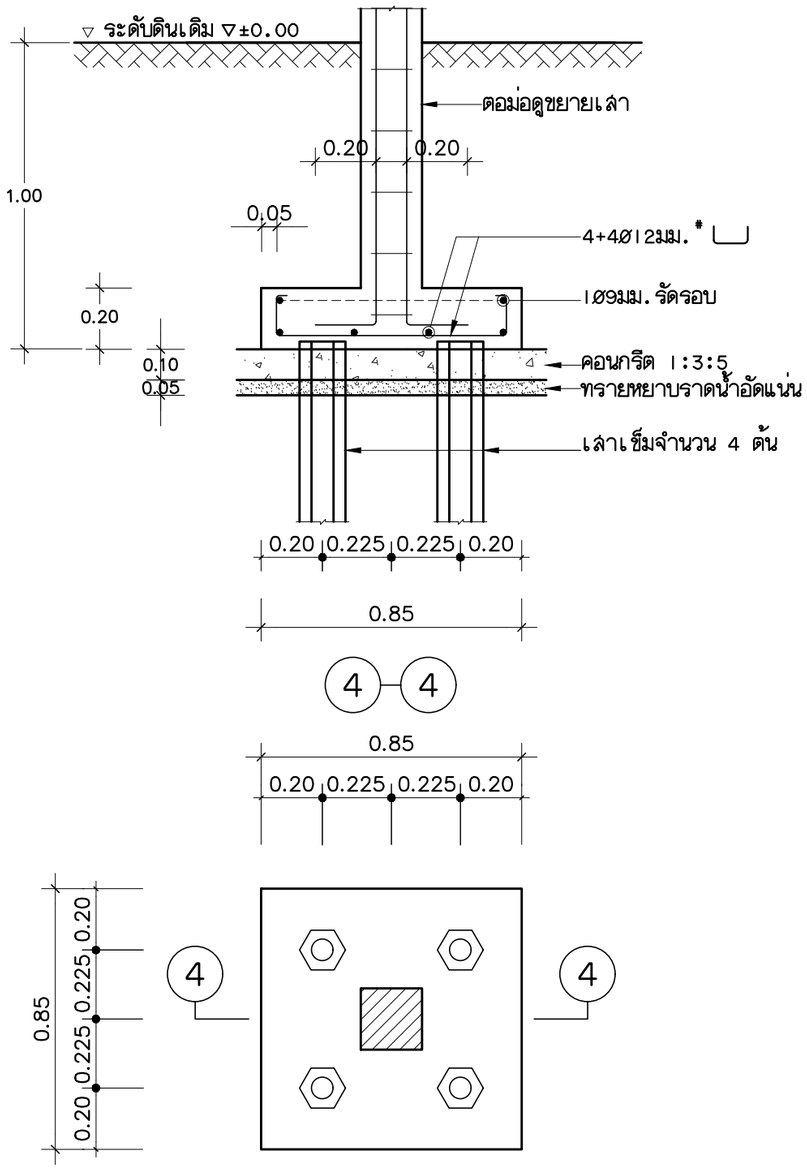

F4 1:20

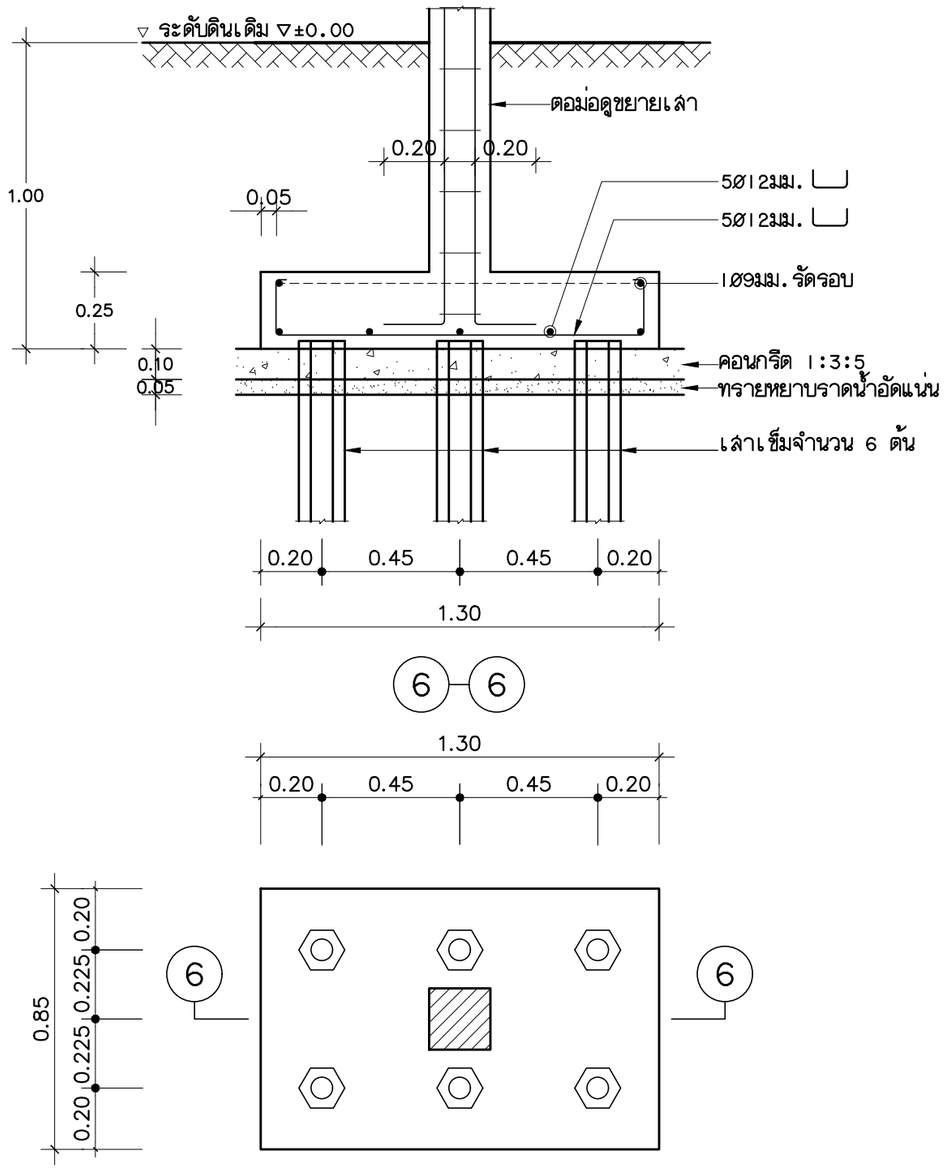

F6 1:20

แบบบ้านสานฝัน
ของขวัญปีใหม่
คนไทยมีความสุข

แบบ
บ้านครอบครัวไทยร่วมสมัย 10

สำนักสถาปัตยกรรม
ผู้อำนวยการสำนัก

สถาปัตยกรรม — สถาปนิก
สถาปนิก

สำนักวิศวกรรมโครงสร้างและงานระบบ
ผู้อำนวยการสำนัก

วิศวกรรมโครงสร้าง — วิศวกร
วิศวกร

วิศวกรรมสุขาภิบาล — วิศวกร
วิศวกร

วิศวกรรมไฟฟ้า — วิศวกร
วิศวกร

วิศวกรรมเครื่องกล — วิศวกร
วิศวกร

(นายเกียรติศักดิ์ จันทรา)
วิศวกรใหญ่

อนุมัติ
(นายมณฑล สุดประเสริฐ)
อธิบดีกรมโยธาธิการและผังเมือง

แสดงแบบ
ขยาย
ฐานรากเสาเข็ม F4 , F6

มาตราส่วน 1:20
วัน/เดือน/ปี 19/10/59
เลขที่แบบ S59033

S-15 | 19

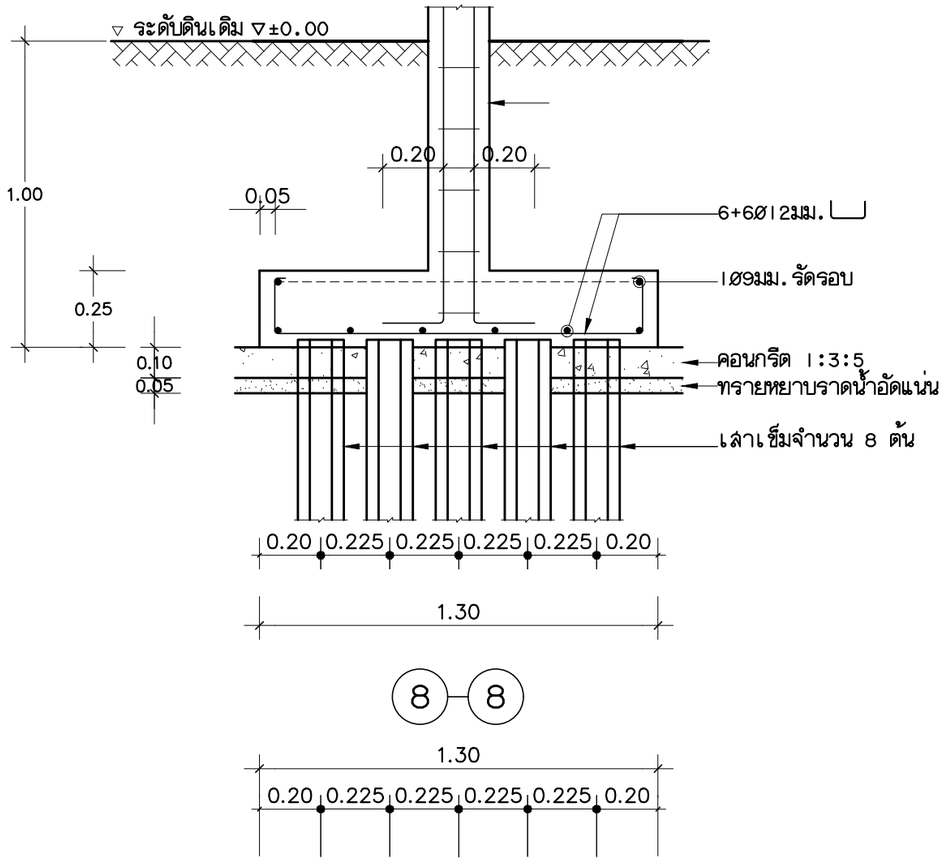

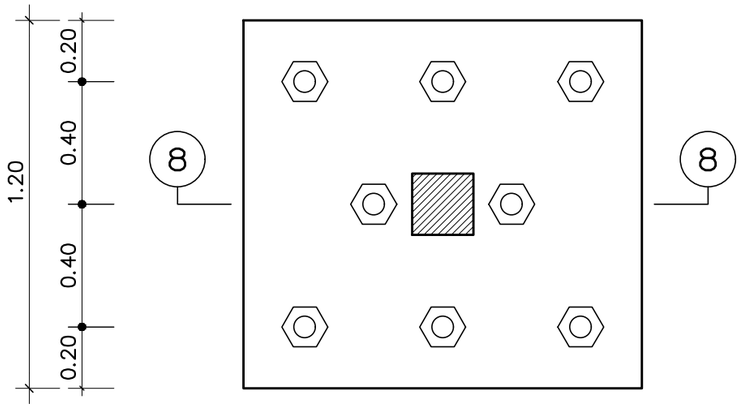

F8 1:20

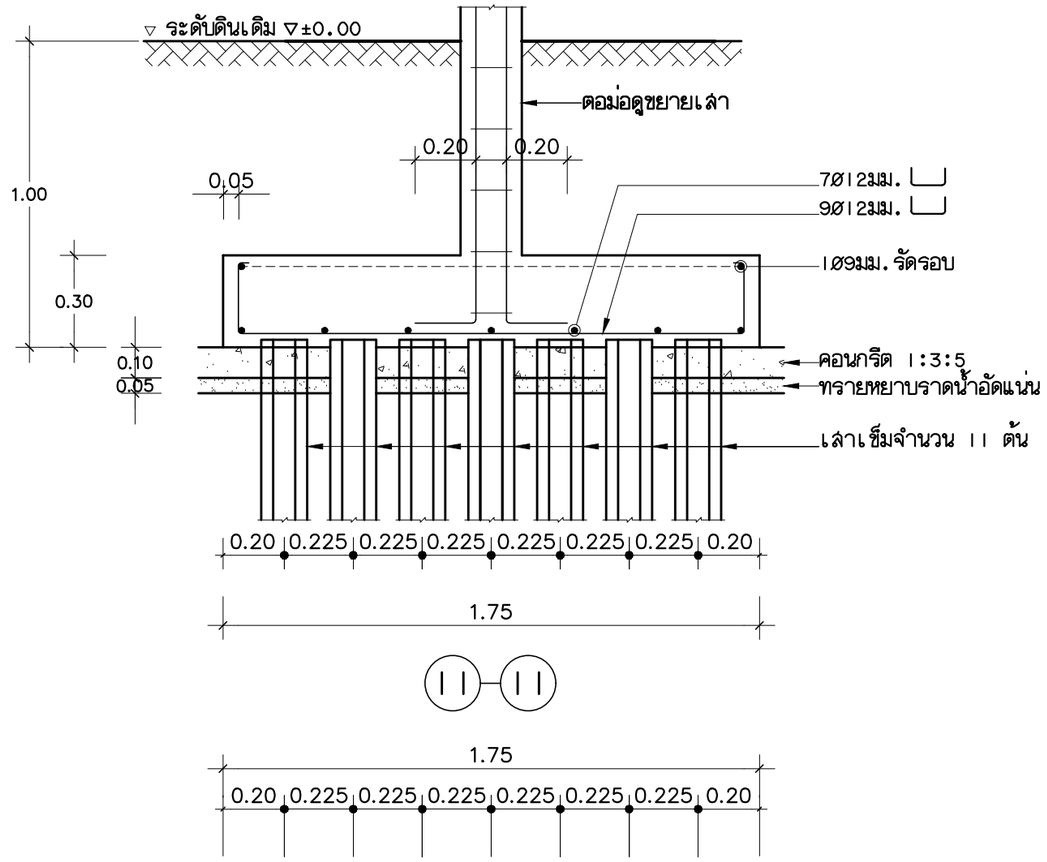

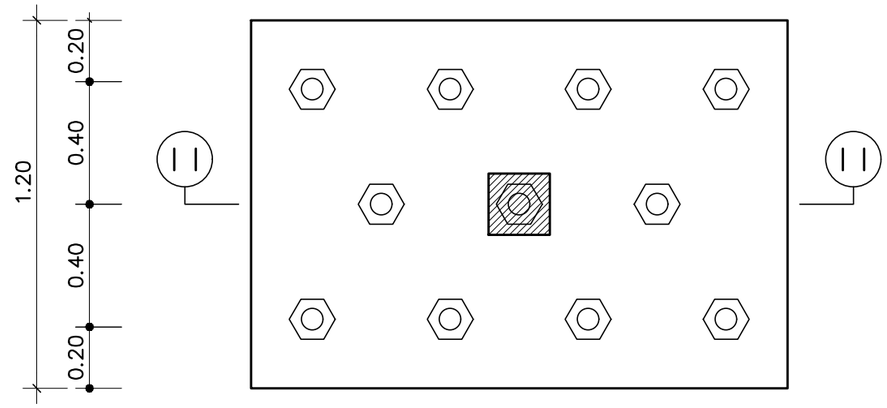

F11 1:20

แบบบ้านสานฝัน
ของขวัญปีใหม่
คนไทยมีความสุข

แบบ
บ้านครอบครัวไทยร่วมสมัย 10

สำนักสถาปัตยกรรม
ผู้อำนวยการสำนัก

สถาปัตยกรรม — สถาปนิก
สถาปนิก

สำนักวิศวกรรมโครงสร้างและงานระบบ
ผู้อำนวยการสำนัก

วิศวกรรมโครงสร้าง — วิศวกร
วิศวกร

วิศวกรรมสุขาภิบาล — วิศวกร
วิศวกร

วิศวกรรมไฟฟ้า — วิศวกร
วิศวกร

วิศวกรรมเครื่องกล — วิศวกร
วิศวกร

(นายเกียรติศักดิ์ จันทรา)
วิศวกรใหญ่

อนุมัติ
(นายมณฑล สุดประเสริฐ)
อธิบดีกรมโยธาธิการและผังเมือง

แสดงแบบ
ขยาย
ฐานรากเสาเข็ม F8 , F11

มาตราส่วน	1:20
วัน/เดือน/ปี	19/10/59
เลขที่แบบ	S59033

S-16 | 19

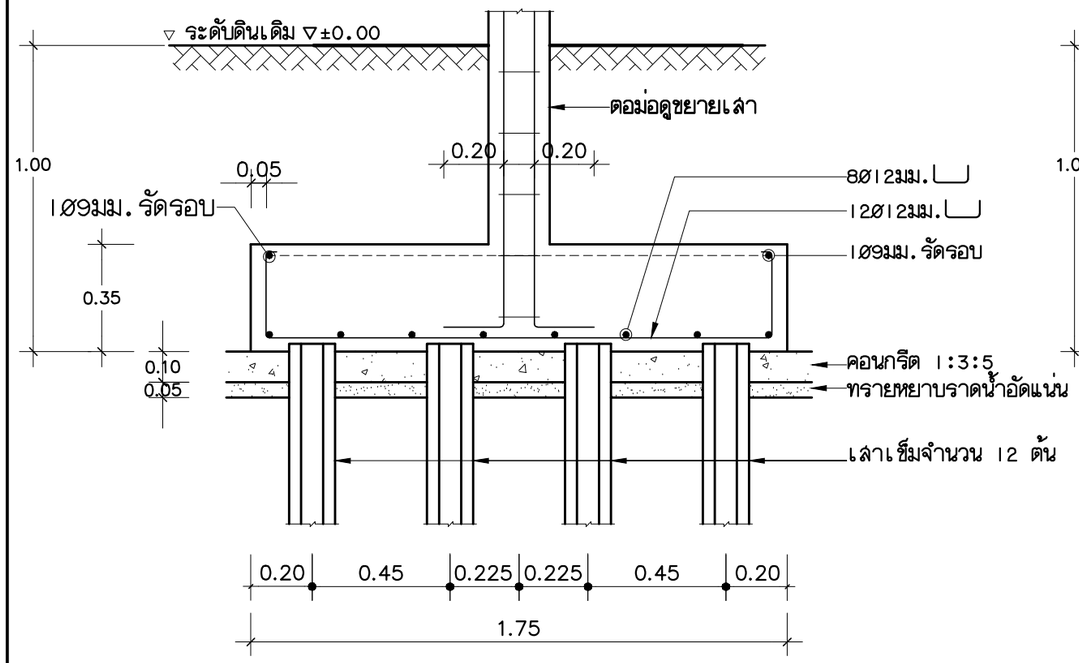

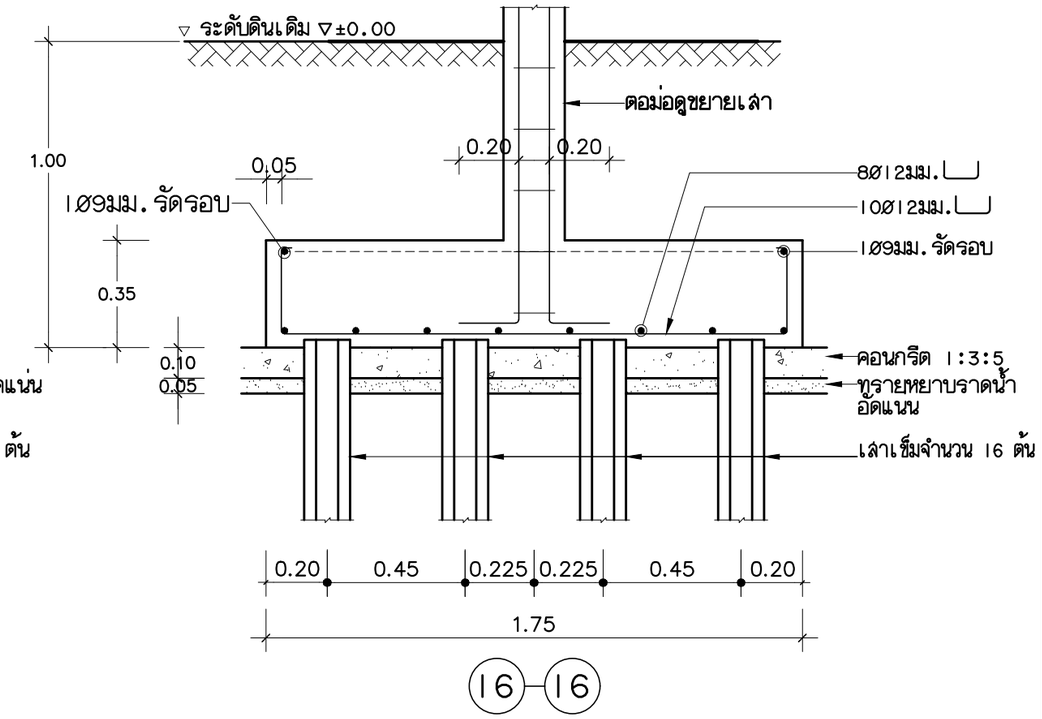

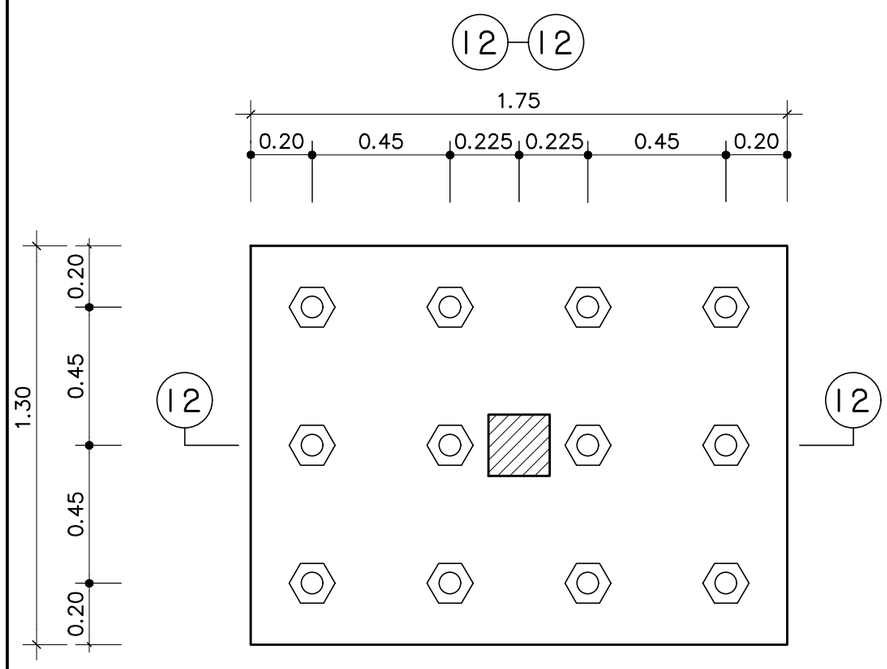

F12 1:20

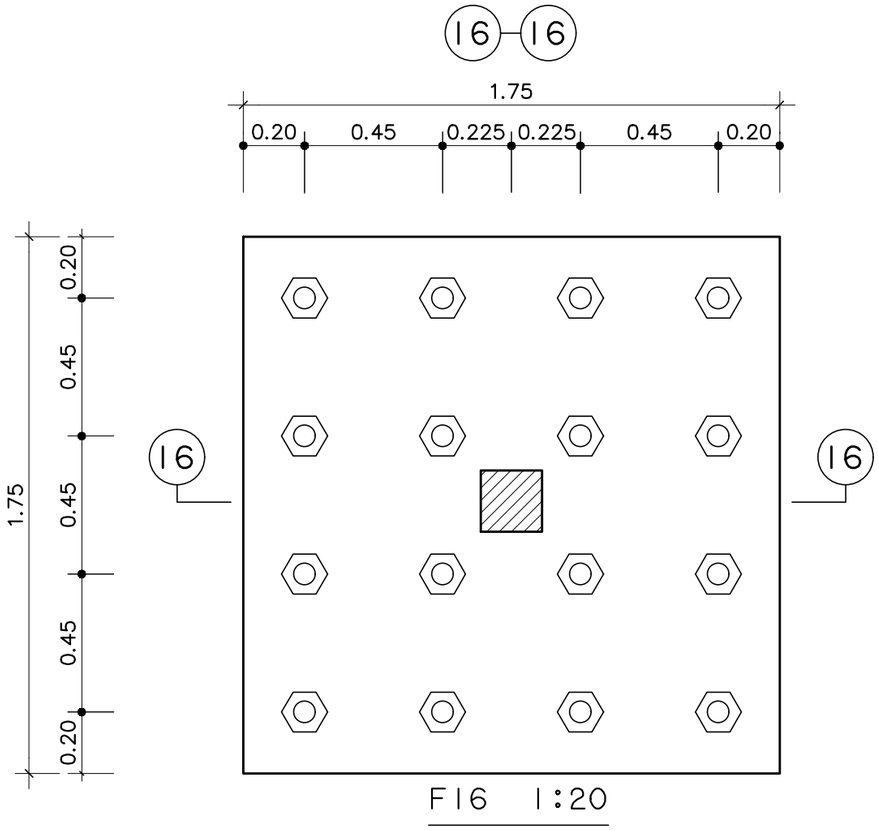

F16 1:20

แบบบ้านสานฝัน
ของขวัญปีใหม่
คนไทยมีความสุข

แบบ
บ้านครอบครัวไทยร่วมสมัย 10

สำนักสถาปัตยกรรม
ผู้อำนวยการสำนัก

สถาปัตยกรรม — สถาปนิก
สถาปนิก

สำนักวิศวกรรมโครงสร้างและงานระบบ
ผู้อำนวยการสำนัก

วิศวกรรมโครงสร้าง — วิศวกร
วิศวกร

วิศวกรรมสุขาภิบาล — วิศวกร
วิศวกร

วิศวกรรมไฟฟ้า — วิศวกร
วิศวกร

วิศวกรรมเครื่องกล — วิศวกร
วิศวกร

(นายเกียรติศักดิ์ จันทรา)
วิศวกรใหญ่

อนุมัติ
(นายมณฑล สุดประเสริฐ)
อธิบดีกรมโยธาธิการและผังเมือง

แสดงแบบ
ขยาย
ฐานรากเสาเข็ม F12 , F16

มาตราส่วน	1:20
วัน/เดือน/ปี	19/10/59
เลขที่แบบ	S59033

S–17 | 19

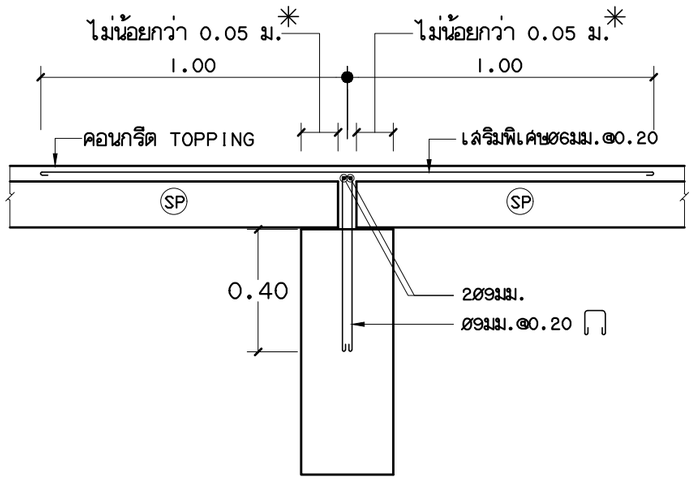

ลักษณะการวางพื้น SP ภายใน

มาตราส่วน 1:20

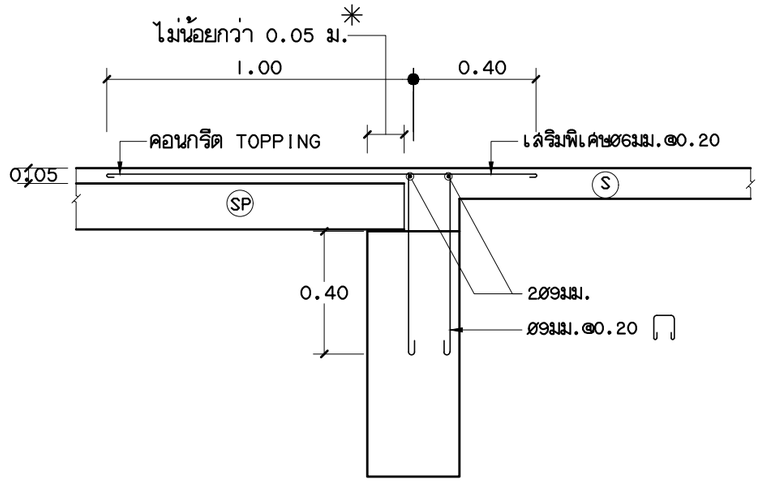

ลักษณะการวางพื้น SP บริเวณพื้น S

มาตราส่วน 1:20

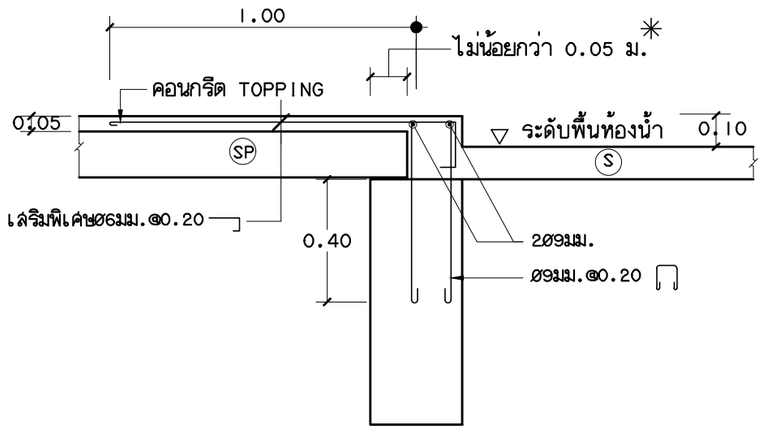

ลักษณะการวางพื้น SP บริเวณพื้นห้องน้ำ

มาตราส่วน 1:20

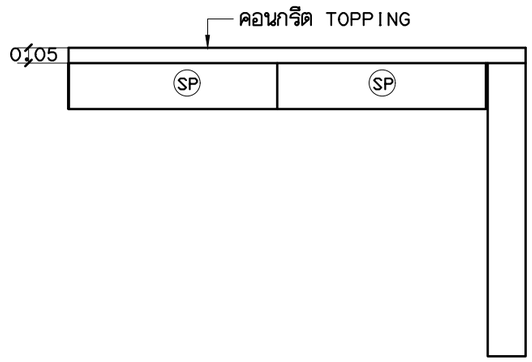

ลักษณะการวางพื้น SP บริเวณริมคาน

มาตราส่วน 1:20

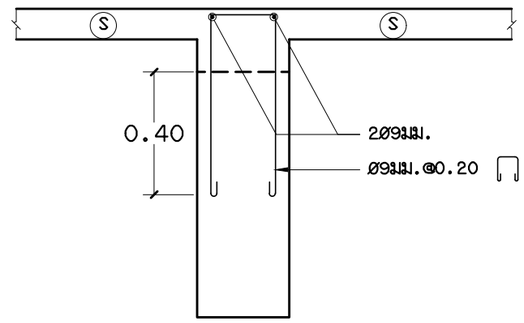

ลักษณะพื้น S ระดับสูงกว่าหลังคาน

มาตราส่วน 1:20

หมายเหตุ

✳ หรือเป็นไปตามข้อกำหนดการวางพื้นสำเร็จรูปของผู้ผลิตโดยต้องไม่น้อยกว่า 0.05 ม.

แบบบ้านสานฝัน ของขวัญปีใหม่ คนไทยมีความสุข

แบบ
บ้านครอบครัวไทยร่วมสมัย 10

สำนักสถาปัตยกรรม
ผู้อำนวยการสำนัก

สถาปัตยกรรม — สถาปนิก / สถาปนิก

สำนักวิศวกรรมโครงสร้างและงานระบบ
ผู้อำนวยการสำนัก

วิศวกรรมโครงสร้าง — วิศวกร / วิศวกร

วิศวกรรมสุขาภิบาล — วิศวกร / วิศวกร

วิศวกรรมไฟฟ้า — วิศวกร / วิศวกร

วิศวกรรมเครื่องกล — วิศวกร / วิศวกร

(นายเกียรติศักดิ์ จันทรา)
วิศวกรใหญ่

อนุมัติ
(นายมณฑล สุดประเสริฐ)
อธิบดีกรมโยธาธิการและผังเมือง

แสดงแบบ
ขยายการวางพื้น
สำเร็จรูปSPแผนที่ 1/2

มาตราส่วน	1:20
วัน/เดือน/ปี	19/10/59
เลขที่แบบ	S59033

S–18 | 19

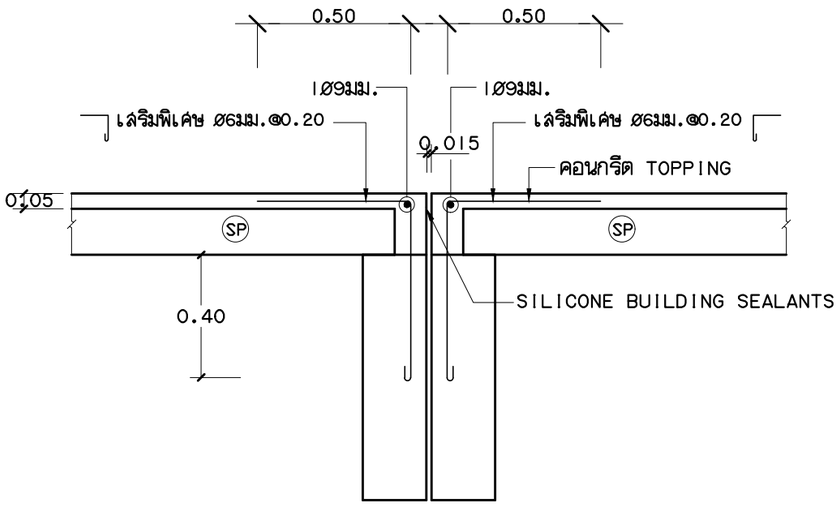

ลักษณะการวางพื้น (SP) บริเวณรอยตัดขาด

มาตราส่วน 1:20

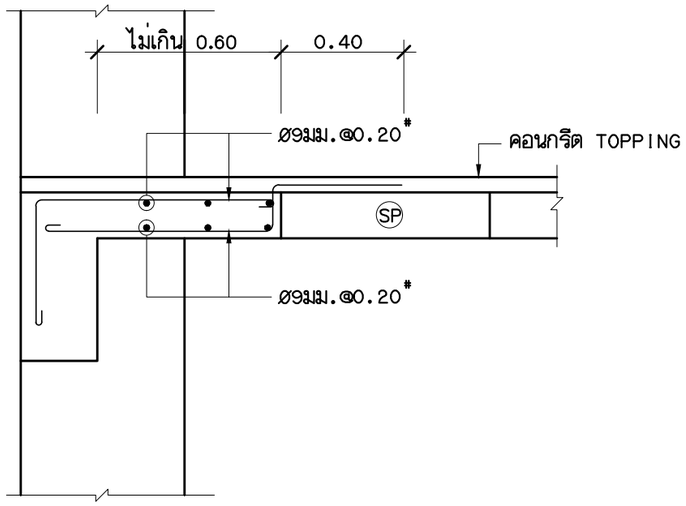

ลักษณะการหล่อพื้นเสริมกรณีเศษช่องว่างที่คานริม

มาตราส่วน 1:20

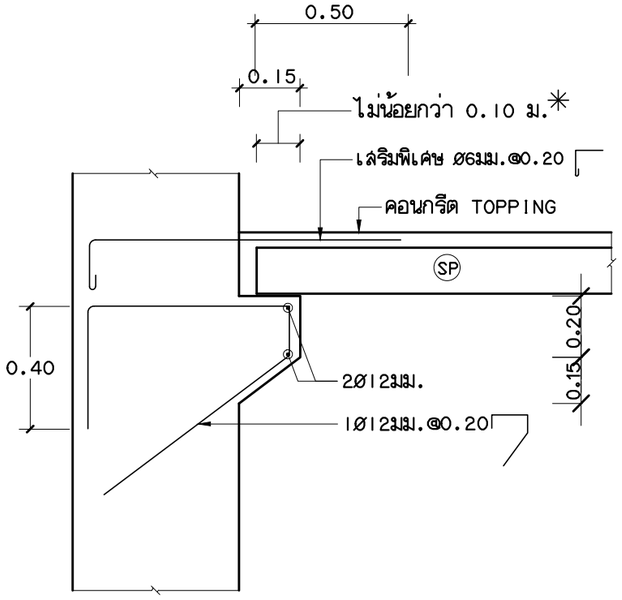

ลักษณะการวางพื้น (SP) บริเวณเสาหรือคานที่ไม่มีที่รองรับ

มาตราส่วน 1:20

หมายเหตุ

✳ หรือเป็นไปตามข้อกำหนดการวางพื้นสำเร็จรูป
ของผู้ผลิตโดยต้องไม่น้อยกว่า 0.05 ม.

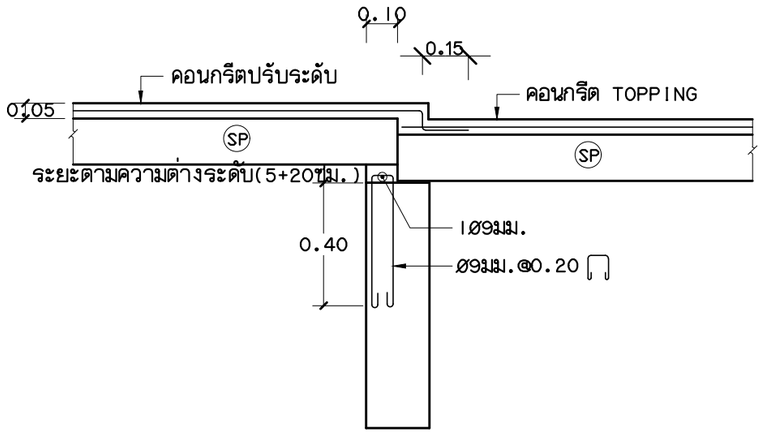

กรณียกระดับพื้นสำเร็จต่างระดับกัน

มาตราส่วน 1:20

แบบบ้านสานฝัน
ของขวัญปีใหม่
คนไทยมีความสุข

แบบ
บ้านครอบครัวไทยร่วมสมัย 10

สำนักสถาปัตยกรรม
ผู้อำนวยการสำนัก

สถาปัตยกรรม — สถาปนิก
สถาปนิก

สำนักวิศวกรรมโครงสร้างและงานระบบ
ผู้อำนวยการสำนัก

วิศวกรรมโครงสร้าง — วิศวกร
วิศวกร

วิศวกรรมสุขาภิบาล — วิศวกร
วิศวกร

วิศวกรรมไฟฟ้า — วิศวกร
วิศวกร

วิศวกรรมเครื่องกล — วิศวกร
วิศวกร

(นายเกียรติศักดิ์ จันทรา)
วิศวกรใหญ่

อนุมัติ
(นายมณฑล สุดประเสริฐ)
อธิบดีกรมโยธาธิการและผังเมือง

แสดงแบบ
ขยายการวางพื้น
สำเร็จรูปSPแผ่นที่ 2/2

มาตราส่วน	1:20
วัน/เดือน/ปี	19/10/59
เลขที่แบบ	S59033

S-19 | 19

สารบัญแบบระบบสุขาภิบาล

แผ่นที่	รายการ	แบบแสดง
SN-01	สารบัญแบบและสัญลักษณ์ระบบสุขาภิบาล	SN - 59031
SN-02	รายการประกอบแบบ (แผ่นที่ 1)	SN - 59031
SN-03	รายการประกอบแบบ (แผ่นที่ 2)	SN - 59031
SN-04	ไดอะแกรมระบบสุขาภิบาลแนวดิ่ง	SN - 59031
SN-05	แปลนระบบสุขาภิบาลพื้นชั้นล่าง	SN - 59031
SN-06	แปลนระบบสุขาภิบาลพื้นชั้นบน	SN - 59031
SN-07	แปลนระบบสุขาภิบาลพื้นชั้นหลังคา	SN - 59031
SN-08	แบบขยายระบบสุขาภิบาลห้องน้ำ	SN - 59031
SN-09	แบบขยายการติดตั้งท่อ(แผ่นที่ 1)	SN - 59031
SN-10	แบบขยายการติดตั้งท่อ(แผ่นที่ 2)	SN - 59031
SN-11	แบบขยายและตารางระยะการแขวนท่อ	SN - 59031

ชนิดท่อที่ใช้ในการก่อสร้าง

ท่อ	สัญลักษณ์	ชนิดท่อ	ความลาดในแนวนอน
โสโครก	S	ท่อ PVC ชั้น 8.5 ตามมาตรฐาน มอก. 17 - 2532	1 : 75
ระบายน้ำทิ้ง	W	ท่อ PVC ชั้น 8.5 ตามมาตรฐาน มอก. 17 - 2532	1 : 75
ระบายอากาศ	V	ท่อ PVC ชั้น 8.5 ตามมาตรฐาน มอก. 17 - 2532	-
ประปา	CW	ท่อ PVC ชั้น 13.5 ตามมาตรฐาน มอก. 17 - 2532	-
ท่อระบายน้ำ	-	ท่อคอนกรีตท้องตลาด	ตามแบบ
ท่อระบายน้ำฝน	RL	ท่อ PVC ชั้น 8.5 ตามมาตรฐาน มอก. 17 - 2532	1 : 75
น้ำทิ้งจากครัว	K	ท่อ PVC ชั้น 8.5 ตามมาตรฐาน มอก. 17 - 2532	1 : 75

สัญลักษณ์ประกอบแบบระบบสุขาภิบาล

สัญลักษณ์	ความหมาย	สัญลักษณ์	ความหมาย	สัญลักษณ์	ความหมาย	สัญลักษณ์	ความหมาย
S	ท่อระบายน้ำโสโครก	RL.	ท่อระบายน้ำฝนแนวดิ่ง	AVC.	ฝาเปิดท่อระบายอากาศ		หัวกระโหลกพร้อมตะแกรงกรอง
W	ท่อระบายน้ำเสีย	RD.	รูระบายน้ำฝนรูปโดม	AVC.	ฝาเปิดท่อระบายอากาศ		ตะแกรงกรองผง (STRAINER)
V	ท่อระบายอากาศ	RFD.	รูระบายน้ำฝนแบบเรียบ	AVC.	ฝาเปิดท่อระบายอากาศ ชนิดออกด้านข้าง	BP.	เครื่องสูบน้ำเพิ่มแรงดัน
CW	ท่อน้ำประปา	SD.	รูระบายน้ำด้านข้าง	VTR	ท่ออากาศผ่านหลังคา	C.	ก๊อกน้ำ , ก๊อกสนาม
HW	ท่อน้ำร้อน	FD.	รูระบายน้ำทิ้งที่พื้น		ประตูน้ำ GATE VALVE	SH.	ฝักบัว
SW	ท่อระบายน้ำเสียรวม	FD.	รูระบายน้ำทิ้งที่พื้น		BALL VALVE	HB.	สายฉีดชำระ
R	ท่อระบายน้ำฝน	FCO.	จุกเปิดล้างท่อบนพื้น	M	มาตรวัดน้ำ	WC.	ส้วม
K	ท่อระบายน้ำจากครัว	FCO.	จุกเปิดล้างท่อบนพื้น		วาล์วลูกลอย	UR.	โถปัสสาวะชาย
	ท่อระบายน้ำภายนอกอาคาร	CO	จุกเปิดล้างท่อใต้พื้น		ประตูน้ำกันน้ำย้อนกลับ	LAV.	อ่างล้างหน้า
	ท่องอขึ้น		ปลั๊กอุดปลายท่อ		ข้อต่ออ่อนชนิดยางสังเคราะห์	SINK.	อ่างซักล้าง
	สามทางทีวาย	SCO.	จุกเปิดล้างท่อด้านข้าง		ข้อต่อลด		บ่อพักท่อระบายน้ำฝนฝาปิด คสล.

แบบบ้านสานฝัน ของขวัญปีใหม่ คนไทยมีความสุข

แบบ
บ้านครอบครัวไทยร่วมสมัย 10

สำนักสถาปัตยกรรม
ผู้อำนวยการสำนัก

สถาปัตยกรรม — สถาปนิก / สถาปนิก

สำนักวิศวกรรมโครงสร้างและงานระบบ
ผู้อำนวยการสำนัก

วิศวกรรมโครงสร้าง — วิศวกร / วิศวกร

วิศวกรรมสุขาภิบาล — วิศวกร / วิศวกร

วิศวกรรมไฟฟ้า — วิศวกร / วิศวกร

วิศวกรรมเครื่องกล — วิศวกร / วิศวกร

(นายเกียรติศักดิ์ จันทรา)
วิศวกรใหญ่

อนุมัติ
(นายมณฑล สุดประเสริฐ)
อธิบดีกรมโยธาธิการและผังเมือง

แสดงแบบ
สารบัญแบบและสัญลักษณ์ระบบสุขาภิบาล

มาตราส่วน –

วัน/เดือน/ปี 19/10/59

เลขที่แบบ SN–59031

SN-01 | 11

รายการประกอบแบบการเดินท่อภายในอาคาร

1. ข้อกำหนดทั่วไป

1.1 ท่อและอุปกรณ์ต่างๆ ที่นำมาใช้ ต้องเป็นของใหม่อยู่ในสภาพสามารถใช้งานได้ดี ไม่เคยนำไปใช้ที่อื่นมาก่อน และจะต้องดำเนินการติดตั้งตามคำแนะนำของบริษัทผู้ผลิตอย่างถูกต้อง

1.2 แบบและรายการที่แสดงไว้ เป็นเพียงแนวทางเท่านั้น ในทางปฏิบัติสามารถเสนอวิธีการอื่นที่ดีกว่า โดยไม่ขัดกับแนวทางที่กำหนดไว้ได้ แต่ต้องได้รับความเห็นชอบเป็นลายลักษณ์อักษรจากผู้ว่าจ้างเสียก่อน

1.3 สุขภัณฑ์ทุกจุดจะต้องมีการเดินท่อระบบสุขาภิบาลไปถึงในกรณีที่แบบแปลนมิได้แสดงรายละเอียดไว้ ให้ใช้ขนาดท่อและวิธีการปฏิบัติเช่นเดียวกับสุขภัณฑ์ชนิดเดียวกันกับจุดอื่นๆ

1.4 อุปกรณ์อื่นเช่น ประตูน้ำ ข้อต่อ ข้องอ ประตูน้ำกันน้ำย้อนกลับ หรืออื่นๆ ที่จำเป็นต้องใช้ในการติดตั้งเพื่อให้งานดีขึ้นและถูกต้องตามหลักวิชาการ แม้มิได้ระบุไว้ในแบบ ผู้รับจ้างต้องจัดหาและทำการติดตั้งให้โดยไม่คิดราคาเพิ่ม

1.5 หลังจากเดินท่อสุขาภิบาลในช่องท่อแล้ว ที่ระดับพื้นแต่ละชั้นให้เทคอนกรีตเสริมเหล็กปิดช่องท่อให้เรียบร้อย

1.6 หากมีการประกาศกำหนดเป็นมาตรฐานผลิตภัณฑ์อุตสาหกรรม (มอก.) แล้ว ให้ใช้ผลิตภัณฑ์ที่ได้มาตรฐานผลิตภัณฑ์อุตสาหกรรม (มอก.) นั้นๆ ถ้ายังไม่มีผู้ผลิตได้รับมาตรฐาน ให้ใช้ผลิตภัณฑ์ผลิตได้เทียบเท่าแต่ยังไม่ได้รับตรามาตรฐานก็ได้

1.7 การจัดทำแบบ

1.7.1 ผู้รับจ้างต้องจัดทำแบบ SHOP DRAWING เสนอผู้ควบคุมงานของผู้ว่าจ้างอนุมัติก่อนดำเนินการ ซึ่งต้องยึดถือหลักวิชาและต้องไม่เป็นการตัดทอนหรือลดเนื้องานไปจากแบบ ทั้งนี้งานเพิ่มจาก SHOP DRAWING นี้จะขอคิดเงินหรือขยายเวลาเพิ่มไม่ได้ ยกเว้นได้รับอนุมัติจากผู้ว่าจ้าง

1.7.2 ก่อนส่งงานงวดสุดท้าย ผู้รับจ้างจะต้องส่งแบบ ASBUILT DRAWING ให้ผู้ว่าจ้าง 5 ชุด

1.8 วัสดุและอุปกรณ์ที่ต้องได้รับการอนุมัติก่อนดำเนินการติดตั้ง มีดังต่อไปนี้

1.8.1 ท่อและข้อต่อ

1.8.2 ช่องระบายน้ำทิ้งที่พื้น, ช่องทำความสะอาดที่พื้น, ตะแกรงกันผงปิดช่องระบายน้ำฝน

1.8.3 เครื่องสูบน้ำ

1.8.4 อุปกรณ์ระบบบำบัดน้ำเสีย

1.8.5 อุปกรณ์ระบบดับเพลิง

1.8.6 ประตูน้ำต่างๆ

1.9 การเชื่อมต่อท่อประปาและท่อระบายน้ำจากภายนอกเข้ามายังอาคาร

1.9.1 ผู้รับจ้างจะต้องจัดหาและดำเนินการต่อท่อน้ำประปาจากภายนอกเข้ามายังโครงการ ถ้ามิได้ระบุไว้เป็นอย่างอื่น ค่าใช้จ่ายในการจัดหาท่อน้ำประปาและติดตั้งมาตรวัดน้ำ เป็นของผู้รับจ้างทั้งสิ้น (ทั้งนี้ไม่รวมถึงการขยายเขตการใช้น้ำประปา)

1.9.2 ผู้รับจ้างจะต้องดำเนินการต่อท่อระบายน้ำจากอาคารลงสู่ทางระบายน้ำภายนอกหรือทางระบายน้ำสาธารณะ ค่าใช้จ่ายในการขออนุญาต (ถ้ามี) และการต่อเชื่อมประสานท่อ เป็นของผู้รับจ้างทั้งสิ้น

1.10 การรับประกัน

ผู้รับจ้างต้องรับประกันคุณภาพและสมรรถนะของเครื่องจักรและอุปกรณ์ภายในระยะเวลา 2 ปี นับจากวันที่ส่งมอบงานงวดสุดท้าย

2. ท่อและอุปกรณ์ท่อ ประตูน้ำและอุปกรณ์ประกอบ การเลือกใช้ท่อประเภทใด ให้ปฏิบัติตามรายการ ประตูน้ำชนิดต่างๆ ต้องใช้ชนิดทนความดันใช้งานไม่น้อยกว่า Class 125

2.1 GATE VALVE ใช้กับงานระบบท่อประปา ใช้ชนิดทนความดันมากกว่าความดันใช้งานร้อยละ 50 แต่ต้องไม่น้อยกว่า Class 125

2.2 ประตูน้ำกันน้ำย้อนกลับ (CHECK VALVE) ใช้กับงานระบบท่อประปา ใช้ชนิดทนความดันมากกว่าความดันใช้งานร้อยละ 50 แต่ต้องไม่น้อยกว่า Class 125

2.3 ก่อนต่อท่อแยกเข้าสุขภัณฑ์ ส้วมชนิดหม้อน้ำ อ่างล้างมือ สายฉีดชำระ อ่างล้างจาน ให้ติดตั้ง STOP VALVE ทุกจุดด้วย

3. การติดตั้ง การวางท่อ และการต่อท่อภายในอาคาร

3.1 การวางท่อ

3.1.1 การติดตั้งการวางและต่อท่อทุกชนิด จะต้องทำโดยไม่ให้เกิดความเครียดขึ้นกับท่อหรือทำให้ความมั่นคงแข็งแรงของอาคาร หรือส่วนหนึ่งส่วนใดของอาคารลดลง จะต้องมีการ ป้องกันการชำรุดของท่อเนื่องจากการขยายตัว หรือหดตัวของท่อและการทรุดตัวของอาคาร การติดตั้งการวางและการต่อท่อทุกชนิดจะต้องกระทำให้สามารถซ่อมแซมหรือเปลี่ยนได้โดยสะดวก

3.1.2 ท่อที่ติดตั้งในแนวดิ่งหรือแนวราบ จะต้องยึดหรือรัดท่อหรือแขวนท่อในระยะที่สามารถยึดหรือรัดท่อให้อยู่ในแนวหรือระดับที่ต้องการได้โดยตลอด

3.1.3 การวางท่อใต้พื้นชั้นล่าง ให้ยึดแขวนท่อเข้ากับพื้นชั้นล่าง โดยใช้เหล็กยึดท่อหรือเหล็กเสริมคอนกรีต พร้อมทั้งเทคอนกรีตหุ้มมิด หรือหล่อเป็นเนื้อเดียวกันกับพื้นชั้นล่าง

3.1.4 เมื่อเลิกหรือหยุดงานทุกครั้ง ผู้รับจ้างต้ออุดหรือปิดปลายสุดของท่อและอุปกรณ์ไว้ให้มิดชิด เพื่อป้องกันผง เศษขยะ ดินหรือสัตว์และอื่นๆเข้าไปในท่อ

3.1.5 ตำแหน่งที่มีการเปลี่ยนแปลงขนาดของท่อ ให้ใช้ข้อต่อลดเท่านั้น

แบบบ้านสานฝัน ของขวัญปีใหม่ คนไทยมีความสุข	
แบบ บ้านครอบครัวไทยร่วมสมัย 10	
สำนักสถาปัตยกรรม	ผู้อำนวยการสำนัก
สถาปัตยกรรม	สถาปนิก / สถาปนิก
สำนักวิศวกรรมโครงสร้างและงานระบบ	ผู้อำนวยการสำนัก
วิศวกรรมโครงสร้าง	วิศวกร / วิศวกร
วิศวกรรมสุขาภิบาล	วิศวกร / วิศวกร
วิศวกรรมไฟฟ้า	วิศวกร / วิศวกร
วิศวกรรมเครื่องกล	วิศวกร / วิศวกร
(นายเกียรติศักดิ์ จันทรา) วิศวกรใหญ่	
อนุมัติ (นายมณฑล สุดประเสริฐ) อธิบดีกรมโยธาธิการและผังเมือง	
แสดงแบบ รายการประกอบแบบ (แผ่นที่ 1)	
มาตราส่วน	–
วัน/เดือน/ปี	19/10/59
เลขที่แบบ	SN–59031
SN-02	11

3.1.6 ตำแหน่งที่มีการเปลี่ยนแปลงทิศทางของท่อ ให้ใช้อุปกรณ์ข้อต่อเท่านั้น โดยท่อโสโครก ท่อระบายน้ำทิ้ง ให้ใช้เฉพาะข้อต่อชนิดสามทางวาย หรือสามทางทีวาย แต่ห้ามใช้ข้อต่อสามทางฉากโดยเด็ดขาด

3.1.7 การติดตั้งประตูน้ำกับท่อที่เดินใต้ดินนั้น ก้านวาล์วจะต้องอยู่เหนือระดับดิน หรือติดตั้งใน VALVE BOX

3.2 อุปกรณ์แขวนท่อและรองรับท่อ

ที่แขวนท่อ (HANGER) และที่รองรับท่อ (SUPPORTS) ให้ใช้ ผลิตภัณฑ์สำเร็จรูปก็ได้ ทั้งนี้ต้องได้รับอนุมัติจากผู้ควบคุมงานก่อนนำไปใช้งาน

4. งานวางท่อระบบระบายน้ำนอกอาคาร

4.1 การเตรียมพื้นที่ ผู้รับจ้างจะต้องเตรียมพื้นที่ในส่วนที่จะทำการก่อสร้างวางท่อ บ่อพักให้เป็นที่เรียบร้อยก่อนดำเนินการก่อสร้าง การดำเนินงานหากจำเป็นต้องมีการประสานงาน การขออนุญาตกับหน่วยงานที่เกี่ยวข้อง การรื้อถอน โยกย้าย สิ่งกีดขวางและการซ่อมกลับให้เหมือนเดิม ค่าใช้จ่ายในการดำเนินงานทั้งหมดเป็นของผู้รับจ้าง การดำเนินงานในการรื้อถอนโยกย้ายสิ่งกีดขวางต่างๆ ผู้รับจ้างจะต้องปฏิบัติด้วยความระมัดระวังมิให้เกิดความเสียหายกับส่วนอื่นที่เกี่ยวข้องสัมพันธ์กัน หรือเป็นการล่อแหลมที่จะก่อให้เกิดอุบัติเหตุ ผู้รับจ้างจะต้องปฏิบัติงานให้เป็นที่เรียบร้อย และไม่เป็นอุปสรรคต่อผู้สัญจร

4.2 การขุดคูวางท่อ

4.2.1 การขุดคูวางท่อ ให้ขุดเป็นคูเปิด ความกว้าง ตามขนาดของท่อและอุปกรณ์ ในกรณีที่อาจเกิดอันตรายเนื่องจากคูที่ขุดพังทลาย ผู้รับจ้างจะต้องตอกเข็มทำเขื่อนและค้ำยันให้แข็งแรงเพียงพอ ความลึกของคูให้ลึกกว่าระดับก้นท่อไม่น้อยกว่า 10 ซม. พื้นร่องดินให้กระทุ้งแน่นและปรับเรียบสม่ำเสมอ มีความลาดตามระดับความลาดของท่อที่กำหนดและรองพื้นด้วยทรายชุ่มน้ำอัดแน่น

4.3 การวางท่อ

4.3.1 การก่อสร้างวางท่อจะต้องทำในที่แห้ง ผู้รับจ้างจะต้องจัดเตรียมอุปกรณ์ต่างๆ ที่จำเป็นในการสูบน้ำในคู วางท่อให้แห้งอยู่ตลอดเวลาจนกว่าจะวางท่อแล้วเสร็จและคอนกรีตอยู่ตัว น้ำที่สูบจากคูวางท่อจะต้องต่อท่อหรือรางรับน้ำระบายลงแหล่งน้ำให้เป็นที่เรียบร้อย ไม่ก่อความรำคาญ ต่อผู้สัญจร

4.3.2 ท่อที่นำมาใช้ก่อสร้างวางท่อ จะต้องเป็นท่อใหม่ไม่แตกร้าวหรือชำรุดเสียหาย เมื่อก่อสร้างวางท่อเสร็จในแต่ละครั้งจะต้องทำความสะอาดผิวภายในท่อให้เรียบร้อยก่อนที่จะทำการเชื่อมต่อท่อ

4.4 การถมกลบท่อ

4.4.1 ท่อที่จะถมกลบจะต้องผ่านการตรวจสอบว่าถูกต้อง เป็นไปตามข้อกำหนดจึงจะทำการถมกลบท่อส่วนนั้นได้

4.4.2 ในการถมกลบผู้รับจ้างจะต้องอัดหรือกระทุ้งดินให้แน่น การปฏิบัติงานจะต้องระมัดระวังมิให้เกิดอันตรายกับท่อที่วางไว้แล้ว

4.4.3 วัสดุที่ใช้ในการถมกลบ ให้ใช้วัสดุที่ได้จากการขุดร่องดิน ซึ่งเป็นดินหรือทราย ห้ามกลบด้วยหินหรืออิฐหรือวัสดุอื่นใดที่มีลักษณะคล้ายคลึงกัน

4.4.4 วัสดุที่เหลือจากการถมกลบท่อจะต้องทำการขนย้ายไปจากบริเวณก่อสร้าง ห้ามกองทิ้งไว้เป็นที่กีดขวางทางสัญจร

4.4.5 เมื่อถมกลบท่อเสร็จเรียบร้อยแล้ว ให้ผู้รับจ้างดำเนินการซ่อมกลับในส่วนที่ได้ทุบทำลาย รื้อโยกย้าย (เช่น ผิวจราจร เสาไฟฟ้า สายเคเบิ้ล ท่อประปา ทางเท้า ฯลฯ) ให้เรียบร้อยเหมือนเดิมทุกประการ หรือรีบดำเนินการก่อสร้างตามรายละเอียดที่กำหนดไว้ในแบบให้เรียบร้อยโดยเร็ว

5. การทดสอบและการทำความสะอาดระบบท่อ

เมื่อทำการติดตั้งระบบต่างๆ เป็นที่เรียบร้อยแล้ว จะต้องทำการทดสอบระบบต่างๆ ก่อนการส่งงาน ในการทดสอบจะต้องแจ้งให้คณะกรรมการตรวจการจ้างตรวจสอบด้วย อุปกรณ์และค่าใช้จ่ายต่างๆ ในการทดสอบ ผู้รับจ้างจะต้องจัดหาและดำเนินการเองทั้งหมด

5.1 ระบบประปา การทดสอบจะต้องทดสอบระบบทั้งหมดให้สามารถรับความดันไม่มากกว่าความดัน 75 psi ไม่น้อยกว่า 2 ชม. หากความดันไม่ลดและไม่มีรอยรั่วซึม จึงถือว่าใช้ได้

5.2 ระบบระบายน้ำทิ้ง น้ำโสโครก สามารถทำการทดสอบได้โดยใช้น้ำ ให้ปิดช่องทั้งหลายของส่วนที่ต้องการทดสอบให้แน่น ยกเว้นช่องที่อยู่ระดับสูงสุดแล้วเติมน้ำล้นออกทางนี้ แต่ละส่วนของท่อจะต้องได้รับการทดสอบภายใต้ความดันไม่ต่ำกว่าความดันน้ำ 3 ม. แล้วกักน้ำไว้เป็นเวลาไม่น้อยกว่า 2 ชม. โดยที่น้ำไม่ซึมหรือรั่วจึงถือว่าใช้ได้

5.3 หลังจากทำความสะอาดภายในถังเก็บน้ำด้วยน้ำสำหรับบริโภคจนสะอาดแล้ว ให้เติมน้ำจนเต็มถังแล้วทำการฆ่าเชื้อด้วยคลอรีนน้ำ เข้มข้น 10% โดยใช้ที่อัตราส่วน 50 ซีซี ต่อน้ำ 1 ลบ.ม. (หากใช้ที่ความเข้มข้นอื่นให้ปรับอัตราส่วนได้) โดยให้แช่น้ำทิ้งไว้ 1 คืน แล้วล้างออก

แบบบ้านสานฝัน
ของขวัญปีใหม่
คนไทยมีความสุข

แบบ
บ้านครอบครัวไทยร่วมสมัย 10

สำนักสถาปัตยกรรม		ผู้อำนวยการสำนัก
สถาปัตยกรรม		สถาปนิก
		สถาปนิก
สำนักวิศวกรรมโครงสร้างและงานระบบ		ผู้อำนวยการสำนัก
วิศวกรรม โครงสร้าง		วิศวกร
		วิศวกร
วิศวกรรม สุขาภิบาล		วิศวกร
		วิศวกร
วิศวกรรม ไฟฟ้า		วิศวกร
		วิศวกร
วิศวกรรม เครื่องกล		วิศวกร
		วิศวกร

(นายเกียรติศักดิ์ จันทรา)
วิศวกรใหญ่

อนุมัติ

(นายมณฑล สุดประเสริฐ)
อธิบดีกรมโยธาธิการและผังเมือง

แสดงแบบ

รายการประกอบแบบ (แผ่นที่ 2)

มาตราส่วน	–
วัน/เดือน/ปี	19/10/59
เลขที่แบบ	SN–59031

SN-03	11

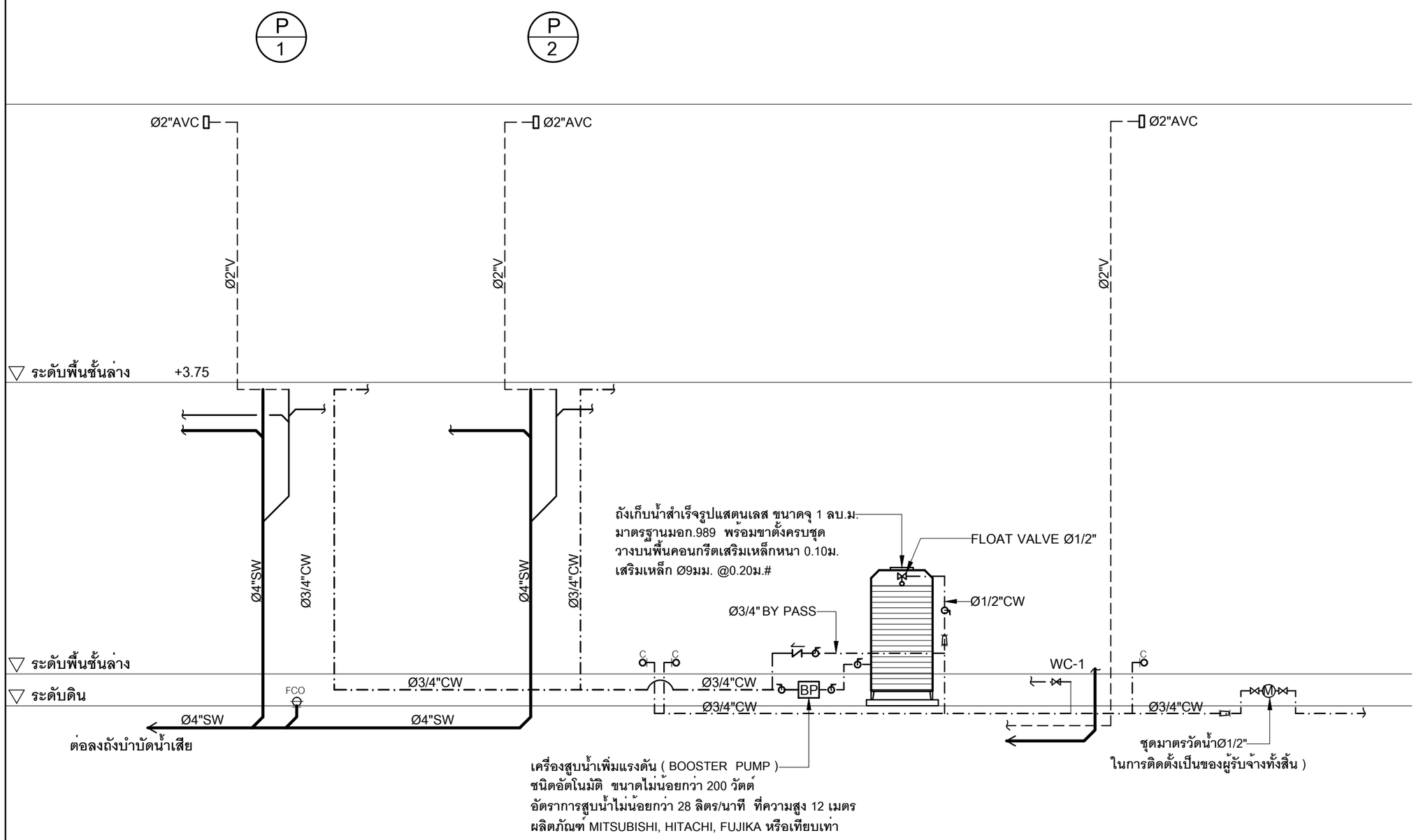

ไดอะแกรมระบบสุขาภิบาลแนวดิ่ง

แบบบ้านสานฝัน
ของขวัญปีใหม่
คนไทยมีความสุข

แบบ
บ้านครอบครัวไทยร่วมสมัย 10

สำนักสถาปัตยกรรม
ผู้อำนวยการสำนัก

สถาปัตยกรรม	สถาปนิก
	สถาปนิก

สำนักวิศวกรรมโครงสร้างและงานระบบ
ผู้อำนวยการสำนัก

วิศวกรรมโครงสร้าง	วิศวกร
	วิศวกร
วิศวกรรมสุขาภิบาล	วิศวกร
	วิศวกร
วิศวกรรมไฟฟ้า	วิศวกร
	วิศวกร
วิศวกรรมเครื่องกล	วิศวกร
	วิศวกร

(นายเกียรติศักดิ์ จันทรา)
วิศวกรใหญ่

อนุมัติ
(นายมณฑล สุดประเสริฐ)
อธิบดีกรมโยธาธิการและผังเมือง

แสดงแบบ
ไดอะแกรมระบบสุขาภิบาลแนวดิ่ง

มาตราส่วน	1:50
วัน/เดือน/ปี	19/10/59
เลขที่แบบ	SN-59031

SN-04	11

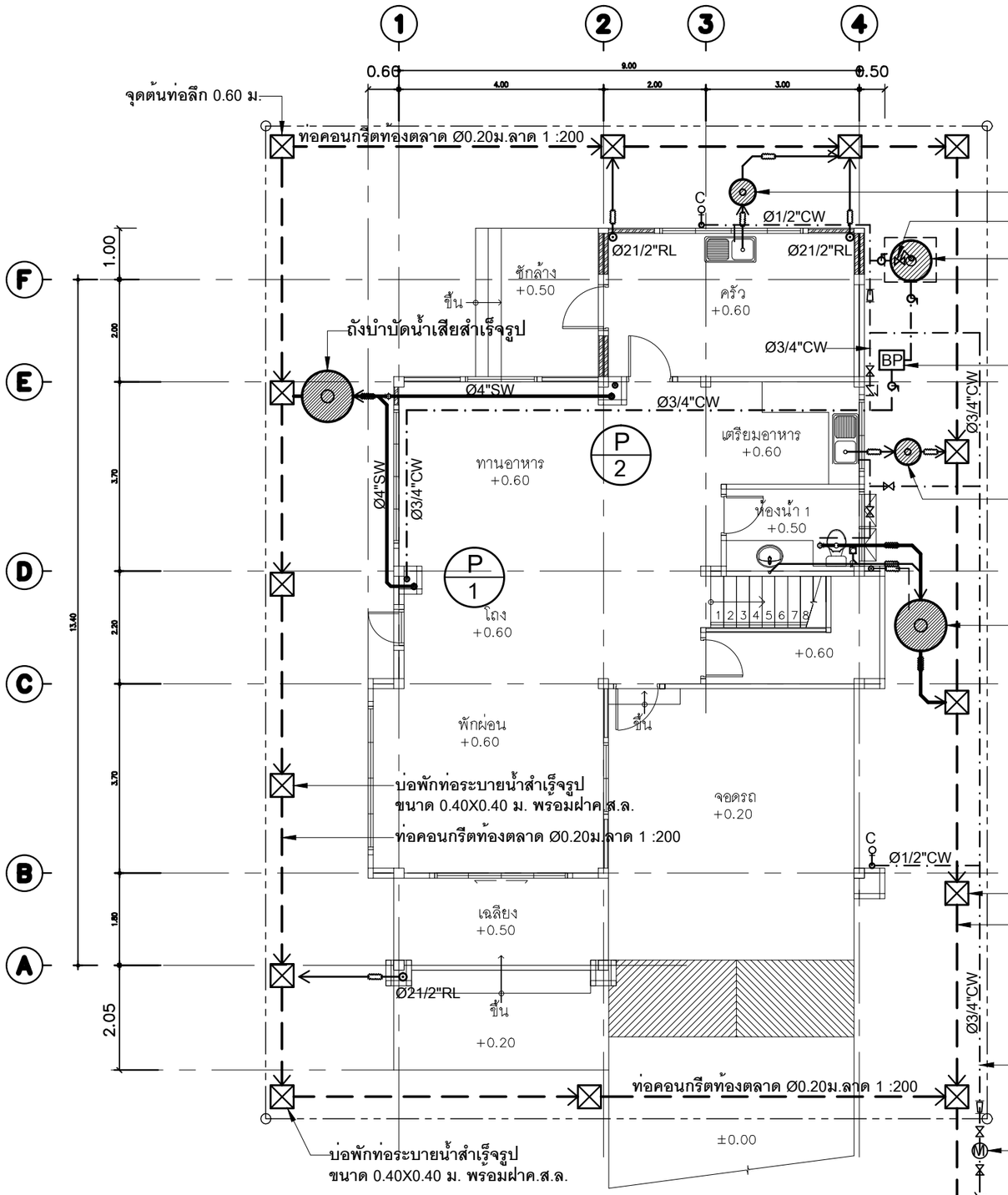

ถังดักไขมันสำเร็จรูป

FLOAT VALVE Ø1/2"

ถังเก็บน้ำสำเร็จรูปแสตนเลส ขนาดจุ 1 ลบ.ม.
มาตรฐานมอก.989 พร้อมขาตั้งครบชุด
วางบนพื้นคอนกรีตเสริมเหล็กหนา 0.10ม.
เสริมเหล็ก Ø9มม. @0.20ม.#

เครื่องสูบน้ำเพิ่มแรงดัน (BOOSTER PUMP)
ชนิดอัตโนมัติ ขนาดไม่น้อยกว่า 200 วัตต์
อัตราการสูบน้ำไม่น้อยกว่า 28 ลิตร/นาที ที่ความสูง 12 เมตร
ผลิตภัณฑ์ MITSUBISHI, HITACHI, FUJIKA หรือเทียบเท่า

ถังดักไขมันสำเร็จรูป

ถังบำบัดน้ำเสียสำเร็จรูป

บ่อพักท่อระบายน้ำสำเร็จรูป

ท่อคอนกรีตท้องตลาด Ø0.20ม.ลาด 1 :200

Ø3/4"CW

ชุดมาตรวัดน้ำØ1/2" (ค่าใช้จ่าย

ท่อคอนกรีตท้องตลาด Ø0.20ม.ลาด 1 :200
ต่อลงบ่อพักท่อระบายน้ำใกล้เคียง

ถังบำบัดน้ำเสีย

เป็นถังบำบัดน้ำเสียสำเร็จรูปชนิดเกรอะ-กรองไร้อากาศ

ปริมาตรส่วนเกรอะไม่น้อยกว่า 1.0 ลบ.ม.

ปริมาตรส่วนกรอง ไม่น้อยกว่า 0.25 ลบ.ม.

ผลิตภัณฑ์ AQUA, PP,DOS,SAN-PAC, HICLEAR หรือเทียบเท่า

การติดตั้งให้เป็นไปตามมาตรฐานผู้ผลิต

ถังดักไขมัน

เป็นถังดักไขมันสำเร็จรูป

ขนาดจุไม่น้อยกว่า 30 ลิตร

ผลิตภัณฑ์ AQUA, PP,DOS,SAN-PAC, HICLEAR หรือเทียบเท่า

การติดตั้งให้เป็นไปตามมาตรฐานผู้ผลิต

แปลนระบบสุขาภิบาลพื้นชั้นล่าง

มาตราส่วน 1 : 100

แบบบ้านสานฝัน
ของขวัญปีใหม่
คนไทยมีความสุข

แบบ
บ้านครอบครัวไทยร่วมสมัย 10

สำนักสถาปัตยกรรม
ผู้อำนวยการสำนัก

สถาปัตยกรรม — สถาปนิก / สถาปนิก

สำนักวิศวกรรมโครงสร้างและงานระบบ
ผู้อำนวยการสำนัก

วิศวกรรมโครงสร้าง — วิศวกร / วิศวกร

วิศวกรรมสุขาภิบาล — วิศวกร / วิศวกร

วิศวกรรมไฟฟ้า — วิศวกร / วิศวกร

วิศวกรรมเครื่องกล — วิศวกร / วิศวกร

(นายเกียรติศักดิ์ จันทรา)
วิศวกรใหญ่

อนุมัติ
(นายมณฑล สุดประเสริฐ)
อธิบดีกรมโยธาธิการและผังเมือง

แสดงแบบ
แปลนระบบสุขาภิบาลพื้นชั้นล่าง

มาตราส่วน	1:100
วัน/เดือน/ปี	19/10/59
เลขที่แบบ	SN-59031

SN-05 | 11

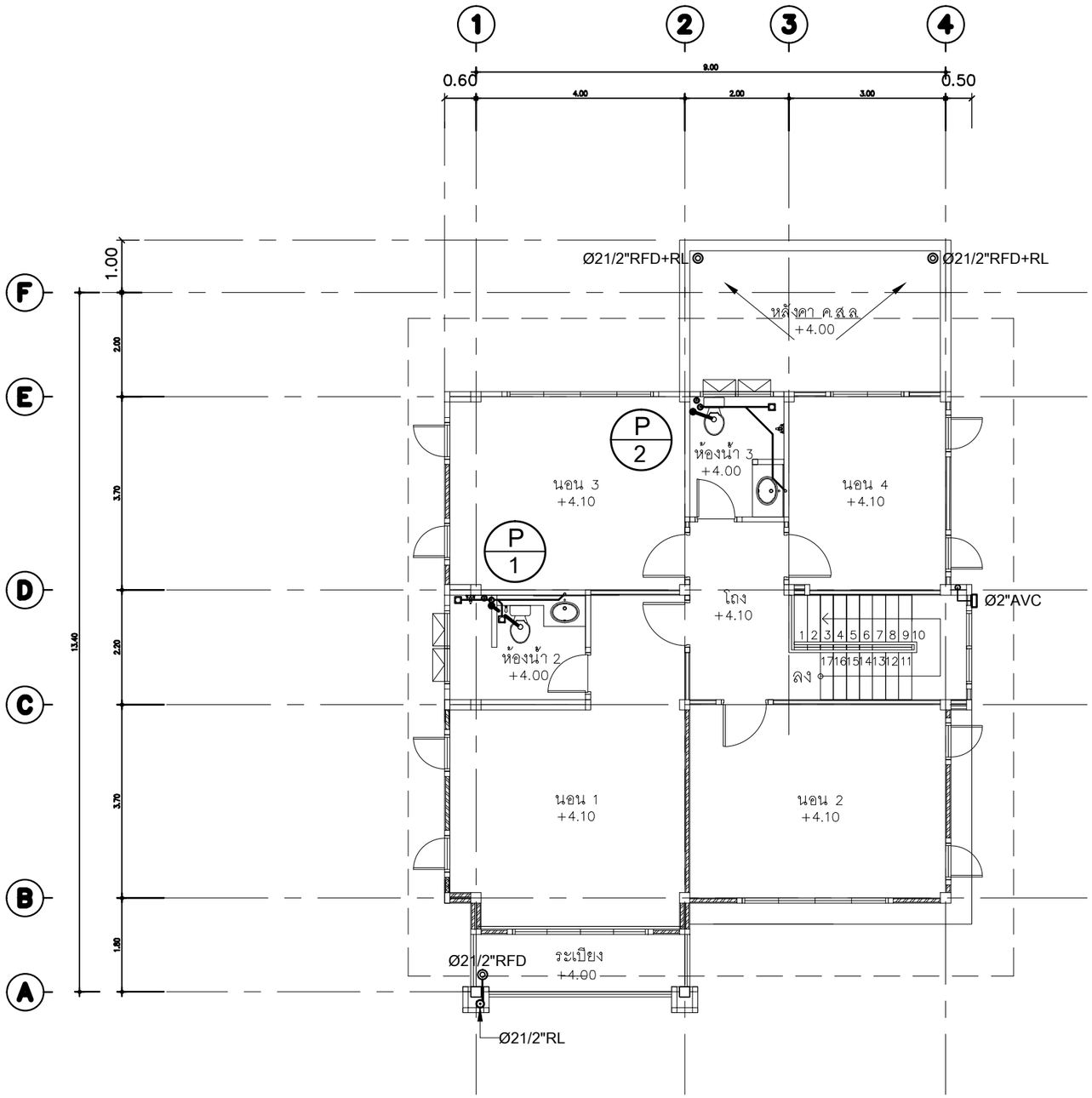

แปลนระบบสุขาภิบาลพื้นชั้นบน

มาตราส่วน 1 : 100

แบบบ้านสานฝัน
ของขวัญปีใหม่
คนไทยมีความสุข

แบบ
บ้านครอบครัวไทยร่วมสมัย 10

สำนักสถาปัตยกรรม
ผู้อำนวยการสำนัก

สถาปัตยกรรม
สถาปนิก
สถาปนิก

สำนักวิศวกรรมโครงสร้างและงานระบบ
ผู้อำนวยการสำนัก

วิศวกรรมโครงสร้าง
วิศวกร
วิศวกร

วิศวกรรมสุขาภิบาล
วิศวกร
วิศวกร

วิศวกรรมไฟฟ้า
วิศวกร
วิศวกร

วิศวกรรมเครื่องกล
วิศวกร
วิศวกร

(นายเกียรติศักดิ์ จันทรา)
วิศวกรใหญ่

อนุมัติ
(นายมณฑล สุดประเสริฐ)
อธิบดีกรมโยธาธิการและผังเมือง

แสดงแบบ
แปลนระบบสุขาภิบาลพื้นชั้นบน

มาตราส่วน	1:100
วัน/เดือน/ปี	19/10/59
เลขที่แบบ	SN-59031

SN-06	11

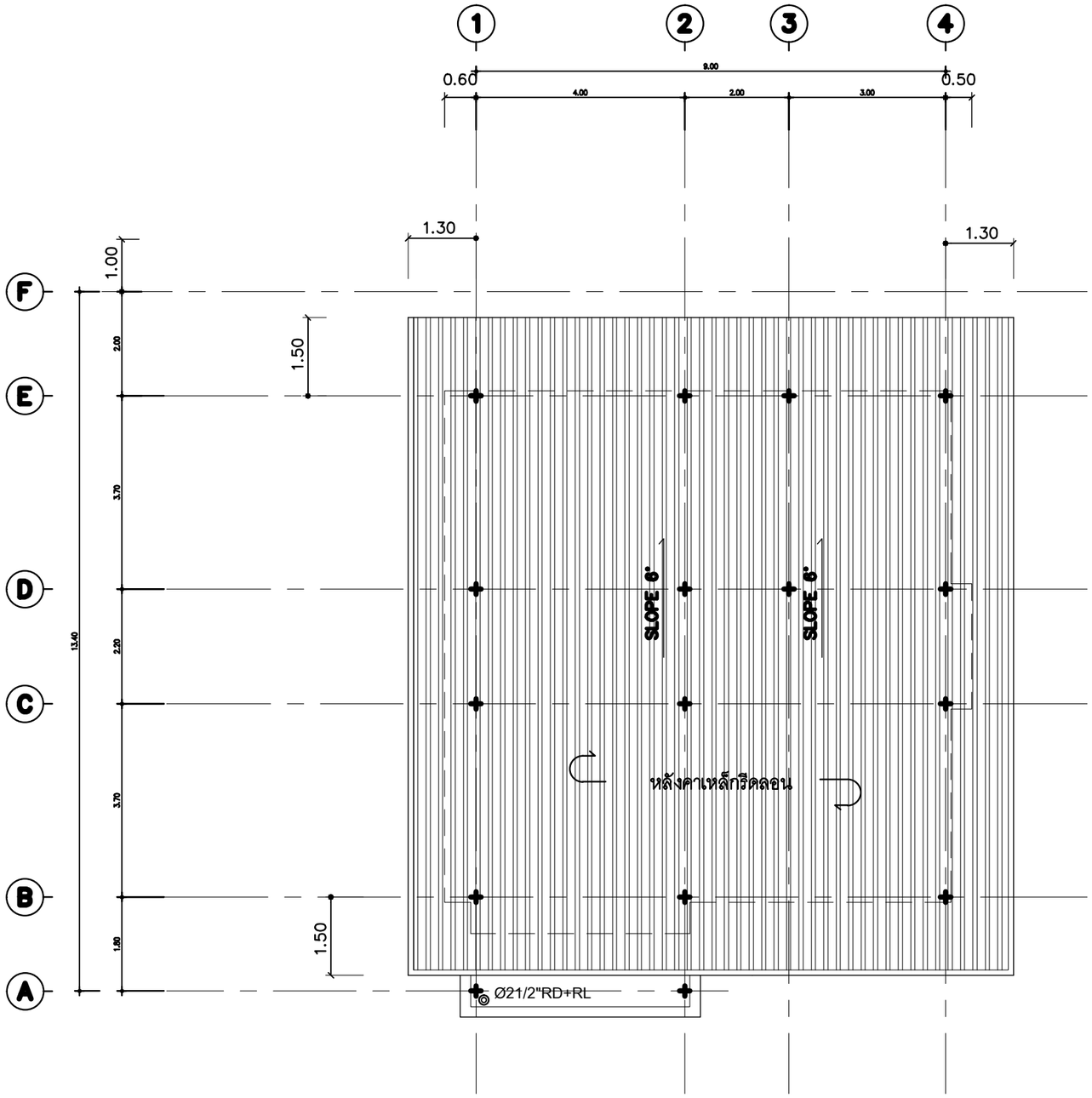

แปลนระบบสุขาภิบาลชั้นหลังคา

มาตราส่วน 1 : 100

แบบบ้านสานฝัน
ของขวัญปีใหม่
คนไทยมีความสุข

แบบ
บ้านครอบครัวไทยร่วมสมัย 10

สำนักสถาปัตยกรรม
ผู้อำนวยการสำนัก

สถาปัตยกรรม
สถาปนิก
สถาปนิก

สำนักวิศวกรรมโครงสร้างและงานระบบ
ผู้อำนวยการสำนัก

วิศวกรรมโครงสร้าง
วิศวกร
วิศวกร

วิศวกรรมสุขาภิบาล
วิศวกร
วิศวกร

วิศวกรรมไฟฟ้า
วิศวกร
วิศวกร

วิศวกรรมเครื่องกล
วิศวกร
วิศวกร

(นายเกียรติศักดิ์ จันทรา)
วิศวกรใหญ่

อนุมัติ
(นายมณฑล สุดประเสริฐ)
อธิบดีกรมโยธาธิการและผังเมือง

แสดงแบบ
แปลนระบบสุขาภิบาลชั้นหลังคา

มาตราส่วน	1:100
วัน/เดือน/ปี	19/10/59
เลขที่แบบ	SN-59031

SN-07	11

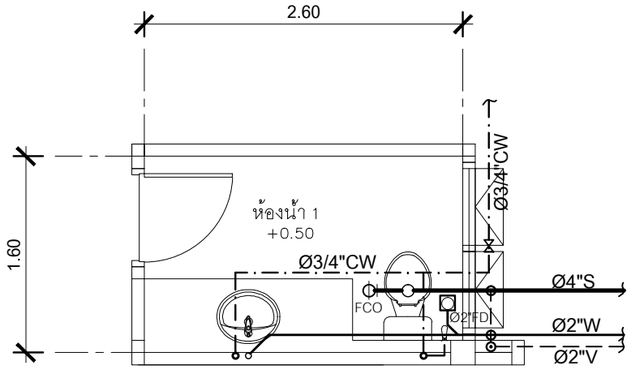

แปลนระบบสุขาภิบาลห้องน้ำ 1

มาตราส่วน 1 : 50

(ท่อประปาเดินใต้พื้น)

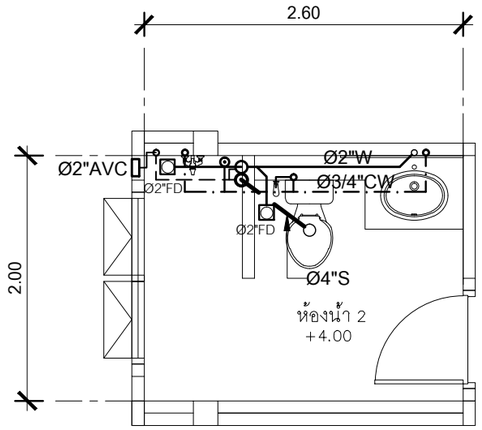

แปลนระบบสุขาภิบาลห้องน้ำ 2

มาตราส่วน 1 : 50

(ท่อประปาเดินใต้พื้น)

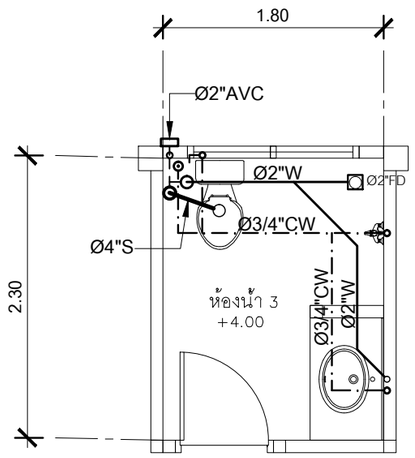

แปลนระบบสุขาภิบาลห้องน้ำ 3

มาตราส่วน 1 : 50

(ท่อประปาเดินใต้พื้น)

ขนาดท่อย่อยที่ต่อเข้าสุขภัณฑ์

สุขภัณฑ์	สัญลักษณ์	ขนาดท่อ (นิ้ว)			
		CW.	S.	V.	W.
โถส้วม (FT.)	WC.	1/2	4	2	-
โถส้วม (FV.)	WC1.	1	4	2	-
อ่างล้างหน้า	LAV.	1/2	-	1 1/2	2
โถปัสสาวะชาย	UR.	3/4	2	1 1/2	-
ฝักบัว	SH.	1/2	-	-	-
ก๊อกน้ำ	C.	1/2	-	-	-
อ่างล้าง	SINK.	1/2	-	1 1/2	2
ช่องระบายน้ำทิ้งที่พื้น	FD.	-	-	-	2

แบบบ้านสานฝัน
ของขวัญปีใหม่
คนไทยมีความสุข

แบบ
บ้านครอบครัวไทยร่วมสมัย 10

สำนักสถาปัตยกรรม
ผู้อำนวยการสำนัก

สถาปัตยกรรม — สถาปนิก / สถาปนิก

สำนักวิศวกรรมโครงสร้างและงานระบบ
ผู้อำนวยการสำนัก

วิศวกรรมโครงสร้าง — วิศวกร / วิศวกร

วิศวกรรมสุขาภิบาล — วิศวกร / วิศวกร

วิศวกรรมไฟฟ้า — วิศวกร / วิศวกร

วิศวกรรมเครื่องกล — วิศวกร / วิศวกร

(นายเกียรติศักดิ์ จันทรา)
วิศวกรใหญ่

อนุมัติ
(นายมณฑล สุดประเสริฐ)
อธิบดีกรมโยธาธิการและผังเมือง

แสดงแบบ
แบบขยายระบบสุขาภิบาลห้องน้ำ

มาตราส่วน 1:50
วัน/เดือน/ปี 19/10/59
เลขที่แบบ SN-59031

SN-08 | 11

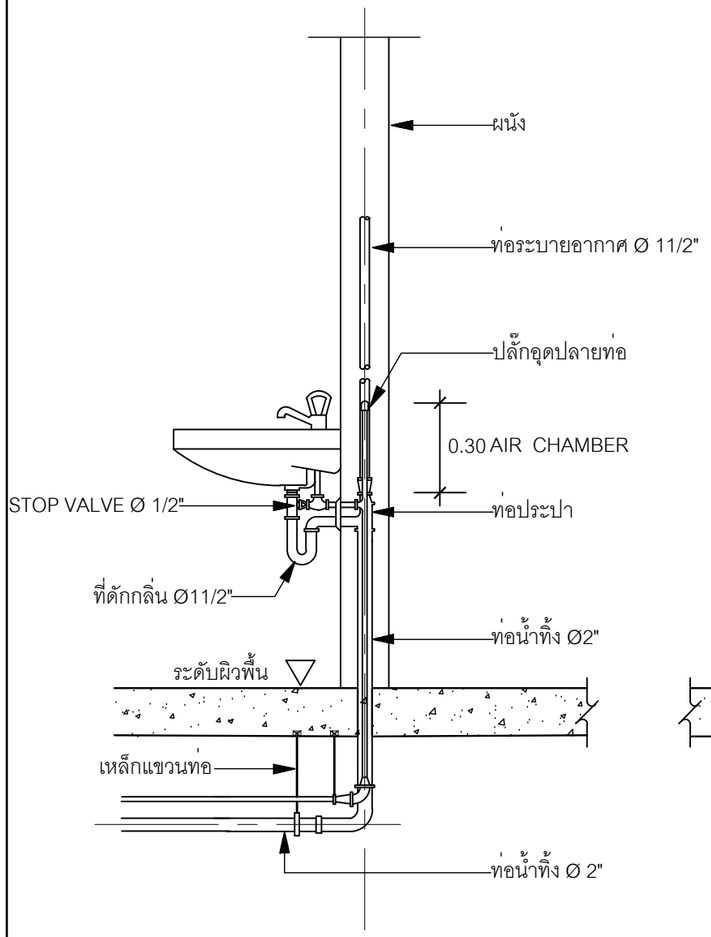

อ่างล้างหน้า (LAV)

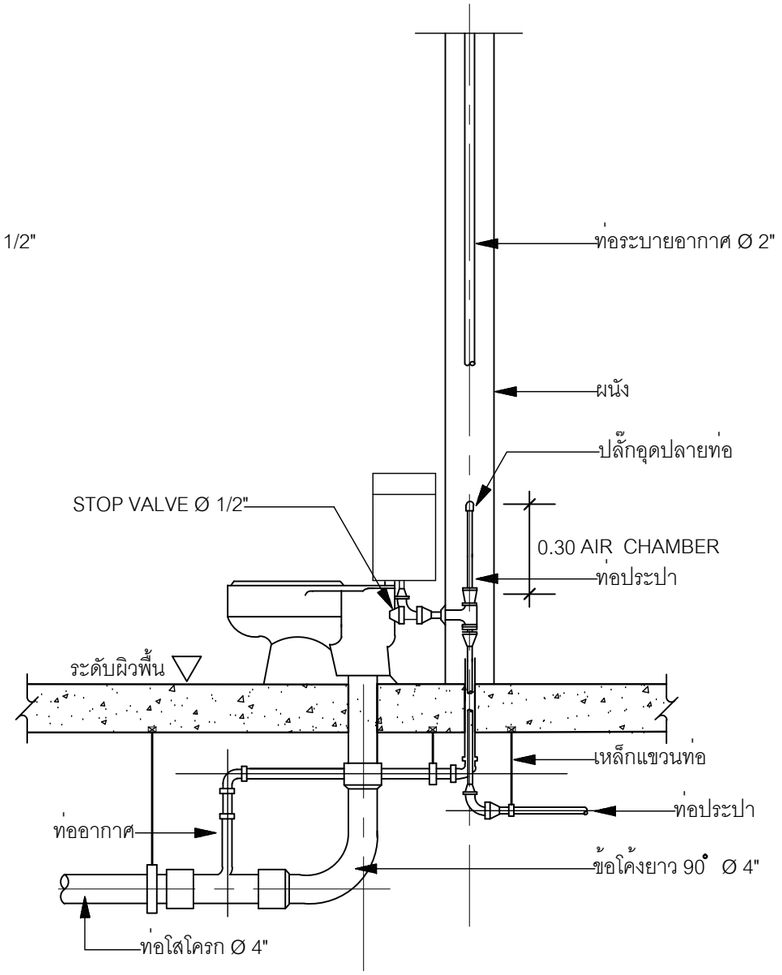

ส้วมชนิดถังน้ำล้าง (FLUSH TANK)

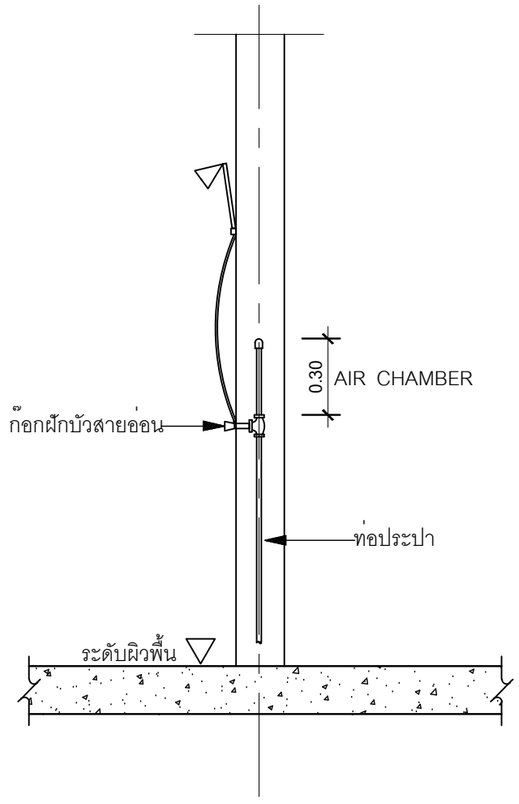

ฝักบัวอาบน้ำ (SH)

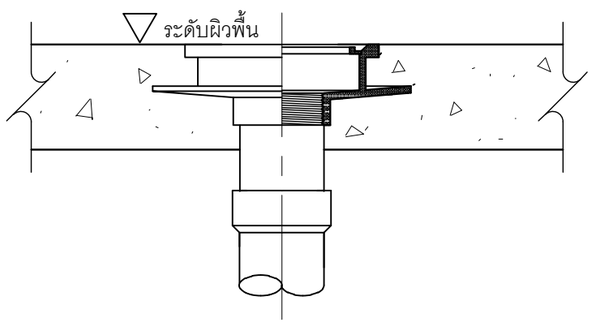

แบบขยายช่องระบายน้ำฝน (RFD)

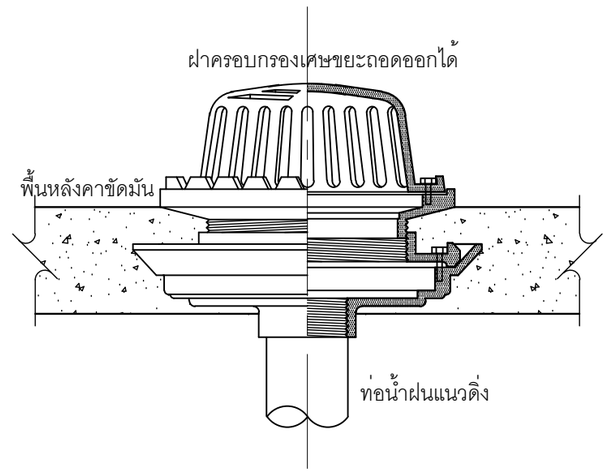

แบบขยายช่องระบายน้ำฝน (RD)

แบบบ้านสานฝัน
ของขวัญปีใหม่
คนไทยมีความสุข

แบบ
บ้านครอบครัวไทยร่วมสมัย 10

สำนักสถาปัตยกรรม
ผู้อำนวยการสำนัก

สถาปัตยกรรม		สถาปนิก
		สถาปนิก

สำนักวิศวกรรมโครงสร้างและงานระบบ
ผู้อำนวยการสำนัก

วิศวกรรม โครงสร้าง		วิศวกร
		วิศวกร
วิศวกรรม สุขาภิบาล		วิศวกร
		วิศวกร
วิศวกรรม ไฟฟ้า		วิศวกร
		วิศวกร
วิศวกรรม เครื่องกล		วิศวกร
		วิศวกร

(นายเมียรติศักดิ์ จันทรา)
วิศวกรใหญ่

อนุมัติ
(นายมณฑล สุดประเสริฐ)
อธิบดีกรมโยธาธิการและผังเมือง

แสดงแบบ
แบบขยายการติดตั้งท่อ (แผ่นที่ 1)

มาตราส่วน	–
วัน/เดือน/ปี	19/10/59
เลขที่แบบ	SN–59031

SN-09	11

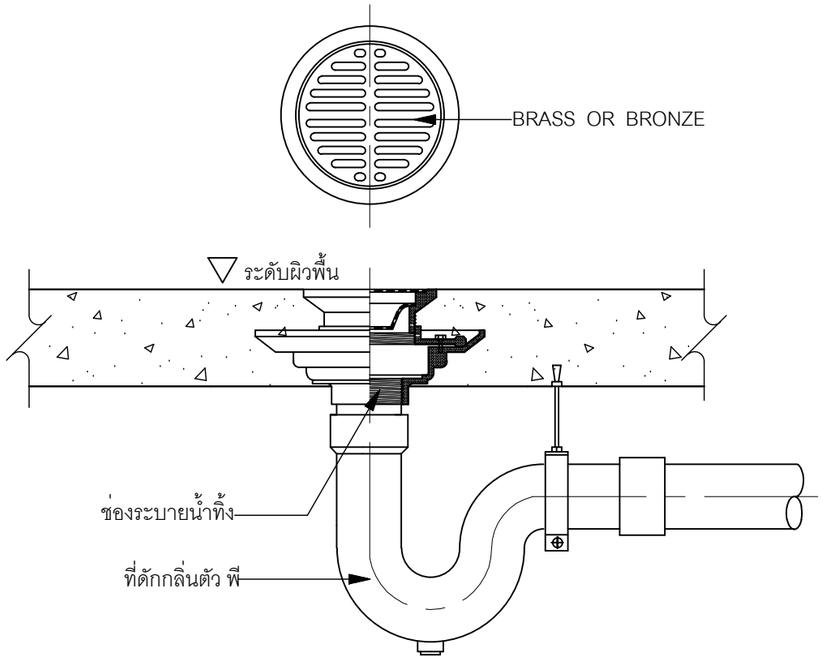

ช่องระบายน้ำทิ้งที่พื้น (FD)

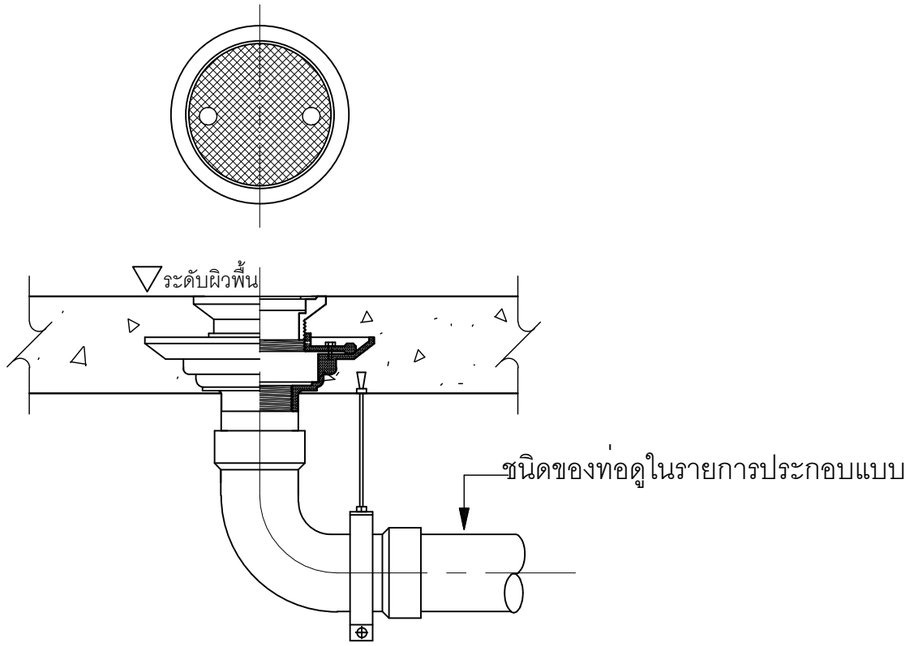

ช่องสำหรับทำความสะอาดท่อที่พื้น (FCO)

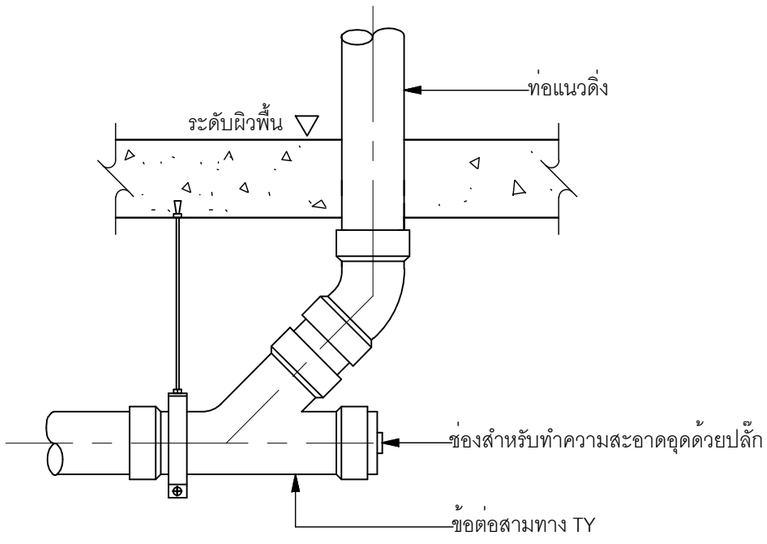

ช่องสำหรับทำความสะอาดท่อใต้พื้น (CO)

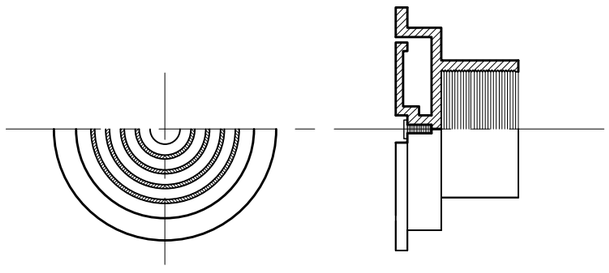

แบบขยายฝาปิดท่อระบายอากาศ (AVC)

แบบบ้านสานฝัน
ของขวัญปีใหม่
คนไทยมีความสุข

แบบ
บ้านครอบครัวไทยร่วมสมัย 10

สำนักสถาปัตยกรรม
ผู้อำนวยการสำนัก

สถาปัตยกรรม — สถาปนิก / สถาปนิก

สำนักวิศวกรรมโครงสร้างและงานระบบ
ผู้อำนวยการสำนัก

วิศวกรรมโครงสร้าง — วิศวกร / วิศวกร

วิศวกรรมสุขาภิบาล — วิศวกร / วิศวกร

วิศวกรรมไฟฟ้า — วิศวกร / วิศวกร

วิศวกรรมเครื่องกล — วิศวกร / วิศวกร

(นายเกียรติศักดิ์ จันทรา)
วิศวกรใหญ่

อนุมัติ
(นายมณฑล สุดประเสริฐ)
อธิบดีกรมโยธาธิการและผังเมือง

แสดงแบบ
แบบขยายการติดตั้งท่อ (แผ่นที่ 2)

มาตราส่วน –
วัน/เดือน/ปี 19/10/59
เลขที่แบบ SN–59031

SN-10	11

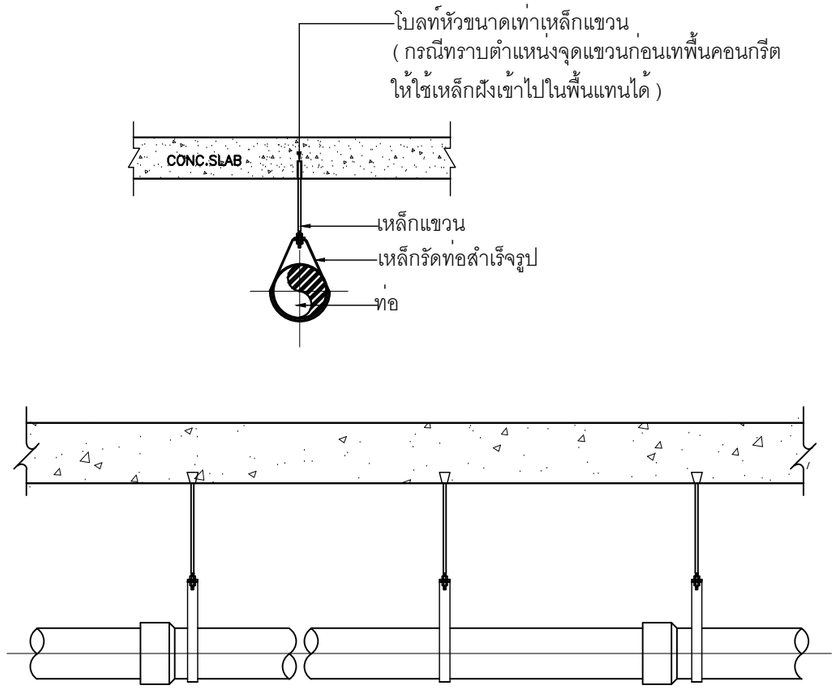

แบบขยายเหล็กแขวนท่อ

ระยะระหว่างที่ยึดท่อที่แขวนท่อหรือที่รองรับท่อต่าง ๆในแนวตั้งและแนวนอน

	ระยะระหว่างจุดยึดแขวนท่อในแนวตั้งและแนวนอน (เมตร)			
ขนาดท่อ มิลลิเมตร (นิ้ว)	ท่อเหล็กอาบสังกะสีหรือท่อเหล็ก		ท่อพีวีซี	
	แนวตั้ง	แนวนอน	แนวตั้ง	แนวนอน
15 (1/2)	2.4	2.0	1.2	0.9
20 (3/4)	3.0	2.4	1.2	1.0
25 (1)	3.0	2.4	1.2	1.0
32 (1 1/4)	3.0	2.4	1.8	1.2
40 (1 1/2)	3.6	3.0	1.8	1.3
50 (2)	3.6	3.0	1.8	1.5
65 (2 1/2)	4.5	3.0	2.4	1.8
80 (3)	4.5	3.6	2.4	2.0
100 (4)	4.5	4.0	2.4	2.4

ขนาดของเหล็กเส้นที่ใช้แขวนท่อเดินในแนวระดับ

ขนาดของท่อ มิลลิเมตร (นิ้ว)	เส้นผ่านศูนย์กลางของเหล็กเส้น (มม.)
15 - 40 (1/2 - 1 1/2)	9
50 - 80 (2- 3)	12
100 - 150 (4- 6)	15

หมายเหตุ

1) ท่อแต่ละท่อนจะต้องมีที่ยึดหรือแขวนหรือรองรับอย่างน้อยหนึ่งแห่ง

2) ทุกๆชั้นของอาคาร และทุกช่วงข้อต่อ และไม่มากกว่าความยาวท่อแต่ละท่อ

3) ทุกๆระยะ 1.0 เมตร และทุกช่วงข้อต่อ

4) ทุกๆระยะ 1.2 เมตร และทุกช่วงข้อต่อ

แบบบ้านสานฝัน ของขวัญปีใหม่ คนไทยมีความสุข

แบบ
บ้านครอบครัวไทยร่วมสมัย 10

สำนักสถาปัตยกรรม
ผู้อำนวยการสำนัก

สถาปัตยกรรม
สถาปนิก
สถาปนิก

สำนักวิศวกรรมโครงสร้างและงานระบบ
ผู้อำนวยการสำนัก

วิศวกรรมโครงสร้าง
วิศวกร
วิศวกร

วิศวกรรมสุขาภิบาล
วิศวกร
วิศวกร

วิศวกรรมไฟฟ้า
วิศวกร
วิศวกร

วิศวกรรมเครื่องกล
วิศวกร
วิศวกร

(นายเกียรติศักดิ์ จันทรา)
วิศวกรใหญ่

อนุมัติ
(นายมณฑล สุดประเสริฐ)
อธิบดีกรมโยธาธิการและผังเมือง

แสดงแบบ
แบบขยายและตารางระยะการแขวนท่อ

มาตราส่วน –

วัน/เดือน/ปี 19/10/59

เลขที่แบบ SN–59031

SN-11 | 11

แบบบ้านครอบครัวไทยร่วมสมัย 10

สารบัญแบบงานระบบไฟฟ้า

สารบัญแบบ	แสดงแบบ
EE-01	สารบัญแบบงานระบบไฟฟ้า สัญลักษณ์งานระบบไฟฟ้า และรายละเอียดข้อกำหนด
EE-02	รายละเอียดแผงเมนสวิตซ์
EE-03	แปลนไฟฟ้าแสงสว่าง ชั้นล่าง
EE-04	แปลนไฟฟ้าแสงสว่าง ชั้นบน
EE-05	แปลนเต้ารับไฟฟ้า ชั้นล่าง
EE-06	แปลนเต้ารับไฟฟ้า ชั้นบน

รายละเอียดข้อกำหนด

1. การติดตั้ง ให้เป็นไปตามมาตรฐานการติดตั้งทางไฟฟ้าสำหรับประเทศไทย ของ วสท. ฉบับล่าสุด
2. ข้อกำหนดการเดินสายไฟฟ้า
   2.1 สายวงจรย่อยแสงสว่าง สายแยกจากสวิตซ์เข้าดวงโคม สายระหว่างดวงโคม และสายดิน ใช้สาย IEC 01 ขนาด 2.5 ตร.มม. เดินในท่อร้อยสายอโลหะชนิดยูพีวีซี (uPVC)
   2.2 สายวงจรย่อยเต้ารับไฟฟ้า สายระหว่างเต้ารับไฟฟ้า และสายดิน ใช้สาย IEC 01 ขนาด 2.5 ตร.มม. เดินในท่อร้อยสายอโลหะชนิดยูพีวีซี (uPVC)
   2.3 รหัสสีของสายไฟฟ้า
   - สายมีไฟ (L) ใช้สายสีน้ำตาล
   - สายศูนย์ หรือ สายนิวทรัล (N) ใช้สายสีฟ้า
   - สายดิน (G) ใช้สายสีเขียว
3. รายชื่อตัวอย่างผลิตภัณฑ์วัสดุอุปกรณ์ไฟฟ้า
   3.1 แผงเมนสวิตซ์ และเซอร์กิตเบรกเกอร์ : ABB, BTICINO, SCHNEIDER, SIEMENS
   3.2 ดวงโคมไฟฟ้า : L&E, PHILIPS, SECO, TEI, X-TRA BRITE, VICTOR, WINLIGHT, METROLIGHT
   3.3 หลอดไฟฟ้า : OSRAM, PHILIPS, TOSHIBA
   3.4 สวิตซ์ เต้ารับไฟฟ้า : BTICINO, PANASONIC, SCHNEIDER, SIEMENS
   3.5 ท่อร้อยสายไฟฟ้าโลหะ : มอก.770-2533 อาทิ BLUE EGLE, DIAWA, PANASONIC, UI
   3.6 ท่อร้อยสายไฟฟ้าอโลหะชนิดพีวีซีแข็ง : มอก.216-2524
   3.7 ท่อร้อยสายไฟฟ้าอโลหะชนิดเอชดีพีอี (HDPE) : มอก.982-2533
   3.8 ท่อร้อยสายไฟฟ้าอโลหะชนิดยูพีวีซี (uPVC) : BOSS, CLIPSAL, HACO
   3.9 สายไฟฟ้า : มอก.11-2553 BANGKOK CABLE, DRAKA, PHELPS DODGE, THAI YAZAKI S.SUPER CABLE

สัญลักษณ์งานระบบไฟฟ้า

สัญลักษณ์	รายละเอียด
⊕	ดวงโคมดาวไลน์ (DOWNLIGHT) ขนาด ø100 มม. ขอบสีขาว ติดฝังฝ้าเพดาน หลอดแอลอีดี ขั้วเกลียว (ขั้ว E27) ขนาด 7 วัตต์ ความสว่าง 600 ลูเมน
▭	ดวงโคม LED TUBE (T8) แบบเปลือย ติดลอย หลอด 1-10 วัตต์ ความสว่าง 800 ลูเมน
▭	ดวงโคม LED TUBE (T8) แบบเปลือย ติดลอย หลอด 1-20 วัตต์ ความสว่าง 1,600 ลูเมน
⌂	ดวงโคมไฟกิ่งนอกอาคาร หลอดแอลอีดี ขั้วเกลียว (ขั้ว E27) ขนาด 7 วัตต์ ความสว่าง 600 ลูเมน
•	สวิตซ์ทางเดียว 16A 250V 1 สวิตซ์ พร้อมฝาครอบ PVC ติดฝังเรียบผนังสูงจากพื้น 1.30 ม.
↘	สวิตซ์สองทาง 16A 250V 1 สวิตซ์ พร้อมฝาครอบ PVC ติดฝังเรียบผนังสูงจากพื้น 1.30 ม.
⊖	เต้ารับไฟฟ้าคู่ มีขาดิน 16A 250V พร้อมฝาครอบ PVC ติดฝังเรียบผนังระดับความสูงตามแบบ
⊖	เต้ารับไฟฟ้าคู่ มีขาดิน 16A 250V พร้อมฝาครอบพลาสติกกันน้ำ ติดฝังเรียบผนังระดับความสูงตามแบบ
(WH)	กล่องต่อสายสำหรับเครื่องทำน้ำอุ่น ติดฝังเรียบผนังสูงจากพื้น 1.80 เมตร หรือตามความเหมาะสม
(B)	กริ่ง 2 เสียง ติดผนังต่ำจากเพดานประมาณ 0.20 เมตร
(SB)	สวิตซ์กริ่ง ชนิดกันน้ำ ติดผนังเรียบผนังเสารั้ว สูงจากพื้น 1.50 เมตร หรือตามความเหมาะสม
LP	แผงเมนสวิตซ์ ติดผนังสูงจากพื้น 1.80 เมตร ถึงส่วนบนสุด

แบบบ้านสานฝัน ของขวัญปีใหม่ คนไทยมีความสุข

แบบ
บ้านครอบครัวไทยร่วมสมัย 10

สำนักสถาปัตยกรรม
ผู้อำนวยการสำนัก

สถาปัตยกรรม — สถาปนิก / สถาปนิก

สำนักวิศวกรรมโครงสร้างและงานระบบ
ผู้อำนวยการสำนัก

วิศวกรรมโครงสร้าง — วิศวกร / วิศวกร

วิศวกรรมสุขาภิบาล — วิศวกร / วิศวกร

วิศวกรรมไฟฟ้า — วิศวกร / วิศวกร

วิศวกรรมเครื่องกล — วิศวกร / วิศวกร

(นายเกียรติศักดิ์ จันทรา)
วิศวกรใหญ่

อนุมัติ
(นายมณฑล สุดประเสริฐ)
อธิบดีกรมโยธาธิการและผังเมือง

แสดงแบบ
สารบัญแบบงานระบบไฟฟ้า สัญลักษณ์งานระบบไฟฟ้า และรายละเอียดข้อกำหนด

มาตราส่วน –

วัน/เดือน/ปี 19/10/59

เลขที่แบบ EE 59028

EE-01 | 6

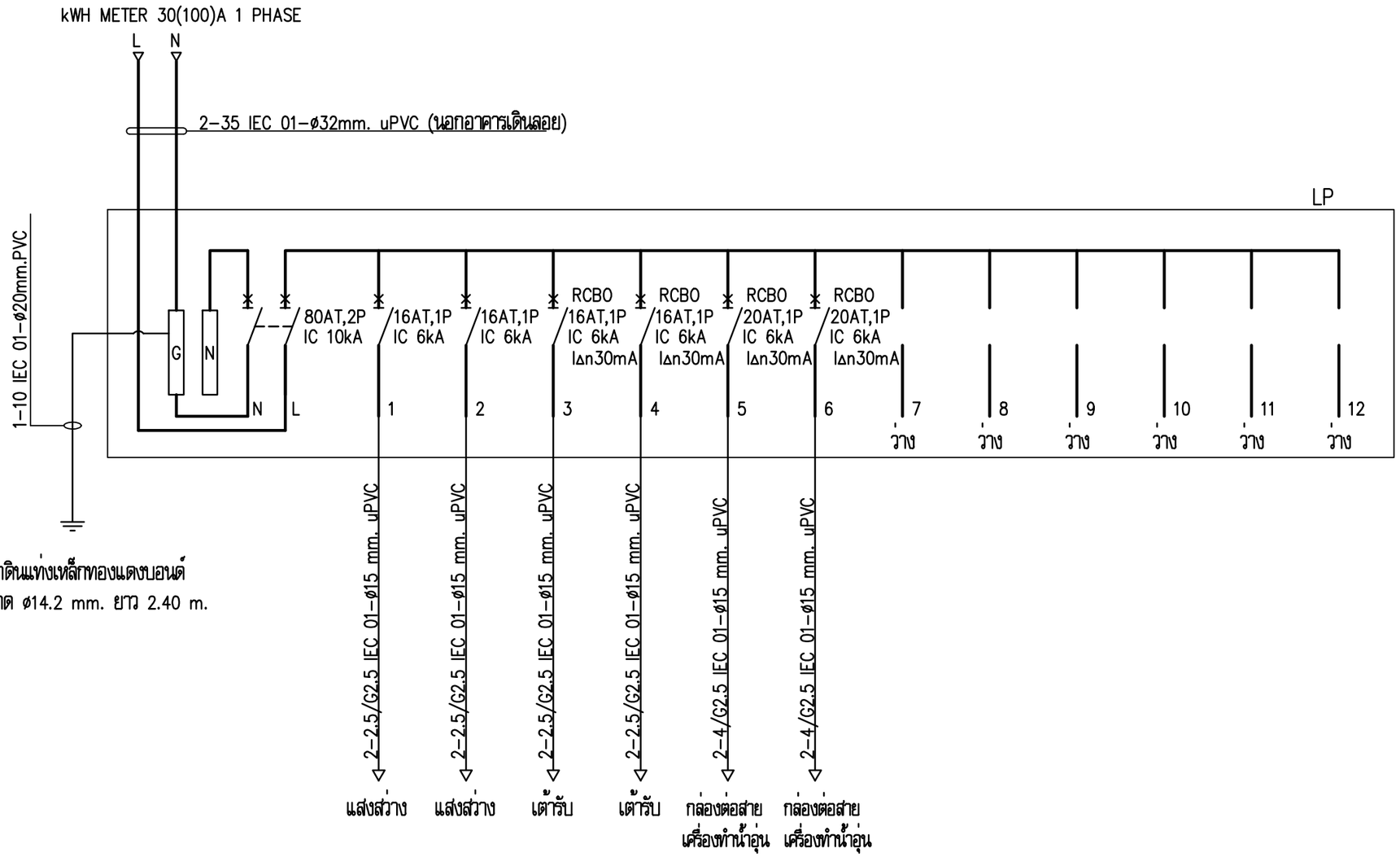

หลักดินแท่งเหล็กทองแดงบอนด์
ขนาด ø14.2 mm. ยาว 2.40 m.

รายละเอียดแผงเมนสวิตซ์

หมายเหตุ

- RCBO หมายถึง เซอร์กิตเบรกเกอร์ชนิดมีเครื่องตัดไฟรั่วในตัว

แบบบ้านสานฝัน
ของขวัญปีใหม่
คนไทยมีความสุข

แบบ
บ้านครอบครัวไทยร่วมสมัย 10

สำนักสถาปัตยกรรม
ผู้อำนวยการสำนัก

สถาปัตยกรรม
สถาปนิก
สถาปนิก

สำนักวิศวกรรมโครงสร้างและงานระบบ
ผู้อำนวยการสำนัก

วิศวกรรมโครงสร้าง
วิศวกร
วิศวกร

วิศวกรรมสุขาภิบาล
วิศวกร
วิศวกร

วิศวกรรมไฟฟ้า
วิศวกร
วิศวกร

วิศวกรรมเครื่องกล
วิศวกร
วิศวกร

(นายเกียรติศักดิ์ จันทรา)
วิศวกรใหญ่

อนุมัติ
(นายมณฑล สุดประเสริฐ)
อธิบดีกรมโยธาธิการและผังเมือง

แสดงแบบ
รายละเอียดแผงเมนสวิตซ์

มาตราส่วน	–
วัน/เดือน/ปี	19/10/59
เลขที่แบบ	EE 59028
EE-02	6

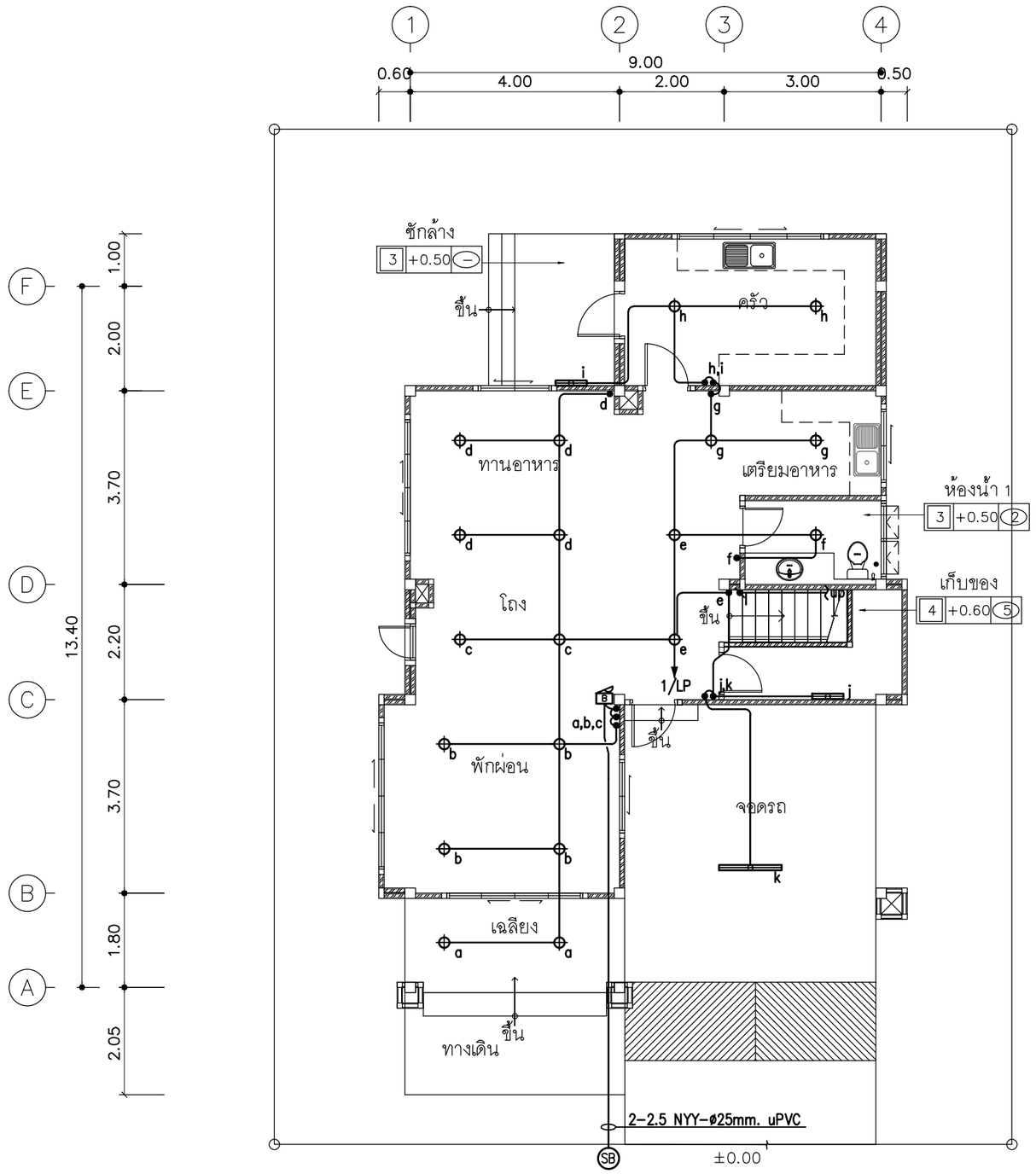

แปลนไฟฟ้าแสงสว่าง ชั้นล่าง 1 : 100

แบบบ้านสานฝัน
ของขวัญปีใหม่
คนไทยมีความสุข

แบบ
บ้านครอบครัวไทยร่วมสมัย 10

สำนักสถาปัตยกรรม
ผู้อำนวยการสำนัก

สถาปัตยกรรม — สถาปนิก
สถาปนิก

สำนักวิศวกรรมโครงสร้างและงานระบบ
ผู้อำนวยการสำนัก

วิศวกรรมโครงสร้าง — วิศวกร
วิศวกร

วิศวกรรมสุขาภิบาล — วิศวกร
วิศวกร

วิศวกรรมไฟฟ้า — วิศวกร
วิศวกร

วิศวกรรมเครื่องกล — วิศวกร
วิศวกร

(นายเกียรติศักดิ์ จันทรา)
วิศวกรใหญ่

อนุมัติ
(นายมณฑล สุดประเสริฐ)
อธิบดีกรมโยธาธิการและผังเมือง

แสดงแบบ
แปลนไฟฟ้าแสงสว่าง ชั้นล่าง

มาตราส่วน 1 : 100
วัน/เดือน/ปี 19/10/59
เลขที่แบบ EE 59028

EE-03 | 6

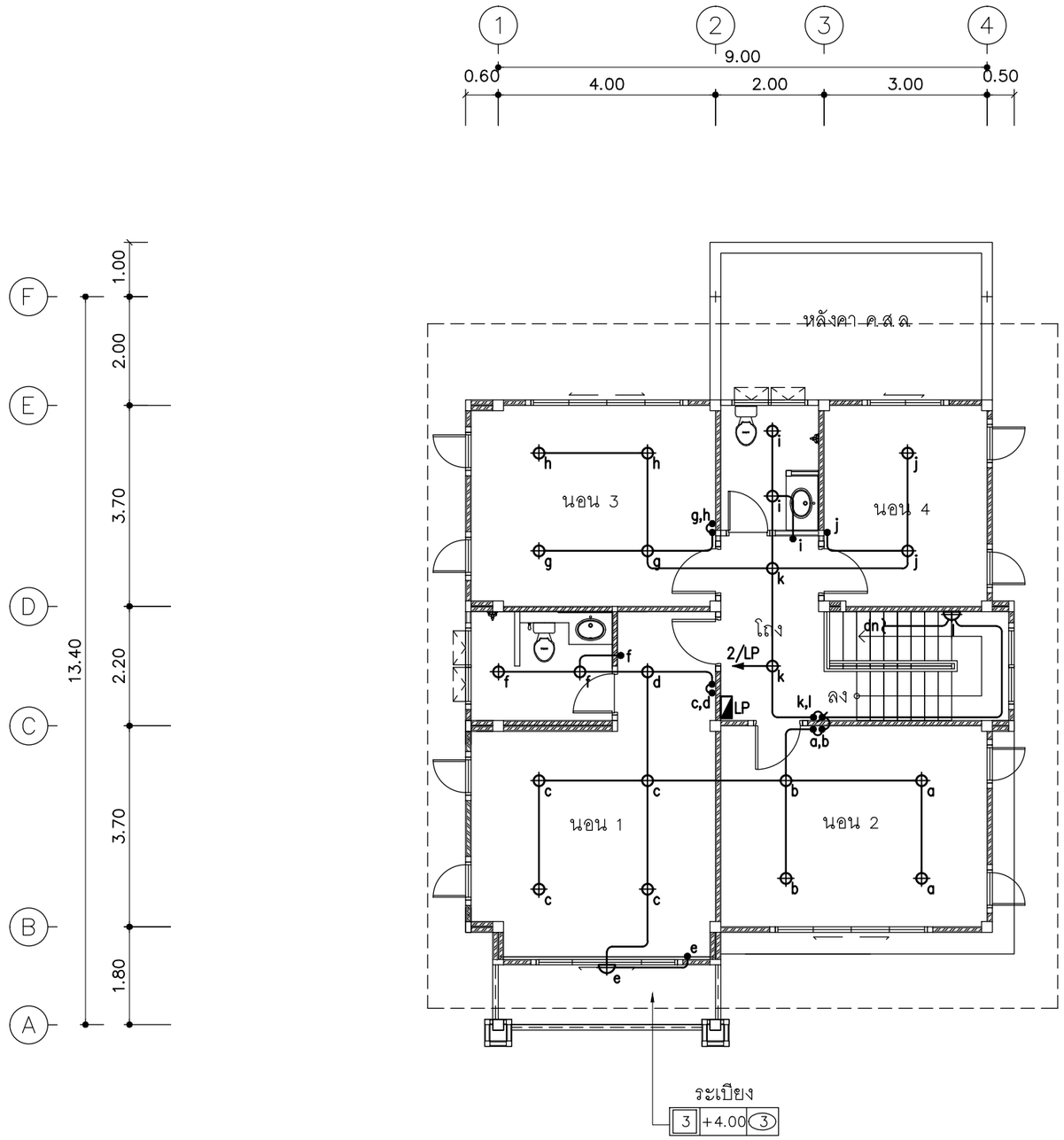

แปลนไฟฟ้าแสงสว่าง ชั้นบน 1 : 100

แบบบ้านสานฝัน
ของขวัญปีใหม่
คนไทยมีความสุข

แบบ
บ้านครอบครัวไทยร่วมสมัย 10

สำนักสถาปัตยกรรม
ผู้อำนวยการสำนัก

สถาปัตยกรรม — สถาปนิก
สถาปนิก

สำนักวิศวกรรมโครงสร้างและงานระบบ
ผู้อำนวยการสำนัก

วิศวกรรมโครงสร้าง — วิศวกร
วิศวกร

วิศวกรรมสุขาภิบาล — วิศวกร
วิศวกร

วิศวกรรมไฟฟ้า — วิศวกร
วิศวกร

วิศวกรรมเครื่องกล — วิศวกร
วิศวกร

(นายเกียรติศักดิ์ จันทรา)
วิศวกรใหญ่

อนุมัติ
(นายมณฑล สุดประเสริฐ)
อธิบดีกรมโยธาธิการและผังเมือง

แสดงแบบ
แปลนไฟฟ้าแสงสว่าง ชั้นบน

มาตราส่วน	1 : 100
วัน/เดือน/ปี	19/10/59
เลขที่แบบ	EE 59028
EE-04	6

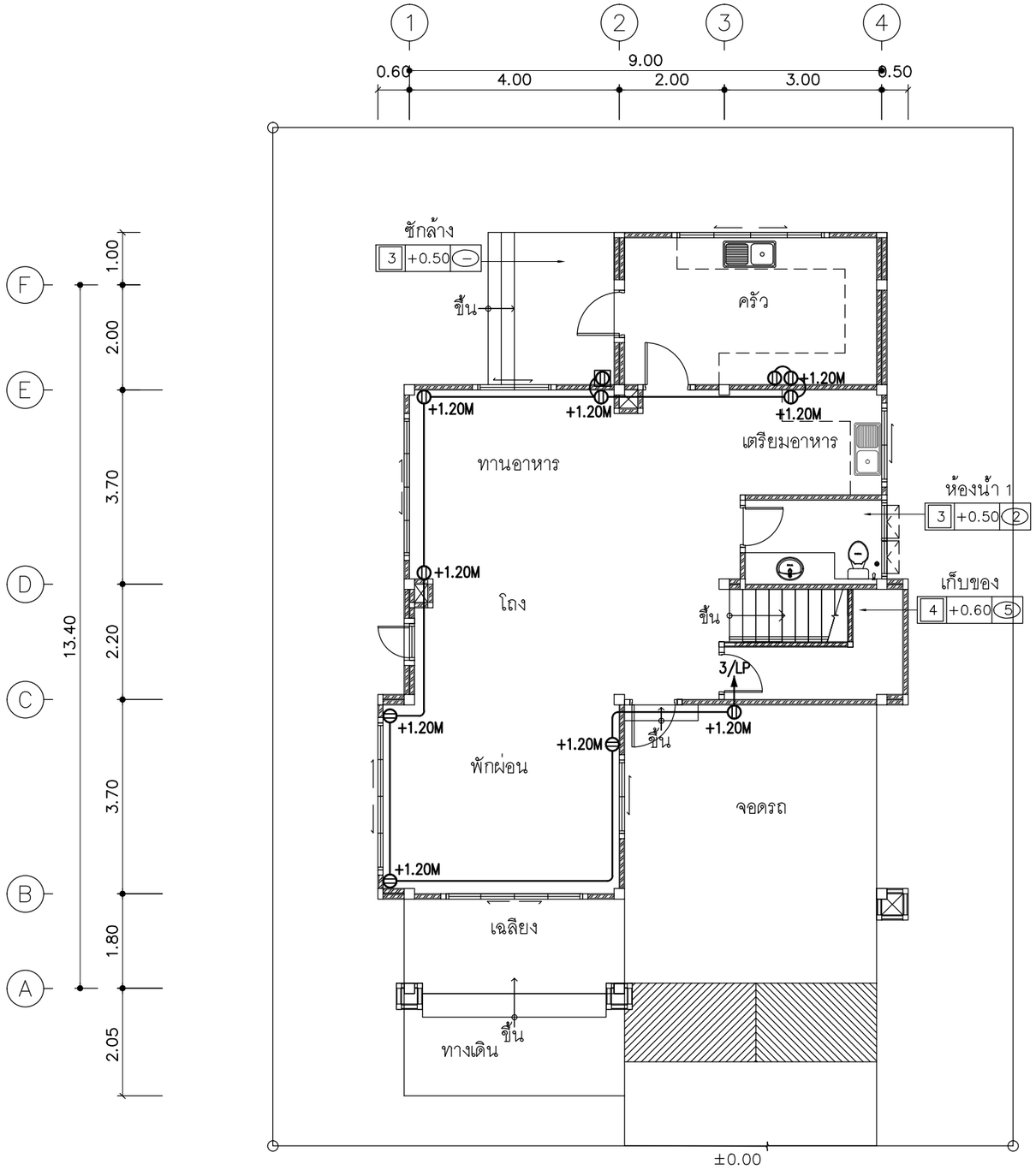

แปลนเต้ารับไฟฟ้า ชั้นล่าง 1 : 100

แบบบ้านสานฝัน
ของขวัญปีใหม่
คนไทยมีความสุข

แบบ
บ้านครอบครัวไทยร่วมสมัย 10

สำนักสถาปัตยกรรม
ผู้อำนวยการสำนัก

สถาปัตยกรรม — สถาปนิก / สถาปนิก

สำนักวิศวกรรมโครงสร้างและงานระบบ
ผู้อำนวยการสำนัก

วิศวกรรมโครงสร้าง — วิศวกร / วิศวกร

วิศวกรรมสุขาภิบาล — วิศวกร / วิศวกร

วิศวกรรมไฟฟ้า — วิศวกร / วิศวกร

วิศวกรรมเครื่องกล — วิศวกร / วิศวกร

(นายเกียรติศักดิ์ จันทรา)
วิศวกรใหญ่

อนุมัติ
(นายมณฑล สุดประเสริฐ)
อธิบดีกรมโยธาธิการและผังเมือง

แสดงแบบ
แปลนเต้ารับไฟฟ้า ชั้นล่าง

มาตราส่วน 1 : 100
วัน/เดือน/ปี 19/10/59
เลขที่แบบ EE 59028

EE-05 | 6

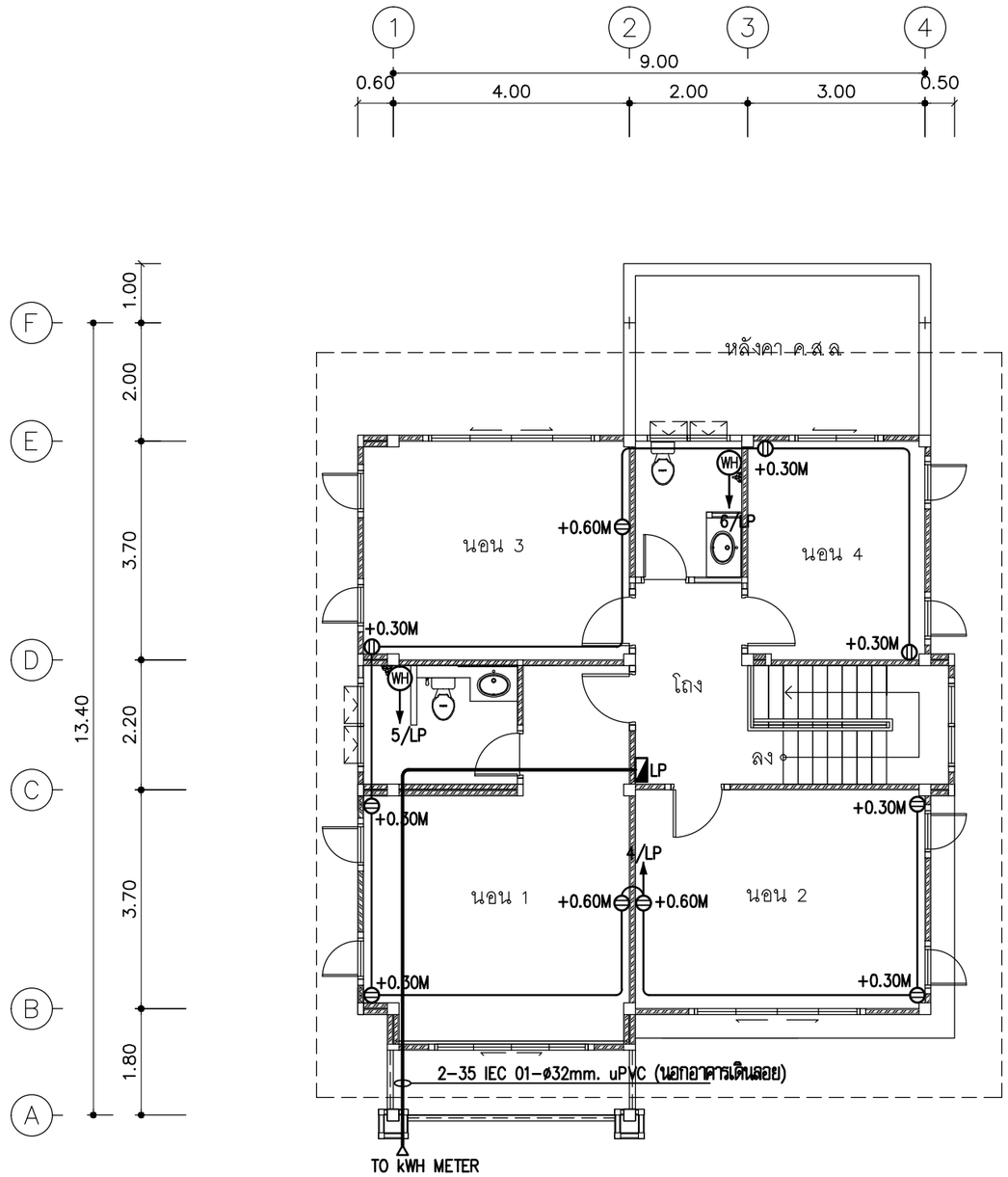

หมายเหตุ

1. กรณีต้องการติดตั้งสายโทรศัพท์ภายใน ให้ใช้สายโทรศัพท์ภายในชนิด TIEV 4C-0.65mm เดินในท่อร้อยสาย uPVC
2. กรณีต้องการติดตั้งสายอากาศทีวีและจานดาวเทียม ให้ใช้สายชนิด RG 6 เดินในท่อร้อยสาย uPVC
3. กรณีต้องการติดตั้งเครื่องปรับอากาศ ให้ใช้สายไฟฟ้าดังนี้ดังนี้

ขนาด (BTU/hr.)	เซอร์กิตเบรกเกอร์วงจรย่อย	สายไฟฟ้า
- ไม่เกิน 12,000	16AT,1P IC 6kA	2-2.5/G2.5 IEC 01-ø15mm. uPVC
- ไม่เกิน 18,000	20AT,1P IC 6kA	2-2.5/G2.5 IEC 01-ø15mm. uPVC

แปลนเต้ารับไฟฟ้า ชั้นบน 1 : 100

กรมโยธาธิการและผังเมือง

แบบบ้านสานฝัน ของขวัญปีใหม่ คนไทยมีความสุข

แบบ
บ้านครอบครัวไทยร่วมสมัย 10

สำนักสถาปัตยกรรม
ผู้อำนวยการสำนัก

สถาปัตยกรรม
สถาปนิก
สถาปนิก

สำนักวิศวกรรมโครงสร้างและงานระบบ
ผู้อำนวยการสำนัก

วิศวกรรมโครงสร้าง
วิศวกร
วิศวกร

วิศวกรรมสุขาภิบาล
วิศวกร
วิศวกร

วิศวกรรมไฟฟ้า
วิศวกร
วิศวกร

วิศวกรรมเครื่องกล
วิศวกร
วิศวกร

(นายเกียรติศักดิ์ จันทรา)
วิศวกรใหญ่

อนุมัติ
(นายมณฑล สุดประเสริฐ)
อธิบดีกรมโยธาธิการและผังเมือง

แสดงแบบ
แปลนเต้ารับไฟฟ้า ชั้นบน

มาตราส่วน	1 : 100
วัน/เดือน/ปี	19/10/59
เลขที่แบบ	EE 59028

EE-06 | 6

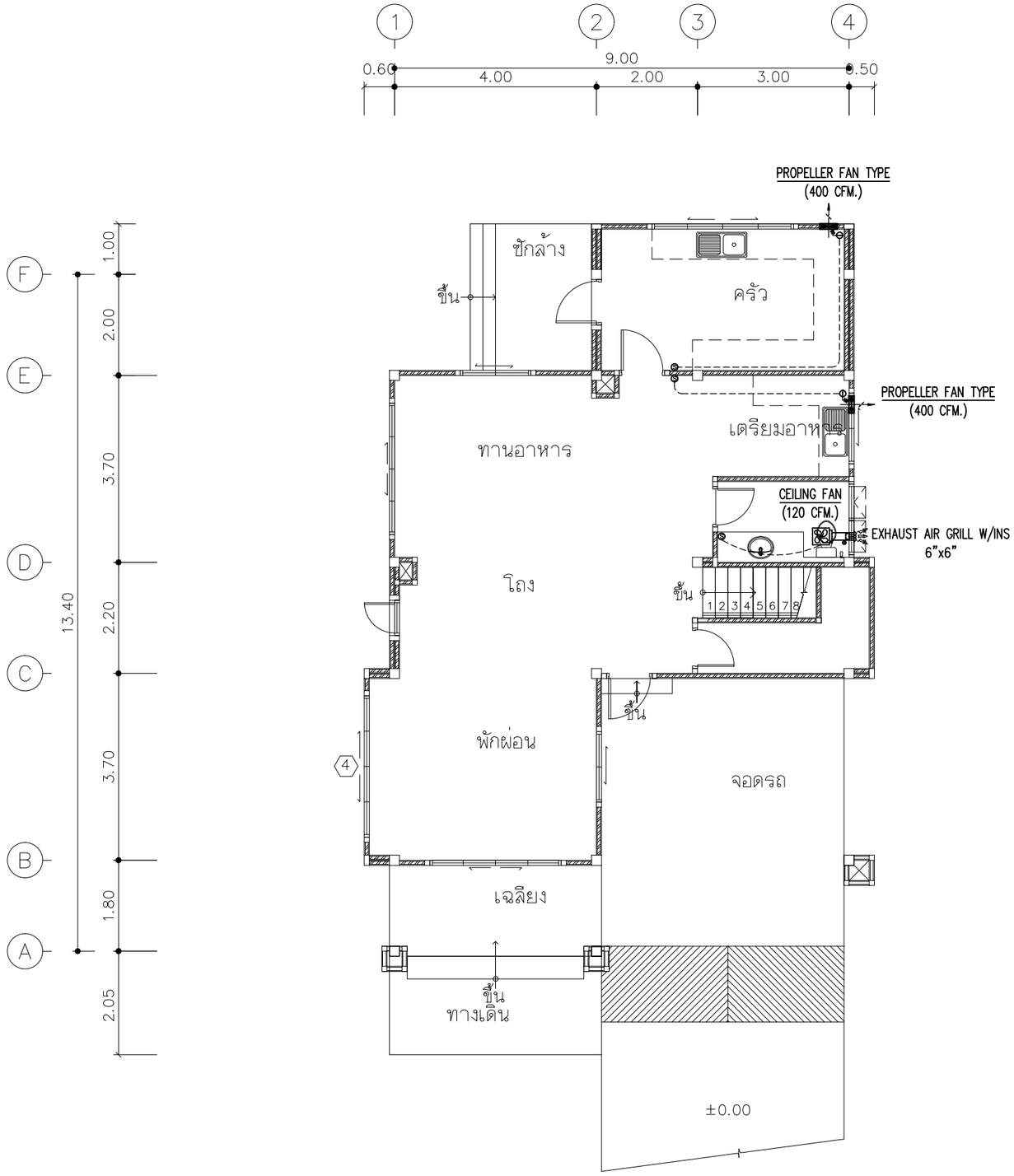

ตำแหน่งติดตั้งพัดลมระบายอากาศที่แนะนำ ชั้นที่ 1

มาตราส่วน 1 : 100

แบบบ้านสานฝัน
ของขวัญปีใหม่
คนไทยมีความสุข

แบบ
บ้านครอบครัวไทยร่วมสมัย 10

สำนักสถาปัตยกรรม	ผู้อำนวยการสำนัก
สถาปัตยกรรม	สถาปนิก
	สถาปนิก
สำนักวิศวกรรมโครงสร้างและงานระบบ	ผู้อำนวยการสำนัก
วิศวกรรมโครงสร้าง	วิศวกร
	วิศวกร
วิศวกรรมสุขาภิบาล	วิศวกร
	วิศวกร
วิศวกรรมไฟฟ้า	วิศวกร
	วิศวกร
วิศวกรรมเครื่องกล	วิศวกร
	วิศวกร

(นายเกียรติศักดิ์ จันทรา)
วิศวกรใหญ่

อนุมัติ

(นายมณฑล สุดประเสริฐ)
อธิบดีกรมโยธาธิการและผังเมือง

แสดงแบบ

ตำแหน่งติดตั้งพัดลมระบายอากาศ
ที่แนะนำ ชั้นที่ 1

มาตราส่วน	1:100
วัน/เดือน/ปี	19/10/59
เลขที่แบบ	M 59027

M-01 | 2

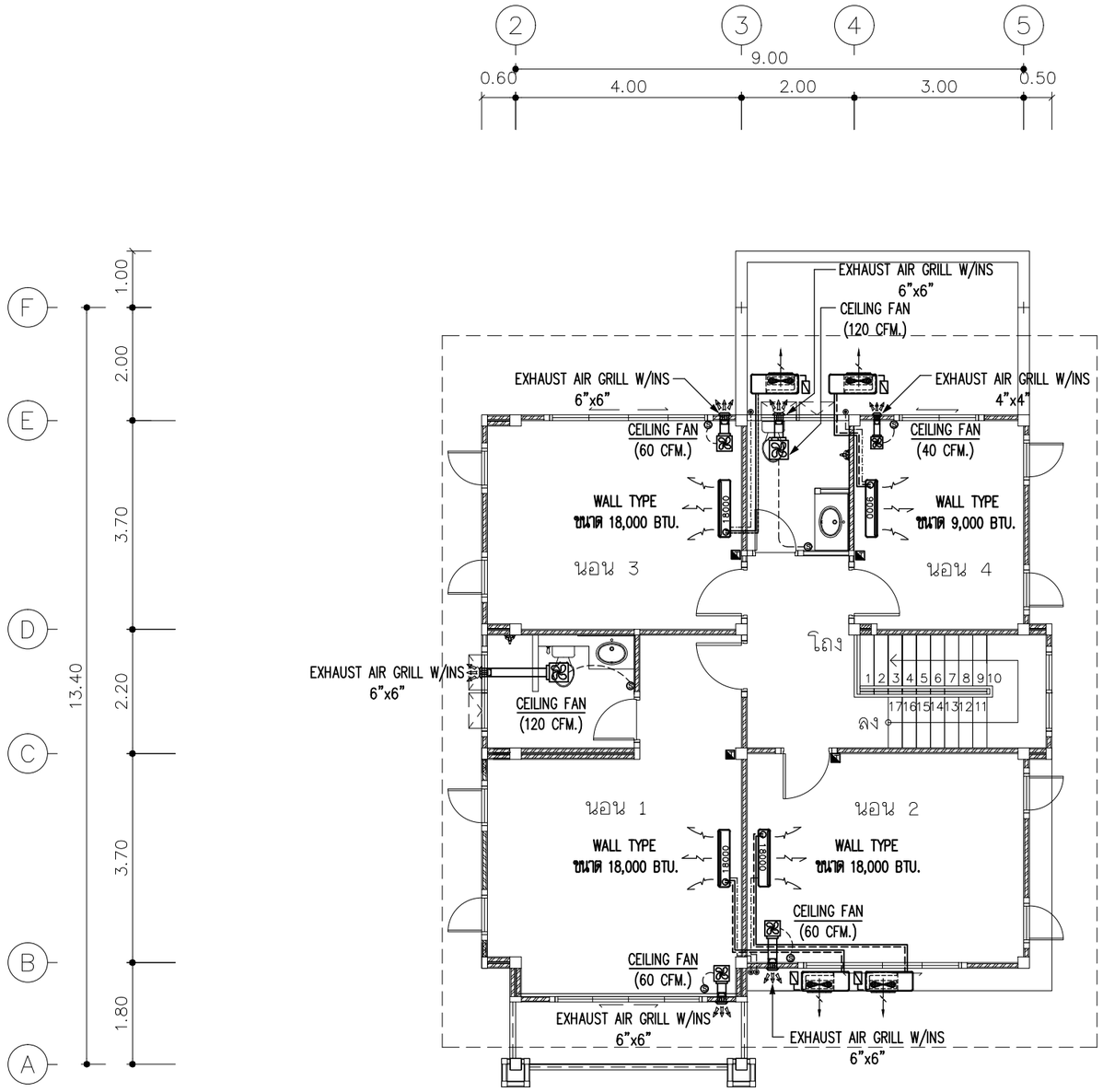

ตำแหน่งติดตั้งเครื่องปรับอากาศและพัดลมระบายอากาศที่แนะนำ ชั้นที่ 2

มาตราส่วน 1 : 100

แบบบ้านสานฝัน ของขวัญปีใหม่ คนไทยมีความสุข	
แบบ บ้านครอบครัวไทยร่วมสมัย 10	
สำนักสถาปัตยกรรม	ผู้อำนวยการสำนัก
สถาปัตยกรรม	สถาปนิก
	สถาปนิก
สำนักวิศวกรรมโครงสร้างและงานระบบ	ผู้อำนวยการสำนัก
วิศวกรรม โครงสร้าง	วิศวกร
	วิศวกร
วิศวกรรม สุขาภิบาล	วิศวกร
	วิศวกร
วิศวกรรม ไฟฟ้า	วิศวกร
	วิศวกร
วิศวกรรม เครื่องกล	วิศวกร
	วิศวกร
(นายเกียรติศักดิ์ จันทรา) วิศวกรใหญ่	
อนุมัติ (นายมณฑล สุดประเสริฐ) อธิบดีกรมโยธาธิการและผังเมือง	
แสดงแบบ ตำแหน่งติดตั้งเครื่องปรับอากาศ และพัดลมระบายอากาศที่แนะนำ ชั้นที่ 2	
มาตราส่วน	1:100
วัน/เดือน/ปี	19/10/59
เลขที่แบบ	M 59027
M-02	2

รายการประมาณราคาค่าก่อสร้าง **บ้านครอบครัวไทยร่วมสมัย แบบที่ 10** (ฐานรากแผ่ ไม่มีระบบปรับอากาศ)

แบบ ปร.4

สถานที่ก่อสร้าง ทั่วไป แบบเลขที่ S58136, AR58005, SN-58082, EE 58081 รายการเลขที่ -

กองมาตรฐานราคากลาง กรมโยธาธิการและผังเมือง ประมาณราคาเมื่อวันที่

ประมาณการโดย หน่วย : บาท

ลำดับที่	รายการ	จำนวน	หน่วย	ราคาวัสดุ		ค่าแรงงาน		รวมค่าวัสดุและค่าแรงงาน	หมายเหตุ
				ราคาหน่วยละ	จำนวนเงิน	ราคาหน่วยละ	จำนวนเงิน		
	<u>สรุปงาน</u>								
1	**หมวดงานโครงสร้าง**		รวม						
2	**หมวดงานสถาปัตยกรรม**		รวม						
3	**หมวดงานระบบสุขาภิบาล**		รวม						
4	**หมวดงานระบบไฟฟ้า**		รวม						
5	**หมวดงานอื่นๆ** (ถ้ามี) เพื่อให้ครบถ้วนตามรูปแบบและรายการ								
	รวมค่าวัสดุและค่าแรงงานเป็นเงินประมาณ								

รายการประมาณราคาค่าก่อสร้าง **บ้านครอบครัวไทยร่วมสมัย แบบที่ 10** (ฐานรากแผ่ ไม่มีระบบปรับอากาศ)

แบบ ปร.4

สถานที่ก่อสร้าง ทั่วไป แบบเลขที่ S58136, AR58005, SN-58082, EE 58081 รายการเลขที่ -

กองมาตรฐานราคากลาง กรมโยธาธิการและผังเมือง ประมาณราคาเมื่อวันที่

ประมาณการโดย หน่วย : บาท

ลำดับที่	รายการ	จำนวน	หน่วย	ราคาวัสดุ		ค่าแรงงาน		รวมค่าวัสดุและค่าแรงงาน	หมายเหตุ
				ราคาหน่วยละ	จำนวนเงิน	ราคาหน่วยละ	จำนวนเงิน		
1	**หมวดงานโครงสร้าง**								
	- ขุดดิน	69	ลบ.ม.						
	- ทรายรองพื้นอัดแน่น	9	ลบ.ม.						
	- คอนกรีตหยาบ	3	ลบ.ม.						
	- คอนกรีตโครงสร้าง 1:2:4	47	ลบ.ม.						
	- แบบหล่อคอนกรีต	347	ตร.ม.						
	- ค่าแรงแบบหล่อคอนกรีต	495	ตร.ม.						
	- ค้ำยันแบบหล่อคอนกรีต	104	ลบ.ฟ.						
	- เสาค้ำ	230	ต้น						
	- ตะปู	123	กก.						
	- เหล็กเสริม SR 24 Ø 6 มม.	519	กก.						
	- เหล็กเสริม SR 24 Ø 9 มม.	990	กก.						
	- เหล็กเสริม SD 40 Ø 12 มม.	1,555	กก.						
	- เหล็กเสริม SD 40 Ø 16 มม.	1,534	กก.						
	- เหล็กเสริม SD 40 Ø 20 มม.	216	กก.						
	- ลวดผูกเหล็ก	145	กก.						
	- พื้นคอนกรีตสำเร็จรูปท้องเรียบ หนา 5 ซม.	148	ตร.ม.						

รายการประมาณราคาค่าก่อสร้าง **บ้านครอบครัวไทยร่วมสมัย แบบที่ 10** (ฐานรากแผ่ ไม่มีระบบปรับอากาศ)

แบบ ปร.4

สถานที่ก่อสร้าง ทั่วไป แบบเลขที่ S58136, AR58005, SN-58082, EE 58081 รายการเลขที่ -

กองมาตรฐานราคากลาง กรมโยธาธิการและผังเมือง ประมาณราคาเมื่อวันที่

ประมาณการโดย หน่วย : บาท

ลำดับที่	รายการ	จำนวน	หน่วย	ราคาวัสดุ		ค่าแรงงาน		รวมค่าวัสดุและค่าแรงงาน	หมายเหตุ
				ราคาหน่วยละ	จำนวนเงิน	ราคาหน่วยละ	จำนวนเงิน		
	- คอนกรีตทับหน้า หนา 5 ซม. Wire Mesh Ø 4 มม. @ 0.20 ม.#	148	ตร.ม.						
	งานเหล็กรูปพรรณ								
	- C 125 x 65 x 6 x 8 มม.	1,019	กก.						
	- ⊏ 125 x 50 x 20 x 3.2 มม.	1,214	กก.						
	- แผ่นเหล็ก หนา 6 มม.	34	กก.						
	- ทาสีกันสนิม	143	ตร.ม.						
	รวมข้อ 1 หมวดงานโครงสร้าง								

รายการประมาณราคาค่าก่อสร้าง **บ้านครอบครัวไทยร่วมสมัย แบบที่ 10** (ฐานรากแผ่ ไม่มีระบบปรับอากาศ)

แบบ ปร.4

สถานที่ก่อสร้าง ทั่วไป แบบเลขที่ S58136, AR58005, SN-58082, EE 58081 รายการเลขที่ -

กองมาตรฐานราคากลาง กรมโยธาธิการและผังเมือง ประมาณราคาเมื่อวันที่

ประมาณการโดย หน่วย : บาท

ลำดับที่	รายการ	จำนวน	หน่วย	ราคาวัสดุ		ค่าแรงงาน		รวมค่าวัสดุและค่าแรงงาน	หมายเหตุ
				ราคาหน่วยละ	จำนวนเงิน	ราคาหน่วยละ	จำนวนเงิน		
2	**หมวดงานสถาปัตยกรรม**								
	2.1 งานหลังคา		รวม						
	2.2 งานฝ้าเพดาน		รวม						
	2.3 งานตกแต่งพื้น		รวม						
	2.4 งานผนังและผิวผนัง		รวม						
	2.5 งานประตู-หน้าต่าง		รวม						
	2.6 งานเครื่องสุขภัณฑ์และอุปกรณ์		รวม						
	2.7 งานตกแต่งบันได และราวกันตก		รวม						
	2.8 งานทาสี		รวม						
	รวมข้อ 2 หมวดงานสถาปัตยกรรม								

รายการประมาณราคาค่าก่อสร้าง **บ้านครอบครัวไทยร่วมสมัย แบบที่ 10** (ฐานรากแผ่ ไม่มีระบบปรับอากาศ)

แบบ ปร.4

สถานที่ก่อสร้าง ทั่วไป แบบเลขที่ S58136, AR58005, SN-58082, EE 58081 รายการเลขที่ -

กองมาตรฐานราคากลาง กรมโยธาธิการและผังเมือง ประมาณราคาเมื่อวันที่

ประมาณการโดย หน่วย : บาท

ลำดับที่	รายการ	จำนวน	หน่วย	ราคาวัสดุ		ค่าแรงงาน		รวมค่าวัสดุและค่าแรงงาน	หมายเหตุ
				ราคาหน่วยละ	จำนวนเงิน	ราคาหน่วยละ	จำนวนเงิน		
	2.1 งานหลังคา								
	- หลังคากระเบื้องคอนกรีต	1,857	แผ่น						
	- ครอบสันโค้ง	133	แผ่น						
	- ครอบโค้ง 3 ทาง	3	แผ่น						
	- ครอบโค้ง 4 ทาง	-	แผ่น						
	- ครอบโค้งหางมน	5	แผ่น						
	- ชุดครอบแห้ง	41	เมตร						
	- แปเหล็กชุมสังกะสีสำเร็จรูป	528	เมตร						
	- รางน้ำตะเฆ่เหล็กชุบสีสำเร็จรูป	5	เมตร						
	- อุปกรณ์มุงหลังคา		รวม						
	- ค่าแรงมุงหลังคา	169	ตร.ม.						
	- ค่าแรงมุงครอบหลังคา	41	เมตร						
	- เชิงชายไฟเบอร์ซีเมนต์ ขนาด 8" หนา 12 มม.	47	เมตร						
	รวมข้อ 2.1 งานหลังคา								

รายการประมาณราคาค่าก่อสร้าง **บ้านครอบครัวไทยร่วมสมัย แบบที่ 10** (ฐานรากแผ่ ไม่มีระบบปรับอากาศ)

แบบ ปร.4

สถานที่ก่อสร้าง ทั่วไป แบบเลขที่ S58136, AR58005, SN-58082, EE 58081 รายการเลขที่ -

กองมาตรฐานราคากลาง กรมโยธาธิการและผังเมือง ประมาณราคาเมื่อวันที่

ประมาณการโดย หน่วย : บาท

ลำดับที่	รายการ	จำนวน	หน่วย	ราคาวัสดุ		ค่าแรงงาน		รวมค่าวัสดุและค่าแรงงาน	หมายเหตุ
				ราคาหน่วยละ	จำนวนเงิน	ราคาหน่วยละ	จำนวนเงิน		
	2.2 งานฝ้าเพดาน								
ฝ1	- ฝ้าเพดานแผ่นยิบซั่ม หนา 9 มม. รอยต่อฉาบเรียบ	161	ตร.ม.						
	โครงเคร่าเหล็กชุบสังกะสี @ 0.60 x 1.00 ม.								
ฝ2	- ฝ้าเพดานแผ่นยิบซั่มชนิดทนชื้น หนา 9 มม.	15	ตร.ม.						
	โครงเคร่าอลูมิเนียมอบสี ที่-บาร์ @ 0.60 x 1.20 ม.#								
ฝ3	- ฝ้าเพดานแผ่นไฟเบอร์ซีเมนต์ หนา 4 มม. ตีชนชิด	35	ตร.ม.						
	โครงเคร่าเหล็กชุบสังกะสี @ 0.60 x 1.20 ม.								
ฝ4	- ฝ้าเพดานแผ่นไฟเบอร์ซีเมนต์ หนา 4 มม. มีช่องระบายอากาศ ตีชนชิด	25	ตร.ม.						
	โครงเคร่าเหล็กชุบสังกะสี @ 0.60 x 1.20 ม.								
ฝ5	- ฝ้าเพดานผิวฉาบปูนเรียบ	8	ตร.ม.						
	- แผ่นฉนวนกันความร้อนหุ้มอลูมินียมฟอย์ลรอบด้าน หนา 6"	105	ตร.ม.						
	- มอบฝ้าไฟเบอร์ซีเมนต์ หนา 8 มม. กว้าง 3"	198	เมตร						
	รวมข้อ 2.2 งานฝ้าเพดาน								

รายการประมาณราคาค่าก่อสร้าง **บ้านครอบครัวไทยร่วมสมัย แบบที่ 10** (ฐานรากแผ่ ไม่มีระบบปรับอากาศ)

แบบ ปร.4

สถานที่ก่อสร้าง ทั่วไป แบบเลขที่ S58136, AR58005, SN-58082, EE 58081 รายการเลขที่ -

กองมาตรฐานราคากลาง กรมโยธาธิการและผังเมือง ประมาณราคาเมื่อวันที่

ประมาณการโดย หน่วย : บาท

ลำดับที่	รายการ	จำนวน	หน่วย	ราคาวัสดุ		ค่าแรงงาน		รวมค่าวัสดุและค่าแรงงาน	หมายเหตุ
				ราคาหน่วยละ	จำนวนเงิน	ราคาหน่วยละ	จำนวนเงิน		
	2.3 งานตกแต่งพื้น								
พ1	- พื้นผิวปูกระเบื้องเซรามิค ขนาด 12"x 12"	76	ตร.ม.						
พ2	- พื้นเทปูนทรายผิวขัดเรียบ ปูปาร์เก้ไม้เนื้อแข็ง ขนาด 1"x 4"x 12" ตีเข้าลิ้น	79	ตร.ม.						
	- ค่าแรงขัดพื้นไม้	79	ตร.ม.						
พ3	- พื้นผิวปูกระเบื้องเซรามิค ขนาด 8"x 8"	34	ตร.ม.						
พ4	- พื้นทำผิวขัดเรียบ	23	ตร.ม.						
	- พื้นทำผิวขัดเรียบตีเส้นกันลื่น @ 0.10 ม.	10	ตร.ม.						
พ5	- พื้นเทปูนทรายผิวขัดมันเรียบผสมกันซึม ทำระบบกันซึมชนิดทา	22	ตร.ม.						
พ1, พ2	- บัวเชิงผนังไฟเบอร์ซีเมนต์ หนา 12 มม. กว้าง 4"	123	เมตร						
	รวมข้อ 2.3 งานตกแต่งพื้น								

รายการประมาณราคาค่าก่อสร้าง **บ้านครอบครัวไทยร่วมสมัย แบบที่ 10** (ฐานรากแผ่ ไม่มีระบบปรับอากาศ)

แบบ ปร.4

สถานที่ก่อสร้าง ทั่วไป แบบเลขที่ S58136, AR58005, SN-58082, EE 58081 รายการเลขที่ -

กองมาตรฐานราคากลาง กรมโยธาธิการและผังเมือง ประมาณราคาเมื่อวันที่

ประมาณการโดย หน่วย : บาท

ลำดับที่	รายการ	จำนวน	หน่วย	ราคาวัสดุ		ค่าแรงงาน		รวมค่าวัสดุและค่าแรงงาน	หมายเหตุ
				ราคาหน่วยละ	จำนวนเงิน	ราคาหน่วยละ	จำนวนเงิน		
	2.4 งานผนังและผิวผนัง								
	- ผนังก่ออิฐมอญ หนาครึ่งแผ่น	308	ตร.ม.						
	- ผนังก่ออิฐมอญ หนาเต็มแผ่น	47	ตร.ม.						
	- เสาเอ็นและคานทับหลัง สำหรับผนังก่ออิฐครึ่งแผ่น	216	เมตร						
	- เสาเอ็นและคานทับหลัง สำหรับผนังก่ออิฐเต็มแผ่น	33	เมตร						
ผ1	- ผนังผิวฉาบปูนเรียบ	686	ตร.ม.						
ผ1	- ฉาบปูนเรียบโครงสร้าง	33	ตร.ม.						
ผ2	- ผนังผิวบุกระเบื้องเซรามิค ขนาด 8"x 8"	63	ตร.ม.						
	- ผนังฝังเส้น PVC ตัวยู (U) ในผนังผิวฉาบปูนเรียบ	62	เมตร						
	รวมข้อ 2.4 งานผนังและผิวผนัง								

รายการประมาณราคาค่าก่อสร้าง **บ้านครอบครัวไทยร่วมสมัย แบบที่ 10** (ฐานรากแผ่ ไม่มีระบบปรับอากาศ)

แบบ ปร.4

สถานที่ก่อสร้าง ทั่วไป แบบเลขที่ S58136, AR58005, SN-58082, EE 58081 รายการเลขที่ -

กองมาตรฐานราคากลาง กรมโยธาธิการและผังเมือง ประมาณราคาเมื่อวันที่

ประมาณการโดย หน่วย : บาท

ลำดับที่	รายการ	จำนวน	หน่วย	ราคาวัสดุ		ค่าแรงงาน		รวมค่าวัสดุและค่าแรงงาน	หมายเหตุ
				ราคาหน่วยละ	จำนวนเงิน	ราคาหน่วยละ	จำนวนเงิน		
	2.5 งานประตู-หน้าต่าง								
	- ป1 ประตูอลูมิเนียมสีขาวบานเลื่อนคู่มีช่องแสงด้านข้าง ขนาด 2.60 x 2.05 ม.	2	ชุด						
	- ป2 ประตูบานเปิดเดี่ยว วงกบไม้ บาน HDF ขนาด 0.80 x 2.00 ม.	1	ชุด						
	- ป3 ประตูบานเปิดเดี่ยว วงกบไม้ บาน พีวีซี ขนาด 0.70 x 2.00 ม.	4	ชุด						
	- น1 หน้าต่างอลูมิเนียมสีขาวบานเลื่อนคู่ ขนาด 1.40 x 1.20 ม.	4	ชุด						
	- น2 หน้าต่างอลูมิเนียมสีขาวบานเปิด ขนาด 0.70 x 1.20 ม.	9	ชุด						
	- น3 หน้าต่างอลูมิเนียมสีขาวบานกระทุ้งคู่ ขนาด 1.40 x 0.50 ม.	3	ชุด						
	- น4 หน้าต่างอลูมิเนียมสีขาวบานเลื่อนคู่มีช่องแสงด้านข้าง ขนาด 2.80 x 1.20 ม.	5	ชุด						
	- น5 หน้าต่างอลูมิเนียมสีขาวบานกระทุ้งคู่ มีช่องแสงบน ขนาด 1.40 x 2.05 ม.	1	ชุด						
	หมายเหตุ : ราคานี้ไม่รวมมุ้งลวดและลูกกรงเหล็กดัด								
	รวมข้อ 2.5 งานประตู-หน้าต่าง								

รายการประมาณราคาค่าก่อสร้าง **บ้านครอบครัวไทยร่วมสมัย แบบที่ 10** (ฐานรากแผ่ ไม่มีระบบปรับอากาศ)

แบบ ปร.4

สถานที่ก่อสร้าง ทั่วไป แบบเลขที่ S58136, AR58005, SN-58082, EE 58081 รายการเลขที่ -

กองมาตรฐานราคากลาง กรมโยธาธิการและผังเมือง ประมาณราคาเมื่อวันที่

ประมาณการโดย หน่วย : บาท

ลำดับที่	รายการ	จำนวน	หน่วย	ราคาวัสดุ		ค่าแรงงาน		รวมค่าวัสดุและค่าแรงงาน	หมายเหตุ
				ราคาหน่วยละ	จำนวนเงิน	ราคาหน่วยละ	จำนวนเงิน		
	2.6 งานเครื่องสุขภัณฑ์และอุปกรณ์ (เคลือบขาว)								
	- ส้วมนั่งราบชักโครก แบบมีถังพักน้ำ	3	ชุด						
	- อ่างล้างหน้าแบบฝังเคาน์เตอร์ พร้อมอุปกรณ์ครบชุด	3	ชุด						
	- กระจกเงาอย่างดี หนา 5 มม.	44	ตร.ฟ.						
	- ที่ใส่กระดาษชำระ ชนิดกระเบื้องเซรามิค	3	ชุด						
	- ที่ใส่สบู่ ชนิดกระเบื้องเซรามิค	3	ชุด						
	- ราวแขวนผ้า ขนาดยาว 0.60 ม. ขากระเบื้องเซรามิค	3	ชุด						
	- ฝักบัวอาบน้ำสายอ่อน พร้อมวาล์วและอุปกรณ์	3	ชุด						
	- ฝักบัวชำระ พร้อมสายและอุปกรณ์ (ไม่รวมวาล์ว)	3	ชุด						
	- ก๊อกน้ำล้างพื้น	3	ชุด						
	- ฝาตะแกรงน้ำทิ้งที่พื้นชนิดดักกลิ่น ท่อขนาด Ø 2"	3	ชุด						
	- เคาน์เตอร์ ค.ส.ล. ขนาด กว้าง 0.60 ม. ผิวกรุหินแกรนิต	3.50	เมตร						
	- Top ผิวกรุหินแกรนิต	1.80	เมตร						
	- Stop Valve	9	ชุด						
	รวมข้อ 2.6 งานเครื่องสุขภัณฑ์และอุปกรณ์								

รายการประมาณราคาค่าก่อสร้าง **บ้านครอบครัวไทยร่วมสมัย แบบที่ 10** (ฐานรากแผ่ ไม่มีระบบปรับอากาศ)

แบบ ปร.4

สถานที่ก่อสร้าง ทั่วไป แบบเลขที่ S58136, AR58005, SN-58082, EE 58081 รายการเลขที่ -

กองมาตรฐานราคากลาง กรมโยธาธิการและผังเมือง ประมาณราคาเมื่อวันที่

ประมาณการโดย หน่วย : บาท

ลำดับที่	รายการ	จำนวน	หน่วย	ราคาวัสดุ		ค่าแรงงาน		รวมค่าวัสดุและค่าแรงงาน	หมายเหตุ
				ราคาหน่วยละ	จำนวนเงิน	ราคาหน่วยละ	จำนวนเงิน		
	2.7 งานตกแต่งบันได และราวกันตก								
	- ขั้นบันได ผิวปูกระเบื้องเซรามิค ขนาด 8"x 8"	9	เมตร						
	- จมูกบันไดกระเบื้องเซรามิค	12.20	เมตร						
	- ขั้นบันได (ลูกนอน) ไฟเบอร์ซีเมนต์ 1"x 12"	18	เมตร						
	- บังขั้น (ลูกนอน) ไฟเบอร์ซีเมนต์ หนา 1"	16	เมตร						
	- ชานพักเทปูนทรายผิวขัดเรียบ ปูปาร์เก้ไม้เนื้อแข็ง ขนาด 1"x 4"x 12" ตีเข้าลิ้น	3	ตร.ม.						
	- ราวจับไม้เนื้อแข็ง 2"x 4" พร้อมขายึดเหล็กแบน ขนาด 1" หนา 6 มม.	3	เมตร						
	+ เหล็กแผ่น หนา 4.5 มม. ขนาด 0.07 x 0.12 ม.								
	- ราวบันไดไม้เนื้อแข็ง 2"x 4"+ ลูกกรงนอนเหล็กกล่อง 2 - 1"x 2"	4.20	เมตร						
	+ 2 - 1"x 1" + เสา เหล็ก 1½"x 3" สูงรวม 0.90 ม.								
	- ราวกันตกระเบียง เหล็กกล่อง 1"x 2" + ลูกกรงเหล็กแบน 3 เส้น ขนาด 1"	5.90	เมตร						
	หนา 6 มม. + เสาเหล็ก 1"x 1" สูงรวม 0.80 ม.								
	รวมข้อ 2.7 งานตกแต่งบันได และราวกันตก								

รายการประมาณราคาค่าก่อสร้าง **บ้านครอบครัวไทยร่วมสมัย แบบที่ 10** (ฐานรากแผ่ ไม่มีระบบปรับอากาศ)

แบบ ปร.4

สถานที่ก่อสร้าง ทั่วไป แบบเลขที่ S58136, AR58005, SN-58082, EE 58081 รายการเลขที่ -

กองมาตรฐานราคากลาง กรมโยธาธิการและผังเมือง ประมาณราคาเมื่อวันที่

ประมาณการโดย หน่วย : บาท

ลำดับที่	รายการ	จำนวน	หน่วย	ราคาวัสดุ		ค่าแรงงาน		รวมค่าวัสดุและค่าแรงงาน	หมายเหตุ
				ราคาหน่วยละ	จำนวนเงิน	ราคาหน่วยละ	จำนวนเงิน		
	2.8 งานทาสี								
	- สีอะคีลิค 100% ชนิดทาภายนอก เกรดที่ 2	368	ตร.ม.						
	- สีอะคีลิค 100% ชนิดทาภายใน เกรดที่ 2	469	ตร.ม.						
	- สีน้ำมันทาไม้	9	ตร.ม.						
	- สีน้ำมันทาเหล็ก (รองพื้นกันสนิม+ทาสีน้ำมัน 2 เที่ยว)	8	ตร.ม.						
	- โพรียูรีเทน	83	ตร.ม.						
	รวมข้อ 2.8 งานทาสี								

รายการประมาณราคาค่าก่อสร้าง **บ้านครอบครัวไทยร่วมสมัย แบบที่ 10** (ฐานรากแผ่ ไม่มีระบบปรับอากาศ)

สถานที่ก่อสร้าง ทั่วไป แบบเลขที่ S58136, AR58005, SN-58082, EE 58081 รายการเลขที่ - แบบ ปร.4

กองมาตรฐานราคากลาง กรมโยธาธิการและผังเมือง ประมาณราคาเมื่อวันที่

ประมาณการโดย หน่วย : บาท

ลำดับที่	รายการ	จำนวน	หน่วย	ราคาวัสดุ		ค่าแรงงาน		รวมค่าวัสดุและค่าแรงงาน	หมายเหตุ
				ราคาหน่วยละ	จำนวนเงิน	ราคาหน่วยละ	จำนวนเงิน		
3	**หมวดงานระบบสุขาภิบาล**								
	3.1 งานระบบท่อโสโครก ท่อน้ำทิ้ง และท่ออากาศ (PVC Class 8.5)		รวม						
	3.2 งานระบบท่อประปา (PVC Class 13.5)		รวม						
	3.3 งานระบบสุขาภิบาลภายนอกอาคาร		รวม						
	รวมข้อ 3 หมวดงานระบบสุขาภิบาล								

รายการประมาณราคาค่าก่อสร้าง **บ้านครอบครัวไทยร่วมสมัย แบบที่ 10** (ฐานรากแผ่ ไม่มีระบบปรับอากาศ)

สถานที่ก่อสร้าง ทั่วไป แบบเลขที่ S58136, AR58005, SN-58082, EE 58081 รายการเลขที่ - แบบ ปร.4

กองมาตรฐานราคากลาง กรมโยธาธิการและผังเมือง ประมาณราคาเมื่อวันที่

ประมาณการโดย หน่วย : บาท

ลำดับที่	รายการ	จำนวน	หน่วย	ราคาวัสดุ		ค่าแรงงาน		รวมค่าวัสดุและค่าแรงงาน	หมายเหตุ
				ราคาหน่วยละ	จำนวนเงิน	ราคาหน่วยละ	จำนวนเงิน		
	3.1 งานระบบท่อโสโครก ท่อน้ำทิ้ง และท่ออากาศ								
	3.1.1 ท่อ PVC Class 8.5								
	- ท่อ ขนาด Ø 2"	60	เมตร						
	- ท่อ ขนาด Ø 2½"	16	เมตร						
	- ท่อ ขนาด Ø 4"	40	เมตร						
	3.1.2 ข้อต่อ ข้องอต่างๆ		รวม						
	3.1.3 อุปกรณ์ยึดและรองรับท่อ		รวม						
	3.1.4 งานทดสอบ ทำความสะอาด ทาสี ทำสัญลักษณ์ท่อ		รวม						
	3.1.5 FCO ขนาด Ø 4"	2	ชุด						
	3.1.6 RFD ขนาด Ø 2½"	3	ชุด						
	3.1.7 FD ขนาด Ø 2"	4	ชุด						
	3.1.8 P-TRAP ขนาด Ø 2"	4	ชุด						
	3.1.9 AVC ขนาด Ø 2"	3	ชุด						
	3.1.10 ข้อต่ออ่อน								
	- ขนาด Ø 2"	6	ชุด						
	- ขนาด Ø 2½"	3	ชุด						
	- ขนาด Ø 4"	3	ชุด						
	รวมข้อ 3.1 งานระบบท่อโสโครก ท่อน้ำทิ้ง และท่ออากาศ								

รายการประมาณราคาค่าก่อสร้าง **บ้านครอบครัวไทยร่วมสมัย แบบที่ 10** (ฐานรากแผ่ ไม่มีระบบปรับอากาศ)

สถานที่ก่อสร้าง ทั่วไป แบบเลขที่ S58136, AR58005, SN-58082, EE 58081 รายการเลขที่ - แบบ ปร.4

กองมาตรฐานราคากลาง กรมโยธาธิการและผังเมือง ประมาณราคาเมื่อวันที่

ประมาณการโดย หน่วย : บาท

ลำดับที่	รายการ	จำนวน	หน่วย	ราคาวัสดุ		ค่าแรงงาน		รวมค่าวัสดุและค่าแรงงาน	หมายเหตุ
				ราคาหน่วยละ	จำนวนเงิน	ราคาหน่วยละ	จำนวนเงิน		
	3.2 งานระบบท่อประปา (PVC Class 13.5)								
	3.2.1 ท่อ PVC Class 13.5								
	- ท่อ ขนาด Ø 1/2"	4	เมตร						
	- ท่อ ขนาด Ø 3/4"	80	เมตร						
	3.2.2 ข้อต่อ ข้องอต่างๆ		รวม						
	3.2.3 อุปกรณ์ยึดและรองรับท่อ		รวม						
	3.2.4 งานทดสอบ ทำความสะอาด ทาสี ทำสัญลักษณ์ท่อ		รวม						
	3.2.5 ก๊อกน้ำ ขนาด Ø 1/2"	2	ชุด						
	3.2.6 Stop Valve ขนาด Ø 1/2"	11	ชุด						
	3.2.7 ประตูน้ำ Ball Valve ขนาด Ø 1/2"	1	ชุด						
	3.2.8 ประตูน้ำ Ball Valve ขนาด Ø 3/4"	4	ชุด						
	3.2.9 ประตูกันกลับ Check Valve ขนาด Ø 3/4"	1	ชุด						
	3.2.10 ลูกลอย Float Valve ขนาด Ø 1/2"	1	ชุด						
	3.2.11 ประตูน้ำ Gate Valve ขนาด Ø 3/4"	4	ชุด						
	3.2.12 ติดตั้งมาตรวัดน้ำ ขนาด Ø 1/2" จากการประปาฯ	1	เครื่อง						
	3.2.13 ถังเก็บน้ำสเตนเลส ขนาด 1,000 ลิตร พร้อมขาตั้ง	1	ถัง						

รายการประมาณราคาค่าก่อสร้าง **บ้านครอบครัวไทยร่วมสมัย แบบที่ 10** (ฐานรากแผ่ ไม่มีระบบปรับอากาศ)

สถานที่ก่อสร้าง ทั่วไป แบบเลขที่ S58136, AR58005, SN-58082, EE 58081 รายการเลขที่ - แบบ ปร.4

กองมาตรฐานราคากลาง กรมโยธาธิการและผังเมือง ประมาณราคาเมื่อวันที่

ประมาณการโดย หน่วย : บาท

ลำดับที่	รายการ	จำนวน	หน่วย	ราคาวัสดุ		ค่าแรงงาน		รวมค่าวัสดุและค่าแรงงาน	หมายเหตุ
				ราคาหน่วยละ	จำนวนเงิน	ราคาหน่วยละ	จำนวนเงิน		
	3.2.14 เครื่องสูบน้ำเพิ่มแรงดัน ขนาด 200 W	1	เครื่อง						
	อัตราสูบจ่ายน้ำ 28 ลิตร/นาที ที่ความสูง 12 เมตร								
	รวมข้อ 3.2 งานระบบท่อประปา								
	3.3 งานระบบสุขาภิบาลภายนอกอาคาร								
	- บ่อบำบัดน้ำเสียสำเร็จรูป ชนิดเกราะ - กรองไร้อากาศ	2	บ่อ						
	ส่วนแยกกาก 1.0 ลบ.ม. ส่วนกรองไร้อากาศ 0.25 ลบ.ม.								
	- ถังดักไขมัน ขนาด 30 ลิตร	1	บ่อ						
	รวมข้อ 3.3 งานระบบสุขาภิบาลภายนอกอาคาร								

รายการประมาณราคาค่าก่อสร้าง **บ้านครอบครัวไทยร่วมสมัย แบบที่ 10** (ฐานรากแผ่ ไม่มีระบบปรับอากาศ)

สถานที่ก่อสร้าง ทั่วไป แบบเลขที่ S58136, AR58005, SN-58082, EE 58081 รายการเลขที่ - แบบ ปร.4

กองมาตรฐานราคากลาง กรมโยธาธิการและผังเมือง ประมาณราคาเมื่อวันที่

ประมาณการโดย หน่วย : บาท

ลำดับที่	รายการ	จำนวน	หน่วย	ราคาวัสดุ		ค่าแรงงาน		รวมค่าวัสดุและค่าแรงงาน	หมายเหตุ
				ราคาหน่วยละ	จำนวนเงิน	ราคาหน่วยละ	จำนวนเงิน		
4	**หมวดงานระบบไฟฟ้า**								
	4.1 แผงย่อย และเซอร์กิตเบรกเกอร์		รวม						
	4.2 ท่อและรางเดินสายไฟฟ้า		รวม						
	4.3 ดวงโคมไฟฟ้าและมิเตอร์ไฟฟ้า		รวม						
	4.4 สวิตช์และเต้ารับ		รวม						
	รวมข้อ 4 หมวดงานระบบไฟฟ้า								

รายการประมาณราคาค่าก่อสร้าง **บ้านครอบครัวไทยร่วมสมัย แบบที่ 10** (ฐานรากแผ่ ไม่มีระบบปรับอากาศ)

สถานที่ก่อสร้าง ทั่วไป แบบเลขที่ S58136, AR58005, SN-58082, EE 58081 รายการเลขที่ - แบบ ปร.4

กองมาตรฐานราคากลาง กรมโยธาธิการและผังเมือง ประมาณราคาเมื่อวันที่

ประมาณการโดย หน่วย : บาท

ลำดับที่	รายการ	จำนวน	หน่วย	ราคาวัสดุ		ค่าแรงงาน		รวมค่าวัสดุและค่าแรงงาน	หมายเหตุ
				ราคาหน่วยละ	จำนวนเงิน	ราคาหน่วยละ	จำนวนเงิน		
	4.1 แผงย่อย และเซอร์กิตเบรกเกอร์								
	LP								
	- แผงย่อย 12 วงจรพร้อมเมนกันดูด 45AT 2P IC 10kA (RCBO)	1	ชุด						
	- MINIATURE CB. 20AT 1P IC 6 kA (ลูกย่อย)	5	Set						
	- MINIATURE CB RCBO IΔn30mA 20AT 1P IC 6 kA	2	Set						
	- MINIATURE CB RCBO IΔn30mA 16AT 1P IC 6 kA	3	Set						
	- KILOWATT HOUR METER 15(45)A 1 PHASE	1	Set						
	- GROUND SYSTEM	1	Set						
	รวมข้อ 4.1 แผงย่อย และเซอร์กิตเบรกเกอร์								
	4.2 ท่อและรางเดินสายไฟฟ้า								
	- uPVC Ø 1" (25 mm.)	23	m						
	- uPVC Ø 1/2" (15 mm.)	352	m						
	- FITTING & SUPPORT & ACCESSORIES	1	Lot						
	- สาย IEC 01 10 Sq.mm. (คิดที่ระยะทาง 10 เมตร)	50	m						
	- สาย IEC 01 4 Sq.mm.	50	m						
	- สาย IEC 01 2.5 ตร.มม.	700	m						
	- สาย NYY 2.5 ตร.มม.	25	m						
	- ACCESSORIES	1	Lot						
	รวมข้อ 4.2 ท่อและรางเดินสายไฟฟ้า								

ลำดับที่	รายการ	จำนวน	หน่วย	ราคาวัสดุ		ค่าแรงงาน		รวมค่าวัสดุและค่าแรงงาน	หมายเหตุ
				ราคาหน่วยละ	จำนวนเงิน	ราคาหน่วยละ	จำนวนเงิน		
	4.3 ดวงโคมไฟฟ้าและมิเตอร์ไฟฟ้า								
	- ดวงโคมดาวน์ไลท์ ขนาด Ø 100 มม. ขอบสีขาว ฝั้งฝ้าเพดาน	40	Set						
	หลอดแอลอีดี ขั้วเกลียว (ขั้ว E27) ขนาด 7 วัตต์ ความสว่าง 600 ลูเมน								
	- ดวงโคมแอลอีดีแบบเปลือยติดลอย 1-10 วัตต์ ความสว่าง 800 ลูเมน	2	Set						
	- ดวงโคมแอลอีดีแบบเปลือยติดลอย 1-20 วัตต์ ความสว่าง 1600 ลูเมน	1	Set						
	- ดวงโคมไฟกิ่ง หลอดแอลอีดี ขั้วเกลียว (ขั้ว E27) ขนาด 7 วัตต์	2	Set						
	ความสว่าง 600 ลูเมน								
	รวมข้อ 4.3 ดวงโคมไฟฟ้าและมิเตอร์ไฟฟ้า								
	4.4 สวิตช์และเต้ารับ								
	- สวิตช์ทางเดียว 16A 250V 1 สวิตช์ พร้อมฝาครอบ 1 ช่อง ติดฝังเรียบผนัง	22	ชุด						
	- สวิตช์ 2 ทาง 16A 250V พร้อมฝาครอบ ติดฝังเรียบผนัง	2	Set						
	- เต้ารับไฟฟ้าคู่ มีขาดิน 16A 250V พร้อมฝาครอบ	21	ชุด						
	- กริ่ง 2 เสียง ติดผนัง	1	ชุด						
	- สวิตช์กริ่ง ชนิดกันน้ำ ติดผนังเรียบผนังเสารั้ว	1	ชุด						
	รวมข้อ 4.4 สวิตช์และเต้ารับ								

ลำดับที่	รายการ	จำนวน	หน่วย	ราคาวัสดุ		ค่าแรงงาน		รวมค่าวัสดุและค่าแรงงาน	หมายเหตุ
				ราคาหน่วยละ	จำนวนเงิน	ราคาหน่วยละ	จำนวนเงิน		
5	**หมวดงานอื่นๆ** (ถ้ามี) เพื่อให้ครบถ้วนตามรูปแบบและรายการ								

รายการประมาณราคาค่าก่อสร้าง **บ้านครอบครัวไทยร่วมสมัย แบบที่ 10** (ฐานรากเสาเข็ม ไม่มีระบบปรับอากาศ)

สถานที่ก่อสร้าง ทั่วไป แบบเลขที่ S59033, AR58183, SN-58082, EE 59028 รายการเลขที่ - แบบ ปร.4

กองมาตรฐานราคากลาง กรมโยธาธิการและผังเมือง ประมาณราคาเมื่อวันที่

ประมาณการโดย หน่วย : บาท

ลำดับที่	รายการ	จำนวน	หน่วย	ราคาวัสดุ		ค่าแรงงาน		รวมค่าวัสดุและค่าแรงงาน	หมายเหตุ
				ราคาหน่วยละ	จำนวนเงิน	ราคาหน่วยละ	จำนวนเงิน		
	<u>สรุปงาน</u>								
1	**หมวดงานโครงสร้าง**		รวม						
2	**หมวดงานสถาปัตยกรรม**		รวม						
3	**หมวดงานระบบสุขาภิบาล**		รวม						
4	**หมวดงานระบบไฟฟ้า**		รวม						
5	**หมวดงานอื่นๆ** (ถ้ามี) เพื่อให้ครบถ้วนตามรูปแบบและรายการ								
	รวมค่าวัสดุและค่าแรงงานเป็นเงินประมาณ								

รายการประมาณราคาค่าก่อสร้าง **บ้านครอบครัวไทยร่วมสมัย แบบที่ 10** (ฐานรากเสาเข็ม ไม่มีระบบปรับอากาศ)

สถานที่ก่อสร้าง ทั่วไป แบบเลขที่ S59033, AR58183, SN-58082, EE 59028 รายการเลขที่ - แบบ ปร.4

กองมาตรฐานราคากลาง กรมโยธาธิการและผังเมือง ประมาณราคาเมื่อวันที่

ประมาณการโดย หน่วย : บาท

ลำดับที่	รายการ	จำนวน	หน่วย	ราคาวัสดุ		ค่าแรงงาน		รวมค่าวัสดุและค่าแรงงาน	หมายเหตุ
				ราคาหน่วยละ	จำนวนเงิน	ราคาหน่วยละ	จำนวนเงิน		
1	**หมวดงานโครงสร้าง**								
	- เสาเข็มหกเหลี่ยมกลวง ขนาด Ø 0.15 ม. ยาว 6.00 ม.	157	ต้น						
	- ขุดดิน	45	ลบ.ม.						
	- ทรายรองพื้นอัดแน่น	7	ลบ.ม.						
	- คอนกรีตหยาบ	3	ลบ.ม.						
	- คอนกรีตโครงสร้าง 1:2:4	47	ลบ.ม.						
	- แบบหล่อคอนกรีต	348	ตร.ม.						
	- ค่าแรงแบบหล่อคอนกรีต	497	ตร.ม.						
	- ค้ำยันแบบหล่อคอนกรีต	105	ลบ.ฟ.						
	- เสาค้ำ	230	ต้น						
	- ตะปู	126	กก.						
	- เหล็กเสริม SR 24 Ø 6 มม.	519	กก.						
	- เหล็กเสริม SR 24 Ø 9 มม.	980	กก.						
	- เหล็กเสริม SD 40 Ø 12 มม.	1,553	กก.						
	- เหล็กเสริม SD 40 Ø 16 มม.	1,534	กก.						
	- เหล็กเสริม SD 40 Ø 20 มม.	216	กก.						
	- ลวดผูกเหล็ก	144	กก.						

รายการประมาณราคาค่าก่อสร้าง **บ้านครอบครัวไทยร่วมสมัย แบบที่ 10** (ฐานรากเสาเข็ม ไม่มีระบบปรับอากาศ)

สถานที่ก่อสร้าง ทั่วไป แบบเลขที่ S59033, AR58183, SN-58082, EE 59028 รายการเลขที่ - แบบ ปร.4

กองมาตรฐานราคากลาง กรมโยธาธิการและผังเมือง ประมาณราคาเมื่อวันที่

ประมาณการโดย หน่วย : บาท

ลำดับที่	รายการ	จำนวน	หน่วย	ราคาวัสดุ		ค่าแรงงาน		รวมค่าวัสดุและค่าแรงงาน	หมายเหตุ
				ราคาหน่วยละ	จำนวนเงิน	ราคาหน่วยละ	จำนวนเงิน		
	- พื้นคอนกรีตสำเร็จรูปท้องเรียบ หนา 5 ซม.	148	ตร.ม.						
	- คอนกรีตทับหน้า หนา 5 ซม. Wire Mesh Ø 4 มม. @ 0.20 ม.#	148	ตร.ม.						
	งานเหล็กรูปพรรณ								
	- ⊂ 125 x 65 x 6 x 8 มม.	1,019	กก.						
	- ⊏ 125 x 50 x 20 x 3.2 มม.	1,214	กก.						
	- แผ่นเหล็ก หนา 6 มม.	34	กก.						
	- ทาสีกันสนิม	143	ตร.ม.						
	รวมข้อ 1 หมวดงานโครงสร้าง								

รายการประมาณราคาค่าก่อสร้าง **บ้านครอบครัวไทยร่วมสมัย แบบที่ 10** (ฐานรากเสาเข็ม ไม่มีระบบปรับอากาศ)

สถานที่ก่อสร้าง ทั่วไป แบบเลขที่ S59033, AR58183, SN-58082, EE 59028 รายการเลขที่ - แบบ ปร.4

กองมาตรฐานราคากลาง กรมโยธาธิการและผังเมือง ประมาณราคาเมื่อวันที่

ประมาณการโดย หน่วย : บาท

ลำดับที่	รายการ	จำนวน	หน่วย	ราคาวัสดุ		ค่าแรงงาน		รวมค่าวัสดุและค่าแรงงาน	หมายเหตุ
				ราคาหน่วยละ	จำนวนเงิน	ราคาหน่วยละ	จำนวนเงิน		
2	**หมวดงานสถาปัตยกรรม**								
	2.1 งานหลังคา		รวม						
	2.2 งานฝ้าเพดาน		รวม						
	2.3 งานตกแต่งพื้น		รวม						
	2.4 งานผนังและผิวผนัง		รวม						
	2.5 งานประตู-หน้าต่าง		รวม						
	2.6 งานเครื่องสุขภัณฑ์และอุปกรณ์		รวม						
	2.7 งานตกแต่งบันได และราวกันตก		รวม						
	2.8 งานทาสี		รวม						
	รวมข้อ 2 หมวดงานสถาปัตยกรรม								

รายการประมาณราคาค่าก่อสร้าง **บ้านครอบครัวไทยร่วมสมัย แบบที่ 10** (ฐานรากเสาเข็ม ไม่มีระบบปรับอากาศ)

สถานที่ก่อสร้าง ทั่วไป แบบเลขที่ S59033, AR58183, SN-58082, EE 59028 รายการเลขที่ - แบบ ปร.4

กองมาตรฐานราคากลาง กรมโยธาธิการและผังเมือง ประมาณราคาเมื่อวันที่

ประมาณการโดย หน่วย : บาท

ลำดับที่	รายการ	จำนวน	หน่วย	ราคาวัสดุ		ค่าแรงงาน		รวมค่าวัสดุ และค่าแรงงาน	หมายเหตุ
				ราคาหน่วยละ	จำนวนเงิน	ราคาหน่วยละ	จำนวนเงิน		
	2.1 งานหลังคา								
	- หลังคากระเบื้องคอนกรีต	1,857	แผ่น						
	- ครอบสันโค้ง	133	แผ่น						
	- ครอบโค้ง 3 ทาง	3	แผ่น						
	- ครอบโค้ง 4 ทาง	-	แผ่น						
	- ครอบโค้งหางมน	5	แผ่น						
	- ชุดครอบแห้ง	41	เมตร						
	- แปเหล็กชุมสังกะสีสำเร็จรูป	528	เมตร						
	- รางน้ำตะเฆ่เหล็กชุบสีสำเร็จรูป	5	เมตร						
	- อุปกรณ์มุงหลังคา		รวม						
	- ค่าแรงมุงหลังคา	169	ตร.ม.						
	- ค่าแรงมุงครอบหลังคา	41	เมตร						
	- เชิงชายไฟเบอร์ซีเมนต์ ขนาด 8" หนา 12 มม.	47	เมตร						
	รวมข้อ 2.1 งานหลังคา								

รายการประมาณราคาค่าก่อสร้าง **บ้านครอบครัวไทยร่วมสมัย แบบที่ 10** (ฐานรากเสาเข็ม ไม่มีระบบปรับอากาศ)

สถานที่ก่อสร้าง ทั่วไป แบบเลขที่ S59033, AR58183, SN-58082, EE 59028 รายการเลขที่ - แบบ ปร.4

กองมาตรฐานราคากลาง กรมโยธาธิการและผังเมือง ประมาณราคาเมื่อวันที่

ประมาณการโดย หน่วย : บาท

ลำดับที่	รายการ	จำนวน	หน่วย	ราคาวัสดุ		ค่าแรงงาน		รวมค่าวัสดุ และค่าแรงงาน	หมายเหตุ
				ราคาหน่วยละ	จำนวนเงิน	ราคาหน่วยละ	จำนวนเงิน		
	2.2 งานฝ้าเพดาน								
ฝ1	- ฝ้าเพดานแผ่นยิบซั่ม หนา 9 มม. รอยต่อฉาบเรียบ	161	ตร.ม.						
	โครงเคร่าเหล็กชุบสังกะสี @ 0.60 x 1.00 ม.								
ฝ2	- ฝ้าเพดานแผ่นยิบซั่มชนิดทนชื้น หนา 9 มม.	15	ตร.ม.						
	โครงเคร่าอลูมิเนียมอบสี ที่-บาร์ @ 0.60 x 1.20 ม.#								
ฝ3	- ฝ้าเพดานแผ่นไฟเบอร์ซีเมนต์ หนา 4 มม. ตีชนชิด	35	ตร.ม.						
	โครงเคร่าเหล็กชุบสังกะสี @ 0.60 x 1.20 ม.								
ฝ4	- ฝ้าเพดานแผ่นไฟเบอร์ซีเมนต์ หนา 4 มม. มีช่องระบายอากาศ ตีชนชิด	25	ตร.ม.						
	โครงเคร่าเหล็กชุบสังกะสี @ 0.60 x 1.20 ม.								
ฝ5	- ฝ้าเพดานผิวฉาบปูนเรียบ	8	ตร.ม.						
	- แผ่นฉนวนกันความร้อนหุ้มอลูมินียมฟอย์ลรอบด้าน หนา 6"	105	ตร.ม.						
	- มอบฝ้าไฟเบอร์ซีเมนต์ หนา 8 มม. กว้าง 3"	198	เมตร						
	รวมข้อ 2.2 งานฝ้าเพดาน								

รายการประมาณราคาค่าก่อสร้าง **บ้านครอบครัวไทยร่วมสมัย แบบที่ 10** (ฐานรากเสาเข็ม ไม่มีระบบปรับอากาศ)

สถานที่ก่อสร้าง ทั่วไป แบบเลขที่ S59033, AR58183, SN-58082, EE 59028 รายการเลขที่ - แบบ ปร.4

กองมาตรฐานราคากลาง กรมโยธาธิการและผังเมือง ประมาณราคาเมื่อวันที่

ประมาณการโดย หน่วย : บาท

ลำดับที่	รายการ	จำนวน	หน่วย	ราคาวัสดุ		ค่าแรงงาน		รวมค่าวัสดุและค่าแรงงาน	หมายเหตุ
				ราคาหน่วยละ	จำนวนเงิน	ราคาหน่วยละ	จำนวนเงิน		
	2.3 งานตกแต่งพื้น								
พ1	- พื้นผิวปูกระเบื้องเซรามิค ขนาด 12"x 12"	76	ตร.ม.						
พ2	- พื้นเทปูนทรายผิวขัดเรียบ ปูปาร์เก้ไม้เนื้อแข็ง ขนาด 1"x 4"x 12" ตีเข้าลิ้น	79	ตร.ม.						
	- ค่าแรงขัดพื้นไม้	79	ตร.ม.						
พ3	- พื้นผิวปูกระเบื้องเซรามิค ขนาด 8"x 8"	34	ตร.ม.						
พ4	- พื้นทำผิวขัดเรียบ	33	ตร.ม.						
พ5	- พื้นเทปูนทรายผิวขัดมันเรียบผสมกันซึม ทำระบบกันซึมชนิดทา	22	ตร.ม.						
พ1, พ2	- บัวเชิงผนังไฟเบอร์ซีเมนต์ หนา 12 มม. กว้าง 4"	123	เมตร						
	รวมข้อ 2.3 งานตกแต่งพื้น								

รายการประมาณราคาค่าก่อสร้าง **บ้านครอบครัวไทยร่วมสมัย แบบที่ 10** (ฐานรากเสาเข็ม ไม่มีระบบปรับอากาศ)

สถานที่ก่อสร้าง ทั่วไป แบบเลขที่ S59033, AR58183, SN-58082, EE 59028 รายการเลขที่ - แบบ ปร.4

กองมาตรฐานราคากลาง กรมโยธาธิการและผังเมือง ประมาณราคาเมื่อวันที่

ประมาณการโดย หน่วย : บาท

ลำดับที่	รายการ	จำนวน	หน่วย	ราคาวัสดุ		ค่าแรงงาน		รวมค่าวัสดุและค่าแรงงาน	หมายเหตุ
				ราคาหน่วยละ	จำนวนเงิน	ราคาหน่วยละ	จำนวนเงิน		
	2.4 งานผนังและผิวผนัง								
	- ผนังก่ออิฐมอญ หนาครึ่งแผ่น	308	ตร.ม.						
	- ผนังก่ออิฐมอญ หนาเต็มแผ่น	47	ตร.ม.						
	- เสาเอ็นและคานทับหลัง สำหรับผนังก่ออิฐครึ่งแผ่น	216	เมตร						
	- เสาเอ็นและคานทับหลัง สำหรับผนังก่ออิฐเต็มแผ่น	33	เมตร						
ผ1	- ผนังผิวฉาบปูนเรียบ	686	ตร.ม.						
ผ1	- ฉาบปูนเรียบโครงสร้าง	33	ตร.ม.						
ผ2	- ผนังผิวบุกระเบื้องเซรามิค ขนาด 8"x 8"	63	ตร.ม.						
	- ผนังฝังเส้น PVC ตัวยู (U) ในผนังผิวฉาบปูนเรียบ	62	เมตร						
	รวมข้อ 2.4 งานผนังและผิวผนัง								

รายการประมาณราคาค่าก่อสร้าง **บ้านครอบครัวไทยร่วมสมัย แบบที่ 10** (ฐานรากเสาเข็ม ไม่มีระบบปรับอากาศ)

สถานที่ก่อสร้าง ทั่วไป แบบเลขที่ S59033, AR58183, SN-58082, EE 59028 รายการเลขที่ - แบบ ปร.4

กองมาตรฐานราคากลาง กรมโยธาธิการและผังเมือง ประมาณราคาเมื่อวันที่

ประมาณการโดย หน่วย : บาท

ลำดับที่	รายการ	จำนวน	หน่วย	ราคาวัสดุ		ค่าแรงงาน		รวมค่าวัสดุและค่าแรงงาน	หมายเหตุ
				ราคาหน่วยละ	จำนวนเงิน	ราคาหน่วยละ	จำนวนเงิน		
	2.5 งานประตู-หน้าต่าง								
	- ป1 ประตูอลูมิเนียมสีขาวบานเลื่อนคู่มีช่องแสงด้านข้าง ขนาด 2.60 x 2.05 ม.	2	ชุด						
	- ป2 ประตูบานเปิดเดี่ยว วงกบไม้ บาน HDF ขนาด 0.80 x 2.00 ม.	1	ชุด						
	- ป3 ประตูบานเปิดเดี่ยว วงกบไม้ บาน พีวีซี ขนาด 0.70 x 2.00 ม.	4	ชุด						
	- น1 หน้าต่างอลูมิเนียมสีขาวบานเลื่อนคู่ ขนาด 1.40 x 1.20 ม.	4	ชุด						
	- น2 หน้าต่างอลูมิเนียมสีขาวบานเปิด ขนาด 0.70 x 1.20 ม.	9	ชุด						
	- น3 หน้าต่างอลูมิเนียมสีขาวบานกระทุ้งคู่ ขนาด 1.40 x 0.50 ม.	3	ชุด						
	- น4 หน้าต่างอลูมิเนียมสีขาวบานเลื่อนคู่มีช่องแสงด้านข้าง ขนาด 2.80 x 1.20 ม.	5	ชุด						
	- น5 หน้าต่างอลูมิเนียมสีขาวบานกระทุ้งคู่ มีช่องแสงบน ขนาด 1.40 x 2.05 ม.	1	ชุด						
	หมายเหตุ : ราคานี้ไม่รวมมุ้งลวดและลูกกรงเหล็กดัด								
	รวมข้อ 2.5 งานประตู-หน้าต่าง								

รายการประมาณราคาค่าก่อสร้าง **บ้านครอบครัวไทยร่วมสมัย แบบที่ 10** (ฐานรากเสาเข็ม ไม่มีระบบปรับอากาศ)

สถานที่ก่อสร้าง ทั่วไป แบบเลขที่ S59033, AR58183, SN-58082, EE 59028 รายการเลขที่ - แบบ ปร.4

กองมาตรฐานราคากลาง กรมโยธาธิการและผังเมือง ประมาณราคาเมื่อวันที่

ประมาณการโดย หน่วย : บาท

ลำดับที่	รายการ	จำนวน	หน่วย	ราคาวัสดุ		ค่าแรงงาน		รวมค่าวัสดุและค่าแรงงาน	หมายเหตุ
				ราคาหน่วยละ	จำนวนเงิน	ราคาหน่วยละ	จำนวนเงิน		
	2.6 งานเครื่องสุขภัณฑ์และอุปกรณ์ (เคลือบขาว)								
	- ส้วมนั่งราบชักโครก แบบมีถังพักน้ำ	3	ชุด						
	- อ่างล้างหน้าแบบฝังเคาน์เตอร์ พร้อมอุปกรณ์ครบชุด	3	ชุด						
	- กระจกเงาอย่างดี หนา 5 มม.	44	ตร.ฟ.						
	- ที่ใส่กระดาษชำระ ชนิดกระเบื้องเซรามิค	3	ชุด						
	- ที่ใส่สบู่ ชนิดกระเบื้องเซรามิค	3	ชุด						
	- ราวแขวนผ้า ขนาดยาว 0.60 ม. ขากระเบื้องเซรามิค	3	ชุด						
	- ฝักบัวอาบน้ำสายอ่อน พร้อมวาล์วและอุปกรณ์	3	ชุด						
	- ฝักบัวชำระ พร้อมสายและอุปกรณ์ (ไม่รวมวาล์ว)	3	ชุด						
	- ก๊อกน้ำล้างพื้น	3	ชุด						
	- ฝาตะแกรงน้ำทิ้งที่พื้นชนิดดักกลิ่น ท่อขนาด Ø 2"	3	ชุด						
	- เคาน์เตอร์ ค.ส.ล. ขนาด กว้าง 0.60 ม. ผิวกรุหินแกรนิต	3.50	เมตร						
	- Top ผิวกรุหินแกรนิต	1.80	เมตร						
	- Stop Valve	9	ชุด						
	รวมข้อ 2.6 งานเครื่องสุขภัณฑ์และอุปกรณ์								

รายการประมาณราคาค่าก่อสร้าง **บ้านครอบครัวไทยร่วมสมัย แบบที่ 10** (ฐานรากเสาเข็ม ไม่มีระบบปรับอากาศ)

สถานที่ก่อสร้าง ทั่วไป แบบเลขที่ S59033, AR58183, SN-58082, EE 59028 รายการเลขที่ - แบบ ปร.4

กองมาตรฐานราคากลาง กรมโยธาธิการและผังเมือง ประมาณราคาเมื่อวันที่

ประมาณการโดย หน่วย : บาท

ลำดับที่	รายการ	จำนวน	หน่วย	ราคาวัสดุ		ค่าแรงงาน		รวมค่าวัสดุและค่าแรงงาน	หมายเหตุ
				ราคาหน่วยละ	จำนวนเงิน	ราคาหน่วยละ	จำนวนเงิน		
	2.7 งานตกแต่งบันได และราวกันตก								
	- ขั้นบันได ผิวปูกระเบื้องเซรามิค ขนาด 8"x 8"	9	เมตร						
	- จมูกบันไดกระเบื้องเซรามิค	12.20	เมตร						
	- ขั้นบันได (ลูกนอน) ไฟเบอร์ซีเมนต์ 1"x 12"	18	เมตร						
	- บังขั้น (ลูกนอน) ไฟเบอร์ซีเมนต์ หนา 1"	16	เมตร						
	- ชานพักเทปูนทรายผิวขัดเรียบ ปูปาร์เก้ไม้เนื้อแข็ง ขนาด 1"x 4"x 12" ตีเข้าลิ้น	3	ตร.ม.						
	- ราวจับไม้เนื้อแข็ง 2"x 4" พร้อมขายึดเหล็กแบน ขนาด 1" หนา 6 มม.	3	เมตร						
	+ เหล็กแผ่น หนา 4.5 มม. ขนาด 0.07 x 0.12 ม.								
	- ราวบันไดไม้เนื้อแข็ง 2"x 4"+ ลูกกรงนอนเหล็กกล่อง 2 - 1"x 2"	4.20	เมตร						
	+ 2 - 1"x 1" + เสา เหล็ก 1½"x 3" สูงรวม 0.90 ม.								
	- ราวกันตกระเบียง เหล็กกล่อง 1"x 2" + ลูกกรงเหล็กแบน 3 เส้น ขนาด 1"	5.90	เมตร						
	หนา 6 มม. + เสาเหล็ก 1"x 1" สูงรวม 0.80 ม.								
	รวมข้อ 2.7 งานตกแต่งบันได และราวกันตก								

รายการประมาณราคาค่าก่อสร้าง **บ้านครอบครัวไทยร่วมสมัย แบบที่ 10** (ฐานรากเสาเข็ม ไม่มีระบบปรับอากาศ)

สถานที่ก่อสร้าง ทั่วไป แบบเลขที่ S59033, AR58183, SN-58082, EE 59028 รายการเลขที่ - แบบ ปร.4

กองมาตรฐานราคากลาง กรมโยธาธิการและผังเมือง ประมาณราคาเมื่อวันที่

ประมาณการโดย หน่วย : บาท

ลำดับที่	รายการ	จำนวน	หน่วย	ราคาวัสดุ		ค่าแรงงาน		รวมค่าวัสดุและค่าแรงงาน	หมายเหตุ
				ราคาหน่วยละ	จำนวนเงิน	ราคาหน่วยละ	จำนวนเงิน		
	2.8 งานทาสี								
	- สีอะคีลิค 100% ชนิดทาภายนอก เกรดที่ 2	368	ตร.ม.						
	- สีอะคีลิค 100% ชนิดทาภายใน เกรดที่ 2	469	ตร.ม.						
	- สีน้ำมันทาไม้	9	ตร.ม.						
	- สีน้ำมันทาเหล็ก (รองพื้นกันสนิม+ทาสีน้ำมัน 2 เที่ยว)	8	ตร.ม.						
	- โพรียูรีเทน	83	ตร.ม.						
	รวมข้อ 2.8 งานทาสี								

รายการประมาณราคาค่าก่อสร้าง **บ้านครอบครัวไทยร่วมสมัย แบบที่ 10** (ฐานรากเสาเข็ม ไม่มีระบบปรับอากาศ)

สถานที่ก่อสร้าง ทั่วไป แบบเลขที่ S59033, AR58183, SN-58082, EE 59028 รายการเลขที่ - แบบ ปร.4

กองมาตรฐานราคากลาง กรมโยธาธิการและผังเมือง ประมาณราคาเมื่อวันที่

ประมาณการโดย หน่วย : บาท

ลำดับที่	รายการ	จำนวน	หน่วย	ราคาวัสดุ		ค่าแรงงาน		รวมค่าวัสดุและค่าแรงงาน	หมายเหตุ
				ราคาหน่วยละ	จำนวนเงิน	ราคาหน่วยละ	จำนวนเงิน		
3	**หมวดงานระบบสุขาภิบาล**								
	3.1 งานระบบท่อโสโครก ท่อน้ำทิ้ง และท่ออากาศ (PVC Class 8.5)		รวม						
	3.2 งานระบบท่อประปา (PVC Class 13.5)		รวม						
	3.3 งานระบบสุขาภิบาลภายนอกอาคาร		รวม						
	รวมข้อ 3 หมวดงานระบบสุขาภิบาล								

รายการประมาณราคาค่าก่อสร้าง **บ้านครอบครัวไทยร่วมสมัย แบบที่ 10** (ฐานรากเสาเข็ม ไม่มีระบบปรับอากาศ)

สถานที่ก่อสร้าง ทั่วไป แบบเลขที่ S59033, AR58183, SN-58082, EE 59028 รายการเลขที่ - แบบ ปร.4

กองมาตรฐานราคากลาง กรมโยธาธิการและผังเมือง ประมาณราคาเมื่อวันที่

ประมาณการโดย หน่วย : บาท

ลำดับที่	รายการ	จำนวน	หน่วย	ราคาวัสดุ		ค่าแรงงาน		รวมค่าวัสดุและค่าแรงงาน	หมายเหตุ
				ราคาหน่วยละ	จำนวนเงิน	ราคาหน่วยละ	จำนวนเงิน		
	3.1 งานระบบท่อโสโครก ท่อน้ำทิ้ง และท่ออากาศ								
	3.1.1 ท่อ PVC Class 8.5								
	- ท่อ ขนาด Ø 2"	60	เมตร						
	- ท่อ ขนาด Ø 2½"	16	เมตร						
	- ท่อ ขนาด Ø 4"	40	เมตร						
	3.1.2 ข้อต่อ ข้องอต่างๆ		รวม						
	3.1.3 อุปกรณ์ยึดและรองรับท่อ		รวม						
	3.1.4 งานทดสอบ ทำความสะอาด ทาสี ทำสัญลักษณ์ท่อ		รวม						
	3.1.5 FCO ขนาด Ø 4"	2	ชุด						
	3.1.6 RFD ขนาด Ø 2½"	3	ชุด						
	3.1.7 FD ขนาด Ø 2"	4	ชุด						
	3.1.8 P-TRAP ขนาด Ø 2"	4	ชุด						
	3.1.9 AVC ขนาด Ø 2"	3	ชุด						
	3.1.10 ข้อต่ออ่อน								
	- ขนาด Ø 2"	6	ชุด						
	- ขนาด Ø 2½"	3	ชุด						
	- ขนาด Ø 4"	3	ชุด						
	รวมข้อ 3.1 งานระบบท่อโสโครก ท่อน้ำทิ้ง และท่ออากาศ								

รายการประมาณราคาค่าก่อสร้าง **บ้านครอบครัวไทยร่วมสมัย แบบที่ 10** (ฐานรากเสาเข็ม ไม่มีระบบปรับอากาศ)

สถานที่ก่อสร้าง ทั่วไป แบบเลขที่ S59033, AR58183, SN-58082, EE 59028 รายการเลขที่ - แบบ ปร.4

กองมาตรฐานราคากลาง กรมโยธาธิการและผังเมือง ประมาณราคาเมื่อวันที่

ประมาณการโดย หน่วย : บาท

ลำดับที่	รายการ	จำนวน	หน่วย	ราคาวัสดุ		ค่าแรงงาน		รวมค่าวัสดุและค่าแรงงาน	หมายเหตุ
				ราคาหน่วยละ	จำนวนเงิน	ราคาหน่วยละ	จำนวนเงิน		
	3.2 งานระบบท่อประปา (PVC Class 13.5)								
	3.2.1 ท่อ PVC Class 13.5								
	- ท่อ ขนาด Ø 1/2"	4	เมตร						
	- ท่อ ขนาด Ø 3/4"	80	เมตร						
	3.2.2 ข้อต่อ ข้องอต่างๆ		รวม						
	3.2.3 อุปกรณ์ยึดและรองรับท่อ		รวม						
	3.2.4 งานทดสอบ ทำความสะอาด ทาสี ทำสัญลักษณ์ท่อ		รวม						
	3.2.5 ก๊อกน้ำ ขนาด Ø 1/2"	2	ชุด						
	3.2.6 Stop Valve ขนาด Ø 1/2"	11	ชุด						
	3.2.7 ประตูน้ำ Ball Valve ขนาด Ø 1/2"	1	ชุด						
	3.2.8 ประตูน้ำ Ball Valve ขนาด Ø 3/4"	4	ชุด						
	3.2.9 ประตูกันกลับ Check Valve ขนาด Ø 3/4"	1	ชุด						
	3.2.10 ลูกลอย Float Valve ขนาด Ø 1/2"	1	ชุด						
	3.2.11 ประตูน้ำ Gate Valve ขนาด Ø 3/4"	4	ชุด						
	3.2.12 ติดตั้งมาตรวัดน้ำ ขนาด Ø 1/2" จากการประปาฯ	1	เครื่อง						
	3.2.13 ถังเก็บน้ำสเตนเลส ขนาด 1,000 ลิตร พร้อมขาตั้ง	1	ถัง						

รายการประมาณราคาค่าก่อสร้าง **บ้านครอบครัวไทยร่วมสมัย แบบที่ 10** (ฐานรากเสาเข็ม ไม่มีระบบปรับอากาศ)

สถานที่ก่อสร้าง ทั่วไป แบบเลขที่ S59033, AR58183, SN-58082, EE 59028 รายการเลขที่ - แบบ ปร.4

กองมาตรฐานราคากลาง กรมโยธาธิการและผังเมือง ประมาณราคาเมื่อวันที่

ประมาณการโดย หน่วย : บาท

ลำดับที่	รายการ	จำนวน	หน่วย	ราคาวัสดุ		ค่าแรงงาน		รวมค่าวัสดุและค่าแรงงาน	หมายเหตุ
				ราคาหน่วยละ	จำนวนเงิน	ราคาหน่วยละ	จำนวนเงิน		
	3.2.14 เครื่องสูบน้ำเพิ่มแรงดัน ขนาด 200 W	1	เครื่อง						
	อัตราสูบจ่ายน้ำ 28 ลิตร/นาที ที่ความสูง 12 เมตร								
	รวมข้อ 3.2 งานระบบท่อประปา								
	3.3 งานระบบสุขาภิบาลภายนอกอาคาร								
	- บ่อบำบัดน้ำเสียสำเร็จรูป ชนิดเกราะ - กรองไร้อากาศ	2	บ่อ						
	ส่วนแยกกาก 1.0 ลบ.ม. ส่วนกรองไร้อากาศ 0.25 ลบ.ม.								
	- ถังดักไขมัน ขนาด 30 ลิตร	1	บ่อ						
	รวมข้อ 3.3 งานระบบสุขาภิบาลภายนอกอาคาร								

รายการประมาณราคาค่าก่อสร้าง **บ้านครอบครัวไทยร่วมสมัย แบบที่ 10** (ฐานรากเสาเข็ม ไม่มีระบบปรับอากาศ)

สถานที่ก่อสร้าง ทั่วไป แบบเลขที่ S59033, AR58183, SN-58082, EE 59028 รายการเลขที่ - แบบ ปร.4

กองมาตรฐานราคากลาง กรมโยธาธิการและผังเมือง ประมาณราคาเมื่อวันที่

ประมาณการโดย หน่วย : บาท

ลำดับที่	รายการ	จำนวน	หน่วย	ราคาวัสดุ		ค่าแรงงาน		รวมค่าวัสดุและค่าแรงงาน	หมายเหตุ
				ราคาหน่วยละ	จำนวนเงิน	ราคาหน่วยละ	จำนวนเงิน		
4	**หมวดงานระบบไฟฟ้า**								
	4.1 แผงย่อย และเซอร์กิตเบรกเกอร์		รวม						
	4.2 ท่อและรางเดินสายไฟฟ้า		รวม						
	4.3 ดวงโคมไฟฟ้าและมิเตอร์ไฟฟ้า		รวม						
	4.4 สวิตช์และเต้ารับ		รวม						
	รวมข้อ 4 หมวดงานระบบไฟฟ้า								

รายการประมาณราคาค่าก่อสร้าง **บ้านครอบครัวไทยร่วมสมัย แบบที่ 10** (ฐานรากเสาเข็ม ไม่มีระบบปรับอากาศ)

สถานที่ก่อสร้าง ทั่วไป แบบเลขที่ S59033, AR58183, SN-58082, EE 59028 รายการเลขที่ - แบบ ปร.4

กองมาตรฐานราคากลาง กรมโยธาธิการและผังเมือง ประมาณราคาเมื่อวันที่

ประมาณการโดย หน่วย : บาท

ลำดับที่	รายการ	จำนวน	หน่วย	ราคาวัสดุ		ค่าแรงงาน		รวมค่าวัสดุและค่าแรงงาน	หมายเหตุ
				ราคาหน่วยละ	จำนวนเงิน	ราคาหน่วยละ	จำนวนเงิน		
	4.1 แผงย่อย และเซอร์กิตเบรกเกอร์								
	LP								
	- แผงย่อย 12 วงจรพร้อมเมนกันดูด 45AT 2P IC 10kA (RCBO)	1	ชุด						
	- MINIATURE CB. 20AT 1P IC 6 kA (ลูกย่อย)	5	Set						
	- MINIATURE CB RCBO IΔn30mA 20AT 1P IC 6 kA	2	Set						
	- MINIATURE CB RCBO IΔn30mA 16AT 1P IC 6 kA	3	Set						
	- KILOWATT HOUR METER 15(45)A 1 PHASE	1	Set						
	- GROUND SYSTEM	1	Set						
	รวมข้อ 4.1 แผงย่อย และเซอร์กิตเบรกเกอร์								
	4.2 ท่อและรางเดินสายไฟฟ้า								
	- uPVC Ø 1" (25 mm.)	23	m						
	- uPVC Ø 1/2" (15 mm.)	352	m						
	- FITTING & SUPPORT & ACCESSORIES	1	Lot						
	- สาย IEC 01 10 Sq.mm. (คิดที่ระยะทาง 10 เมตร)	50	m						
	- สาย IEC 01 4 Sq.mm.	50	m						
	- สาย IEC 01 2.5 ตร.มม.	700	m						
	- สาย NYY 2.5 ตร.มม.	25	m						
	- ACCESSORIES	1	Lot						
	รวมข้อ 4.2 ท่อและรางเดินสายไฟฟ้า								

ลำดับที่	รายการ	จำนวน	หน่วย	ราคาวัสดุ		ค่าแรงงาน		รวมค่าวัสดุและค่าแรงงาน	หมายเหตุ
				ราคาหน่วยละ	จำนวนเงิน	ราคาหน่วยละ	จำนวนเงิน		
	4.3 ดวงโคมไฟฟ้าและมิเตอร์ไฟฟ้า								
	- ดวงโคมดาวน์ไลท์ ขนาด Ø 100 มม. ขอบสีขาว ฝั่งฝ้าเพดาน	40	Set						
	หลอดแอลอีดี ขั้วเกลียว (ขั้ว E27) ขนาด 7 วัตต์ ความสว่าง 600 ลูเมน								
	- ดวงโคมแอลอีดีแบบเปลือยติดลอย 1-10 วัตต์ ความสว่าง 800 ลูเมน	2	Set						
	- ดวงโคมแอลอีดีแบบเปลือยติดลอย 1-20 วัตต์ ความสว่าง 1600 ลูเมน	1	Set						
	- ดวงโคมไฟกิ่ง หลอดแอลอีดี ขั้วเกลียว (ขั้ว E27) ขนาด 7 วัตต์	2	Set						
	ความสว่าง 600 ลูเมน								
	รวมข้อ 4.3 ดวงโคมไฟฟ้าและมิเตอร์ไฟฟ้า								
	4.4 สวิตช์และเต้ารับ								
	- สวิตช์ทางเดียว 16A 250V 1 สวิตช์ พร้อมฝาครอบ 1 ช่อง ติดฝังเรียบผนัง	22	ชุด						
	- สวิตช์ 2 ทาง 16A 250V พร้อมฝาครอบ ติดฝังเรียบผนัง	2	Set						
	- เต้ารับไฟฟ้าคู่ มีขาดิน 16A 250V พร้อมฝาครอบ	21	ชุด						
	- กริ่ง 2 เสียง ติดผนัง	1	ชุด						
	- สวิตช์กริ่ง ชนิดกันน้ำ ติดผนังเรียบผนังเสารั้ว	1	ชุด						
	รวมข้อ 4.4 สวิตช์และเต้ารับ								

ลำดับที่	รายการ	จำนวน	หน่วย	ราคาวัสดุ		ค่าแรงงาน		รวมค่าวัสดุและค่าแรงงาน	หมายเหตุ
				ราคาหน่วยละ	จำนวนเงิน	ราคาหน่วยละ	จำนวนเงิน		
5	**หมวดงานอื่นๆ** (ถ้ามี) เพื่อให้ครบถ้วนตามรูปแบบและรายการ								

หลักเกณฑ์และข้อกำหนดในผังบริเวณประกอบการขออนุญาตก่อสร้างอาคาร

สำหรับอาคารพักอาศัยประเภทบ้านเดี่ยว ไม่เกิน 2 ชั้น

1. ผังบริเวณ

ต้องแสดงลักษณะที่ตั้ง ขอบเขตที่ดิน ขอบนอกของอาคารที่มีอยู่แล้ว ระยะห่างระหว่างจากขอบนอกของอาคารถึงเขตที่ดินทุกด้าน ระยะห่างระหว่างอาคารต่างๆที่มีอยู่แล้ว และที่ขออนุญาตในขอบเขตที่สาธารณะอาคารในที่ดินข้างเคียง และแสดงทางระบายน้ำออกจากอาคารไปสู่ทางระบายน้ำสาธารณะ พร้อมทิศทางน้ำไหลและส่วนลาด

2. บ่อเกรอะ บ่อซึม

- ต้องอยู่ห่างจากแม่น้ำ คู คลอง หรือแหล่งน้ำสาธารณะไม่น้อยกว่า 10 เมตร
- บ่อเกรอะต้องมีลักษณะที่มิดชิดน้ำซึมผ่านไม่ได้

3. ทางระบายน้ำ

ทางระบายน้ำจากอาคารสู่แหล่งรองรับน้ำทิ้งต้องสามารถตรวจสอบได้ และมีส่วนลาดเอียงไม่ต่ำกว่า 1 ใน 200 ถ้าเป็นท่อปิดต้องมีเส้นผ่านศูนย์กลางภายในไม่น้อยกว่า 10 เซนติเมตร มีบ่อพักทุกมุมเลี้ยวและทุกระยะไม่เกิน 12 เมตร หรือทุกระยะไม่เกิน 24 เมตร ถ้าท่อปิดมีเส้นผ่านศูนย์กลางภายในตั้งแต่ 60 เซนติเมตรขึ้นไป ถ้าเป็นทางระบายน้ำแบบอื่นต้องมีความกว้างภายในที่ขอบบนสุดไม่น้อยกว่า 10 เซนติเมตร

4. ที่ว่างปราศจากสิ่งปกคลุม

ต้องมีที่ว่างปราศจากสิ่งปกคลุมไม่น้อยกว่า 30 ใน 100 ส่วนของพื้นที่ชั้นที่มากที่สุด เว้นแต่ถ้าไม่ได้ใช้พักอาศัยให้มีที่ว่างไม่น้อยกว่า 10 ใน 100 ส่วน

5. แนวร่นของอาคาร

5.1 กรณีก่อสร้างอาคารใกล้ถนนสาธารณะ

สำหรับบ้านเดี่ยวสูงไม่เกิน 2 ชั้น

- ถ้าถนนสาธารณะกว้างน้อยกว่า 6 เมตร ให้ร่นแนวอาคารห่างจากกึ่งกลางถนนสาธารณะอย่างน้อย 3 เมตร - ถ้าถนนสาธารณะกว้างตั้งแต่ 10 เมตรขึ้นไปแต่ไม่ถึง 20 เมตร ให้ร่นแนวอาคารห่างจากกึ่งกลางถนนสาธารณะอย่างน้อย 1 ใน 10 ของความกว้างของถนนนั้น
- ถ้าถนนสาธารณะกว้างตั้งแต่ 20 เมตรขึ้นไป ให้ร่นแนวอาคารห่างจากเขตถนนสาธารณะอย่างน้อย 2 เมตร

5.2 กรณีก่อสร้างอาคารใกล้แหล่งน้ำสาธารณะ

- ถ้าแหล่งน้ำสาธารณะกว้างน้อยกว่า 10 เมตร ให้ร่นแนวอาคารจากแหล่งน้ำสาธารณะไม่น้อยกว่า 3 เมตร
- ถ้าแหล่งน้ำสาธารณะกว้างตั้งแต่ 10 เมตรขึ้นไป ให้ร่นแนวอาคารจากเขตแหล่งน้ำสาธารณะไม่น้อยกว่า 6 เมตร
- ถ้าเป็นแหล่งน้ำขนาดใหญ่ เช่น บึง ทะเลสาบ หรือทะเล ให้ร่นแนวอาคารจากเขตแหล่งน้ำสาธารณะไม่น้อยกว่า 12 เมตร

6. ความสูงของอาคาร

ความสูงของอาคารที่จุดใดๆ ต้องไม่เกินสองเท่าของระยะราบจากจุดนั้นไปตั้งฉากกับแนวเขตด้านตรงข้ามของถนนสาธารณะที่อยู่ใกล้อาคารที่สุด

7. ระยะห่างของอาคารกับเขตพื้นดิน กรณีผนังอาคารมีประตู หน้าต่าง ช่องระบายอากาศ ช่องแสงหรือระเบียง

7.1 ผนังอาคารส่วนที่สูงไม่เกิน 9 เมตร ต้องอยู่ห่างเขตที่ดินไม่น้อยกว่า 2 เมตร

7.2 ผนังอาคารส่วนที่สูงเกิน 9 เมตร แต่ไม่เกิน 23 เมตร ต้องอยู่ห่างเขตที่ดินไม่น้อยกว่า 3 เมตร

8. ระยะห่างของอาคารกับเขตที่ดิน กรณีผนังทึบ

ต้องอยู่ห่างเขตที่ดินไม่น้อยกว่า 50 เซนติเมตร เว้นแต่จะก่อสร้างชิดเขตที่ดินโดยได้รับความยินยอมเป็นหนังสือจากเจ้าของที่ดินด้านนั้นและสร้างได้สูงไม่เกิน 15 เมตร

9. การก่อสร้างอาคารใกล้อาคารอื่นในที่ดินเจ้าของเดียวกัน

9.1 ผนังของอาคารด้านที่มีหน้าต่าง ประตู ช่องระบายอากาศหรือช่องแสง หรือระเบียงของอาคารต้องมีระยะห่างจากผนังของอาคารอื่นด้านที่มีหน้าต่าง ประตู ช่องระบายอากาศหรือช่องแสง หรือระเบียงของอาคาร ดังต่อไปนี้

(ก) อาคารที่มีความสูงไม่เกิน 9 เมตร ผนังหรือระเบียงของอาคารต้องอยู่ห่างจากผนัง หรือระเบียงของอาคารอื่นที่มีความสูงไม่เกิน 9 เมตร ไม่น้อยกว่า 4 เมตร

(ข) อาคารที่มีความสูงไม่เกิน 9 เมตร ผนังหรือระเบียงของอาคารต้องอยู่ห่างจากผนัง หรือระเบียงของอาคารอื่นที่มีความสูงเกิน 9 เมตร แต่ไม่ถึง 23 เมตร ไม่น้อยกว่า 5 เมตร

(ค) อาคารที่มีความสูงเกิน 9 เมตร แต่ไม่ถึง 23 เมตร ผนังหรือระเบียงของอาคารต้องอยู่ห่างจากผนังหรือระเบียงของอาคารอื่นที่มีความสูงเกิน 9 เมตร แต่ไม่ถึง 23 เมตร ไม่น้อยกว่า 6 เมตร

9.2 ผนังของอาคารด้านที่เป็นผนังทึบต้องมีระยะห่างจากผนังของอาคารอื่นด้านที่มีหน้าต่าง ประตู ช่องระบายอากาศหรือช่องแสง หรือระเบียงของอาคาร ดังต่อไปนี้

(ก) อาคารที่มีความสูงไม่เกิน 15 เมตร ผนังของอาคารต้องอยู่ห่างจากผนังหรือระเบียงของอาคารอื่นที่มีความสูงไม่เกิน 9 เมตร ไม่น้อยกว่า 2 เมตร

(ข) อาคารที่มีความสูงไม่เกิน 15 เมตร ผนังของอาคารต้องอยู่ห่างจากผนังหรือระเบียงของอาคารอื่นที่มีความสูงเกิน 9 เมตร แต่ไม่ถึง 23 เมตร ไม่น้อยกว่า 3 เมตร

10. การขออนุญาตก่อสร้างในเขตสภาตำบลหรือเขตองค์การบริหารส่วนตำบล

แต่ไม่อยู่ในบริเวณพื้นที่ห้ามก่อสร้างอาคารบางชนิดตามกฎหมายว่าด้วยการควบคุมอาคาร ถ้าเป็นอาคารอยู่อาศัยไม่เกิน 2 ชั้นที่มีพื้นที่ไม่เกิน 150 ตารางเมตร หรือรั้ว กำแพง ประตู ในแนบเฉพาะแผนผังบริเวณ และสำเนาเอกสารสิทธิ์ในที่ดินพร้อมคำขอ

หลักเกณฑ์เพิ่มเติมสำหรับการขออนุญาตก่อสร้างในเขตกรุงเทพมหานคร

1. ที่ว่างรอบอาคาร

- บ้านพักอาศัยที่มีพื้นที่เกิน 300 ตารางเมตร ที่สูงไม่เกิน 15 เมตร ต้องมีที่ว่างโดยรอบอาคารไม่น้อยกว่า 1 เมตร

คณะผู้จัดทำโครงการแบบบ้านสานฝัน ของขวัญปีใหม่ คนไทยมีความสุข

ที่ปรึกษา

๑. นายมณฑล สุดประเสริฐ อธิบดีกรมโยธาธิการและผังเมือง
๒. นายเกียรติศักดิ์ จันทรา วิศวกรใหญ่
๓. นางสาวศิระภา วาระเลิศ รองอธิบดีกรมโยธาธิการและผังเมือง
๔. นายโอฬาร ศักยโรจน์กุล รองอธิบดีกรมโยธาธิการและผังเมือง
๕. นายสมชาย เมธวัฒน์ธรากุล รองอธิบดีกรมโยธาธิการและผังเมือง
๖. นายพิชัย อุทัยเชฏฐ์ รองอธิบดีกรมโยธาธิการและผังเมือง

คณะทำงานกำกับดูแล

๑. นายคธาทิพย์ เอี่ยมกมลา
๒. นายเสถียร เจริญเหรียญ
๓. นายอธิราช กนกเวชยันต์
๔. นายสุธี ปิ่นไพสิฐ
๕. นายวิชิต อรุณมานะกุล
๖. นายสุเทพ พิทักษ์พรมงคล
๗. นายนภดล สวาสดิ์ญาติ
๘. นายชาญวิชญ์ สิริสุนทรานนท์
๙. นายดุษฎี เจริญลาภ
๑๐. นายจิรศักดิ์ ภู่วิไลวัฒนกิจ
๑๑. นายพีรพงศ์ จันทรา
๑๒. นายวิรัชต์ ทองรวย
๑๓. นายกนก สุจริตสัญชัย
๑๔. นายนิเวศน์ ล้ำเลิศลักษณชัย
๑๕. นายสมชาติ จิตใหญ่
๑๖. นายสุนทร น้ำเพชร

คณะทำงานออกแบบและประมาณราคา

สำนักสถาปัตยกรรม

๑. นายสุภาพ เนาถาวร
๒. นายถิรวีร์ เทพไชย
๓. นางสาวนิติมา คุตตะสิงคี
๔. นางสาวพิมพ์สิริ เหมโสกะณะ
๕. นางสาวอารียา ศุภโชคพาณิชย์
๖. นางสาววรมน แสนชมภู
๗. นางสาวจุฑารัตน์ โชติเวทย์ศิลป์
๘. นายภูวณัฐ คงสมโอษฐ์
๙. นางสาวพรรณวรรณ สุขทรรศนีย์
๑๐. นายปกรณ์ อินทะกนก

สำนักวิศวกรรมโครงสร้างและงานระบบ

๑. นางสาวอตินุช สินศิลาเกตุ
๒. นายวัชรินทร์ เกิดกุญชร
๓. นายอรชาติ พาชีครีพาพล
๔. นายสรพง พันคง
๕. นายณัฐพงษ์ พรสง่า
๖. นายอาธิวราห์ พรสุทธาวงศ์
๗. นายพงศ์พันธ์ พรมจันทร์

กองมาตรฐานราคากลาง

๑. นายวรสันต์ อิฐรัตน์
๒. นายวิโรจน์ ส่งสกุลชัย
๓. นายสุรพล กุหลาบศรี
๔. นายสุบรรณ วงศ์คำจันทร์
๕. นายสุรชัย สิริโภชนพาณิช
๖. นายเลอศักดิ์ จงธรรม
๗. นายธรรมนูญ คุ้มภัย
๘. นายธนดล อยู่สำราญ
๙. นายปิติ นีซัง
๑๐. นายมาโนชชัย ศรสุรินทร์
๑๑. นายอรรถกร พันปี
๑๒. นายศราวุธ น้อยสุวรรณ
๑๓. นายจตุพล อินทร
๑๔. นายพุฒตาล น้อยวัน
๑๕. นายวินิจ เรือนแก้ว
๑๖. นายศรัณย์ สุขเกิด
๑๗. นายวีรภัทร ว่องไว
๑๘. นางสาวกรพินธ์ คชินทร

.

คณะทำงานประสานงาน

๑. นางสาวสุภัทรา ชัยเทวารัณย์
๒. นางภัททิรา สุริวรรณ

พิมพ์ครั้งที่ ๓ : ตุลาคม ๒๕๕๙
พิมพ์ที่ : ศูนย์สื่อและสิ่งพิมพ์แก้วเจ้าจอม มหาวิทยาลัยราชภัฏสวนสุนันทา

แบบบ้านสานฝัน ของขวัญปีใหม่ คนไทยมีความสุข

กรมโยธาธิการและผังเมือง กระทรวงมหาดไทย

บ้านครอบครัวไทยร่วมสมัย ๑

ขนาด ๗๐ ต.ร.ม.

ฐานรากเสาเข็ม	๑,๐๒๐,๐๐๐ บาท
ฐานรากแผ่	๙๗๒,๐๐๐ บาท

บ้านครอบครัวไทยร่วมสมัย ๒

ขนาด ๑๒๐ ต.ร.ม.

ฐานรากเสาเข็ม	๑,๔๖๐,๐๐๐ บาท
ฐานรากแผ่	๑,๓๘๑,๐๐๐ บาท

บ้านครอบครัวไทยร่วมสมัย ๓

ขนาด ๑๕๖ ต.ร.ม.

ฐานรากเสาเข็ม	๑,๖๖๘,๐๐๐ บาท
ฐานรากแผ่	๑,๕๘๘,๐๐๐ บาท

บ้านครอบครัวไทยร่วมสมัย ๔

ขนาด ๑๘๐ ต.ร.ม.

ฐานรากเสาเข็ม	๑,๙๑๐,๐๐๐ บาท
ฐานรากแผ่	๑,๘๒๔,๐๐๐ บาท

บ้านครอบครัวไทยร่วมสมัย ๕

ขนาด ๒๒๔ ต.ร.ม.

ฐานรากเสาเข็ม	๒,๐๐๙,๐๐๐ บาท
ฐานรากแผ่	๑,๘๙๙,๐๐๐ บาท

บ้านครอบครัวไทยร่วมสมัย ๖

ขนาด ๗๐ ต.ร.ม.

ฐานรากเสาเข็ม	๑,๑๐๒,๐๐๐ บาท
ฐานรากแผ่	๑,๒๒๗,๐๐๐ บาท

บ้านครอบครัวไทยร่วมสมัย ๗

ขนาด ๑๒๐ ต.ร.ม.

ฐานรากเสาเข็ม	๑,๕๒๘,๐๐๐ บาท
ฐานรากแผ่	๑,๘๕๙,๐๐๐ บาท

บ้านครอบครัวไทยร่วมสมัย ๘

ขนาด ๑๕๖ ต.ร.ม.

ฐานรากเสาเข็ม	๑,๗๐๓,๐๐๐ บาท
ฐานรากแผ่	๑,๖๒๒,๐๐๐ บาท

บ้านครอบครัวไทยร่วมสมัย ๙

ขนาด ๑๘๐ ต.ร.ม.

ฐานรากเสาเข็ม	๒,๐๐๑,๐๐๐ บาท
ฐานรากแผ่	๑,๘๗๒,๐๐๐ บาท

บ้านครอบครัวไทยร่วมสมัย ๑๐

ขนาด ๒๒๔ ต.ร.ม.

ฐานรากเสาเข็ม	๒,๑๔๕,๐๐๐ บาท
ฐานรากแผ่	๒,๐๓๕,๐๐๐ บาท

พิมพ์ที่: ศูนย์สื่อและสิ่งพิมพ์แก้วเจ้าจอม มหาวิทยาลัยราชภัฏสวนสุนันทา

บ้านสานฝัน ของขวัญปีใหม่ คนไทยมีความสุข

กรมโยธาธิการและผังเมือง กระทรวงมหาดไทย

บ้านครอบครัวไทยร่วมสมัย ๑

บ้านครอบครัวไทยร่วมสมัย ๒

บ้านครอบครัวไทยร่วมสมัย ๓

บ้านครอบครัวไทยร่วมสมัย ๔

บ้านครอบครัวไทยร่วมสมัย ๕

บ้านครอบครัวไทยร่วมสมัย ๖

บ้านครอบครัวไทยร่วมสมัย ๗

บ้านครอบครัวไทยร่วมสมัย ๘

บ้านครอบครัวไทยร่วมสมัย ๙

บ้านครอบครัวไทยร่วมสมัย ๑๐