ตามนโยบายของ
หม่อมราชวงศ์สุขุมพันธุ์ บริพัตร
ผู้ว่าราชการกรุงเทพมหานคร
โดย สำนักการโยธา

ห้ามพลาด!!! โอกาส...
ยิ้มรับ... บ้านใหม่
พบบ้านสวย
เลือกได้
ใน "โครงการแบบบ้านยิ้ม...เพื่อประชาชน"

พบ 100 แบบบ้าน
มาตรฐาน...
สวย ดี โดนใจ
พร้อมปลูก
สร้างได้ทันที
มีให้เลือก
หลากหลาย
ตอบสนอง
ทุกไลฟ์สไตล์คนเมือง

แบบบ้านยิ้ม... เพื่อประชาชน

100 แบบบ้านมาตรฐาน...
สวย ดี โดนใจ...
พร้อมปลูกสร้างได้ทันที

อินทนิล

สำนักการโยธา กรุงเทพมหานคร

สารบัญแบบ

แบบสถาปัตย์

A–01	สารบัญแบบ รายการประกอบแบบ
A–02	ผังบริเวณ , แผนที่สังเขป
A–03	แปลนพื้นชั้นล่าง
A–04	แปลนพื้นชั้นบน แปลนหลังคา
A–05	รูปด้านหน้า
A–06	รูปด้านข้างซ้าย รูปด้านข้างขวา
A–07	รูปด้านหลัง
A–08	รูปตัด A
A–09	รูปตัด B
A–10	แบบขยายประตู หน้าต่าง
A–11	แบบขยายบันได
A–12	แบบขยายห้องน้ำ
A–13	แบบขยายอ่างล้างมือ
A–14	แบบขยายบ่อพัก

แบบโครงสร้าง

S–01	แปลนเสา , ฐานราก แปลนคานพื้นชั้นล่าง
S–02	แปลนคานพื้นชั้นบน แปลนโครงหลังคา
S–03	แบบขยายพื้น คาน เสา
S–04	แบบขยายฐานราก

รายการก่อสร้างอาคารบ้านพักอาศัย 2 ชั้น

1. วัตถุประสงค์

กรุงเทพมหานคร มีความประสงค์ให้การออกแบบบ้านพักอาศัย ราคาประหยัดเพื่อประชาชน ที่ต้องการรับบริการการออกแบบ โดยสำนักงานกรุงเทพมหานครมิได้คิดค่าใช้จ่ายใดๆ ทั้งสิ้น

2. รายละเอียดประกอบแบบรายการ

2.1 การปักหมุดระดับ

ผู้รับจ้างจะต้องทำการปักหมุดวางระดับมาตรฐานให้ลูกค้าเรียบร้อยก่อนจึงจะดำเนินการต่อไป

2.2 งานโครงสร้าง

- คอนกรีตใช้ส่วนผสม 1:2:4 โดยมีกำลังประลัยของคอนกรีตอายุ 28 วัน มีค่าไม่น้อยกว่า 173 กิโลกรัมต่อตารางเซนติเมตร
- เหล็กเส้นธรรมดา ต้องมีกำลังไม่น้อยกว่า 2,400 กิโลกรัมต่อตารางเซนติเมตร
- เหล็กข้อต่อ ต้องมีกำลังดึงไม่น้อยกว่า 3,000 กิโลกรัม ต่อตารางเซนติเมตร
- เหล็กรูปพรรณ ต้องมีกำลังดึงไม่น้อยกว่า 2,400 กิโลกรัมต่อตารางเซนติเมตร
- พื้นดินที่จะรูปที่รับน้ำหนักการได้ไม่น้อยกว่า 150 กิโลกรัมต่อตารางเมตร

2.3 งานสถาปัตยกรรม

ก. งานผนังอาคาร (ให้ดูสัญญลักษณ์ของผนัง)

1 ผิวฉาบปูนเรียบทาสี

2 ผิวปูด้วยกระเบื้องดินเผา สำหรับบุผนัง ของ COTTO หรือ KARAT หรือเทียบเท่า

3 ผนังไม้ฝาเฟี้ยมเกล็ดแนวนอน

4 ผนังไม้อัดหรือฝาปิดบริเวณตัด โครงไม้เนื้อแข็ง

ข. งานวัสดุพื้นผิว

1 ผิวปูกระเบื้องเซรามิค ผิวหยาบ ของ COTTO หรือ KARAT หรือเทียบเท่า

2 ผิวปูกระเบื้องเซรามิค ชนิดกันลื่น ของ COTTO หรือ KARAT หรือเทียบเท่า

ค. ฝ้าเพดาน

ฝ้าเพดานกระเบื้องแผ่นเรียบหนา 4 มม. ผิวทาสี

ง. งานหลังคา

1. โครงสร้างหลังคา

ตามที่ได้กำหนดไว้ในแบบและรายการวิศวกรรมโครงสร้าง

2. วัสดุหลังคา

กระเบื้องซิเมนต์ใยหินลอนคู่

จ. งานห้องน้ำ-ส้วม และอุปกรณ์ประกอบ

- ให้ดูตามแบบขยายห้องน้ำ-ส้วมและรายการประกอบห้องน้ำ-ส้วม อุปกรณ์และอุปกรณ์ประกอบห้องน้ำ การติดท่อน้ำประปา-ท่อน้ำทิ้ง-ท่อส้วม ให้เป็นไปตามงานสุขาภิบาล
- อุปกรณ์และอุปกรณ์ประกอบห้องน้ำ เป็นสติคเกอร์ที่ผลิตภายในประเทศ ของ COTTO หรือ KARAT หรือคุณภาพเทียบเท่า

ฉ. งานทาสี

- งานทาสีผนังภายนอก

สีทาสีปูนและกระเบื้องแผ่นเรียบให้ทาด้วยสีน้ำอะคริลิค 100%

- งานทาสีผนังภายในอาคาร ให้ทาด้วยสีน้ำอะคริลิค 100%

<u>หมายเหตุ</u>

- วัสดุและสวยสายในข้อกำหนดข้างต้น สามารถเปลี่ยนแปลงได้ตามความเหมาะสมและตกลงกันระหว่างผู้ว่าจ้าง

2.4 งานไฟฟ้า

ให้ติดตั้งตามมาตรฐานการไฟฟ้านครหลวง

2.5 งานประปา

ให้ติดตั้งตามมาตรฐานการประปานครหลวง

สำนักการโยธา
กรุงเทพมหานคร

โครงการ
แบบบ้านยั่งยืนเพื่อประชาชน

ตามนโยบาย

ม.ร.ว.สุรมพันธ์ บริพัตร	ผู้ว่ากทม
นายพงเทพ เทพประทานพร	รองผู้ว่ากทม
นายธีระชน มโนเมืองดีบูลย์	รองผู้ว่ากทม
นายพงศ์ศักดิ์ เสงสินต์	ปลัดกทม

ผู้อำนวยการสำนักการโยธา	
นายจุมพล สำภาพล	
รองผู้อำนวยการสำนักการโยธา	
นายทวีศักดิ์ เลิศประพันธ์	
ผู้อำนวยการสำนักงานออกแบบ	
นายจตุรงค์ สนเอี่ยม	
หัวหน้ากลุ่มงานสถาปัตยกรรม	
นายสินธุ์ชัย บุญปักษ์	
หัวหน้ากลุ่มงานวิศวกรรม	
นายธีระยุทธ คงสรรค์เสถียร	
สถาปนิก	
นางสาวเพ็ญจันทร์ เศรษฐเลาห์	
วิศวกรโครงสร้าง	
นายนรเทพ ชูพูล	
วิศวกรไฟฟ้า	
วิศวกรสุขาภิบาล	
นางสาวมณฑิรา สมหอม	
วิศวกรเครื่องกล	
นายช่างเขียนแบบ	
นายประยุร ธรรมจักร์	

แบบ บ้านฮินทนิล 027

เจ้าของ

สถานที่

แบบแสดง
สารบัญแบบ
รายการประกอบแบบ

มาตราส่วน 1:100

FILE :

วันที่ มิถุนายน 2553

แผ่นที่ A–01

จัดเตรียม/ปรับปรุงแบบ
นายประยุร ธรรมจักร์

จำนวนแผ่น 14

รายการแก้ไขแบบ

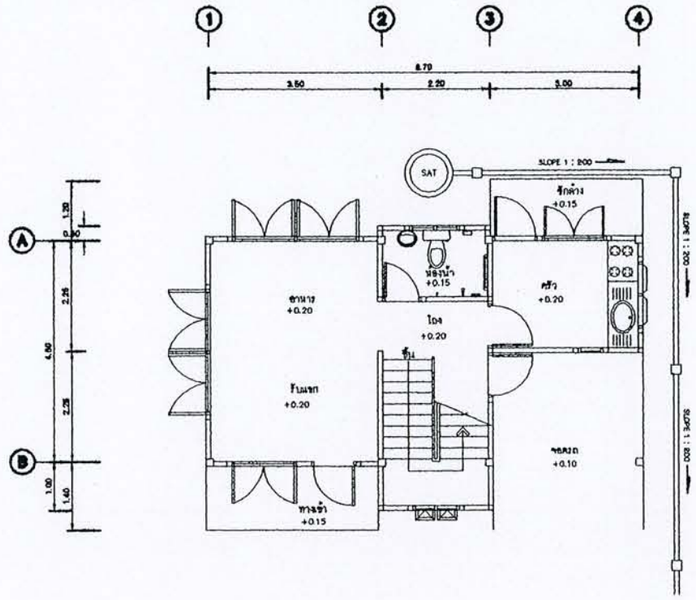

ผังบริเวณ

มาตราส่วน 1 : 125

- ถังไบโอเทล รุ่น BT-24E ของบริษัท พรีเมียร์ โพรดักส์ จำกัด หรือเทียบเท่า ดูแบบขยาย
- บ่อพักขนาด 0.40x0.40 m. (ดูแบบขยาย) ระยะห่างไม่เกิน 6.00 m.
- ท่อระบายน้ำ ขนาด I 0.20 m. SLOPE 1:200

แผนที่สังเขป

SCALE TO FIT

สำนักการโยธา
กรุงเทพมหานคร

โครงการ
แบบบ้านยิ้มเพื่อประชาชน

ตามนโยบาย

ม.ร.ว.สุขุมพันธ์ บริพัตร	ผู้ว่าฯกทม
นายพรเทพ เตชะไพบูลย์	รองผู้ว่าฯกทม
นายธีระชน มโนมัยพิบูลย์	รองผู้ว่าฯกทม
นายพงศ์ศักดิ์ เสมสันต์	ปลัดฯกทม

ผู้อำนวยการสำนักการโยธา	
นายจุมพล สำเภาพล	
รองผู้อำนวยการสำนักการโยธา	
นายทวีศักดิ์ เลิศประพันธ์	
ผู้อำนวยการสำนักงานออกแบบ	
นายจตุรงค์ สนเอี่ยม	
หัวหน้ากลุ่มงานสถาปัตยกรรม	
นายสินธุ์ชัย บุญปักษ์	
หัวหน้ากลุ่มงานวิศวกรรม	
นายธีระยุทธ คงสรรค์เสถียร	
สถาปนิก	
นางสาวเพื่องจัตร เศรษฐเลาห์	
วิศวกรโครงสร้าง	
นายนรเทพ ชูพูล	
วิศวกรไฟฟ้า	
วิศวกรสุขาภิบาล	
นางสาวมณฑิรา สมหอม	
วิศวกรเครื่องกล	
นายช่างเขียนแบบ	
นายประยูร ธรรมจักร์	

แบบ บ้านอินทนิล 027

เจ้าของ

สถานที่

แบบแสดง
แผนที่สังเขป
ผังบริเวณ

มาตราส่วน 1:125

FILE :	แผ่นที่ A-02
วันที่ มิถุนายน 2553	
คัดลอก ปรับปรุงแบบ	รวมแผ่น
นายประยูร ธรรมจักร์	14

รายการแก้ไขแบบ

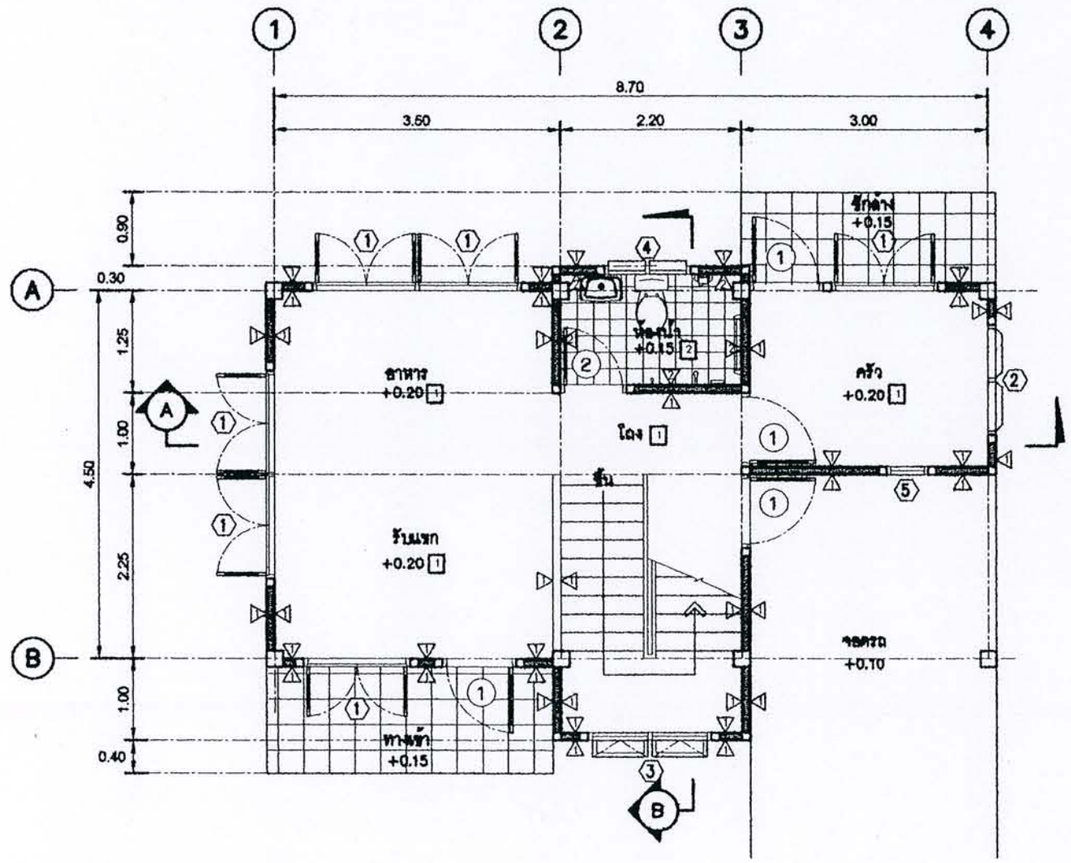

แปลนพื้นชั้นล่าง

มาตราส่วน 1 : 75

DIRECTION OF ELEVATION

สำนักการโยธา
กรุงเทพมหานคร

โครงการ
แบบบ้านอิ่มเพื่อประชาชน

ตามนโยบาย

บ.ร.ว.สุขุมพันธ์ บริษัท ผู้วาดแบบ
นายพรเทพ เตระไพบูลย์ รองผู้วาดแบบ
นายสิระชน มโนมัยสิทธิ์ รองผู้วาดแบบ
นายพงศ์ศิริ ศิลปิ์ เสมสันต์ ปลัดวาดแบบ

ผู้อำนวยการสำนักการโยธา
นายจุมพล ล้ำภาพล
รองผู้อำนวยการสำนักการโยธา
นายทวีศักดิ์ เลิศประพันธ์
ผู้อำนวยการสำนักงานออกแบบ
นายจตุรงค์ ตนเรียม
หัวหน้ากลุ่มงานสถาปัตยกรรม
นายสินธุ์ชัย บุญปักษ์
หัวหน้ากลุ่มงานวิศวกรรม
นายชีระยุทธ คงสรวงค์เสถียร

สถาปนิก
นางสาวเพ็ญจันทร์ เศรษฐสาห์
วิศวกรโครงสร้าง
นายนรเทพ ชูชูล
วิศวกรไฟฟ้า
วิศวกรสุขาภิบาล
นางสาวมณฑิรา ดมหอม
วิศวกรเครื่องกล
นายช่างเขียนแบบ
นายประยูร ธรรมจักร์

แบบ บ้านอินทนิล 027
เจ้าของ
สถานที่

แบบแสดง
แปลนพื้นชั้นล่าง

มาตราส่วน 1:75

FILE :
วันที่ มิถุนายน 2553
ตัดลอกปรับปรุงแบบ
นายประยูร ธรรมจักร์

แผ่นที่ A-03
จากแผ่น 14

รายการแก้ไขแบบ

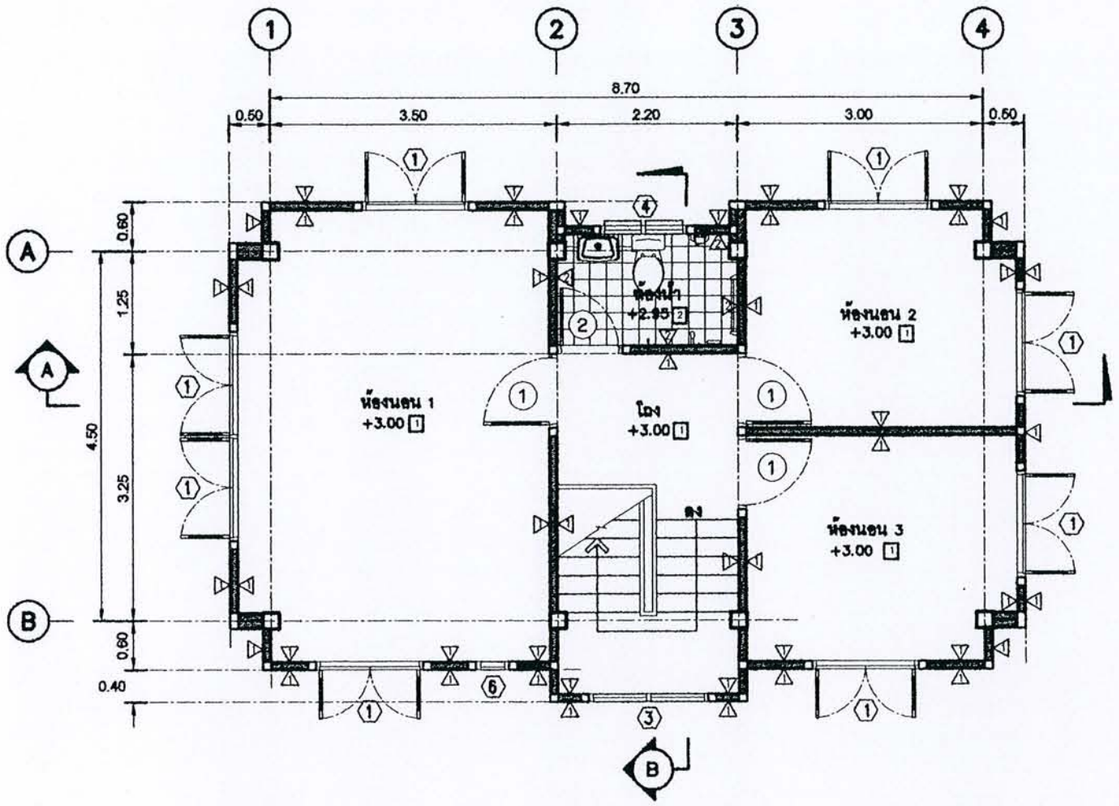

แปลนพื้นชั้นบน
มาตราส่วน 1 : 75

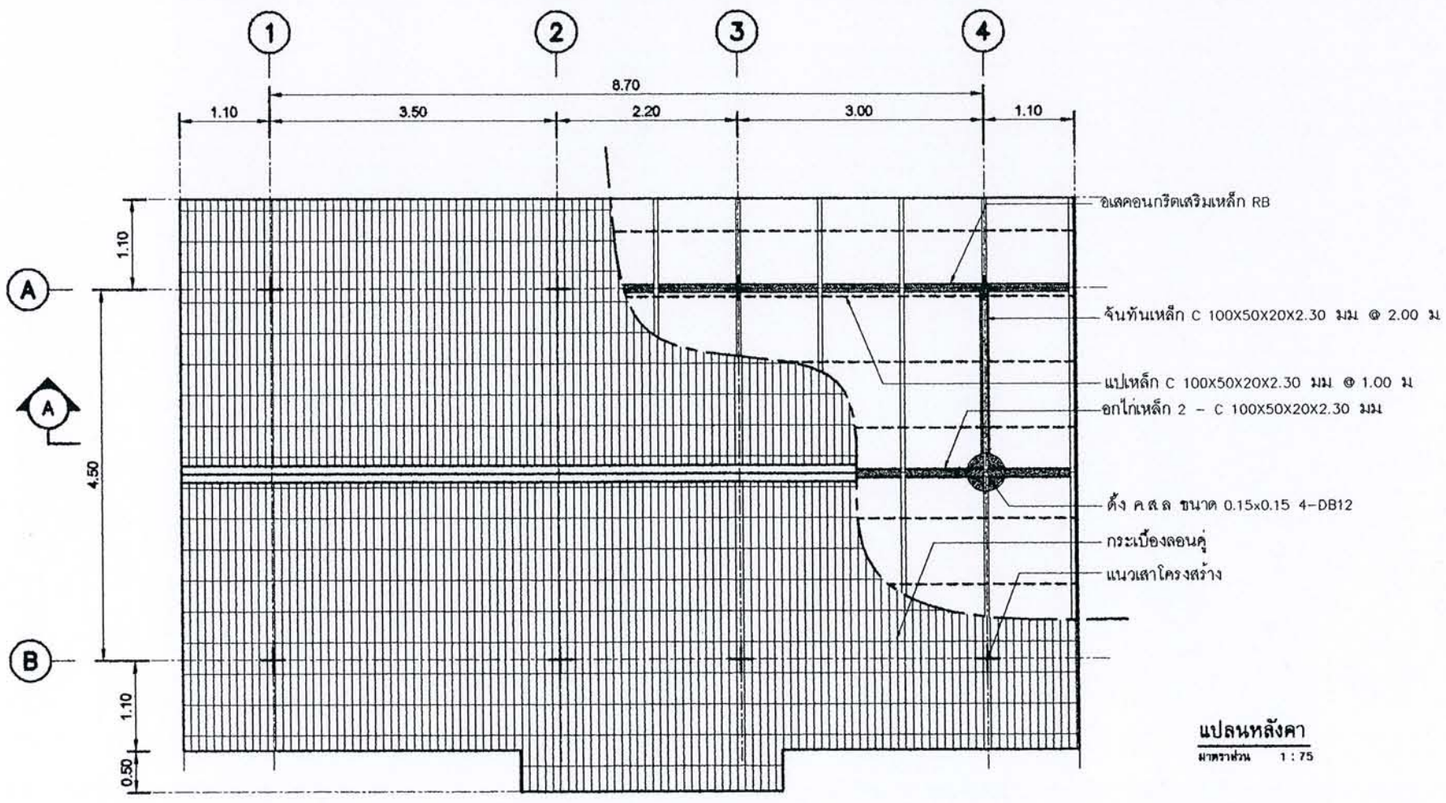

แปลนหลังคา
มาตราส่วน 1 : 75

DIRECTION OF ELEVATION

สำนักการโยธา
กรุงเทพมหานคร

โครงการ
แบบบ้านอิ้มเพื่อประชาชน

ตามนโยบาย

ม.ร.ว.สุขุมพันธ์ บริพัตร	ผู้ว่าฯกทม
นายพรเทพ เศรษฐไพบูลย์	รองผู้ว่าฯกทม
นายธีระชน มโนมัยพิบูลย์	รองผู้ว่าฯกทม
นายพงศ์ศักดิ์ฐ์ เสมสันต์	ปลัดฯกทม

ผู้อำนวยการสำนักการโยธา	
นายจุมพล สำภาพล	
รองผู้อำนวยการสำนักการโยธา	
นายทวีศักดิ์ เลิศประพันธ์	
ผู้อำนวยการสำนักงานออกแบบ	
นายจตุรงค์ สนเอี่ยม	
หัวหน้ากลุ่มงานสถาปัตยกรรม	
นายสินธุ์ชัย บุญปักษ์	
หัวหน้ากลุ่มงานวิศวกรรม	
นายธีระยุทธ คงสรรค์เสถียร	
สถาปนิก	
นางสาวเพื่องฉัตร เศรษฐเลาห์	
วิศวกรโครงสร้าง	
นายนรเทพ ชูพูล	
วิศวกรไฟฟ้า	
วิศวกรสุขาภิบาล	
นางสาวมณฑิรา สมหอม	
วิศวกรเครื่องกล	
นายช่างเขียนแบบ	
นายประยูร ธรรมจักร์	

แบบ บ้านอินทนิล 027

เจ้าของ

สถานที่

แบบแสดง
แปลนพื้นชั้น2,แปลนหลังคา

มาตราส่วน 1:75

FILE :	แผ่นที่ A-04
วันที่ มิถุนายน 2553	
คัดลอก,ปรับปรุงแบบ	รวมแผ่น
นายประยูร ธรรมจักร์	14

รายการแก้ไขแบบ

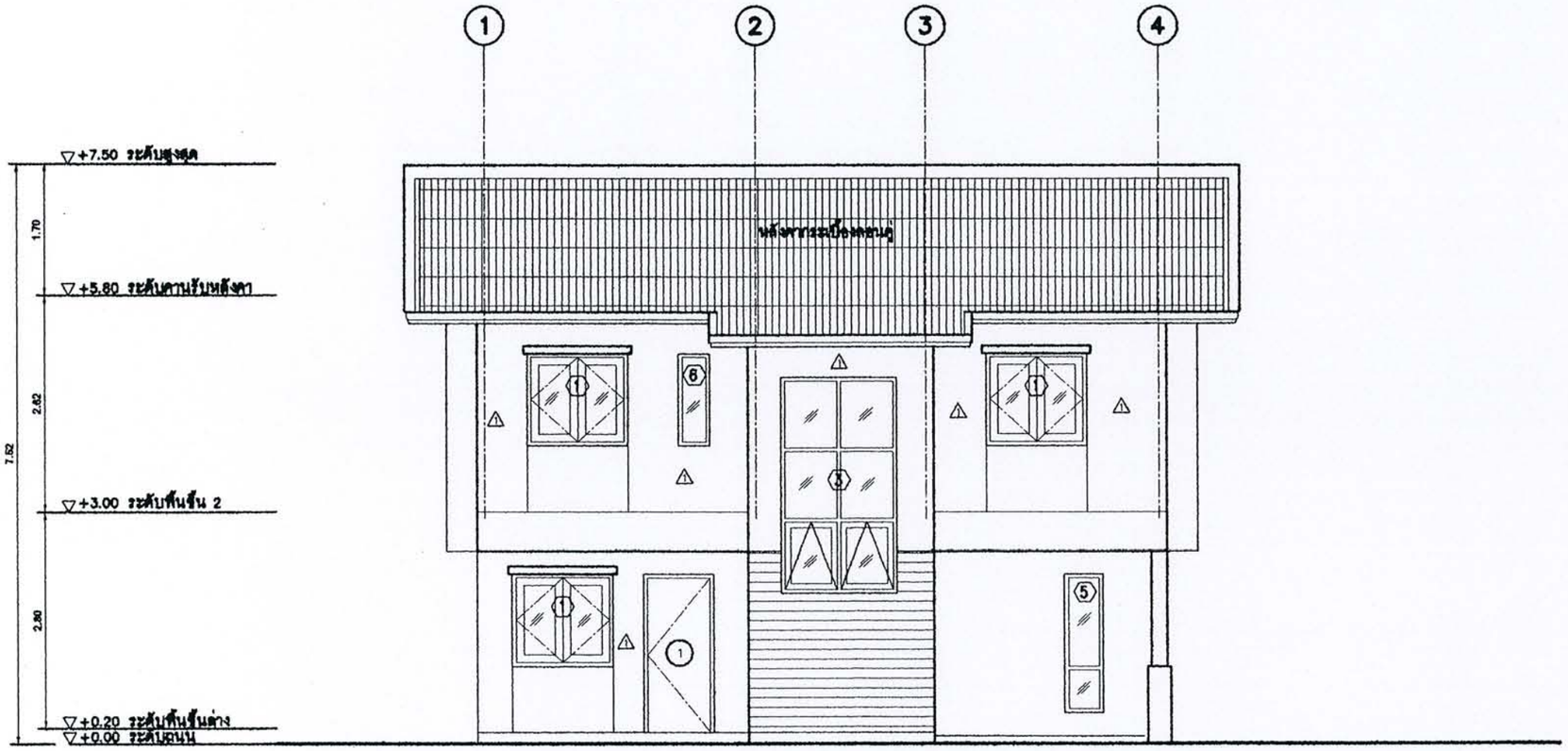

รูปด้าน ①

SCALE 1 : 75

สำนักการโยธา
กรุงเทพมหานคร

โครงการ
แบบบ้านยิ้มเพื่อประชาชน

ตามนโยบาย

ม.ร.ว.สุขุมพันธ์ บริพัตร	ผู้ว่าฯกทม
นายพรเทพ เดชะไพบูลย์	รองผู้ว่าฯกทม
นายธีระชน มโนมัยพิบูลย์	รองผู้ว่าฯกทม
นายทงศ์ศักดิ์ เสมสันต์	ปลัดฯกทม

ผู้อำนวยการสำนักการโยธา	
นายจุมพล ลำเภาพล	
รองผู้อำนวยการสำนักการโยธา	
นายทวีศักดิ์ เลิศประพันธ์	
ผู้อำนวยการสำนักงานออกแบบ	
นายจตุรงค์ สนเอี่ยม	
หัวหน้ากลุ่มงานสถาปัตยกรรม	
นายสินธุ์ชัย บุญปักษ์	
หัวหน้ากลุ่มงานวิศวกรรม	
นายธีระยุทธ คงสรรค์เสถียร	
สถาปนิก	
นางสาวเฟื่องฉัตร เศรษฐเลาห์	
วิศวกรโครงสร้าง	
นายนรเทพ ชูพูล	
วิศวกรไฟฟ้า	
วิศวกรสุขาภิบาล	
นางสาวมณฑิรา สมหอม	
วิศวกรเครื่องกล	
นายช่างเขียนแบบ	
นายประยูร ธรรมจักร์	

แบบ	บ้านอินทนิล 027
เจ้าของ	
สถานที่	
แบบแสดง	รูปด้าน ①
มาตราส่วน	1:75
FILE :	แผ่นที่ A-05
วันที่ มิถุนายน 2553	
คัดลอก,ปรับปรุงแบบ นายประยูร ธรรมจักร์	รวมแผ่น 14
รายการแก้ไขแบบ	

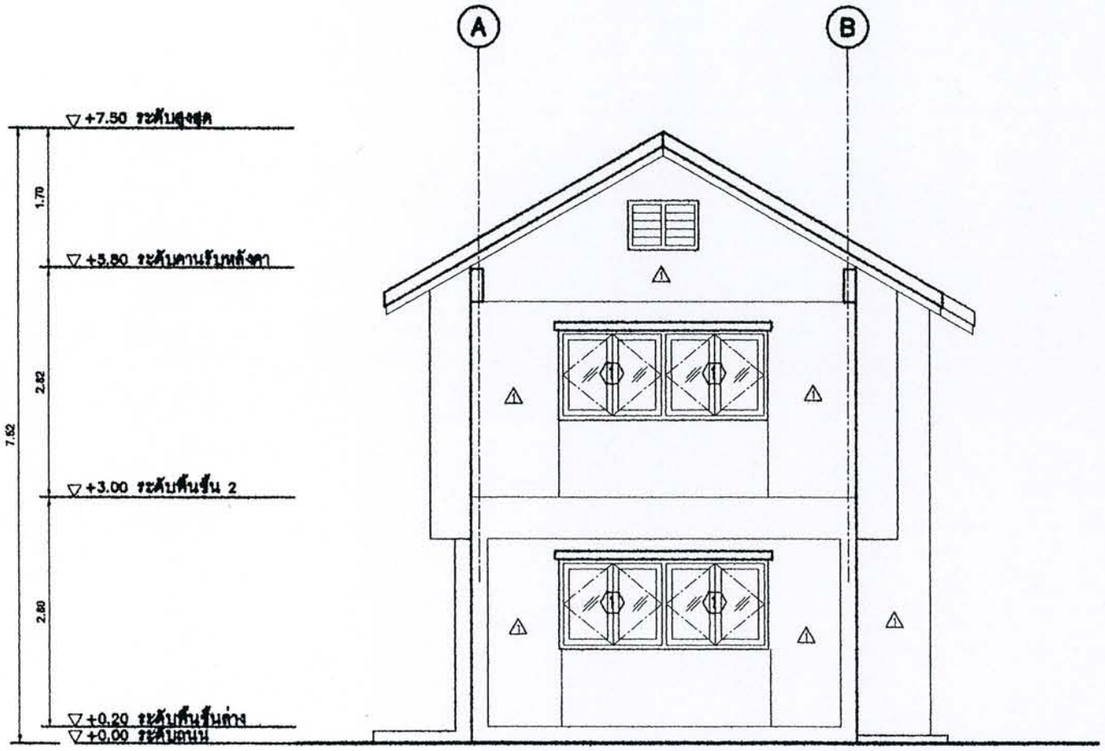

รูปด้าน ②

SCALE 1 : 75

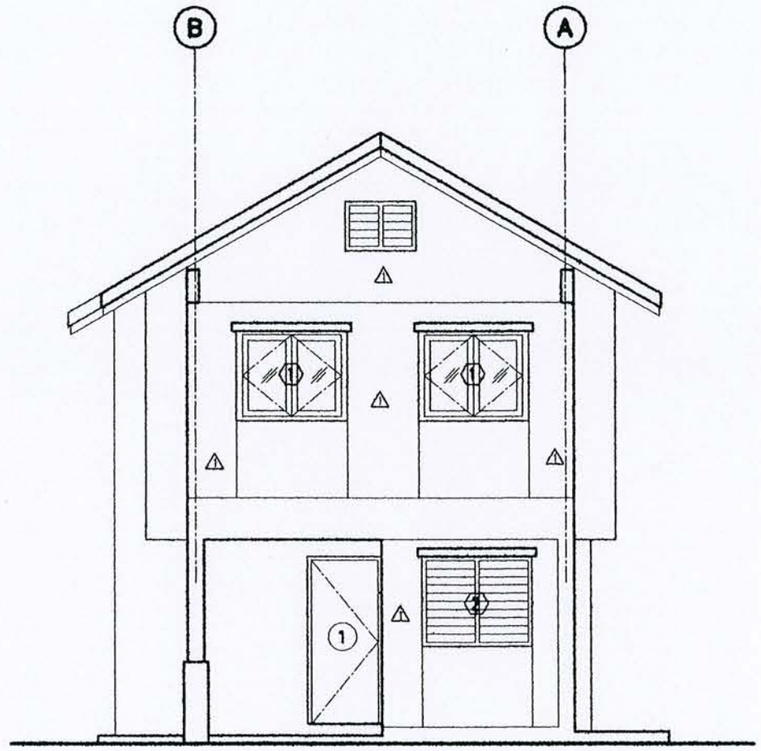

รูปด้าน ④

SCALE 1 : 75

สำนักการโยธา
กรุงเทพมหานคร

โครงการ
แบบบ้านยิ้มเพื่อประชาชน

ตามนโยบาย

ม.ร.ว.สุขุมพันธ์ บริพัตร	ผู้ว่าฯกทม
นายพรเทพ เตชะไพบูลย์	รองผู้ว่าฯกทม
นายธีระชน มโนมัยพิบูลย์	รองผู้ว่าฯกทม
นายพงศ์ศักดิ์ เสมสันต์	ปลัดฯกทม

ผู้อำนวยการสำนักการโยธา	
นายจุมพล สำเภาพล	
รองผู้อำนวยการสำนักการโยธา	
นายทวิศักดิ์ เลิศประพันธ์	
ผู้อำนวยการสำนักงานออกแบบ	
นายจตุรงค์ สนเอี่ยม	
หัวหน้ากลุ่มงานสถาปัตยกรรม	
นายสินธุ์ชัย บุญปักษ์	
หัวหน้ากลุ่มงานวิศวกรรม	
นายธีระยุทธ คงสรรค์เสถียร	
สถาปนิก	
นางสาวเพื่องฉัตร เศรษฐเลาห์	
วิศวกรโครงสร้าง	
นายนรเทพ ชูพูล	
วิศวกรไฟฟ้า	
วิศวกรสุขาภิบาล	
นางสาวมณฑิรา ลมหอม	
วิศวกรเครื่องกล	
นายช่างเขียนแบบ	
นายประยูร ธรรมจักร์	

แบบ บ้านอินทนิล 027

เจ้าของ

สถานที่

แบบแสดง
รูปด้าน ② ④

มาตราส่วน 1:75

FILE :	แผ่นที่ A-06
วันที่ มิถุนายน 2553	
ตัดลอก ปรับปรุงแบบ	รวมแผ่น
นายประยูร ธรรมจักร์	14

รายการแก้ไขแบบ

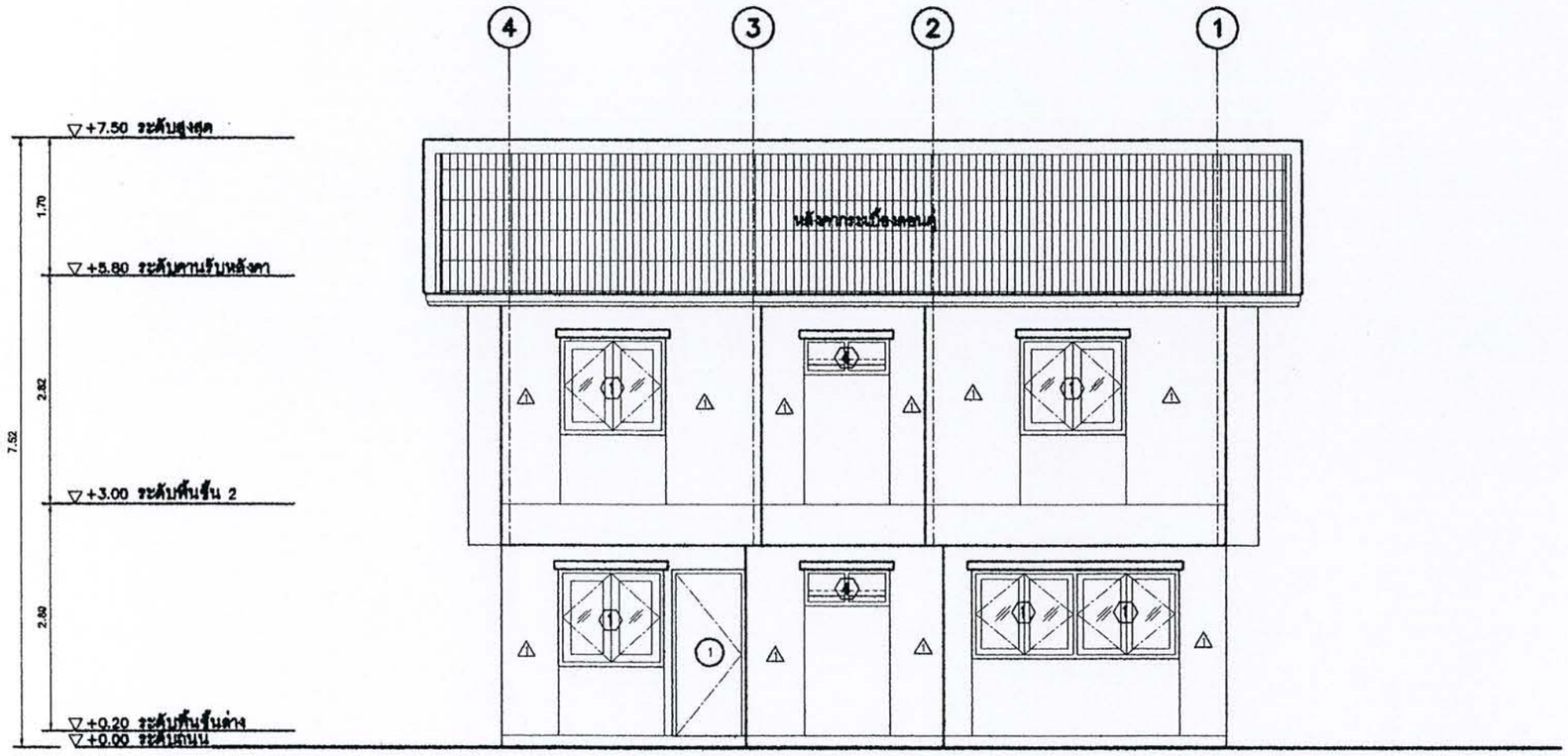

รูปด้าน ③

SCALE 1 : 75

สำนักการโยธา
กรุงเทพมหานคร

โครงการ
แบบบ้านยิ้มเพื่อประชาชน

ตามนโยบาย

ม.ร.ว.สุขุมพันธ์ บริพัตร	ผู้ว่าฯกทม
นายพรเทพ เตชะไพบูลย์	รองผู้ว่าฯกทม
นายธีระชน มโนมัยพิบูลย์	รองผู้ว่าฯกทม
นายพงศ์ศักดิ์ สมสันต์	ปลัดฯกทม

ผู้อำนวยการสำนักการโยธา	
นายจุมพล สำเภาพล	
รองผู้อำนวยการสำนักการโยธา	
นายทวีศักดิ์ เลิศประพันธ์	
ผู้อำนวยการสำนักงานออกแบบ	
นายจตุรงค์ สนเอี่ยม	
หัวหน้ากลุ่มงานสถาปัตยกรรม	
นายสินธุ์ชัย บุญปักษ์	
หัวหน้ากลุ่มงานวิศวกรรม	
นายธีระยุทธ คงสรรค์เสถียร	
สถาปนิก	
นางสาวเพื่องฉัตร เศรษฐเลาห์	
วิศวกรโครงสร้าง	
นายนรเทพ ชูพูล	
วิศวกรไฟฟ้า	
วิศวกรสุขาภิบาล	
นางสาวมณฑิรา ลมหอม	
วิศวกรเครื่องกล	
นายช่างเขียนแบบ	
นายประยูร ธรรมจักร์	

แบบ บ้านอินทนิล 027

เจ้าของ

สถานที่

แบบแสดง
รูปด้าน ③

มาตราส่วน 1:75

FILE :	แผ่นที่ A-07
วันที่ มิถุนายน 2553	
คัดลอก ปรับปรุงแบบ	รวมแผ่น 14
นายประยูร ธรรมจักร์	

รายการแก้ไขแบบ

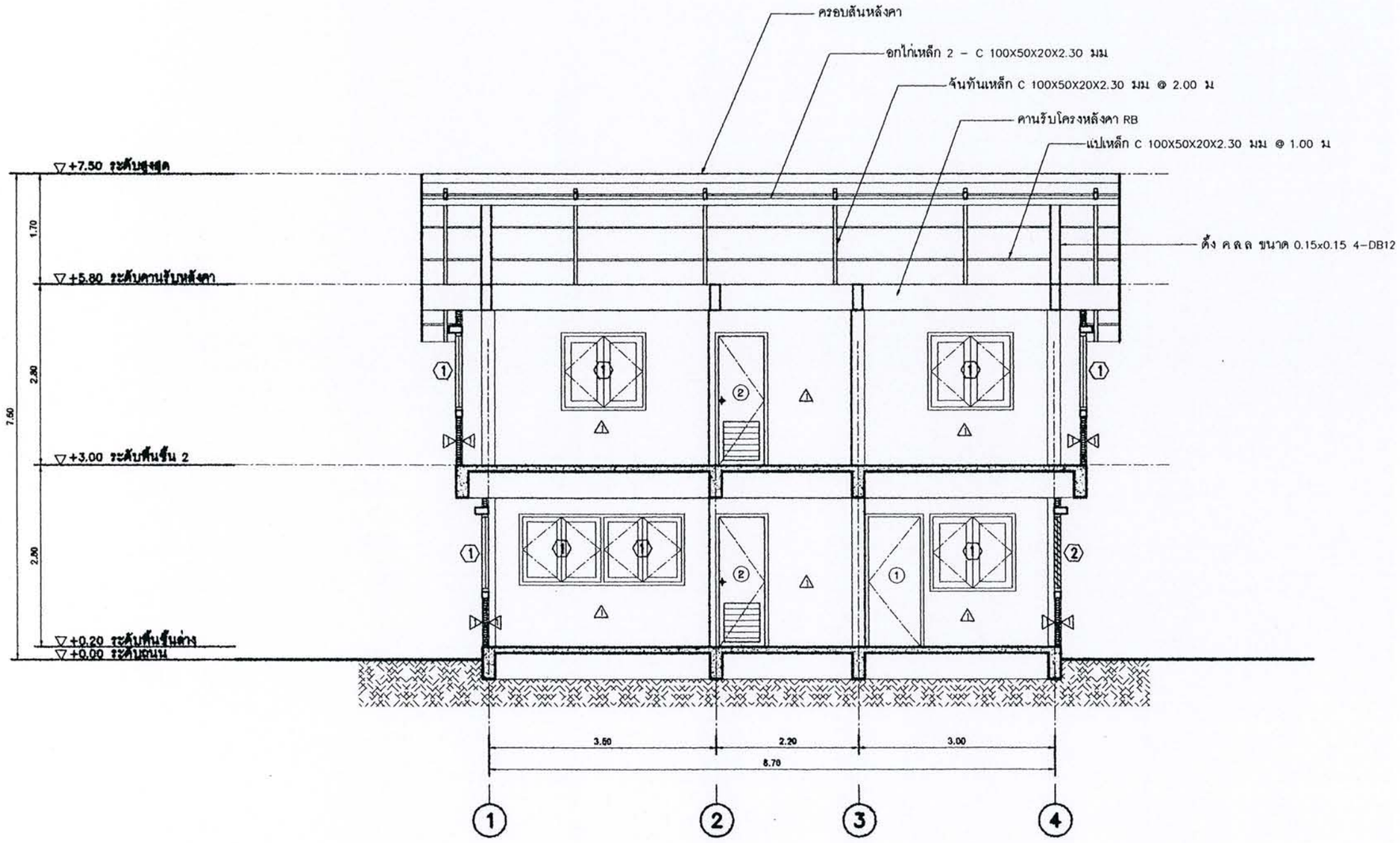

รูปตัด Ⓐ

SCALE 1 : 75

สำนักการโยธา
กรุงเทพมหานคร

โครงการ
แบบบ้านยิ้มเพื่อประชาชน

ตามนโยบาย

ม.ร.ว.สุขุมพันธ์ บริพัตร	ผู้ว่าฯกทม
นายพรเทพ เตชะไพบูลย์	รองผู้ว่าฯกทม
นายธีระชน มโนมัยพิบูลย์	รองผู้ว่าฯกทม
นายพงศ์ศักดิ์ เสมสันต์	ปลัดฯกทม

ผู้อำนวยการสำนักการโยธา	
นายจุมพล สำเภาพล	
รองผู้อำนวยการสำนักการโยธา	
นายทวีศักดิ์ เลิศประพันธ์	
ผู้อำนวยการสำนักงานออกแบบ	
นายจตุรงค์ สนเอี่ยม	
หัวหน้ากลุ่มงานสถาปัตยกรรม	
นายสินธุ์ชัย บุญปักษ์	
หัวหน้ากลุ่มงานวิศวกรรม	
นายธีระยุทธ คงสรรค์เสถียร	
สถาปนิก	
นางสาวเพื่องฉัตร เศรษฐเลาห์	
วิศวกรโครงสร้าง	
นายนรเทพ ชูพูล	
วิศวกรไฟฟ้า	
วิศวกรสุขาภิบาล	
นางสาวมณฑิรา สมหอม	
วิศวกรเครื่องกล	
นายช่างเขียนแบบ	
นายประยูร ธรรมจักร์	

แบบ บ้านอินทนิล 027

เจ้าของ

สถานที่

แบบแสดง
รูปตัด Ⓐ

มาตราส่วน 1:75

FILE :	แผ่นที่ A-08
วันที่ มิถุนายน 2553	
คัดลอก ปรับปรุงแบบ	รวมแผ่น
นายประยูร ธรรมจักร์	14

รายการแก้ไขแบบ

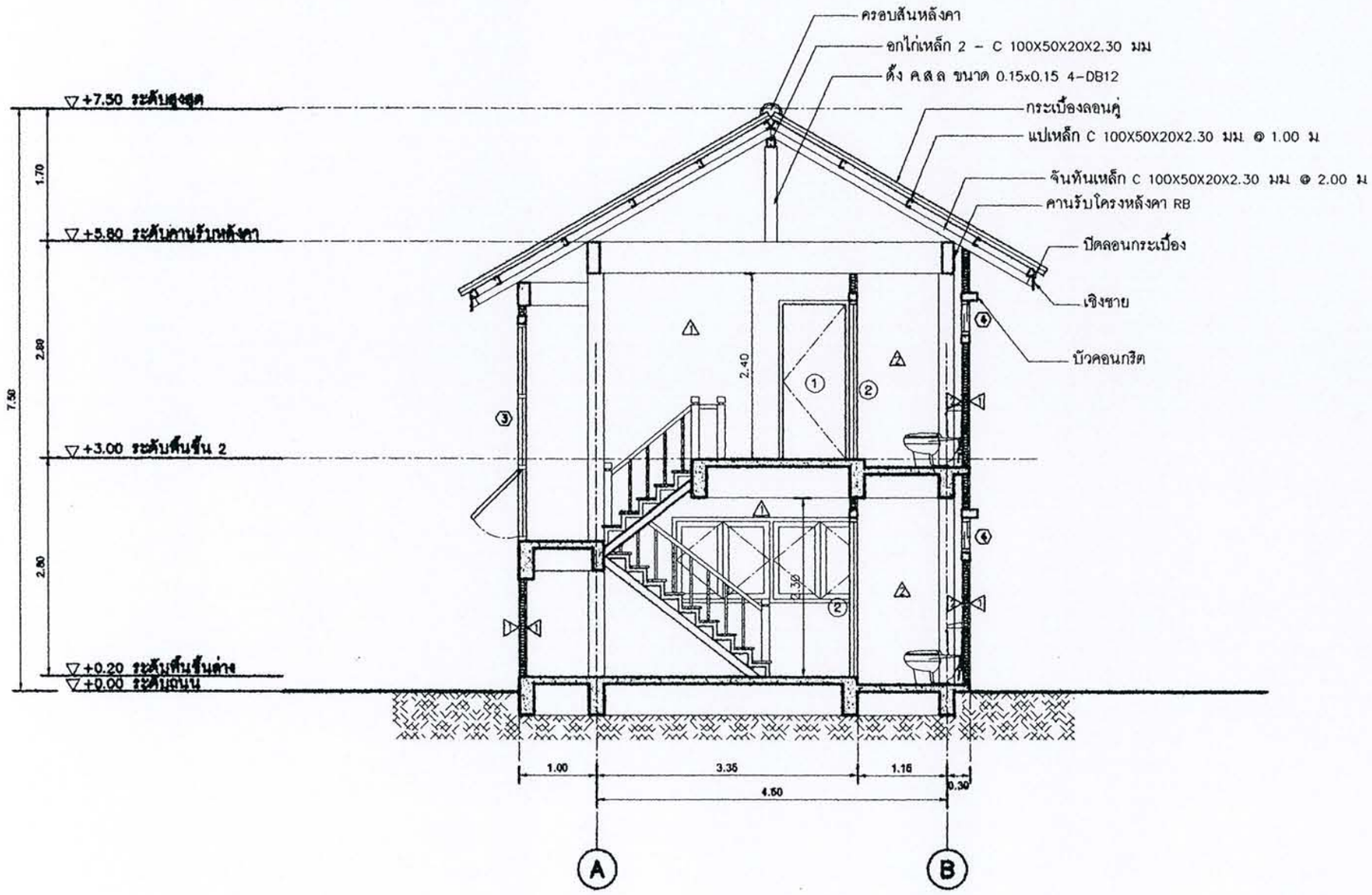

รูปตัด B

SCALE 1 : 75

สำนักการโยธา
กรุงเทพมหานคร

โครงการ
แบบบ้านยิ้มเพื่อประชาชน

ตามนโยบาย

ม.ร.ว.สุขุมพันธ์ บริพัตร	ผู้ว่าฯกทม
นายพรเทพ เตชะไพบูลย์	รองผู้ว่าฯกทม
นายธีระชน มโนมัยพิบูลย์	รองผู้ว่าฯกทม
นายทงศ์ศักดิ์ ยมสันต์	ปลัดฯกทม

ผู้อำนวยการสำนักการโยธา	
นายจุมพล สำเภาพล	
รองผู้อำนวยการสำนักการโยธา	
นายทวีศักดิ์ เลิศประพันธ์	
ผู้อำนวยการสำนักงานออกแบบ	
นายจตุรงค์ สนเอี่ยม	
หัวหน้ากลุ่มงานสถาปัตยกรรม	
นายสินธุ์ชัย บุญปักษ์	
หัวหน้ากลุ่มงานวิศวกรรม	
นายธีระยุทธ คงสรรค์เสถียร	
สถาปนิก	
นางสาวเพื่องฉัตร เศรษฐเลาห์	
วิศวกรโครงสร้าง	
นายนรเทพ ชูพูล	
วิศวกรไฟฟ้า	
วิศวกรสุขาภิบาล	
นางสาวมณฑิรา สมหอม	
วิศวกรเครื่องกล	
นายช่างเขียนแบบ	
นายประยูร ธรรมจักร์	

แบบ บ้านอินทนิล 027

เจ้าของ

สถานที่

แบบแสดง
รูปตัด B

มาตราส่วน 1:75

FILE :	แผ่นที่ A-09
วันที่ มิถุนายน 2553	
คัดลอกปรับปรุงแบบ	จำนวนแผ่น
นายประยูร ธรรมจักร์	14

รายการแก้ไขแบบ

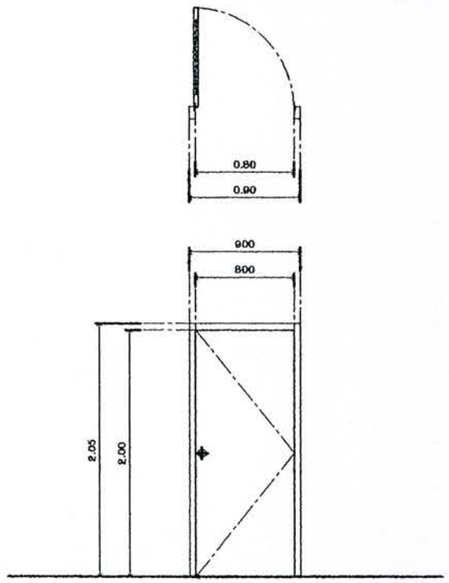

รายการ	ป1
ลักษณะบาน	บานเปิดเดี่ยว
วงกบ	ไม้เนื้อแข็ง 2" x 4"
กรอบบาน	ไม้เนื้อแข็ง
ลูกฟัก	
อุปกรณ์	บานพับ ลูกบิด กลอน ครบชุด

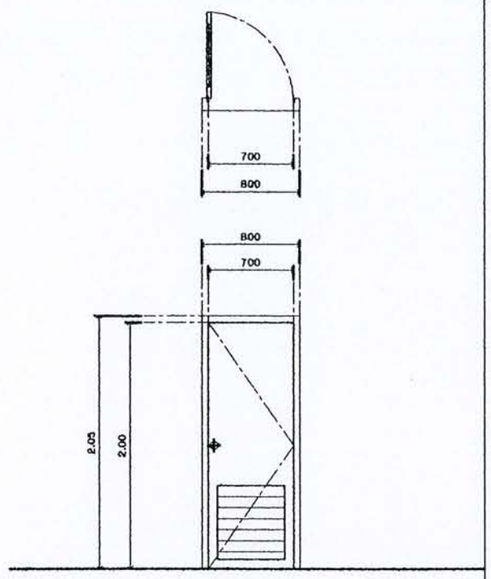

รายการ	ป2
ลักษณะบาน	บานเปิดเดี่ยว
วงกบ	ไม้เนื้อแข็ง 2" x 4"
กรอบบาน	ไม้เนื้อแข็ง
ลูกฟัก	
อุปกรณ์	บานพับ ลูกบิด กลอน ครบชุด

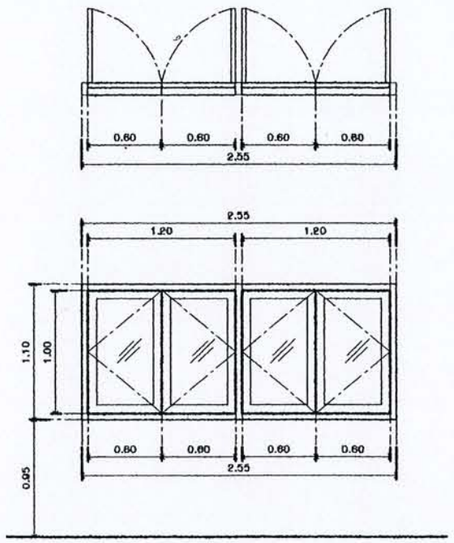

รายการ	w1
ลักษณะบาน	บานเปิดคู่
วงกบ	ไม้เนื้อแข็ง 2" x 4" ทาสีน้ำมัน
กรอบบาน	ไม้เนื้อแข็ง 1" x 3" ทาสีน้ำมัน
ลูกฟัก	กระจกฝ้าหนา 4 มม.
อุปกรณ์	ครบชุด

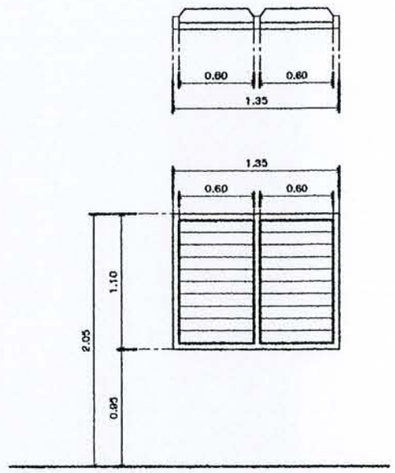

รายการ	w2
ลักษณะบาน	บานเกล็ดกระจก
วงกบ	ไม้เนื้อแข็ง 2" x 4"
กรอบบาน	-
ลูกฟัก	กระจกฝ้าหนา 4 มม.
อุปกรณ์	ครบชุด

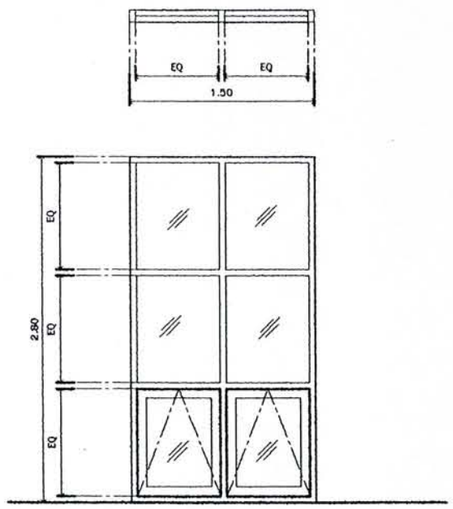

รายการ	w3
ลักษณะบาน	บานกระจกติดตาย และบานกระทุ้ง
วงกบ	ไม้เนื้อแข็ง 2" x 4"
กรอบบาน	-
ลูกฟัก	กระจกฝ้าใส 4 มม.
อุปกรณ์	ครบชุด

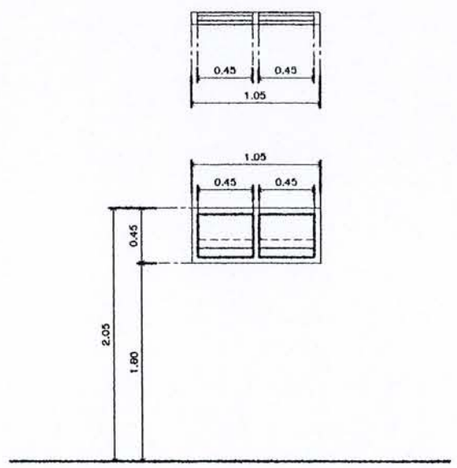

รายการ	w4
ลักษณะบาน	บานเกล็ดกระจก
วงกบ	ไม้เนื้อแข็ง 2" x 4" ทาสีน้ำมัน
กรอบบาน	-
ลูกฟัก	กระจกฝ้าหนา 4 มม.
อุปกรณ์	ครบชุด

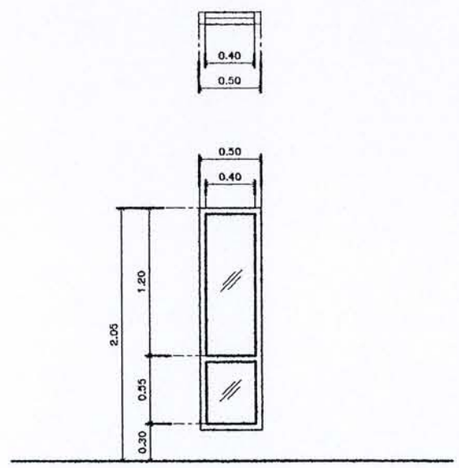

รายการ	w5
ลักษณะบาน	บานกระจกติดตาย
วงกบ	ไม้เนื้อแข็ง 2" x 4"
กรอบบาน	-
ลูกฟัก	กระจกฝ้าหนา 4 มม.
อุปกรณ์	ครบชุด

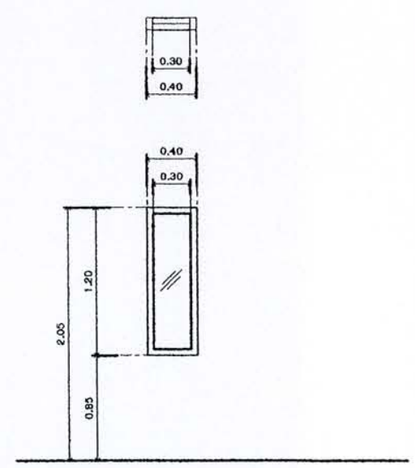

รายการ	w6
ลักษณะบาน	บานกระจกติดตาย
วงกบ	ไม้เนื้อแข็ง 2" x 4"
กรอบบาน	-
ลูกฟัก	กระจกฝ้าหนา 4 มม.
อุปกรณ์	ครบชุด

สำนักการโยธา
กรุงเทพมหานคร

โครงการ
แบบบ้านยิ้มเพื่อประชาชน

ตามนโยบาย

ม.ร.ว.สุขุมพันธ์ บริพัตร	ผู้ว่าฯกทม
นายพรเทพ เดชะไพบูลย์	รองผู้ว่าฯกทม
นายธีระชน มโนมัยพิบูลย์	รองผู้ว่าฯกทม
นายพงศ์ศักดิ์ เสมสันต์	ปลัดฯกทม

ผู้อำนวยการสำนักการโยธา	
นายจุมพล สำเภาพล	
รองผู้อำนวยการสำนักการโยธา	
นายทวิศักดิ์ เลิศประพันธ์	
ผู้อำนวยการสำนักงานออกแบบ	
นายจตุรงค์ สนเอี่ยม	
หัวหน้ากลุ่มงานสถาปัตยกรรม	
นายสินธุ์ชัย บุญปักษ์	
หัวหน้ากลุ่มงานวิศวกรรม	
นายธีระยุทธ คงสรรค์เสถียร	
สถาปนิก	
นางสาวเพื่องฉัตร เศรษฐเลาห์	
วิศวกรโครงสร้าง	
นายนรเทพ ชูพูล	
วิศวกรไฟฟ้า	
วิศวกรสุขาภิบาล	
นางสาวมณฑิรา สมหอม	
วิศวกรเครื่องกล	
นายช่างเขียนแบบ	
นายประยูร ธรรมจักร์	

แบบ บ้านอินทนิล 027

เจ้าของ

สถานที่

แบบแสดง
แบบขยายประตู- หน้าต่าง

มาตราส่วน 1:50

FILE :	**แผ่นที่** A-10
วันที่ มิถุนายน 2553	
คัดลอก,ปรับปรุงแบบ	**รวมแผ่น**
นายประยูร ธรรมจักร์	14

รายการแก้ไขแบบ

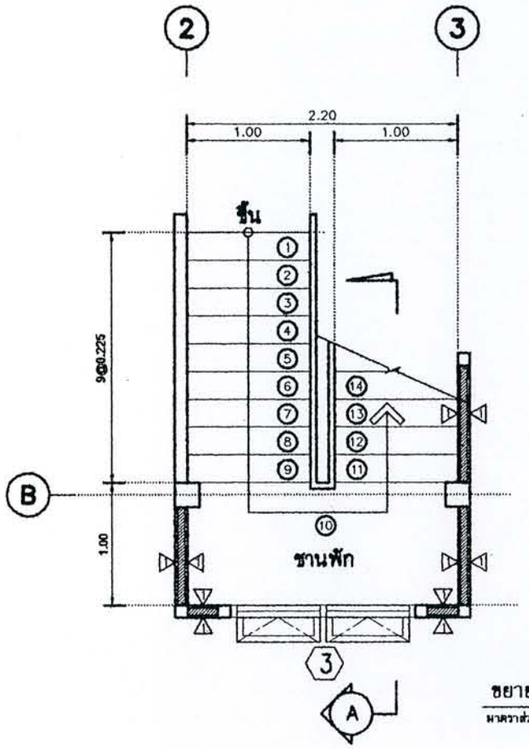

ขยายบันไดชั้นล่าง
มาตราส่วน 1 : 50

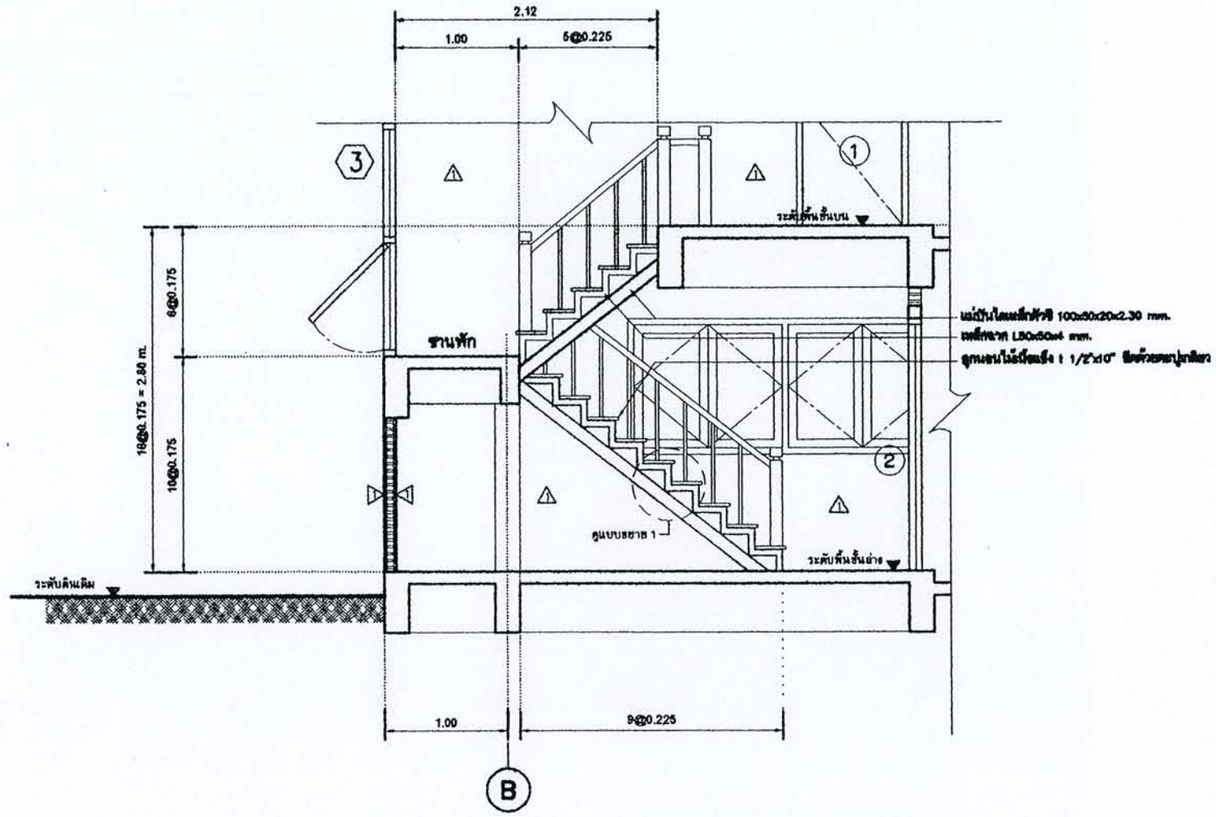

ขยายรูปตัด A
มาตราส่วน 1 : 50

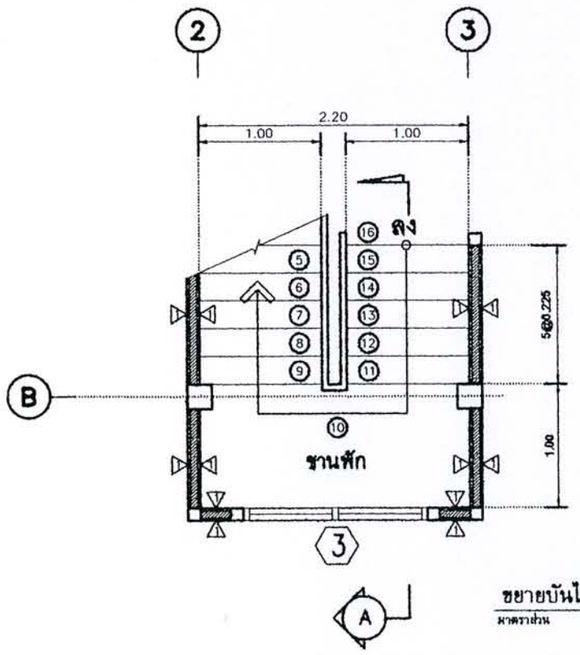

ขยายบันไดชั้นบน
มาตราส่วน 1 : 50

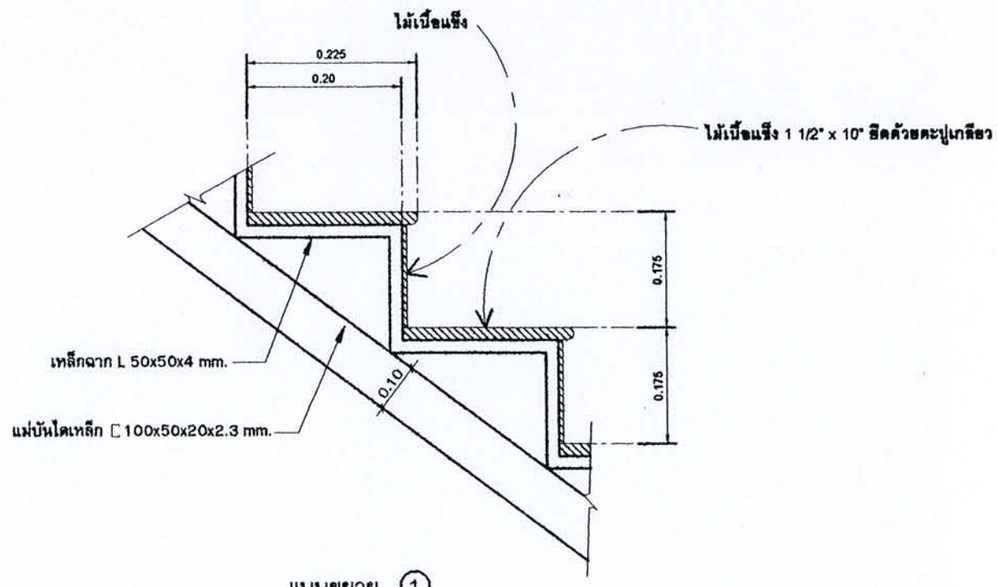

แบบขยาย 1
SCALE 1 : 10

สำนักการโยธา
กรุงเทพมหานคร

โครงการ
แบบบ้านอิ่มเพื่อประชาชน

ตามนโยบาย

ม.ร.ว.สุรมพันธ์ ปริพัตร	ผู้ว่ากทม
นายหมเทพ เตระโพบูลย์	รองผู้ว่ากทม
นายธีระชน มโนเมืองดีบูลย์	รองผู้ว่ากทม
นายพงศ์ศักดิ์ เตงตันต์	ปลัดกทม

ผู้อำนวยการสำนักการโยธา	
นายจุมพล สำภาพล	
รองผู้อำนวยการสำนักการโยธา	
นายทวีศักดิ์ เลิศประพันธ์	
ผู้อำนวยการสำนักงานออกแบบ	
นายจตุรงค์ สนเอี่ยม	
หัวหน้ากลุ่มงานสถาปัตยกรรม	
นายสินธุ์ชัย บุญปักษ์	
หัวหน้ากลุ่มงานวิศวกรรม	
นายธีระยุทธ ดงสรรค์เสถียร	
สถาปนิก	
นางสาวเพ็ญจัตร เศรษฐลาห์	
วิศวกรโครงสร้าง	
นายนรเทพ ชูชูล	
วิศวกรไฟฟ้า	
วิศวกรสุขาภิบาล	
นางสาวมณฑิรา ลมหอม	
วิศวกรเครื่องกล	
นายช่างเขียนแบบ	
นายประยูร ธรรมจักร์	

แบบ บ้านอินทนิล 027

เจ้าของ

สถานที่

แบบแสดง
แบบขยายบันได

มาตราส่วน 1:50

FILE :	แผ่นที่ A11
วันที่ มิถุนายน 2553	
คัดลอก,ปรับปรุงแบบ นายประยูร ธรรมจักร์	รวมแผ่น 14

รายการแก้ไขแบบ

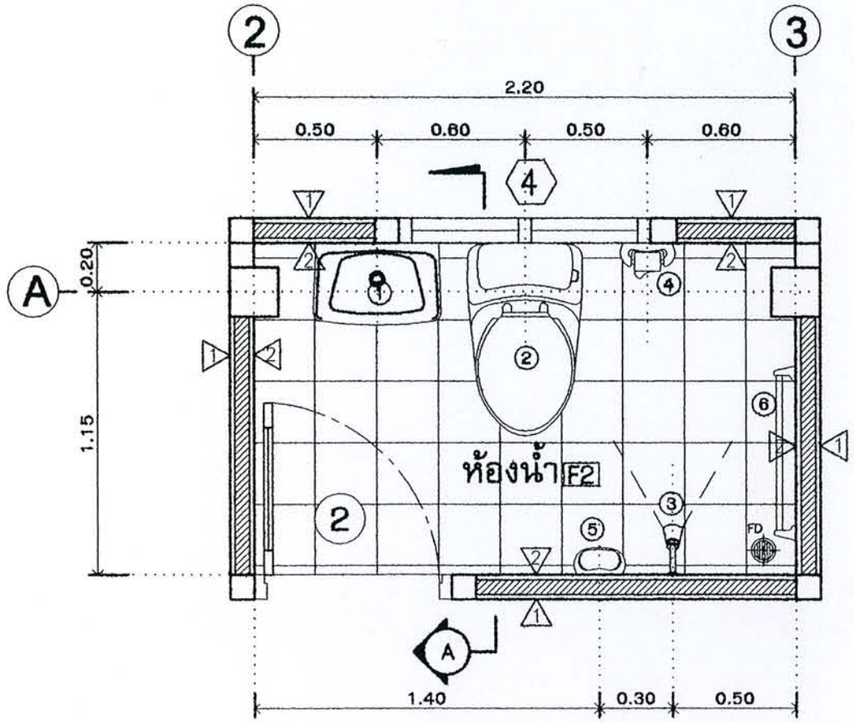

ขยายห้องน้ำ 1 , 2
มาตราส่วน 1 : 25

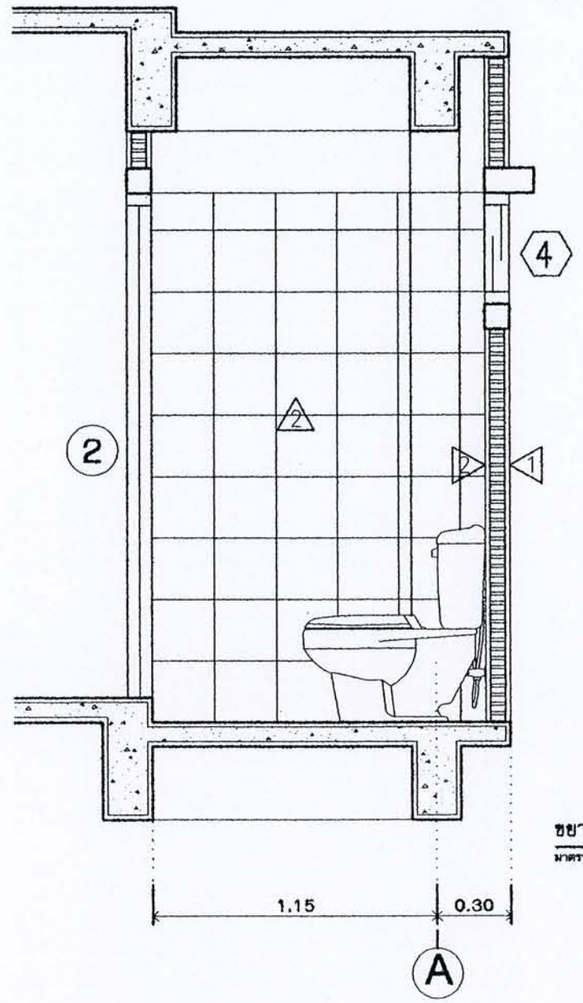

ขยายรูปตัด Ⓐ
มาตราส่วน 1 : 25

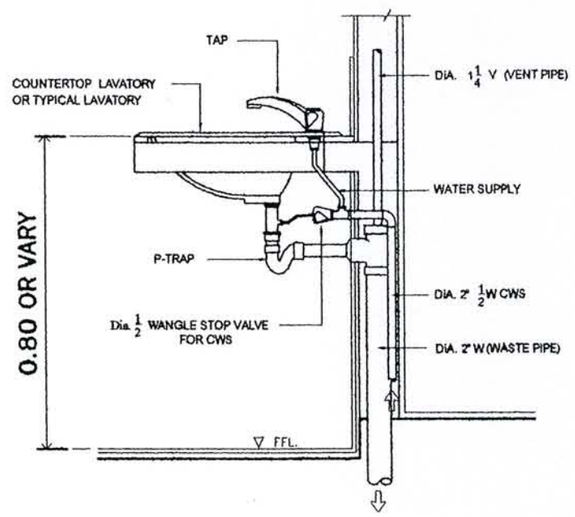

LAVATORY & SERVICE SINK
NOT TO SCALE

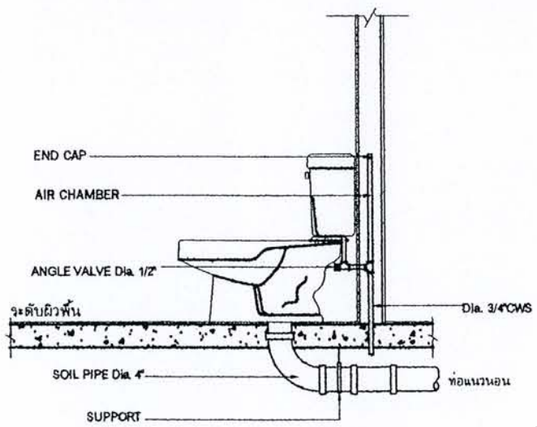

WATER CLOSET INSTALLATION
NOT TO SCALE

รายการสุขภัณฑ์ประกอบแบบห้องน้ำ-ส้วม

ลำดับ	รายการ	สี	รุ่น	ระดับ
①	อ่างล้างหน้า เซรามิค ชนิดแขวนผนังหัวก๊อกทองเหลืองชุบโครเมี่ยม	สีขาว	TF-0416	+0.80
②	โถส้วมแบบนั่งราบ ชนิดชักโครก พร้อมอุปกรณ์ครบชุด	สีขาว	TF-2114	–
③	ตักบัวแบบแขวนติดผนัง ชนิดสายอ่อน พร้อมวาล์ว ปิด-เปิด ชุบโครเมี่ยม	–	A-2820912883	+1.60
④	ที่ใส่กระดาษชำระ เซรามิค ชนิดฝังผนังพร้อมที่เขี่ยบุหรี่	สีขาว	TF-9328	+0.80
⑤	ที่วางสบู่ เซรามิค ชนิดฝังผนัง	สีขาว	TF-9402	+1.00
⑥	ราวแขวนผ้าเสตนเลส ชนิดติดผนัง	–	TF-9485	+1.60
⑦	ก๊อกล้างพื้น ของ AMERICAN STANDARD กำหนด รุ่น , สี ภายหลัง			+0.60
⑧	กระจกเงาส่องหน้า ชนิดฝังติดผนัง หนา 2 หุน	–	–	+1.60
	หัวฉีดชำระ สายอ่อน ของ AMERICAN STANDARD กำหนด รุ่น , สี ภายหลัง	–	–	+0.40
	ม่านพลาสติกกั้นส่วนอาบน้ำ	–	–	+1.85
	ประตูบานเปิด หมายเลข 2	–	–	–
FD	รูระบายน้ำทิ้งทองเหลืองชุบโครเมี่ยม Ø2" ชนิดมีที่กันกลิ่นและตะแกรงกรองเผ	–	–	–

หมายเหตุ
สุขภัณฑ์ใช้ของยี่ห้อ AMERICAN STANDARD

สำนักการโยธา
กรุงเทพมหานคร

โครงการ
แบบบ้านยิ้มเพื่อประชาชน

ตามนโยบาย

ม.ร.ว.สุขุมพันธ์ บริพัตร	ผู้ว่าฯกทม
นายพรเทพ เตชะไพบูลย์	รองผู้ว่าฯกทม
นายธีระชน มโนมัยพิบูลย์	รองผู้ว่าฯกทม
นายพงศ์ศักดิ์ แสงสันต์	ปลัดฯกทม

ผู้อำนวยการสำนักการโยธา	
นายจุมพล สำภาพล	
รองผู้อำนวยการสำนักการโยธา	
นายทวิศักดิ์ เลิศประพันธ์	
ผู้อำนวยการสำนักงานออกแบบ	
นายจตุรงค์ สนเอี่ยม	
หัวหน้ากลุ่มงานสถาปัตยกรรม	
นายสินธุ์ชัย บุญปักษ์	
หัวหน้ากลุ่มงานวิศวกรรม	
นายธีระยุทธ คงสรรค์เสถียร	
สถาปนิก	
นางสาวเพื่องฉัตร เศรษฐเลาห์	
วิศวกรโครงสร้าง	
นายนรเทพ ชูพูล	
วิศวกรไฟฟ้า	
วิศวกรสุขาภิบาล	
นางสาวมณฑิรา สมหอม	
วิศวกรเครื่องกล	
นายช่างเขียนแบบ	
นายประยุร ธรรมจักร์	

แบบ บ้านอินทนิล 027

เจ้าของ

สถานที่

แบบแสดง
แบบขยายห้องน้ำ

มาตราส่วน 1:25

FILE :

วันที่ มิถุนายน 2553

ตัดลอก,ปรับปรุงแบบ
นายประยุร ธรรมจักร์

แผ่นที่ A-12

รวมแผ่น 14

รายการแก้ไขแบบ

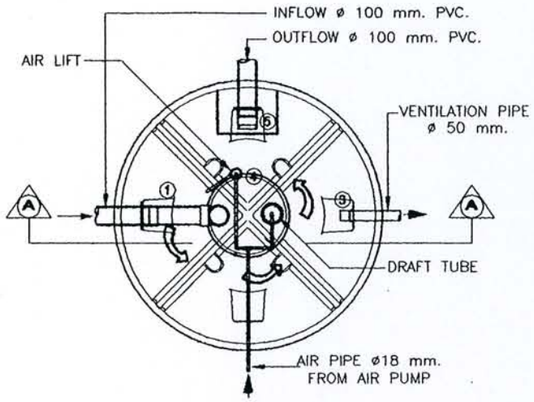

① SOLIDS SEPARATION CHAMBER-1
② SOLIDS SEPARATION CHAMBER-2
③ AEROBIC CHAMBER-1
④ AEROBIC CHAMBER-2
⑤ SEDIMENTATION CHAMBER

TOP-SECTION

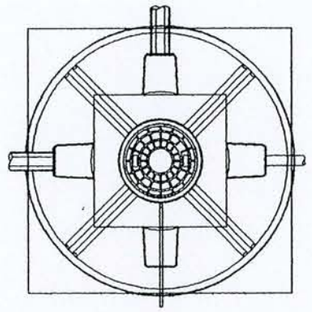

TOP-VIEW

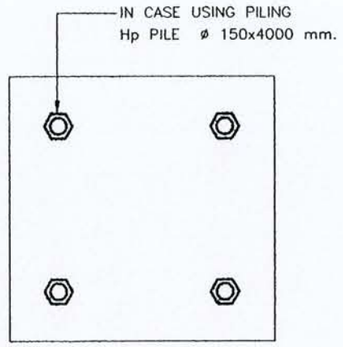

PLAN-PILE

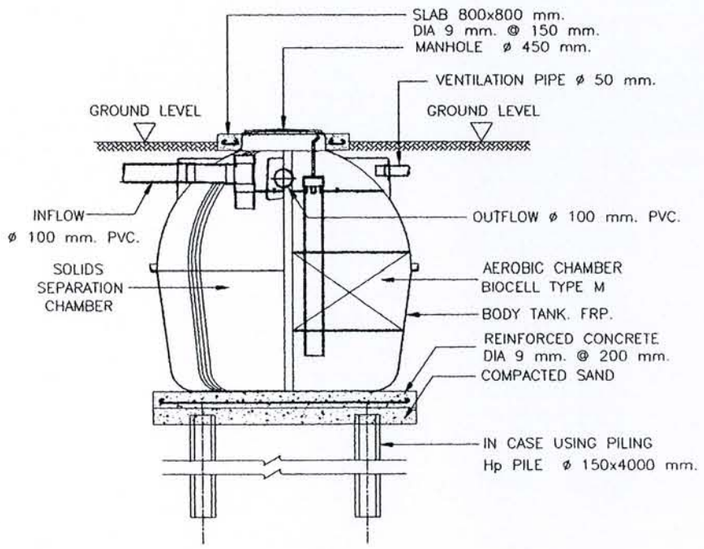

SECTION Ⓐ-Ⓐ

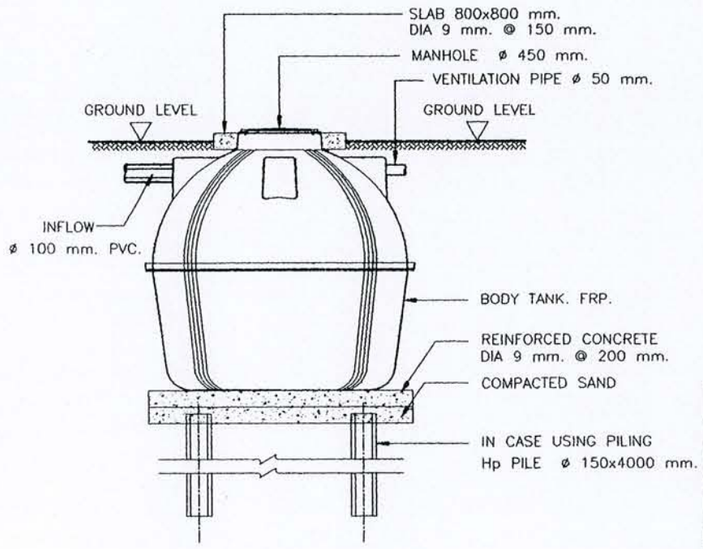

SIDE-VIEW

REMARK

PIPING AND FOUNDATION DESIGN , SHALL BE DETERMINED OR OMITTED BASED ON ACTUAL SOIL BEARING CAPACITY BY CONSULTING WITH CIVIL ENGINEER.

BIOCELL MEDIA SPECIFICATION	
TYPE	M
SHAPE	EGG SHAPE HOLLOW SHELL
MAXIMUM I.D.;M.M. ø	45.0
LENGTH ; M.M.	54.0
MINIMUM I.D.;M.M. ø	30.0
SURFACE AREA ; M2	0.019677
MATERAIL	HDPE
SPECIFIC GRAVITY	0.964
SPECIFIC SURFACE AREA ; M2/M3.	170.72
VOID RATIO ; %	96.59

BIOTECH WASTEWATER TREATMENT TANK. SEPTIC AEROBIC FILTER TANK. MODEL BO-2200				
SCALE 1:30	STRUCTURAL ENGINEER	PITAKCHON	ENVIRONMENTAL SCIENCE	RAWWAN
DATE 17-08-2000	ENVIRONMENTAL ENGINEER	VICHAI POOKHUM	APPROVED BY	FUKUJI SEKENE
DWG. NO. BO-2200	ELECTRICAL ENGINEER	SOMNUEK	DRAWN BY	IMJIT

INSTALLATION FOR UNDER GARDEN AREA

หมายเหตุ

ระบบบำบัดน้ำเสีย ใช้ถังบำบัดน้ำเสียสำเร็จรูป ขนาดและวิธีการติดตั้งดูตามแบบของบริษัทผู้ผลิตที่เลือกใช้

สำนักการโยธา
กรุงเทพมหานคร

โครงการ
แบบบ้านอิ่มเพื่อประชาชน

ตามนโยบาย

บ.ร.ว.สุรุมพันธ์ บริษัท	ผู้วาดแบบ
นายพงเทพ เตระไพบูลย์	รองผู้วาดแบบ
นายธีระชน มโนมัยพิบูลย์	รองผู้วาดแบบ
นายพงศ์ศักดิ์ เสงสันต์	ปลัดวาดแบบ

ผู้อำนวยการสำนักการโยธา	
นายจุมพล ลำภาพล	
รองผู้อำนวยการสำนักการโยธา	
นายทวีศักดิ์ เลิศประพันธ์	
ผู้อำนวยการสำนักงานออกแบบ	
นายจตุรงค์ สนเยี่ยม	
หัวหน้ากลุ่มงานสถาปัตยกรรม	
นายสินธุ์ชัย บุญปักษ์	
หัวหน้ากลุ่มงานวิศวกรรม	
นายธีระยุทธ คงสรรค์เลิศยร	
สถาปนิก	
นางสาวเพ็ญจันทร์ เศรษฐเสาห์	
วิศวกรโครงสร้าง	
นายนรเทพ ชูชุล	
วิศวกรไฟฟ้า	
วิศวกรสุขาภิบาล	
นางสาวมณฑิรา ดมหอม	
วิศวกรเครื่องกล	
นายช่างเขียนแบบ	
นายประยูร ธรรมจักร์	

แบบ	บ้านอินทนิล 027
เจ้าของ	
สถานที่	
แบบแสดง	ขยายถังบำบัด
มาตราส่วน	1:75
FILE :	แผ่นที่ A-13
วันที่ มิถุนายน 2553	
คัดลอก/ปรับปรุงแบบ นายประยูร ธรรมจักร์	รวมแผ่น 14
รายการแก้ไขแบบ	

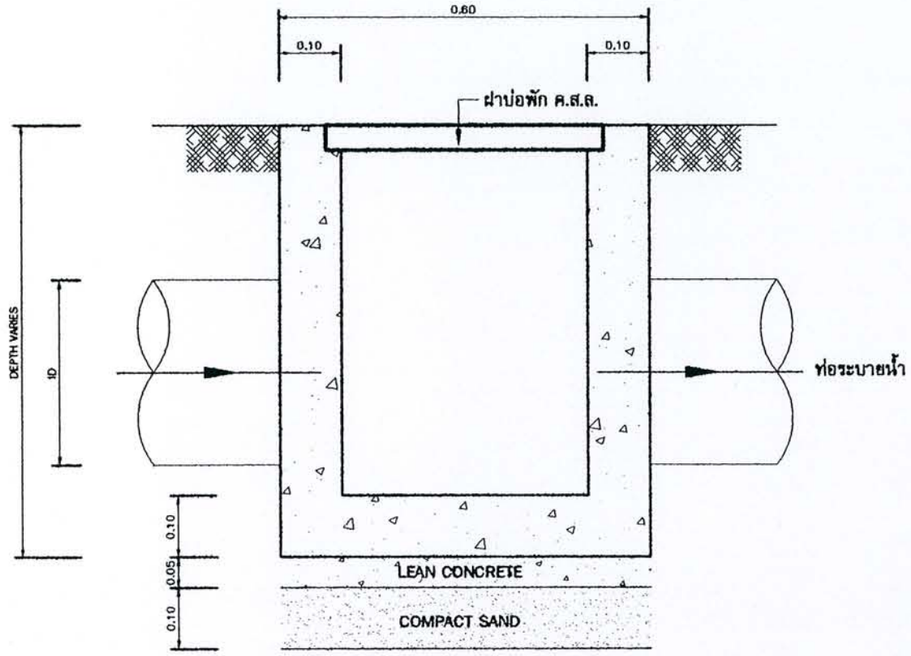

รูปตัด B-B
มาตราส่วน 1:10

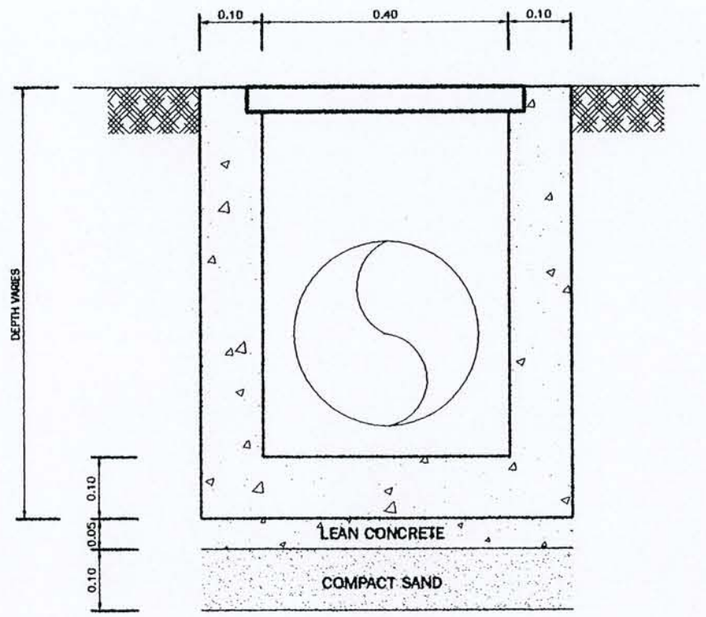

รูปตัด C-C
มาตราส่วน 1:10

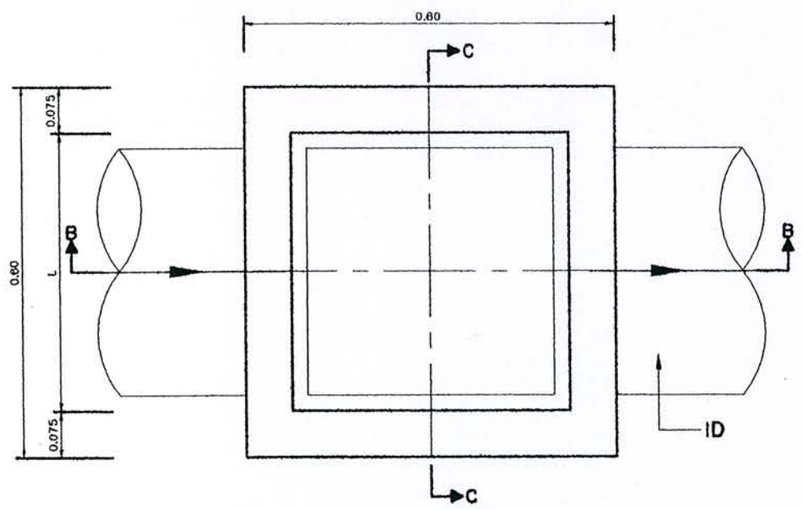

แบบขยายบ่อพักสำเร็จรูปมาตรฐาน
มาตราส่วน 1:10

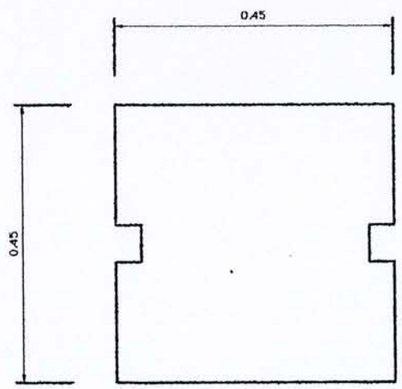

ฝาบ่อพักค.ส.ล.
มาตราส่วน 1:10

สำนักการโยธา
กรุงเทพมหานคร

โครงการ
แบบบ้านอิ่มเพื่อประชาชน

ตามนโยบาย

ม.ร.ว.สุรุมภีนธ์ ปริพัตร	ผู้ว่ากทม
นายพลเทพ เตชะไพบูลย์	รองผู้ว่ากทม
นายสิรวรรณ มโนมัยทิพย์	รองผู้ว่ากทม
นายพงศ์ศักดิ์ แสงสันต์	ปลัดกทม

ผู้อำนวยการสำนักการโยธา	
นายจุมพล ดำภาพล	
รองผู้อำนวยการสำนักการโยธา	
นายทวีศักดิ์ เลิศประพันธ์	
ผู้อำนวยการสำนักงานออกแบบ	
นายจตุรงค์ สนเอี่ยม	
หัวหน้ากลุ่มงานสถาปัตยกรรม	
นายสินธุชัย บุญปักษ์	
หัวหน้ากลุ่มงานวิศวกรรม	
นายธีระยุทธ คงสวรค์เลิศย	
สถาปนิก	
นางสาวเพื่องฉัตร เศรษฐลาห์	
วิศวกรโครงสร้าง	
นายนรเทพ ชูทุล	
วิศวกรไฟฟ้า	
วิศวกรสุขาภิบาล	
นางสาวมณฑิรา ดมหอม	
วิศวกรเครื่องกล	
นายช่างเขียนแบบ	
นายประยุร ธรรมจักร์	

แบบ บ้านอินทนิล 027

เจ้าของ

สถานที่

แบบแสดง
ขยายบ่อพัก

มาตราส่วน 1:50

FILE :

วันที่ มิถุนายน 2553

คัดลอก,ปรับปรุงแบบ
นายประยุร ธรรมจักร์

แผ่นที่ A-14

จากแผ่น 14

รายการแก้ไขแบบ

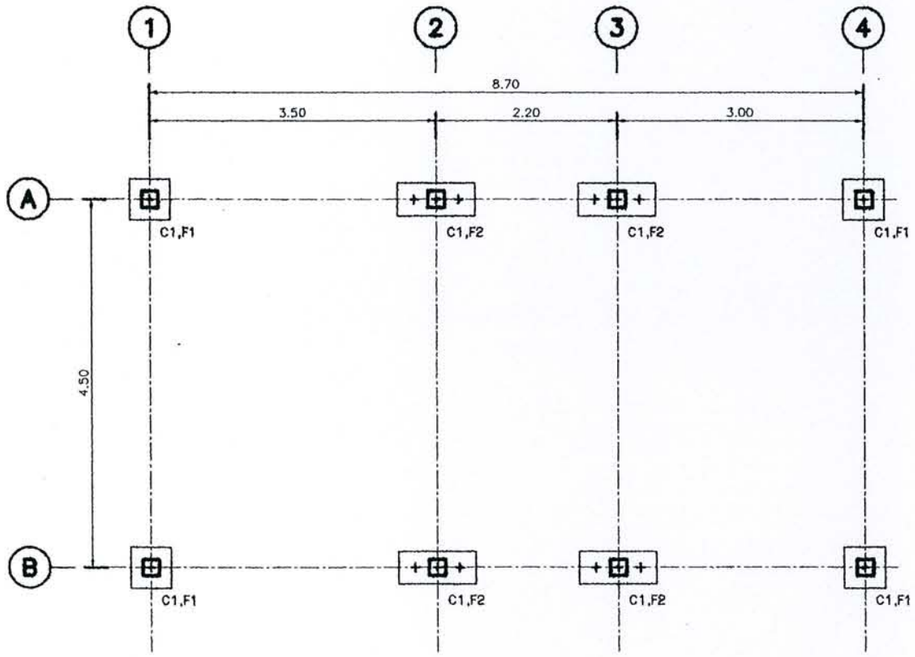

แปลนเสา , ฐานราก

มาตราส่วน 1 : 75

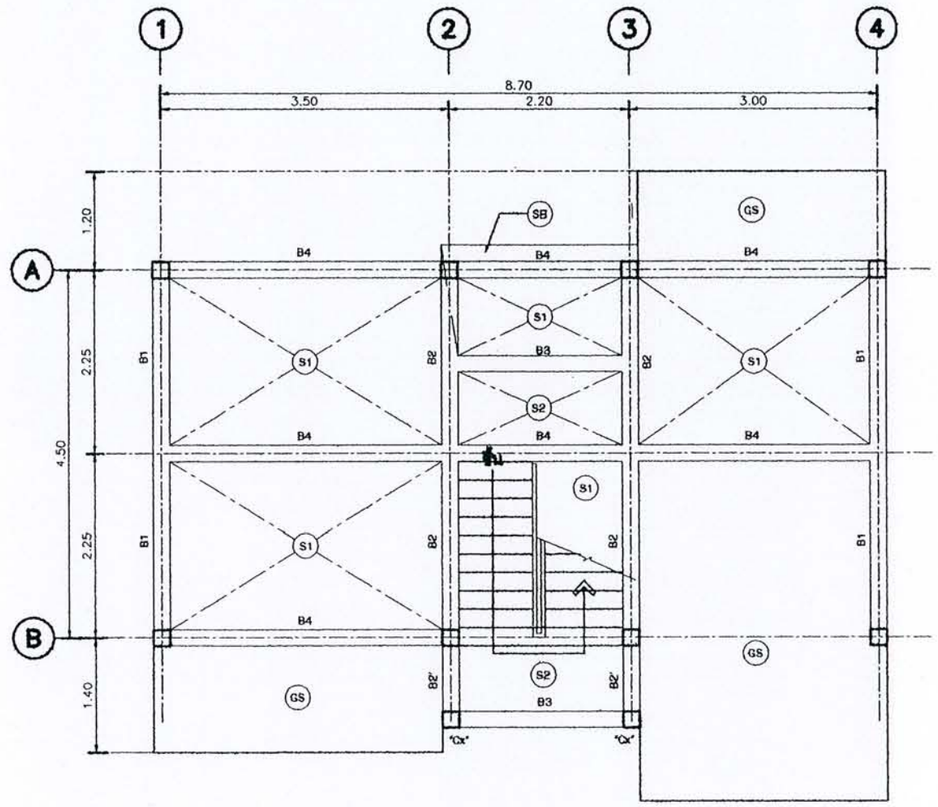

แปลนคานพื้นชั้นล่าง

มาตราส่วน 1 : 75

สำนักการโยธา
กรุงเทพมหานคร

โครงการ
แบบบ้านยิ้มเพื่อประชาชน

ตามนโยบาย

ม.ร.ว.สุขุมพันธ์ บริพัตร	ผู้ว่าฯกทม
นายพรเทพ เตชะไพบูลย์	รองผู้ว่าฯกทม
นายธีระชน มโนมัยพิบูลย์	รองผู้ว่าฯกทม
นายทงศ์ศักดิ์ เสมสันต์	ปลัดฯกทม

ผู้อำนวยการสำนักการโยธา	
นายจุมพล สำเภาพล	
รองผู้อำนวยการสำนักการโยธา	
นายทวิศักดิ์ เลิศประพันธ์	
ผู้อำนวยการสำนักงานออกแบบ	
นายจตุรงค์ สนเอี่ยม	
หัวหน้ากลุ่มงานสถาปัตยกรรม	
นายสินธุ์ชัย บุญปักษ์	
หัวหน้ากลุ่มงานวิศวกรรม	
นายธีระยุทธ คงสรรค์เสถียร	
สถาปนิก	
นางสาวเพื่องฉัตร เศรษฐเลาห์	
วิศวกรโครงสร้าง	
นายนรเทพ ชูพูล	
วิศวกรไฟฟ้า	
วิศวกรสุขาภิบาล	
นางสาวมณฑิรา สมหอม	
วิศวกรเครื่องกล	
นายช่างเขียนแบบ	
นายประยูร ธรรมจักร์	

แบบ บ้านอินทนิล 027

เจ้าของ

สถานที่

แบบแสดง
แปลนฐานราก–แปลนคาน

มาตราส่วน 1:75

FILE :	แผ่นที่ S–01
วันที่ มิถุนายน 2553	
คัดลอก,ปรับปรุงแบบ นายประยูร ธรรมจักร์	รวมแผ่น 4

รายการแก้ไขแบบ

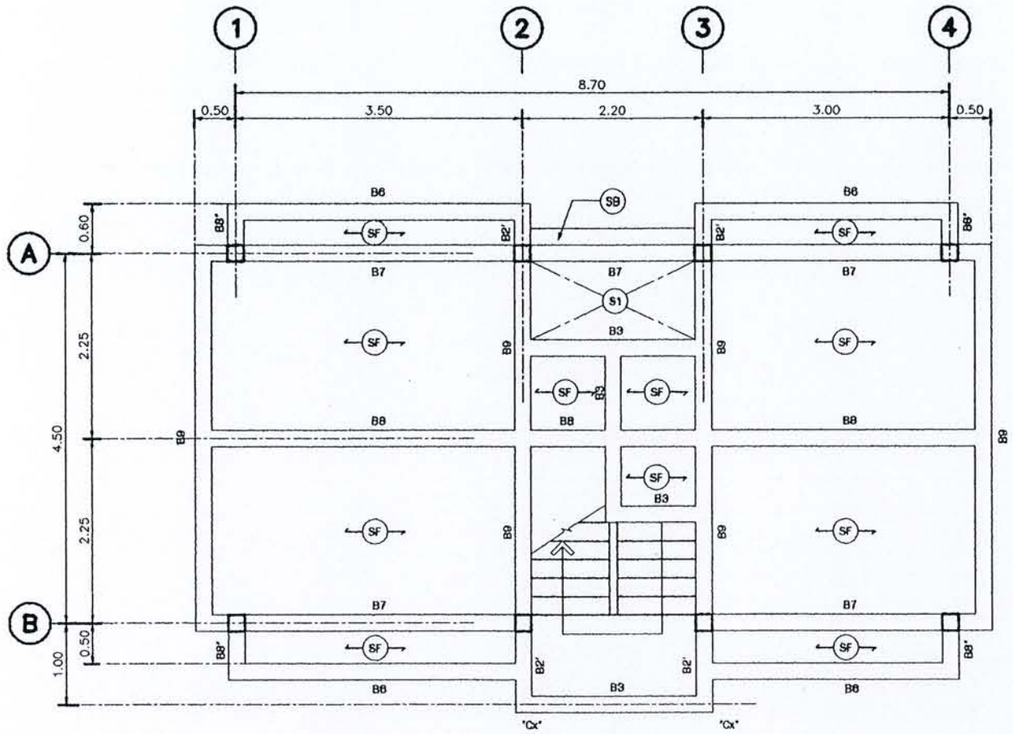

แปลนคานพื้นชั้นบน
มาตราส่วน 1 : 75

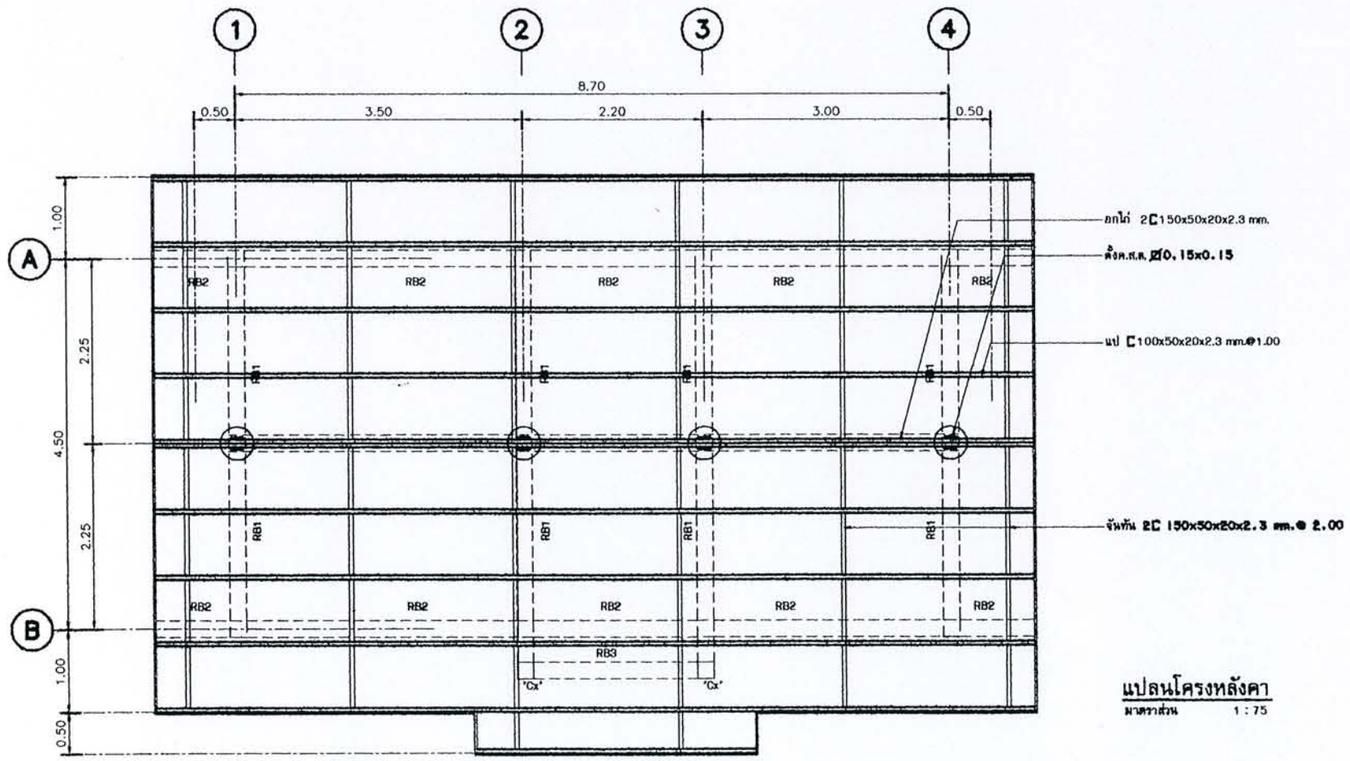

แปลนโครงหลังคา
มาตราส่วน 1 : 75

สำนักการโยธา
กรุงเทพมหานคร

โครงการ
แบบบ้านยิ้มเพื่อประชาชน

ตามนโยบาย

ม.ร.ว.สุขุมพันธ์ บริพัตร ผู้ว่าฯกทม
นายพรเทพ เตชะไพบูลย์ รองผู้ว่าฯกทม
นายธีระชน มโนมัยพิบูลย์ รองผู้ว่าฯกทม
นายพงศ์ศักดิ์ เสมสันต์ ปลัดฯกทม

ผู้อำนวยการสำนักการโยธา
นายจุมพล สำภาพล
รองผู้อำนวยการสำนักการโยธา
นายทวีศักดิ์ เลิศประพันธ์
ผู้อำนวยการสำนักงานออกแบบ
นายจตุรงค์ สนเอี่ยม
หัวหน้ากลุ่มงานสถาปัตยกรรม
นายสินธุ์ชัย บุญปักษ์
หัวหน้ากลุ่มงานวิศวกรรม
นายธีระยุทธ คงสรรค์เสถียร

สถาปนิก
นางสาวเพื่องฉัตร เศรษฐเลาห์
วิศวกรโครงสร้าง
นายนรเทพ ชูพูล
วิศวกรไฟฟ้า
วิศวกรสุขาภิบาล
นางสาวมณฑิรา สมหอม
วิศวกรเครื่องกล
นายช่างเขียนแบบ
นายประยูร ธรรมจักร์

แบบ บ้านอินทนิล 027
เจ้าของ
สถานที่

แบบแสดง
แปลนคาน- โครงหลังคา
มาตราส่วน 1:75

FILE :
วันที่ มิถุนายน 2553
คัดลอก,ปรับปรุงแบบ
นายประยูร ธรรมจักร์
แผ่นที่ S-02
รวมแผ่น 4

รายการแก้ไขแบบ

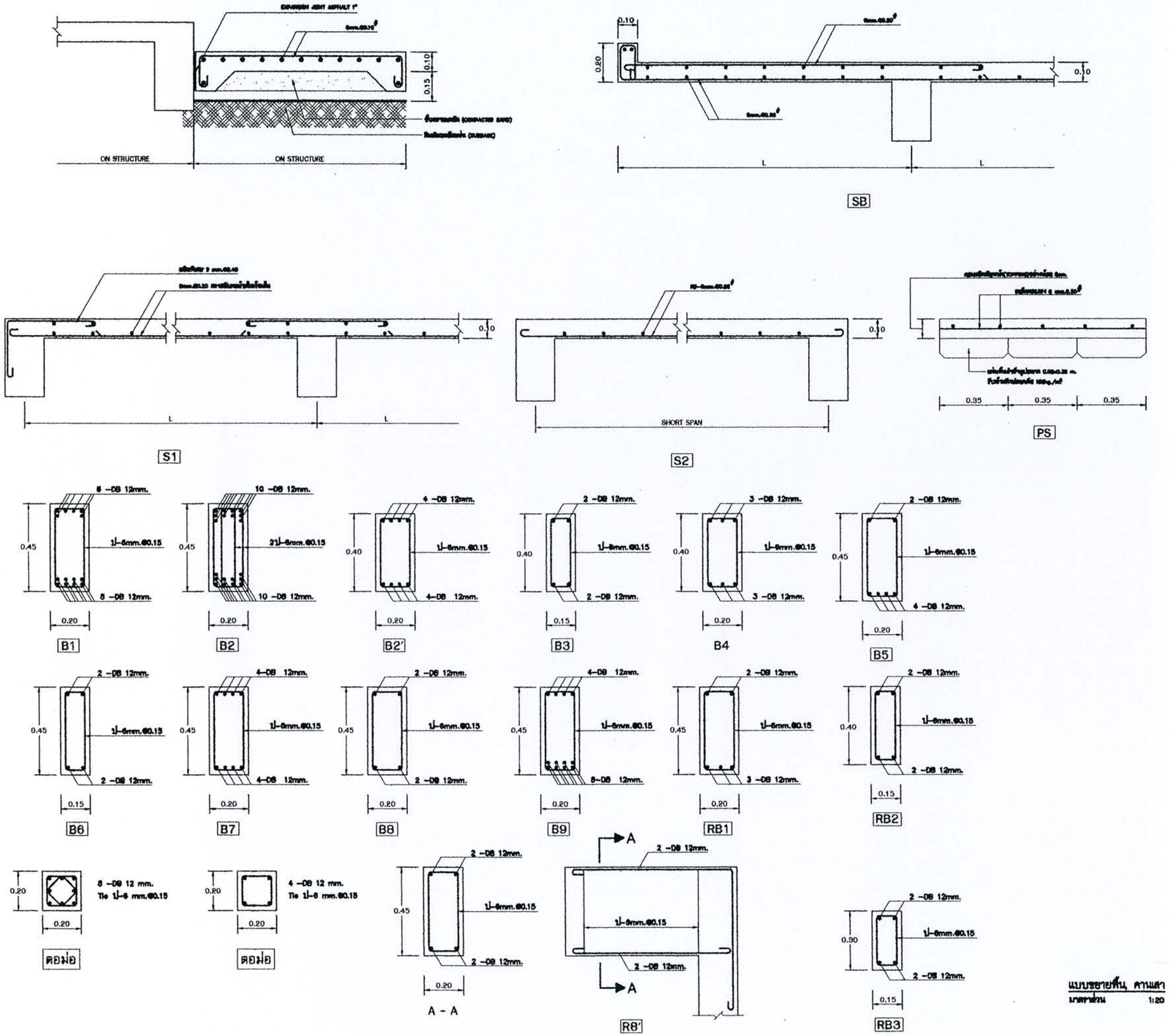

แบบขยายพื้น, คานเสา
มาตราส่วน 1:20

สำนักการโยธา
กรุงเทพมหานคร

โครงการ
แบบบ้านยิ้มเพื่อประชาชน

ตามนโยบาย

ม.ร.ว.สุรุมพันธ์ บริพัตร	ผู้ว่าฯกทม
นายพรเทพ เตชะไพบูลย์	รองผู้ว่าฯกทม
นายธีระชน มโนมัยพิบูลย์	รองผู้ว่าฯกทม
นายพงศ์ศักดิ์ เสมสันต์	ปลัดฯกทม

ผู้อำนวยการสำนักการโยธา	
นายจุมพล สำภาพล	
รองผู้อำนวยการสำนักการโยธา	
นายทวีศักดิ์ เลิศประพันธ์	
ผู้อำนวยการสำนักงานออกแบบ	
นายจตุรงค์ สนเอี่ยม	
หัวหน้ากลุ่มงานสถาปัตยกรรม	
นายสินธุ์ชัย บุญปักษ์	
หัวหน้ากลุ่มงานวิศวกรรม	
นายธีระยุทธ คงสรรค์เสถียร	
สถาปนิก	
นางสาวเพื่องฉัตร เศรษฐเลาห์	
วิศวกรโครงสร้าง	
นายนรเทพ ชูพูล	
วิศวกรไฟฟ้า	
วิศวกรสุขาภิบาล	
นางสาวมณฑิรา สมหอม	
วิศวกรเครื่องกล	
นายช่างเขียนแบบ	
นายประยูร ธรรมจักร์	

แบบ บ้านอินทนิล 027

เจ้าของ

สถานที่

แบบแสดง
ขยายพื้น-คาน

มาตราส่วน 1:20

FILE :	แผ่นที่ S-03
วันที่ มิถุนายน 2553	
คัดลอก,ปรับปรุงแบบ	รวมแผ่น
นายประยูร ธรรมจักร์	4

รายการแก้ไขแบบ

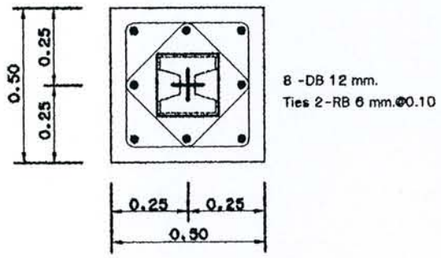

PLAN
SCALE 1 : 20

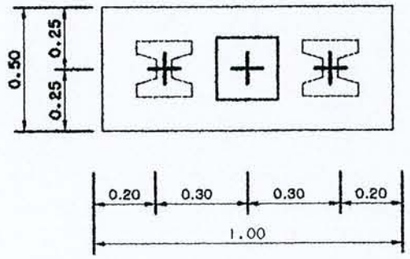

PLAN
SCALE 1 : 20

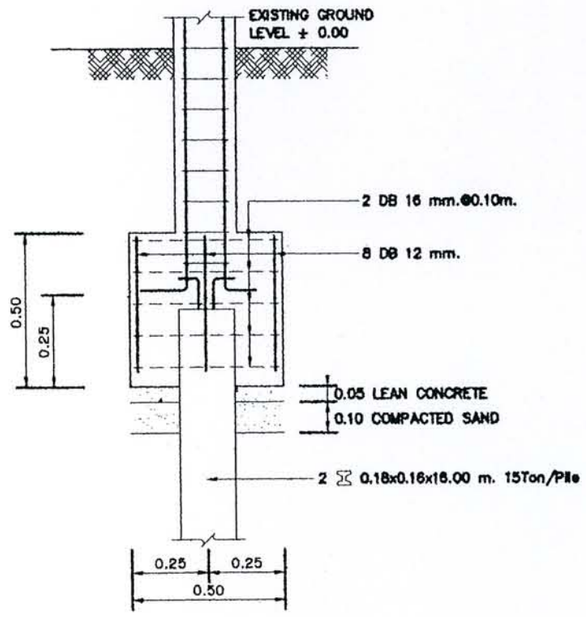

FOOTING " F1"
SCALE 1 : 20

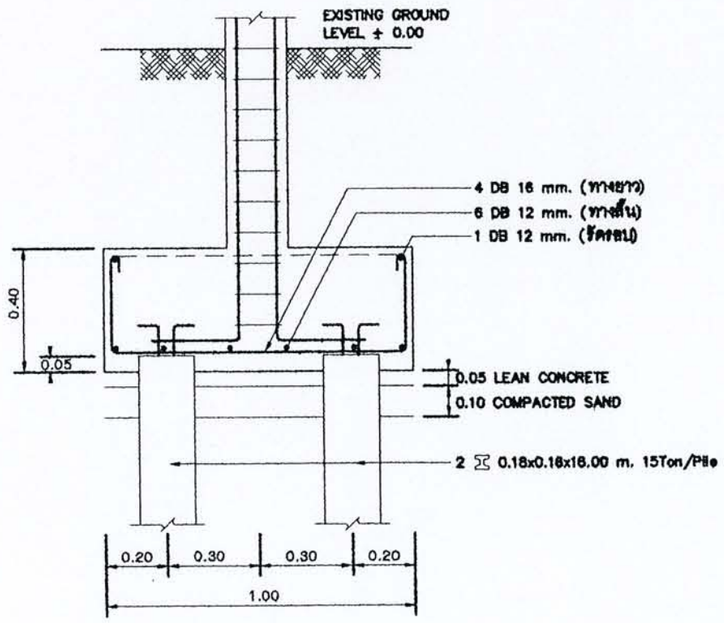

FOOTING " F2"
SCALE 1 : 20

สำนักการโยธา
กรุงเทพมหานคร

โครงการ
แบบบ้านยิ้มเพื่อประชาชน

ตามนโยบาย

ม.ร.ว.สุขุมพันธ์ บริพัตร ผู้ว่าฯกทม	
นายพรเทพ เตชะไพบูลย์ รองผู้ว่าฯกทม	
นายธีระชน มโนมัยพิบูลย์ รองผู้ว่าฯกทม	
นายพงศ์ศักดิ์ สมสันต์ ปลัดฯกทม	
ผู้อำนวยการสำนักการโยธา	
นายจุมพล สำภาพล	
รองผู้อำนวยการสำนักการโยธา	
นายทวีศักดิ์ เลิศประพันธ์	
ผู้อำนวยการสำนักงานออกแบบ	
นายจตุรงค์ สนเอี่ยม	
หัวหน้ากลุ่มงานสถาปัตยกรรม	
นายสินธุ์ชัย บุญปักษ์	
หัวหน้ากลุ่มงานวิศวกรรม	
นายธีระยุทธ คงสรรค์เสถียร	
สถาปนิก	
นางสาวเพื่องฉัตร เศรษฐเลาห์	
วิศวกรโครงสร้าง	
นายนรเทพ ชูพูล	
วิศวกรไฟฟ้า	
วิศวกรสุขาภิบาล	
นางสาวมณฑิรา สมหอม	
วิศวกรเครื่องกล	
นายช่างเขียนแบบ	
นายประยูร ธรรมจักร์	

แบบ บ้านอินทนิล 027

เจ้าของ

สถานที่

แบบแสดง
ขยายฐานราก

มาตราส่วน 1:20

FILE :	แผ่นที่ S-04
วันที่ มิถุนายน 2553	
คัดลอก,ปรับปรุงแบบ	**รวมแผ่น**
นายประยูร ธรรมจักร์	4

รายการแก้ไขแบบ