บ้านครอบครัวไทยเป็นสุข ๒

รายการแบบสถาปัตยกรรม (A)

A-01	สารบัญแบบ,สัญลักษณ์ประกอบแบบ
A-02	รายการประกอบแบบ
A-03	ผังบริเวณ
A-04	แปลนพื้นอาคาร ,แปลนหลังคา
A-05	รูปด้าน 1,2,3,4
A-06	รูปตัด ก,ข ,แบบขยายหลังคา
A-07	แบบขยายห้องน้ำ 1
A-08	แบบขยายห้องน้ำ 2
A-09	แบบขยายประตู-หน้าต่าง
A-10	แบบขยายทั่วไป

รายการแบบโครงสร้าง (S)

S-01	แปลนฐานราก เสา คานและพื้น ,แปลนโครงหลังคา
S-02	แบบขยายการเสริมเหล็ก ฐานราก,ตอม่อ เสา
S-03	แบบขยายการเสริมเหล็กใน คาน ,พื้น

รายการแบบวิศวกรรมไฟฟ้า(E)

E-01	สัญลักษณ์,รายละเอียด,DIAGRAM
E-02	แปลนไฟฟ้าแสงสว่าง-สื่อสาร แปลนเต้ารับไฟฟ้า โทรศัพท์และTV.

รายการแบบวิศวกรรมสุขาภิบาล(SN)

SN-01	แปลนสุขาภิบาล ,สัญลักษณ์
SN-02	แบบขยายห้องน้ำ

รายการสัญลักษณ์ประกอบแบบ

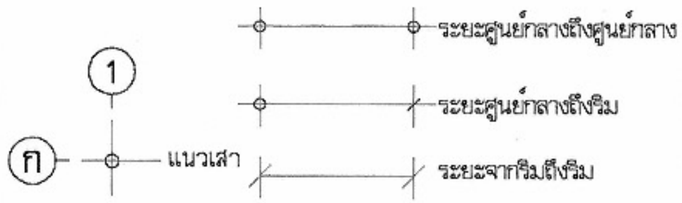

(1) ใช้กำหนดหมายเลขประตู ในแบบเพื่ออ้างอิงถึง

(1) ใช้กำหนดหมายเลขหน้าต่าง ในแบบเพื่ออ้างถึง

1 — แบบขยายทั่วไป
A-NO. — แผ่นที่ ที่อ้างอิงไปถึง

N

ทิศเหนือ

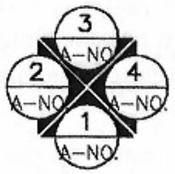

1,2,3,4 ชื่อรูปด้าน แสดงทิศทางตามแนวขึ้นบอก

A-NO. แผ่นที่ ที่อ้างอิงไปถึง

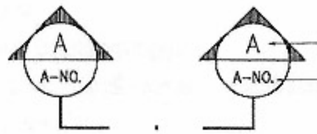

ชื่อรูปตัดอาคาร
แผ่นที่ ที่อ้างอิงไปถึง

ผนังก่ออิฐครึ่งแผ่น — ผนังกระจก

คอนกรีต — กระจก

เหล็ก — ดิน

ไม้แต่งผิว — SLOPE 1:100 แนวเอียงลาด

กรมโยธาธิการและผังเมือง

โครงการแบบอาคารเพื่อประชาชน

ครอบครัวไทยเป็นสุข

แบบ

บ้านครอบครัวไทยเป็นสุข 2

สำนักสถาปัตยกรรม

ผู้อำนวยการสำนัก

สถาปัตยกรรม — สถาปนิก / สถาปนิก / สถาปนิก / สถาปนิก

สำนักวิศวกรรมโครงสร้างและงานระบบ

ผู้อำนวยการสำนัก

วิศวกรรมโครงสร้าง — วิศวกร / วิศวกร

วิศวกรรมไฟฟ้าและเครื่องกล — วิศวกร / วิศวกร

วิศวกรรมสุขาภิบาล — วิศวกร / วิศวกร

อนุมัติ

(นายสว่าง ศรีศกุน)
อธิบดีกรมโยธาธิการและผังเมือง

แสดงแบบ

สารบัญแบบ
สัญลักษณ์ประกอบแบบ

มาตราส่วน

วัน/เดือน/ปี 21 พ.ย. 2546

เลขที่แบบ ม.บ.462120

แผ่นที่	จำนวนแผ่น
A-01	10

หมายเหตุ แบบที่แสดงอยู่นี้ได้รับการย่อส่วน เพื่อใช้แสดงผลทางหน้าจอเท่านั้น สำหรับแบบที่ใช้ขออนุญาตก่อสร้าง ให้ถ่ายสำเนาจากหนังสือแบบบ้าน

รายการประกอบแบบอาคารบ้านครอบครัวไทยเป็นสุข

1. **<u>วัตถุประสงค์</u>**

กรมโยธาธิการและผังเมืองมีความประสงค์ทำการออกแบบอาคารเพื่อประชาชนตามดำริของท่านนายกรัฐมนตรี และเป็นไปตามนโยบายรัฐบาลเพื่อบริการประชาชน โดยไม่คิดค่าบริการออกแบบใดๆทั้งสิ้น

2. **<u>รายละเอียดประกอบแบบ</u>**

2.1 การวางผังและระดับ

ผู้รับจ้างจะต้องทำการวางผังระดับมาตรฐานให้ถูกต้องเรียบร้อยตามกฎหมายควบคุมอาคารก่อนดำเนินการต่อไป

2.2 **งานฐานรากและโครงสร้าง ค.ส.ล.**

ตามที่ได้กำหนดไว้ในแบบและรายการวิศวกรรมโครงสร้าง ส่วนรายละเอียดอื่นๆ ให้ดำเนินการตามมาตรฐานงานก่อสร้าง มยธ.101–มยธ.106

2.3 **งานสถาปัตยกรรม**

ก. งานพื้น

- พื้น ค.ส.ล. ทำผิวขัดมันเรียบ หรือผิวขัดหยาบ
  ใช้ปูนซีเมนต์ตามมาตรฐาน เลขที่ มอก.15 เล่มที่ 1–2532
- พื้น ค.ส.ล. ปูกระเบื้องเคลือบผิวด้าน ขนาด 8"x8" หรือ 12"x12" ตามแบบระบุ
  ใช้กระเบื้องเซรามิกผิวเคลือบด้าน ตามมาตรฐาน มอก. 37–2529 น้ำยากันซึม ใช้ของที่ผลิตในประเทศ
- พื้น ค.ส.ล. ปูไม้เนื้อแข็ง 1"x4" ตีเข้าลิ้น
  ใช้ไม้เนื้อแข็ง เช่น ไม้มะค่า ไม้แดง หรือไม้เต็ง 1"x4" อบเข้าลิ้นอัดสนิท ขัดให้เรียบแล้วเคลือบด้วยน้ำยาเคลือบเงาไม้ บัวเชิงผนังใช้บัวไม้ขนาด 3/4"x4"

<u>หมายเหตุ</u> การเตรียมผิวพื้นและการปูกระเบื้องให้ทำตามมาตราฐานวิชาช่างที่ดี

ข. งานผนัง

- ผนังทั่วไปก่ออิฐมอญครึ่งแผ่น อิฐต้องเป็นอิฐที่แกร่ง เผาสุกเสมอ ไม่บิดเบี้ยว ต้องพรมน้ำให้ชุ่มก่อนก่อ
- การก่อชนคาน เสา หรือเอ็น ค.ส.ล. ต้องเสียบเหล็ก 6 ม.ม. ทุกระยะไม่เกิน 40 ซม. โดยยื่นออกมา 25 ซม. และฝังในเสาคาน 10 ซม.
- การก่อชนกันเป็นมุม การก่อเว้นช่องสำหรับตีประตูหน้าต่าง และทุกระยะเกิน 2 ม. ตามความยาวของผนังหรือทุกระยะเกิน 3 ม. ให้ทำเอ็น หรือทับหลัง ค.ส.ล. หนาเท่าผนัง กว้าง 15 ซม. เสริมเหล็ก 2 RB 6 มม.@0.20 ม.

ค. งานฝ้า

- ฝ้าเพดานแผ่นยิปซั่มบอร์ดหนา 9 มม. ชนิดมีแผ่นอลูมิเนียมฟอล์ย ชนิดธรรมดา ชนิดกันความชื้น ผลิตในประเทศตามมาตรฐาน มอก. เลขที่ 219–2524 ยาแนวรอยต่อด้วยปลาสเตอร์ยิปซั่ม โครงคร่าเหล็กชุบสังกะสี @0.40x1.00 หรือ 1.20 ม.
- ฝ้าชายคาไม้เนื้อแข็ง 1/2"x2" เว้นร่อง 0.5 ซม. โครงคร่าไม้เนื้อแข็ง 1 1/2"x3" @0.60 ม. มอบฝ้าไม้เนื้อแข็ง 3/4"x2" ภายในบุตาข่ายกันแมลง

ง. งานหลังคา

- โครงหลังคา ตามที่ได้กำหนดไว้ในแบบและรายการวิศวกรรมโครงสร้าง
- วัสดุหลังคา กระเบื้องคอนกรีต ที่ผลิตภายในประเทศ

จ. งานประตู–หน้าต่าง และอุปกรณ์

- รายละเอียดตามระบุในแบบขยายประตู–หน้าต่าง และอุปกรณ์
- ติดตั้งมุ้งลวดในล่อน กรอบบานอลูมิเนียมสีดำ

ฉ. งานห้องน้ำ–ส้วม และสุขภัณฑ์

- รายละเอียดตามระบุในแบบขยายห้องน้ำ–ส้วม สุขภัณฑ์ และอุปกรณ์ประกอบ
- การเดินท่อน้ำประปา–ท่อน้ำทิ้ง–ท่อส้วม ให้เป็นไปตามงานวิศวกรรมสุขาภิบาล

ช. งานสี

- งานทาสีภายนอก สีทาผนังปูนใช้สีอะครีลิค 100%
  สีทางานเหล็กและไม้ ใช้สีน้ำมันตาม มอก. 327–2538
- งานทาสีภายใน สีทาผนังปูนใช้สีน้ำตาม มอก. 272–2531

<u>หมายเหตุ</u> วัสดุต่างๆดังกล่าวข้างต้น สามารถเปลี่ยนแปลงได้ตามความเหมาะสมและวัตถุประสงค์ของผู้ว่าจ้าง

2.4 **งานวิศวกรรมสุขาภิบาล**

ให้ติดตั้งตามแบบวิศวกรรมสุขาภิบาลและมาตรฐานการประปาฯ

2.4 **งานวิศวกรรมไฟฟ้า**

ให้ติดตั้งตามแบบวิศวกรรมไฟฟ้าและมาตรฐานการไฟฟ้าฯ

กรมโยธาธิการและผังเมือง

โครงการแบบอาคารเพื่อประชาชน

ครอบครัวไทยเป็นสุข

แบบ

บ้านครอบครัวไทยเป็นสุข 2

สำนักสถาปัตยกรรม		ผู้อำนวยการสำนัก
สถาปัตยกรรม		สถาปนิก
		สถาปนิก
		สถาปนิก
		สถาปนิก
		สถาปนิก
สำนักวิศวกรรมโครงสร้างและงานระบบ		ผู้อำนวยการสำนัก
วิศวกรรม โครงสร้าง		วิศวกร
		วิศวกร
วิศวกรรมไฟฟ้า และเครื่องกล		วิศวกร
		วิศวกร
วิศวกรรม สุขาภิบาล		วิศวกร
		วิศวกร

อนุมัติ

(นายสว่าง ศรีศกุน)
อธิบดีกรมโยธาธิการและผังเมือง

แสดงแบบ

รายการประกอบแบบ

มาตราส่วน	
วัน/เดือน/ปี 21 พ.ย. 2546	
เลขที่แบบ ม.บ.462120	
แผ่นที่ A–02	จำนวนแผ่น 10

หมายเหตุ แบบที่แสดงอยู่นี้ได้รับการย่อส่วน เพื่อใช้แสดงผลทางหน้าจอเท่านั้น สำหรับแบบที่ใช้ขออนุญาตก่อสร้าง ให้ถ่ายสำเนาจากหนังสือแบบบ้าน

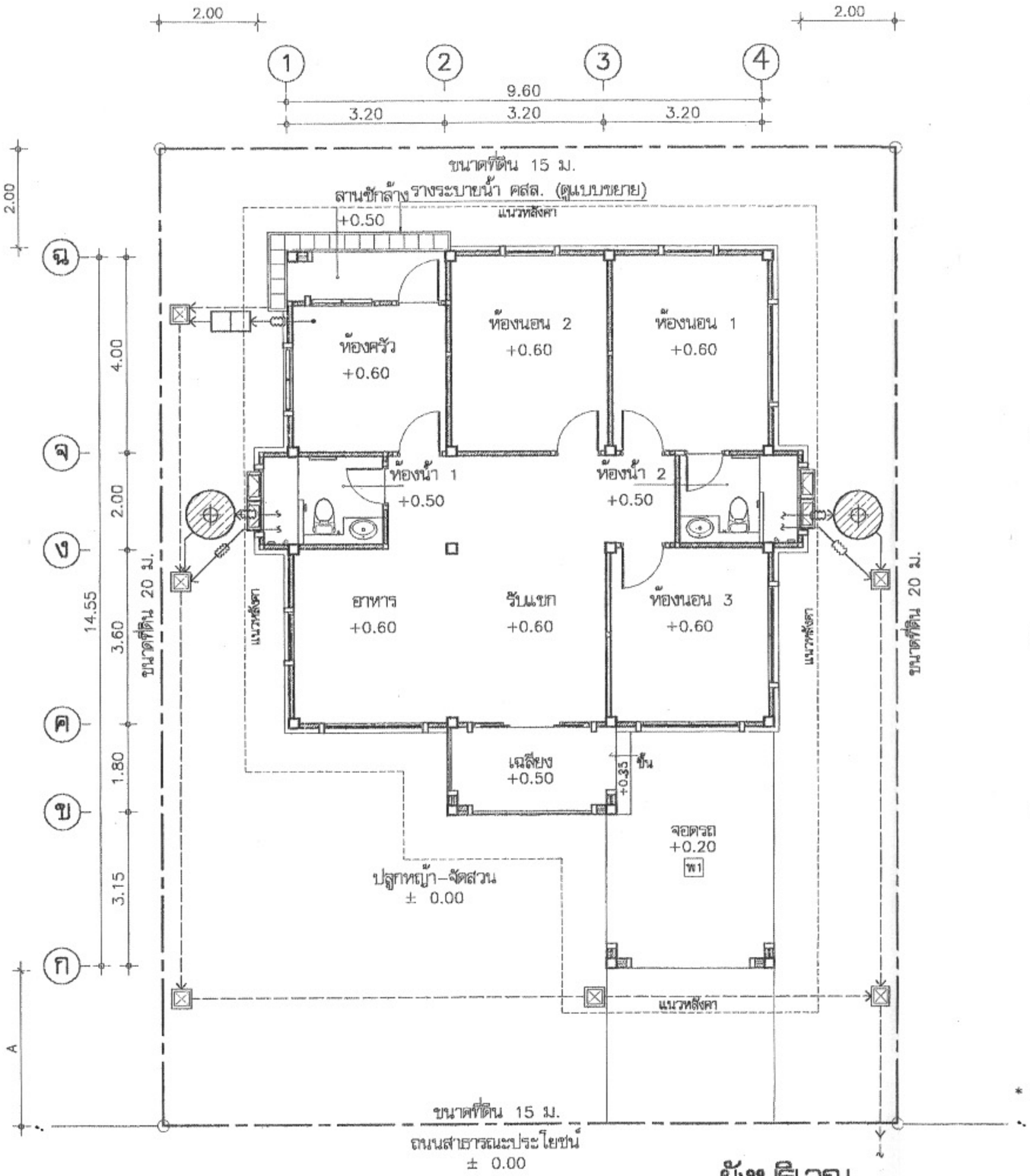

ผังบริเวณ

มาตราส่วน 1:100

หมายเหตุ

- ผังบริเวณนี้เป็นเพียงตัวอย่างเพื่อประมาณราคาค่าก่อสร้าง ส่วนประกอบอาคารเท่านั้น ส่วนรายละเอียดของสถานที่จริง ให้กำหนดรายละเอียดขณะก่อสร้าง
- สายเมนไฟฟ้าให้เข้าทางด้านหน้า
- A = ระยะปรับตามขนาดที่ดิน แต่ไม่น้อยกว่า 3 ม.
- ระยะทางเท้าให้เป็นไปตามสถานที่ก่อสร้าง
- รางระบายน้ำให้ต่อลงบ่อพักภายนอก หรือที่ที่กำหนดให้

รายการวัสดุพื้น

พ1 พื้น คสล. ทำผิวขัดมันเรียบ
พ2 พื้น คสล. ปูกระเบื้องเคลือบด้าน ขนาด 8" x 8" , 12" x 12"
พ3 พื้น คสล. ปูไม้เนื้อแข็ง 1"x4" ตีเข้าลิ้น
พ4 พื้น คสล. ทำผิวขัดหยาบ

รายการวัสดุผนัง

ผ1 ผนังก่ออิฐ ผิวฉาบปูนเรียบทาสี
ผ2 ผนังก่ออิฐ ฉาบปูนผิวกรุ ด้วยกระเบื้องเคลือบขนาด 8"x8", 12" x 12"
ผ3 ผนังก่ออิฐ กรุไม้ฝาสำเร็จรูป ซ้อนเกล็ด ทาสี

รายการวัสดุฝ้าเพดาน

ฝ1 ฝ้าเพดานยิปซั่มบอร์ด หนา 9 มม. โครงเหล็กเคลือบสี ทีบาร์ @ 0.60x0.60 # ม.(ฝ้าเพดานภายใน)
ฝ2 ฝ้ายิบซั่มบอร์ด หนา 9 มม. ชนิดกันน้ำ โครงเหล็กเคลือบสี ทีบาร์ @ 0.60x0.60 # ม. (ฝ้าเพดานภายนอก)
ฝ3 ฝ้าชายคาไม้เนื้อแข็ง 1/2"x2" ตีเว้นร่อง5 มม. โครงเคร่าไม้เนื้อแข็ง 1 1/2"x3" @ 0.60x0.60 # ม. ทาน้ำยากันปลวกรักษาเนื้อไม้ (ฝ้าเพดานชายคา ภายนอก)

* หมายเหตุ ฝ้าเพดานบุฉนวนกันความร้อนชนิดมีฟอยล์ด้วย
- หลังคา กระเบื้องคอนกรีตสีเงินเรืองรอง สีเขียว สีน้ำตาล สีเทาเข้ม
- ประตู ไม้สำเร็จรูป ไม่อัดสัก
- หน้าต่าง กรอบอลูมิเนียม

กรมโยธาธิการและผังเมือง

โครงการแบบอาคารเพื่อประชาชน
ครอบครัวไทยเป็นสุข

แบบ
บ้านครอบครัวไทยเป็นสุข 2

สำนักสถาปัตยกรรม		ผู้อำนวยการสำนัก
สถาปัตยกรรม		สถาปนิก
		สถาปนิก
		สถาปนิก
		สถาปนิก
สำนักวิศวกรรมโครงสร้างและงานระบบ		ผู้อำนวยการสำนัก
วิศวกรรมโครงสร้าง		วิศวกร
	เลข	วิศวกร
วิศวกรรมไฟฟ้าและเครื่องกล		วิศวกร
		วิศวกร
วิศวกรรมสุขาภิบาล		วิศวกร
		วิศวกร

อนุมัติ
(นายสว่าง ศรีศกุน)
อธิบดีกรมโยธาธิการและผังเมือง

แสดงแบบ
ผังบริเวณ

มาตราส่วน	1:100
วัน/เดือน/ปี	21 พ.ย. 2546
เลขที่แบบ	ม.บ.462120
แผ่นที่ A-03	จำนวนแผ่น 10

หมายเหตุ แบบที่แสดงอยู่นี้ได้รับการย่อส่วน เพื่อใช้แสดงผลทางหน้าจอเท่านั้น สำหรับแบบที่ใช้ขออนุญาตก่อสร้าง ให้ถ่ายสำเนาจากหนังสือแบบบ้าน

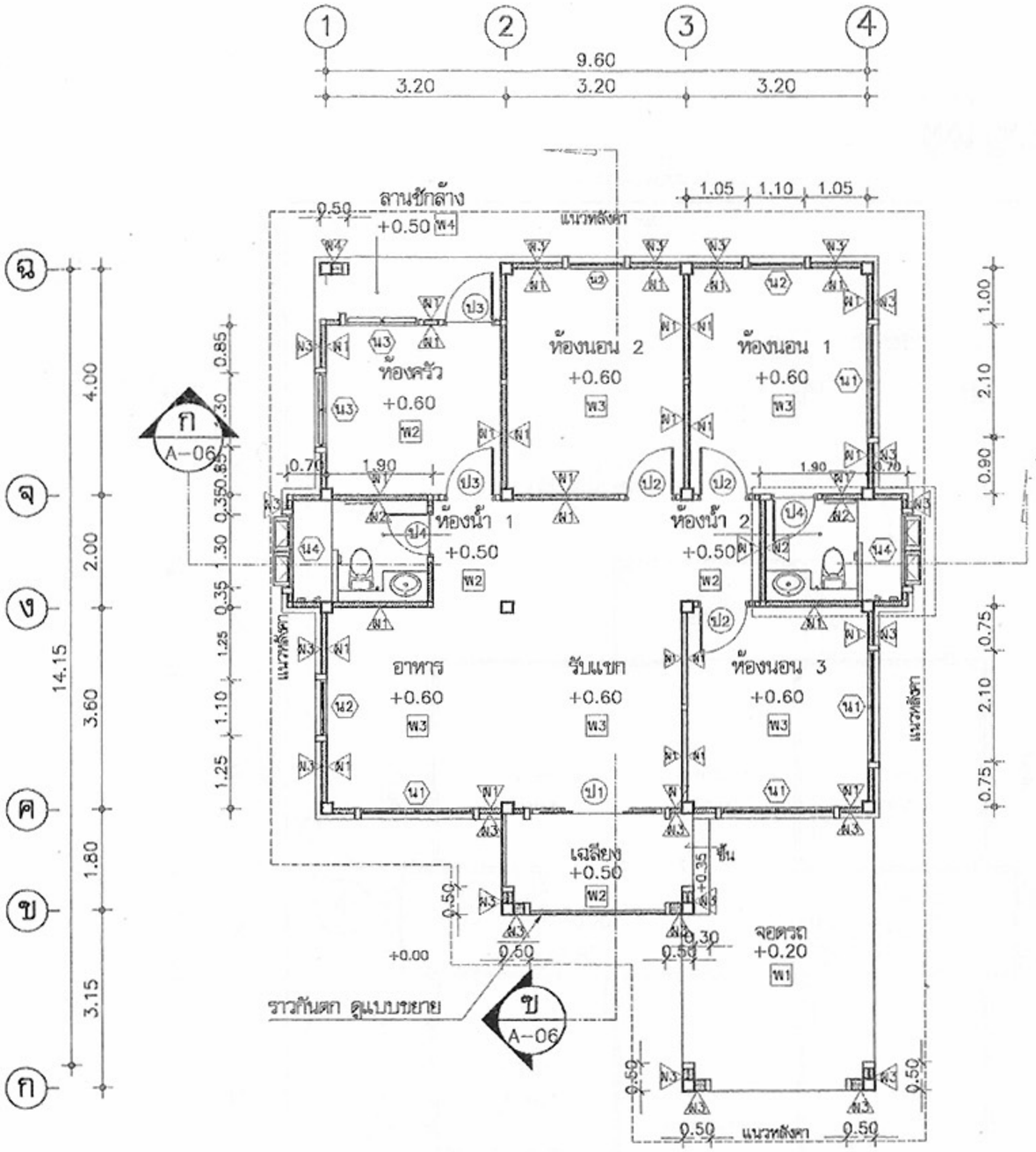

แปลนพื้น

มาตราส่วน 1:100

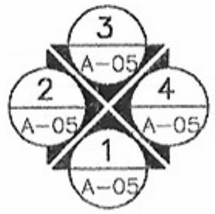

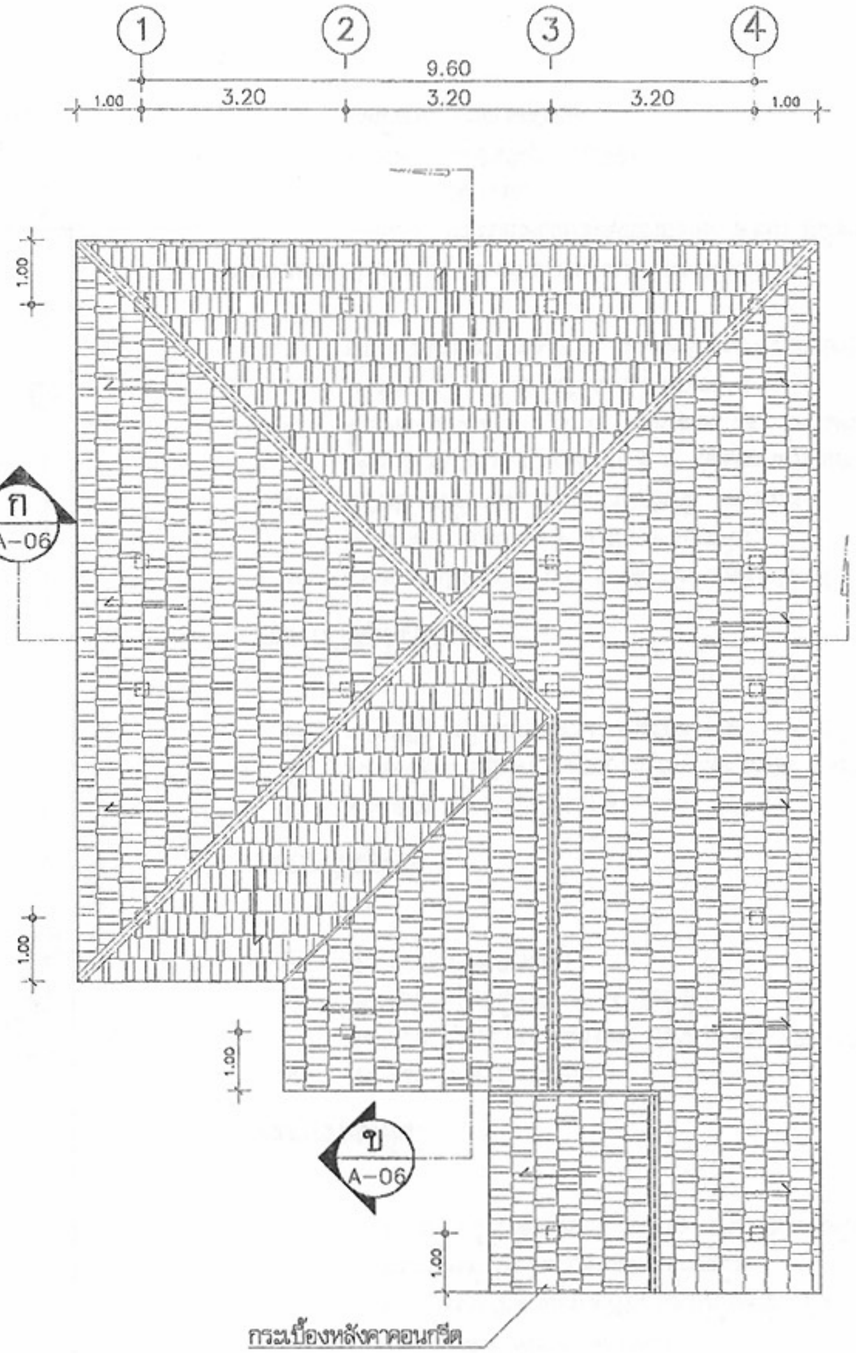

แปลนหลังคา

มาตราส่วน 1:100

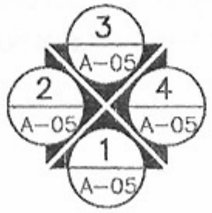

กรมโยธาธิการและผังเมือง

โครงการแบบอาคารเพื่อประชาชน

ครอบครัวไทยเป็นสุข

แบบ

บ้านครอบครัวไทยเป็นสุข 2

สำนักสถาปัตยกรรม		ผู้อำนวยการสำนัก
สถาปัตยกรรม		สถาปนิก
		สถาปนิก
		สถาปนิก
		สถาปนิก
สำนักวิศวกรรมโครงสร้างและงานระบบ		ผู้อำนวยการสำนัก
วิศวกรรมโครงสร้าง		วิศวกร
	เลข	วิศวกร
วิศวกรรมไฟฟ้าและเครื่องกล		วิศวกร
		วิศวกร
วิศวกรรมสุขาภิบาล	ปรมัติ	วิศวกร
		วิศวกร

อนุมัติ

(นายสว่าง ศรีศักดิ์)
อธิบดีกรมโยธาธิการและผังเมือง

แสดงแบบ

แปลนพื้น , แปลนหลังคา

มาตราส่วน	1:100
วัน/เดือน/ปี	21 พ.ย. 2546
เลขที่แบบ	ม.บ.462120
แผ่นที่ A-04	จำนวนแผ่น 10

หมายเหตุ แบบที่แสดงอยู่นี้ได้รับการย่อส่วน เพื่อใช้แสดงผลทางหน้าจอเท่านั้น สำหรับแบบที่ใช้ขออนุญาตก่อสร้าง ให้ถ่ายสำเนาจากหนังสือแบบบ้าน

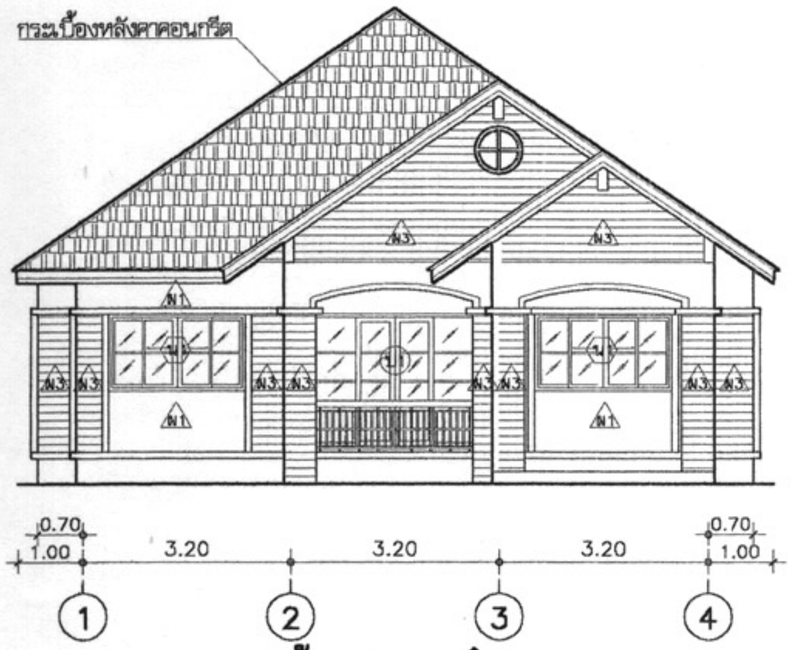

รูปด้าน 1
มาตราส่วน 1:100
1 A-05

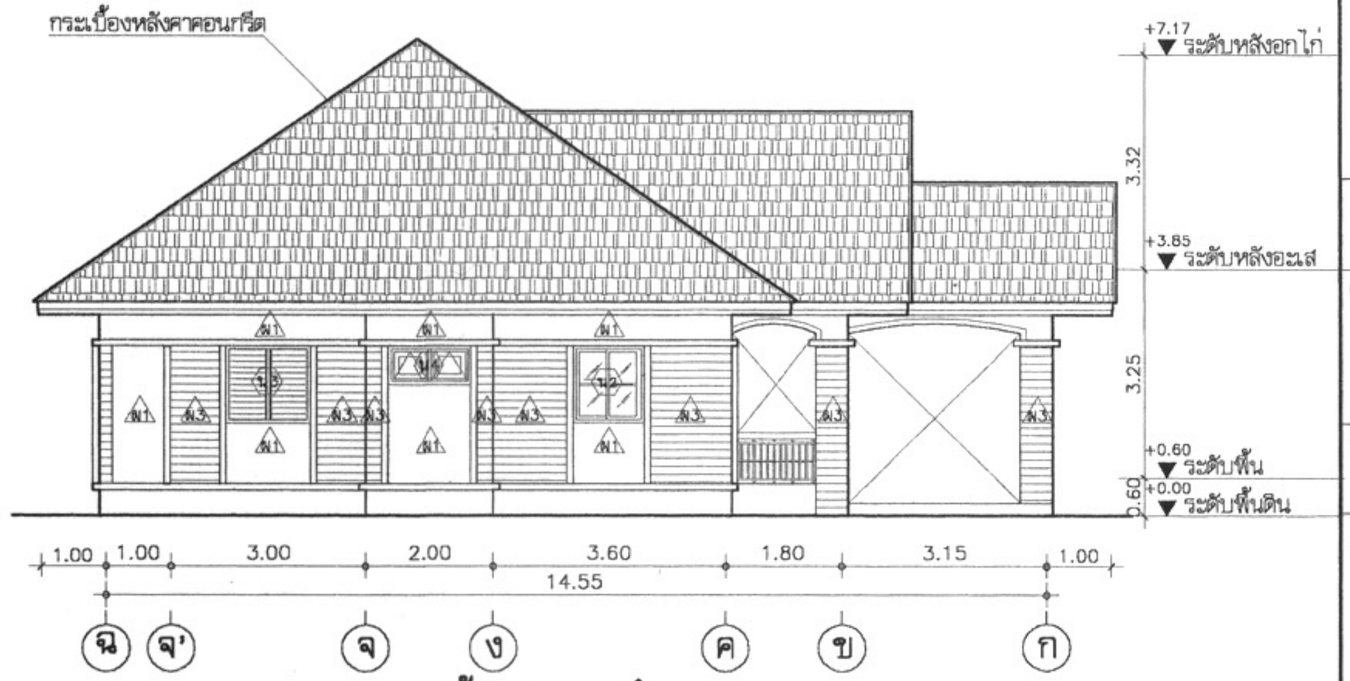

รูปด้าน 2
มาตราส่วน 1:100
2 A-05

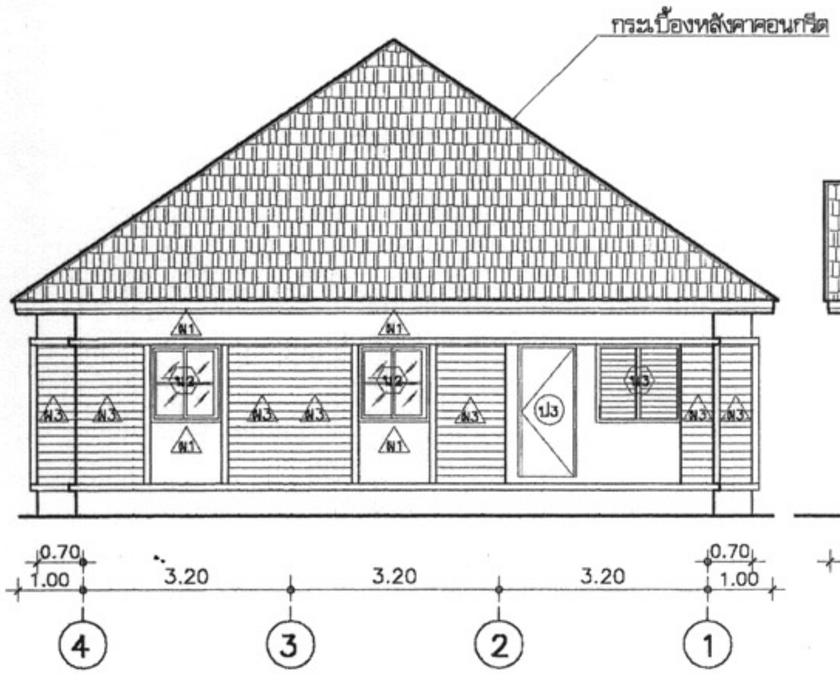

รูปด้าน 3
มาตราส่วน 1:100
3 A-05

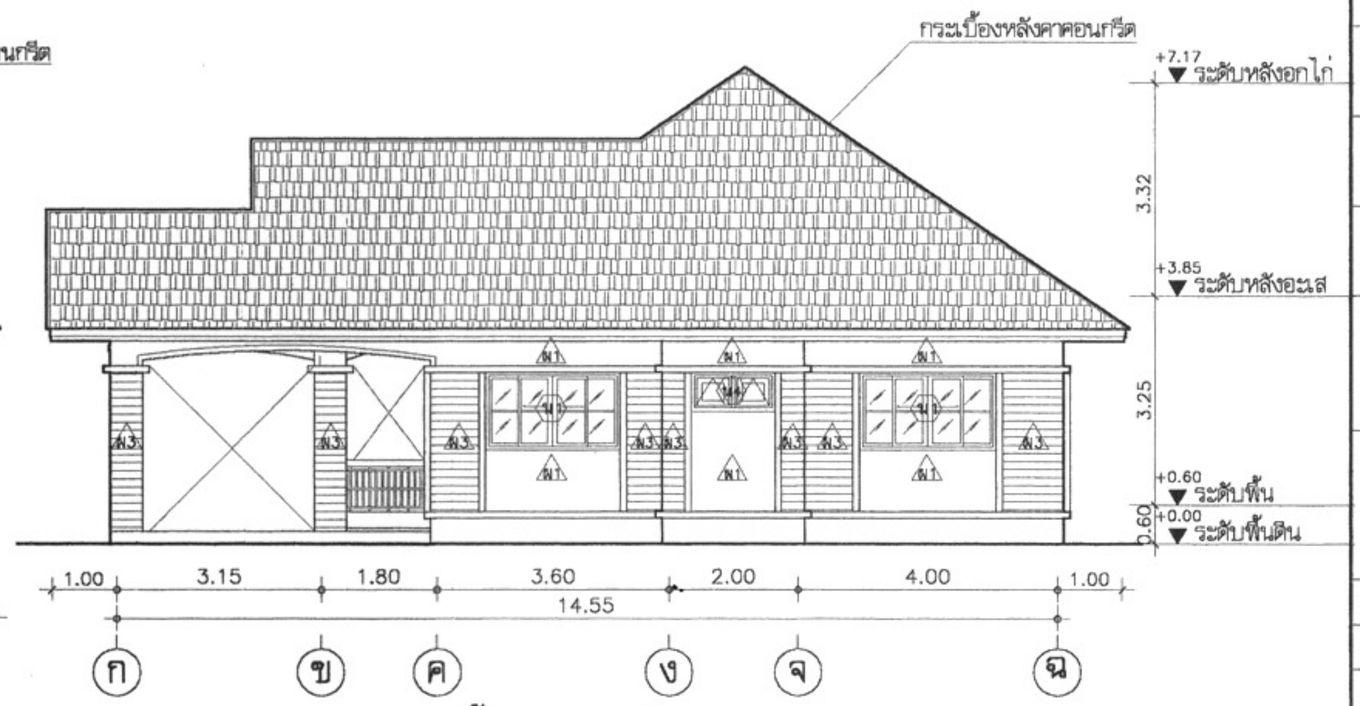

รูปด้าน 4
มาตราส่วน 1:100
4 A-05

กรมโยธาธิการและผังเมือง

โครงการแบบอาคารเพื่อประชาชน

ครอบครัวไทยเป็นสุข

แบบ

บ้านครอบครัวไทยเป็นสุข 2

สำนักสถาปัตยกรรม

ผู้อำนวยการสำ

สถาปัตยกรรม

สถาป

สถาป

สถาป

สถาป

สำนักวิศวกรรมโครงสร้างและงานระบบ

ผู้อำนวยการสำ

วิศวกรรมโครงสร้าง

วิศว

วิศว

วิศวกรรมไฟฟ้าและเครื่องกล

วิศว

วิศว

วิศวกรรมสุขาภิบาล

วิศว

วิศว

อนุมัติ

(นายสว่าง ศรีศกุน)
อธิบดีกรมโยธาธิการและผังเมือง

แสดงแบบ

รูปด้าน 1,2,3,4

มาตราส่วน 1:100

วัน/เดือน/ปี 21 พ.ย. 2546

เลขที่แบบ ม.บ.462120

แผ่นที่	จำนวนแผ่น
A-05	10

หมายเหตุ แบบที่แสดงอยู่นี้ได้รับการย่อส่วน เพื่อใช้แสดงผลทางหน้าจอเท่านั้น สำหรับแบบที่ใช้ขออนุญาตก่อสร้าง ให้ถ่ายสำเนาจากหนังสือแบบบ้าน

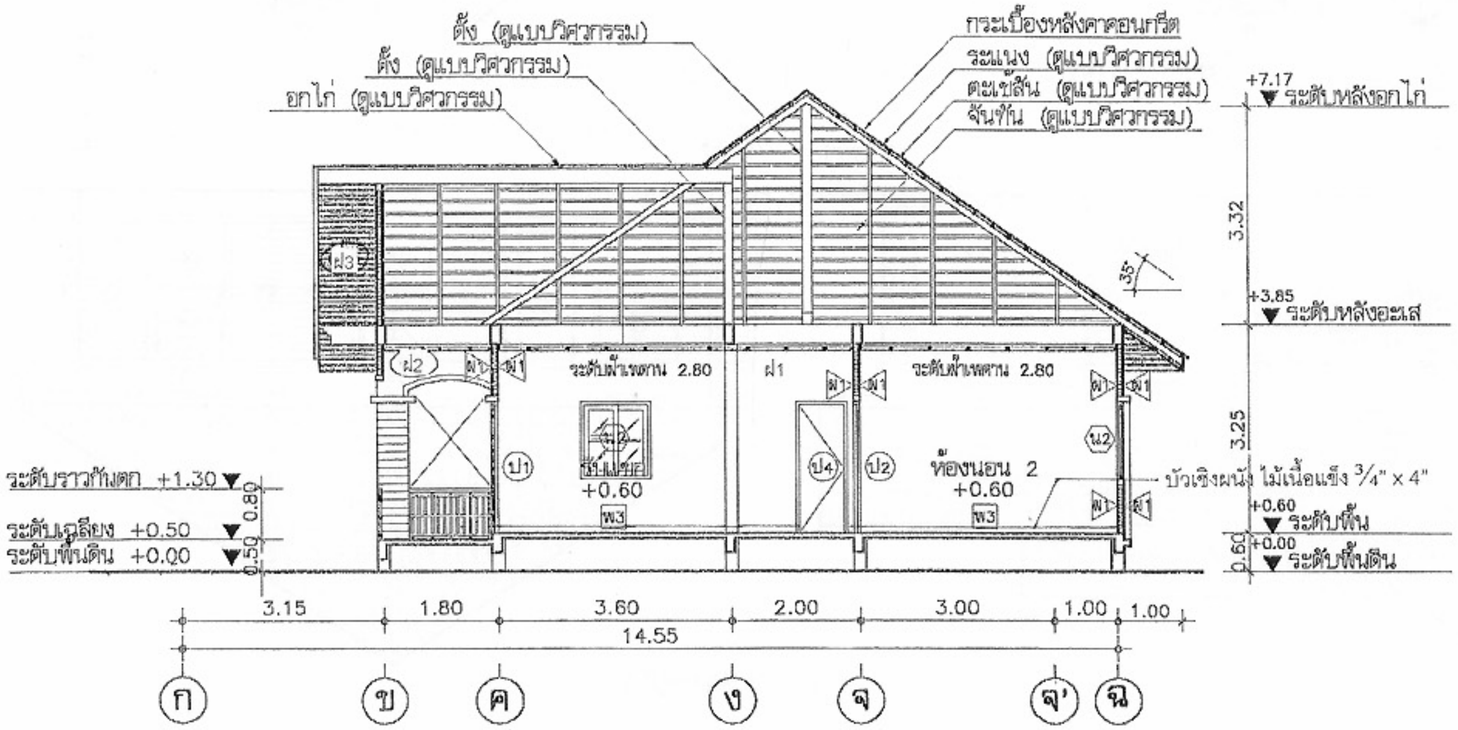

รูปตัด ก

มาตราส่วน 1:100

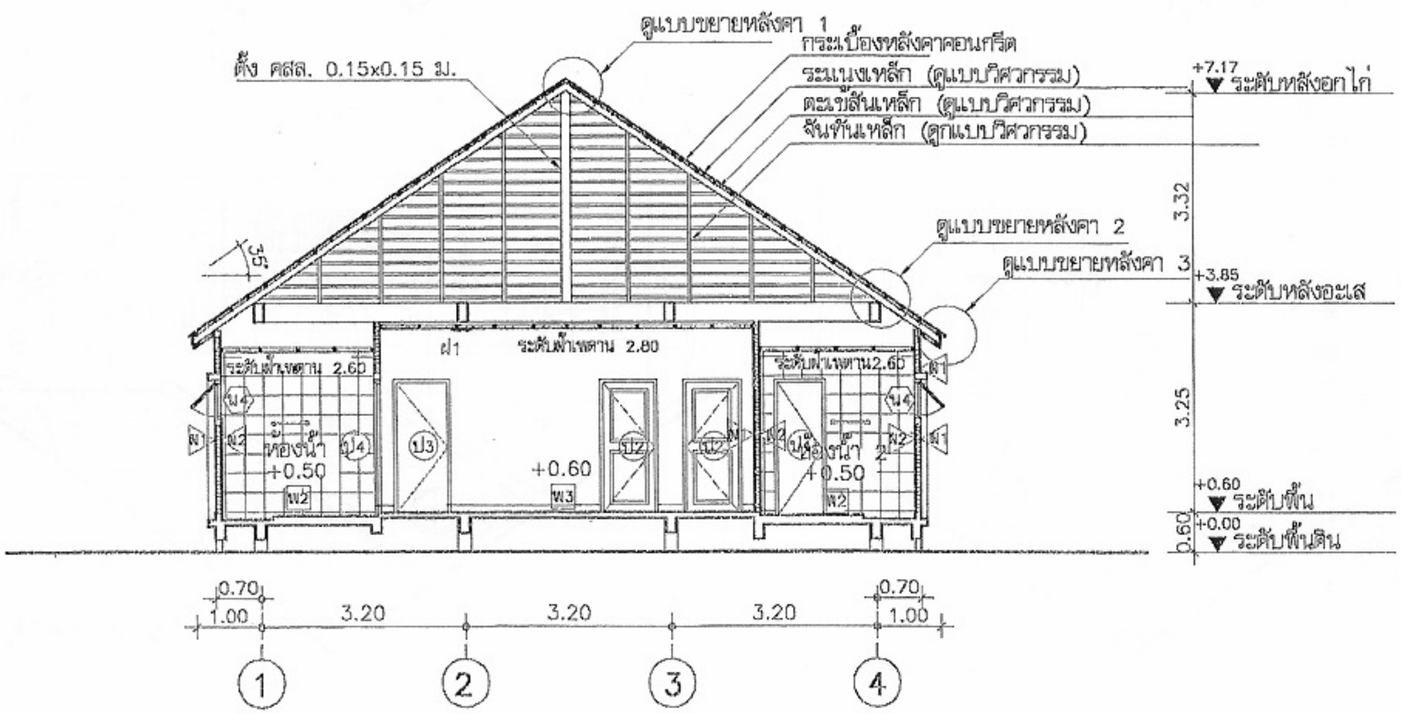

รูปตัด ข

มาตราส่วน 1:100

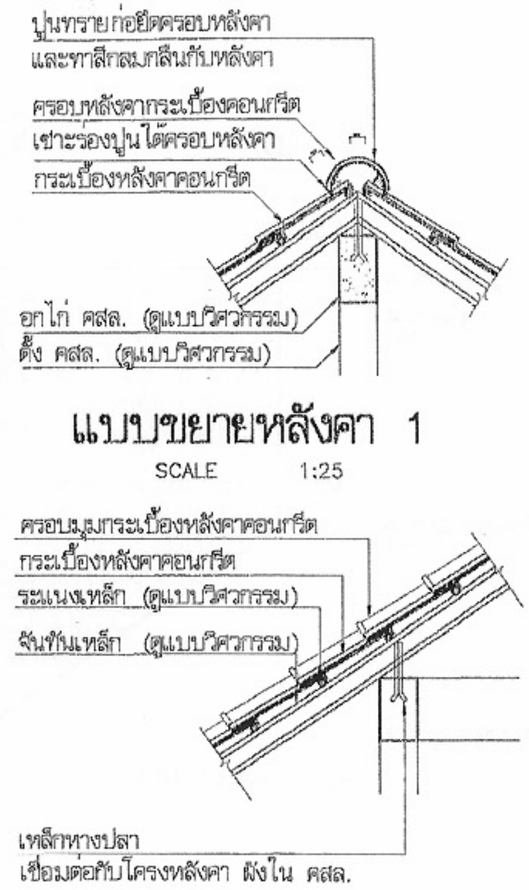

แบบขยายหลังคา 1

SCALE 1:25

แบบขยายหลังคา 2

มาตราส่วน 1:25

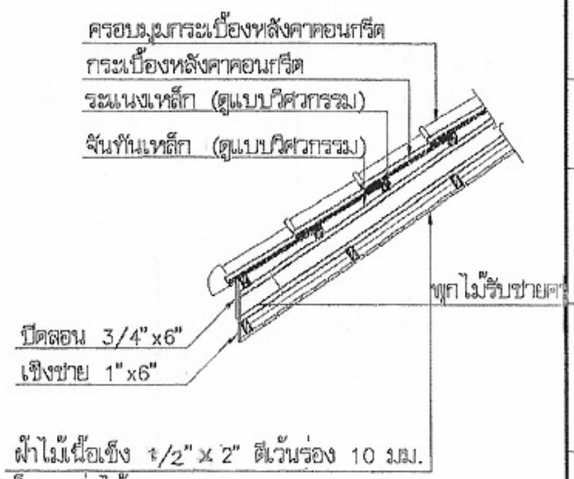

แบบขยายหลังคา 3

มาตราส่วน 1:25

โครงการแบบอาคารเพื่อประชาชน

ครอบครัวไทยเป็นสุข

แบบ

บ้านครอบครัวไทยเป็นสุข 2

สำนักสถาปัตยกรรม

ผู้อำนวยการสำนัก

สถาปัตยกรรม

สถาปนิก

สถาปนิก

สถาปนิก

สถาปนิก

สำนักวิศวกรรมโครงสร้างและงานระบบ

ผู้อำนวยการสำนัก

วิศวกรรมโครงสร้าง

วิศวกร

วิศวกรรมไฟฟ้าและเครื่องกล

วิศวกร

วิศวกร

วิศวกรรมสุขาภิบาล

วิศวกร

วิศวกร

อนุมัติ

(นายสว่าง ศรีศกุน)

อธิบดีกรมโยธาธิการและผังเมือง

แสดงแบบ

รูปตัด ก,ข
ขยายหลังคา

มาตราส่วน	1:100
วัน/เดือน/ปี	21 พ.ย. 2546
เลขที่แบบ	ม.บ.462120
แผ่นที่	A–06
จำนวนแผ่น	10

หมายเหตุ แบบที่แสดงอยู่นี้ได้รับการย่อส่วน เพื่อใช้แสดงผลทางหน้าจอเท่านั้น สำหรับแบบที่ใช้ขออนุญาตก่อสร้าง ให้ถ่ายสำเนาจากหนังสือแบบบ้าน

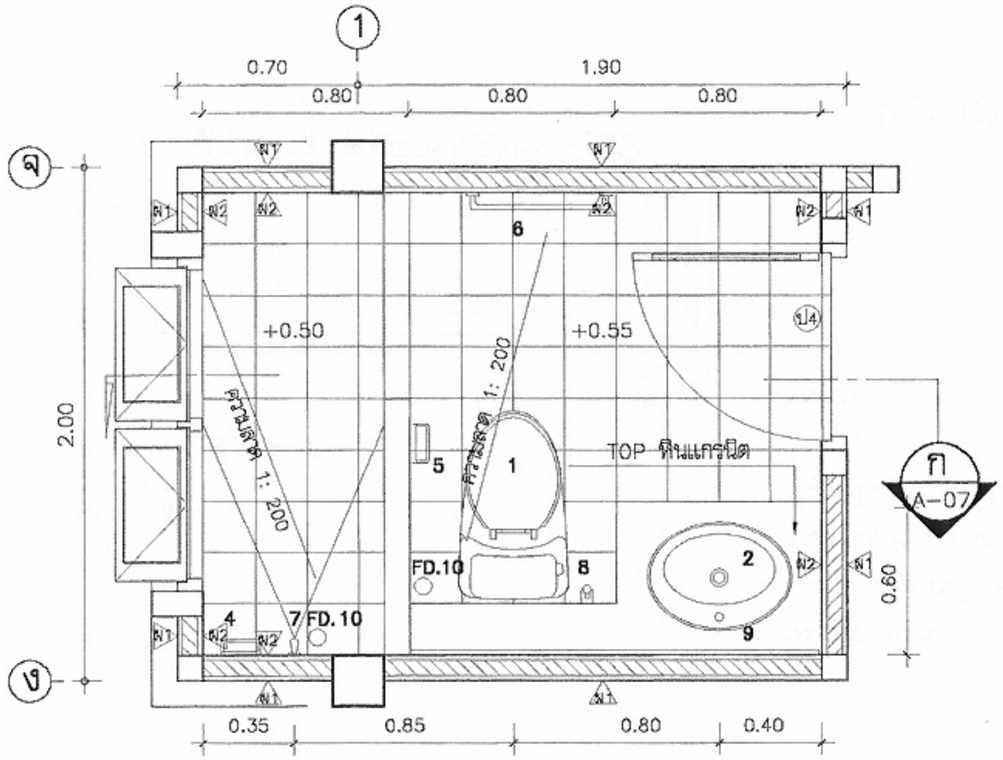

แบบขยายห้องน้ำ 1

มาตราส่วน 1:25

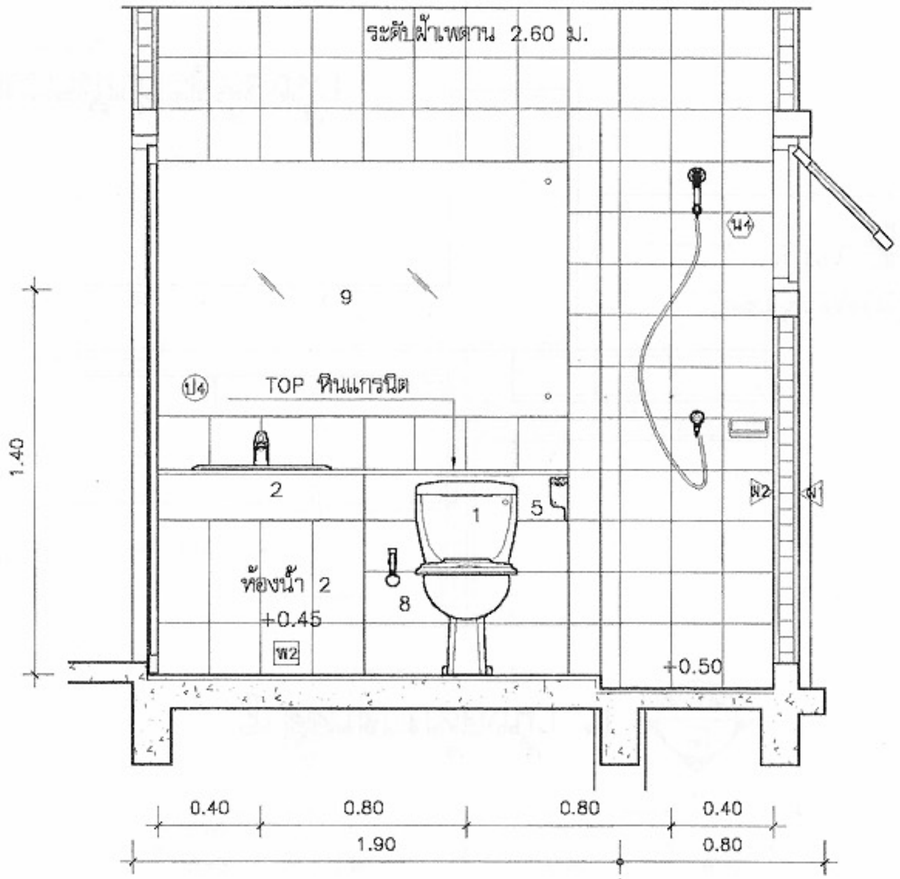

รูปตัดขยายห้องน้ำ ก

ก A-07

มาตราส่วน 1:25

+1.80	ศูนย์กลางที่ติดตั้งฝักบัว
+1.60	ศูนย์กลางราวตากผ้า
+1.50	ศูนย์กลางที่ติดตั้งกระจกเงา
+1.20	ขอบบนหิ้งวางของ
+1.00	ใต้ที่วางสบู่, ศูนย์กลางก๊อกฝักบัว
+0.78	ระดับขอบบนอ่างล้างหน้า
+0.68	ระดับศูนย์กลางที่ใส่กระดาษชำระ
+0.40	ระดับศูนย์กลางติดตั้งสายอ่อนชำระ
+0.00	ระดับพื้นห้องน้ำ–ส้วม

หมายเหตุ

รูน้ำทิ้งที่พื้น เป็นโลหะกันกลิ่น
ตะแกรงโลหะชุบโครเมี่ยม
ผนัง บุกระเบื้องเคลือบขาว
ขนาด 12"x12" ผลิตในประเทศ
พื้น บุกระเบื้องเคลือบผิวด้าน
ขนาด 12"x12" ผลิตในประเทศ

รายละเอียดสุขภัณฑ์ห้องน้ำ

1	โถส้วมนั่งราบ พร้อมอุปกรณ์ (สีขาว)
2	อ่างล้างหน้าแบบฝังพร้อมอุปกรณ์
3	โถปัสสาวะชาย พร้อมอุปกรณ์
4	ที่วางสบู่
5	ที่ใส่กระดาษชำระ
6	ราวแขวนผ้า
7	ฝักบัวสายอ่อน พร้อมวาวล์สอย
8	สายชำระ อ่อนพร้อมอุปกรณ์
9	กระจกเงาอย่างดี หนา 1 1/2" หุน ลบมุมด้วยเครื่อง ขนาดสูง 1 ม. เจาะรูยึดน็อต 4 มุม (ตามแบบ)
10	ตะแกรงดักผงที่พื้นแบบลูกถ้วย พร้อมตัวดักกลิ่น ø 2" P.V.C.

โครงการบบอาคารเพื่อประชาชน

ครอบครัวไทยเป็นสุข

แบบ

บ้านครอบครัวไทยเป็นสุข 2

สำนักสถาปัตยกรรม

ผู้อำนวยการสำนัก

สถาปัตยกรรม

สถาปนิก

สถาปนิก

สถาปนิก

สถาปนิก

สำนักวิศวกรรมโครงสร้างและงานระบบ

ผู้อำนวยการสำนัก

วิศวกรรมโครงสร้าง — วิศวกร

วิศวกรรมไฟฟ้าและเครื่องกล — วิศวกร — วิศวกร

วิศวกรรมสุขาภิบาล — วิศวกร — วิศวกร

อนุมัติ

(นายสว่าง ศรีศกุน)
อธิบดีกรมโยธาธิการและผังเมือง

แสดงแบบ

ขยายห้องน้ำ 1

มาตราส่วน 1:25

วัน/เดือน/ปี 21 พ.ย. 2546

เลขที่แบบ ม.บ.462120

แผ่นที่	จำนวนแผ่น
A-07	10

หมายเหตุ แบบที่แสดงอยู่นี้ได้รับการย่อส่วน เพื่อใช้แสดงผลทางหน้าจอเท่านั้น สำหรับแบบที่ใช้ขออนุญาตก่อสร้าง ให้ถ่ายสำเนาจากหนังสือแบบบ้าน

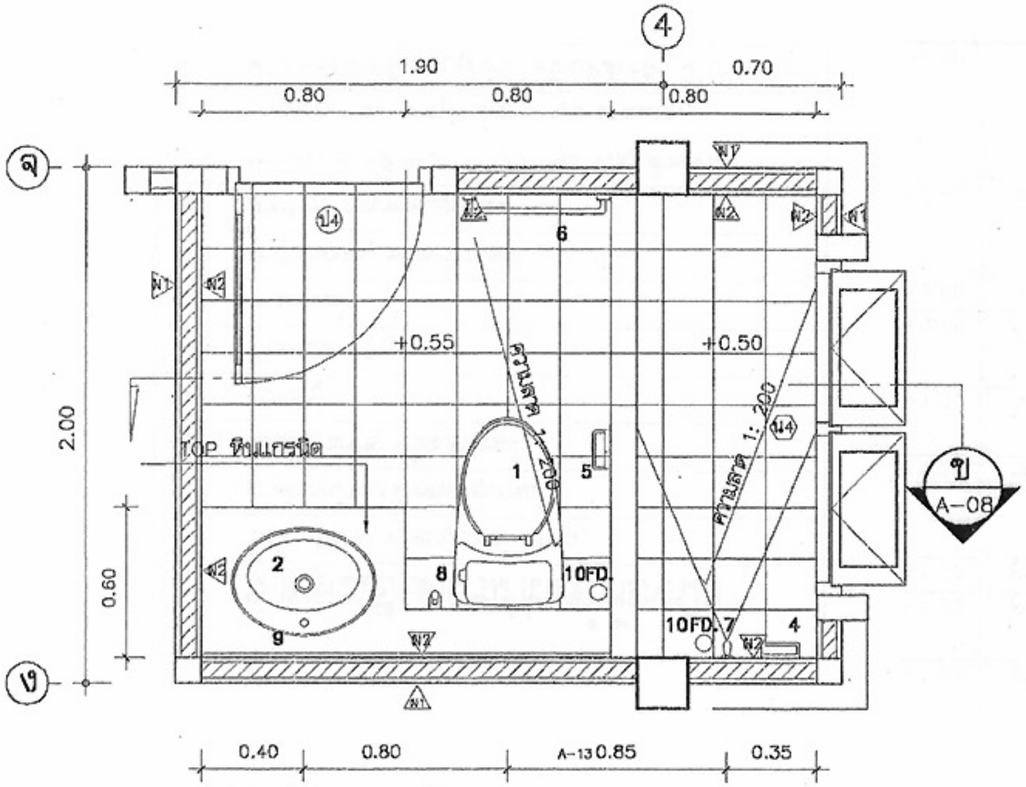

แบบขยายห้องน้ำ 2

มาตราส่วน 1:25

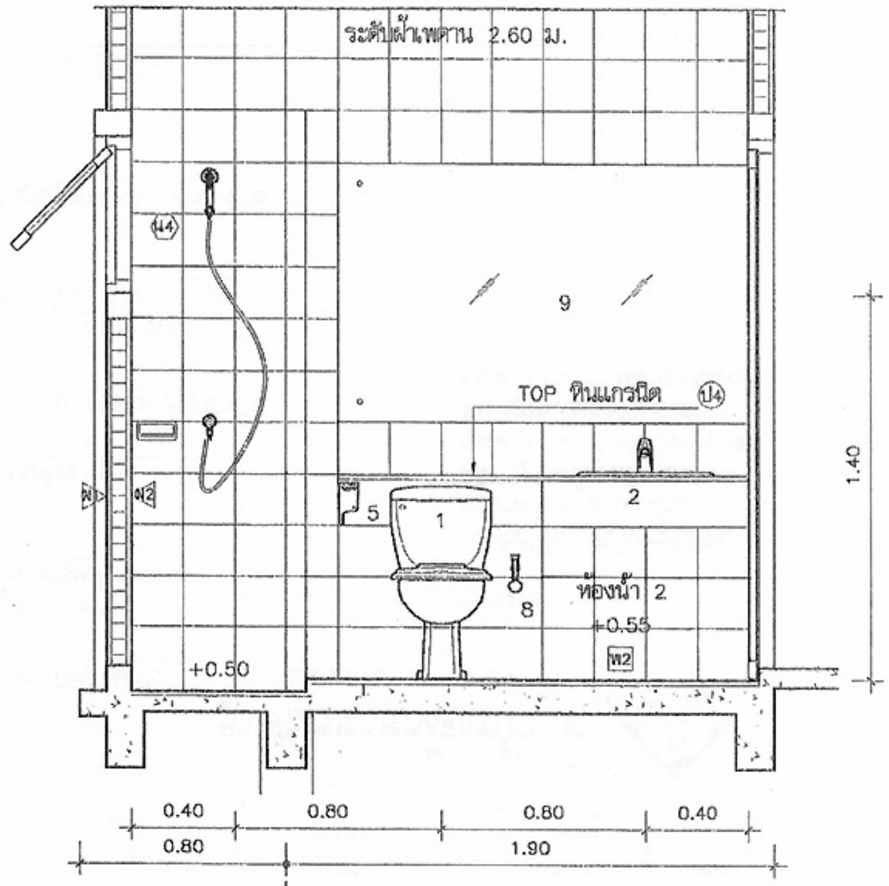

รูปตัดขยายห้องน้ำ ข

มาตราส่วน 1:25

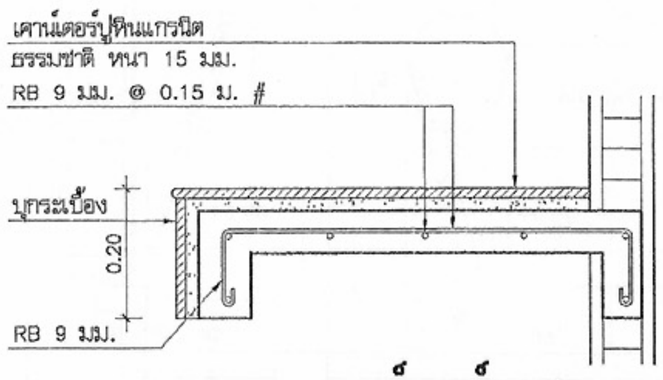

แบบขยายเคาน์เตอร์ ศสล.

มาตราส่วน 1:10

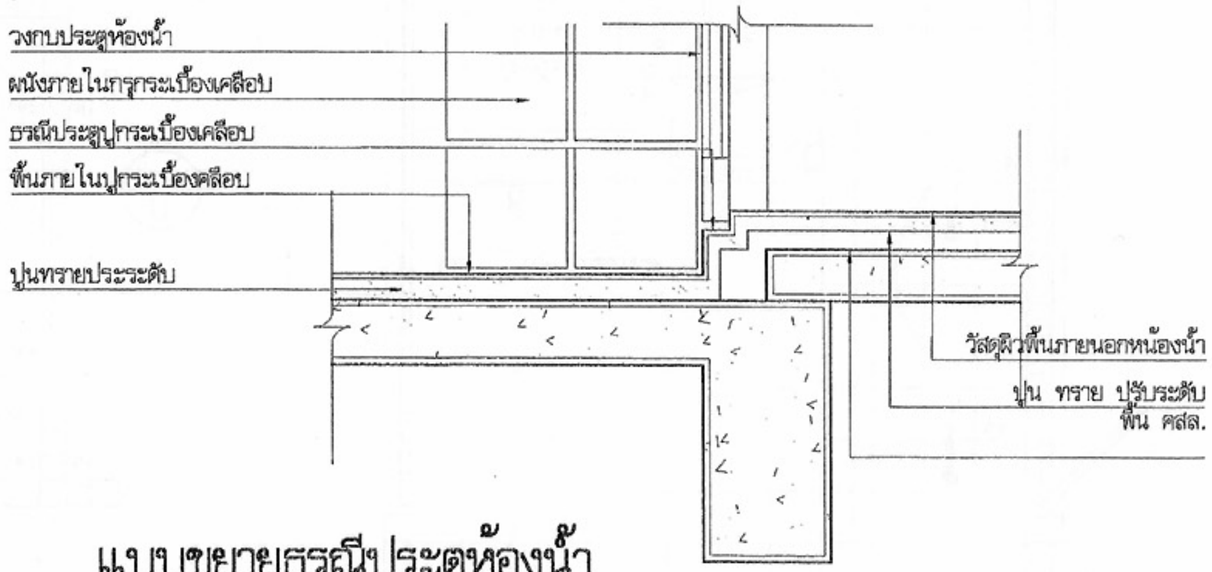

แบบขยายธรณีประตูห้องน้ำ

มาตราส่วน 1:10

กรมโยธาธิการและผังเมือง

โครงการแบบอาคารเพื่อประชาชน

ครอบครัวไทยเป็นสุข

แบบ

บ้านครอบครัวไทยเป็นสุข 2

สำนักสถาปัตยกรรม

ผู้อำนวยการสำนัก

สถาปัตยกรรม	สถาปนิก
	สถาปนิก
	สถาปนิก
	สถาปนิก
สำนักวิศวกรรมโครงสร้างและงานระบบ	ผู้อำนวยการสำนัก
วิศวกรรมโครงสร้าง	วิศวกร
	วิศวกร
วิศวกรรมไฟฟ้าและเครื่องกล	วิศวกร
	วิศวกร
วิศวกรรมสุขาภิบาล	วิศวกร
	วิศวกร

อนุมัติ

(นายสว่าง ศรีศกุน)
อธิบดีกรมโยธาธิการและผังเมือง

แสดงแบบ

ขยายห้องน้ำ 2

มาตราส่วน 1:25

วัน/เดือน/ปี 21 พ.ย. 2546

เลขที่แบบ ม.บ.462120

แผ่นที่	จำนวนแผ่น
A-08	10

หมายเหตุ แบบที่แสดงอยู่นี้ได้รับการย่อส่วน เพื่อใช้แสดงผลทางหน้าจอเท่านั้น สำหรับแบบที่ใช้ขออนุญาตก่อสร้าง ให้ถ่ายสำเนาจากหนังสือแบบบ้าน

ประตู

มาตราส่วน 1:50

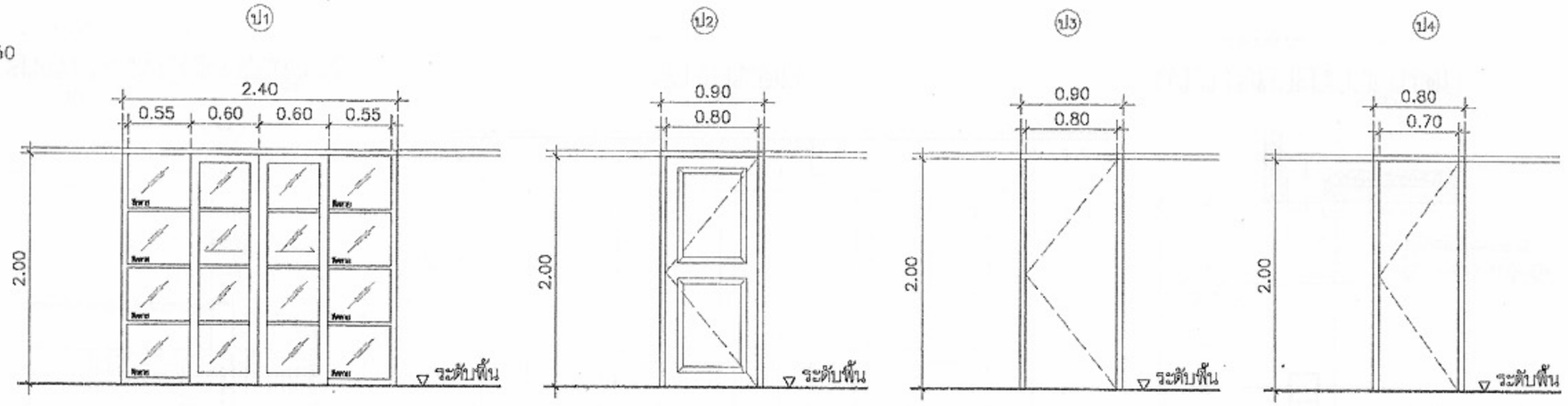

ประตูบานเลื่อนคู่พร้อมกระจกติดตาย
วงกบอลูมิเนียม
กรอบบานอลูมิเนียม
ลูกฟักกระจกใสหนา 6 มม.

ประตูบานเปิดเดี่ยว
วงกบไม้เนื้อแข็ง ขนาด 2" x 4"
กรอบบานไม้สัก
ลูกฟักไม้สัก 3/4"x4" เข้าลิ้น
ทาสีน้ำมัน 2 ด้าน

ประตูบานเปิดเดี่ยว
วงกบไม้เนื้อแข็ง ขนาด 2" x 4"
ทาสีน้ำมัน 2 ด้าน
กรอบบานไม้สัก 1 ¼" x 5"
ลูกฟักไม้สัก ¾" x 4" เข้าลิ้น

ประตูบานเปิดเดี่ยว
วงกบ ไม้เนื้อแข็ง 2"x4"
บานไม้อัดยางกันน้ำ
ทาสีน้ำมัน 2ด้าน

หน้าต่าง

มาตราส่วน 1:50

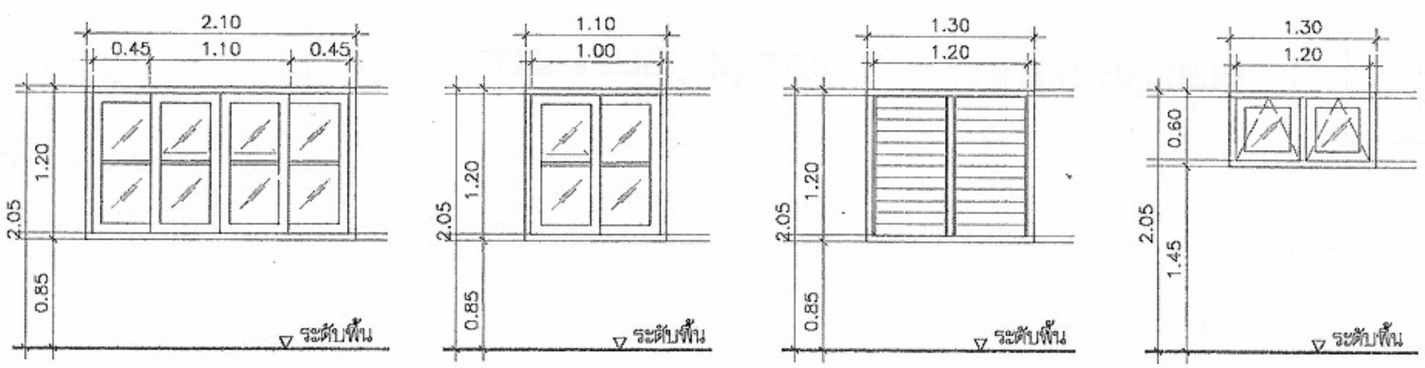

หน้าต่างบานเลื่อนคู่
วงกบอลูมิเนียม
กรอบบานอลูมิเนียม
ลูกฟักกระจกใสหนา 5 มม.

หน้าต่างบานเลื่อน
วงกบอลูมิเนียม
กรอบบานอลูมิเนียม
ลูกฟักกระจกใสหนา 5 มม.

หน้าต่างบานเกล็ด
วงกบอลูมิเนียม
ลูกฟักเกล็ดกระจกใสหนา 5 มม.
เกล็ดกระจกกว้าง 4" ปรับมุมได้

หน้าต่างบานกระทุ้ง
วงกบอลูมิเนียม
ลูกฟักกระจกใสหนา 5 มม.

หมายเหตุ

–ประตู หน้าต่างอลูมิเนียม ใช้อุปกรณ์ประกอบ ตามมาตรฐานของบริษัทผู้ผลิต

ความหนาหน้าตัดอลูมิเนียม
–รางของหน้าต่างบานเลื่อน ใช้ขนาด 3" ใช้ขนาดความหนาไม่ต่ำกว่า 1.8 มม.
–บานกรอบของหน้าต่างบานเลื่อนใช้ขนาดความหนาทั่วไป ไม่ต่ำกว่า 1.5 มม.
–กรอบหน้าต่างบานกระทุ้ง ใช้ขนาดความหนา 2.0 มม.
วงกบอลูมิเนียมมีขนาด 1 3/4"x3"
–ใช้ขนาดความหนา 1.8 มม.
กรอบบานประตูสวิงใช้ขนาดความหนา 2.5 มม.

รายการอุปกรณ์ ประตูไม้

1. บานพับ ใช้ชนิดโลหะเคลือบ มีแหวนไนล่อน ขนาด 4"บานละ 3 อัน
2. กุญแจลูกบิด ใช้ชนิดลิ้นคู่ล็อกได้ภายใน ผิวทองเหลืองรมดำ รูปทรงกลม ประเภท STANDARD DUTY
3. กลอน ใช้กลอนทองเหลืองรมดำ กว้าง 1" แกน 5/16"
4. ที่ยึดประตู เป็นชนิดแม่เหล็กแกนกลม ใช้สำหรับประตูไม้ทุกบาน
5. บานมุ้งลวด กรอบอลูมิเนียม

รายการอุปกรณ์ หน้าต่าง

1. บานเลื่อน วงกบ กรอบบานอลูมิเนียม
   เกล็ดกระจก วงกบ กรอบอลูมิเนียม
   บานกระทุ้ง วงกบ บานกรอบอลูมิเนียม
   บานมุ้งลวด วงกบ บานกรอบอลูมิเนียม

โครงการแบบอาคารเพื่อประชาชน

ครอบครัวไทยเป็นสุข

แบบ

บ้านครอบครัวไทยเป็นสุข 2

สำนักสถาปัตยกรรม ผู้อำนวยการสำนัก

สถาปัตยกรรม สถาปนิก
สถาปนิก
สถาปนิก
สถาปนิก

สำนักวิศวกรรมโครงสร้างและงานระบบ ผู้อำนวยการสำนัก

วิศวกรรมโครงสร้าง วิศวกร
วิศวกร

วิศวกรรมไฟฟ้าและเครื่องกล วิศวกร
วิศวกร

วิศวกรรมสุขาภิบาล วิศวกร
วิศวกร

อนุมัติ

(นายสว่าง ศรีศกุน)
อธิบดีกรมโยธาธิการและผังเมือง

แสดงแบบ

ขยายประตู–หน้าต่าง

มาตราส่วน	1:50
วัน/เดือน/ปี	21 พ.ย. 2546
เลขที่แบบ	ม.บ.462120
แผ่นที่	A–09
จำนวนแผ่น	10

หมายเหตุ แบบที่แสดงอยู่นี้ได้รับการย่อส่วน เพื่อใช้แสดงผลทางหน้าจอเท่านั้น สำหรับแบบที่ใช้ขออนุญาตก่อสร้าง ให้ถ่ายสำเนาจากหนังสือแบบบ้าน

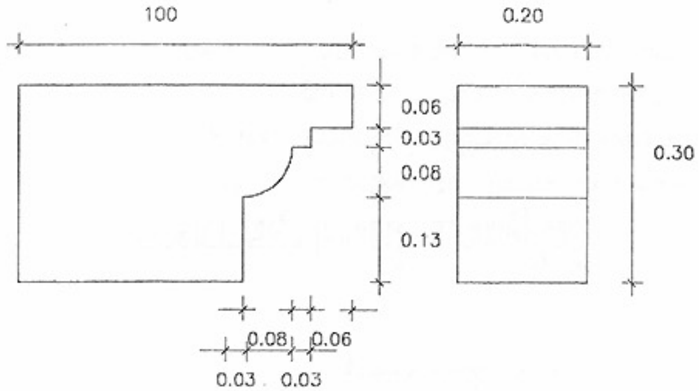

แบบขยายบัวหัวเสา1

มาตราส่วน 1:20

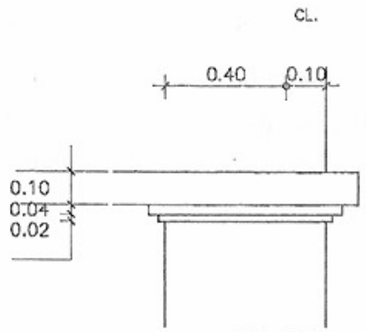

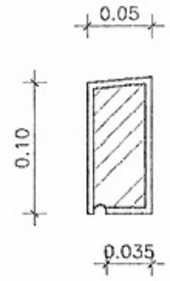

แบบขยายหลังวงกบ

มาตราส่วน 1:5

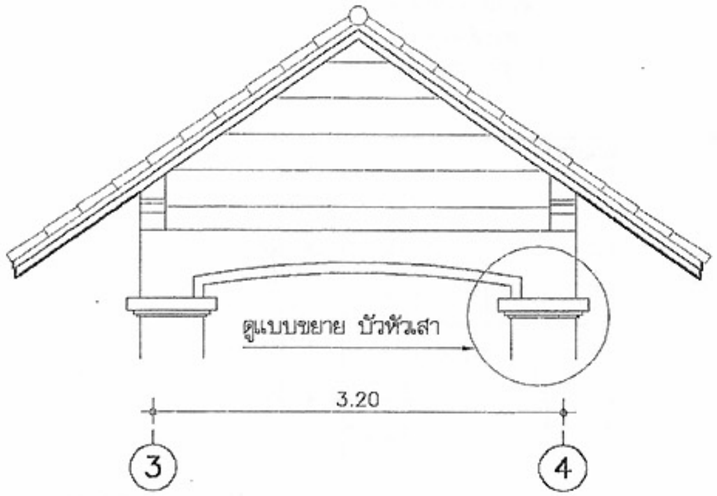

แบบขยายหน้าจั่วหลังคาเฉลียง

มาตราส่วน 1:50

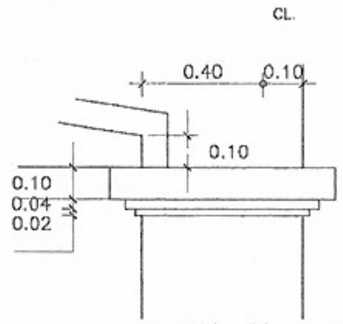

แบบขยายบัวหัวเสา2

มาตราส่วน 1:20

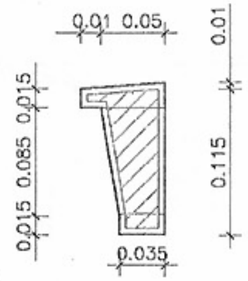

แบบขยายบัวล่าง

มาตราส่วน 1:5

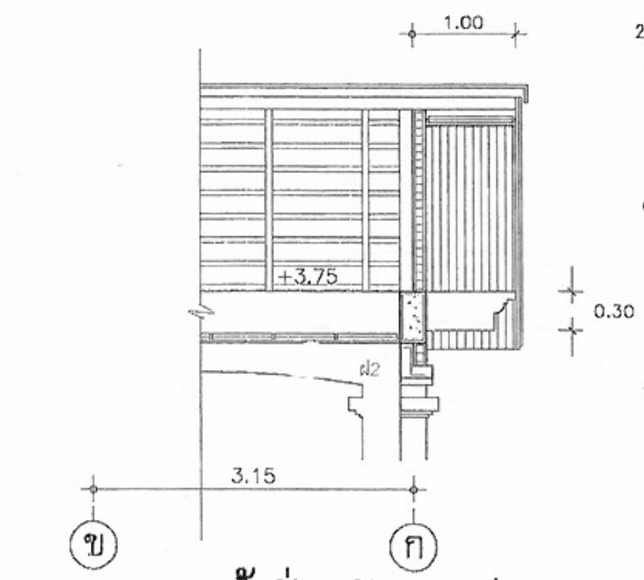

แบบขยายหน้าจั่วหลังคาเฉลียง

มาตราส่วน 1:50

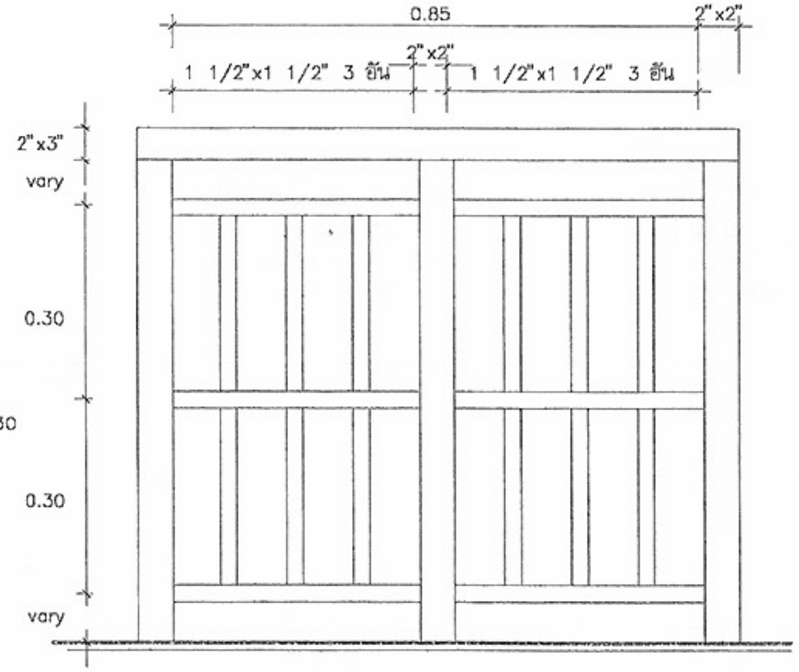

ราวกันตก

มาตราส่วน 1:10

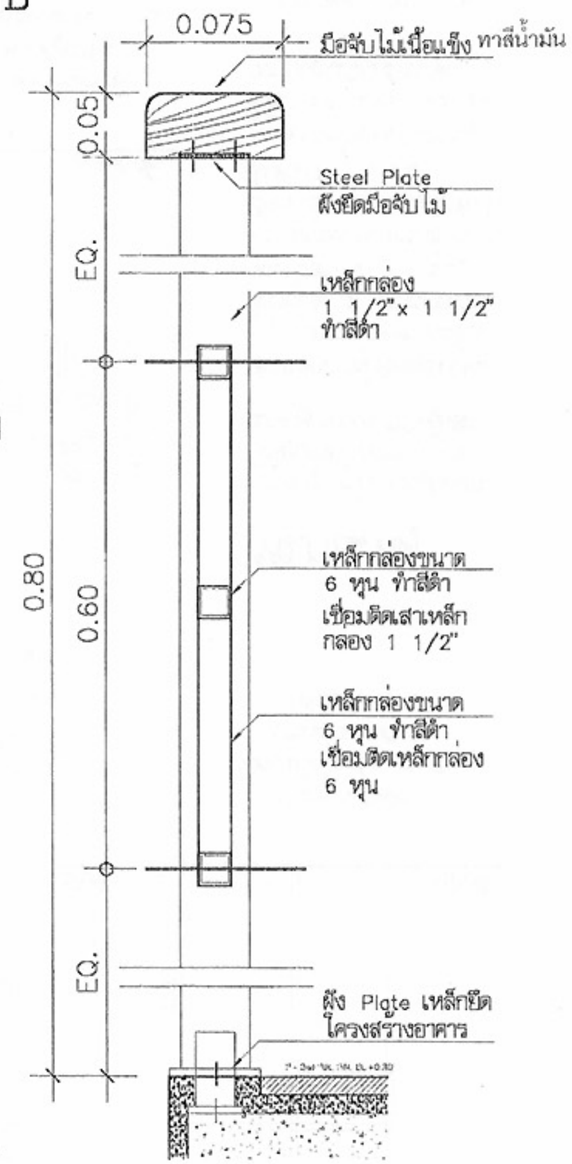

แบบขยายราวกันตก

มาตราส่วน 1:5

โครงการแบบอาคารเพื่อประชาชน

ครอบครัวไทยเป็นสุข

แบบ

บ้านครอบครัวไทยเป็นสุข 2

สำนักสถาปัตยกรรม

ผู้อำนวยการสำนัก

สถาปัตยกรรม

สถาปนิก

สถาปนิก

สถาปนิก

สถาปนิก

สำนักวิศวกรรมโครงสร้างและงานระบบ

ผู้อำนวยการสำนัก

วิศวกรรมโครงสร้าง — เลข — วิศวกร

วิศวกรรมไฟฟ้าและเครื่องกล — วิศวกร — วิศวกร

วิศวกรรมสุขาภิบาล — ปรมัติ — วิศวกร — วิศวกร

อนุมัติ

(นายสว่าง ศรีศกุน)
อธิบดีกรมโยธาธิการและผังเมือง

แสดงแบบ

ขยายทั่วไป

มาตราส่วน

วัน/เดือน/ปี 21 พ.ย. 2546

เลขที่แบบ ม.บ.462120

แผ่นที่	จำนวนแผ่น
A–10	10

หมายเหตุ แบบที่แสดงอยู่นี้ได้รับการย่อส่วน เพื่อใช้แสดงผลทางหน้าจอเท่านั้น สำหรับแบบที่ใช้ขออนุญาตก่อสร้าง ให้ถ่ายสำเนาจากหนังสือแบบบ้าน

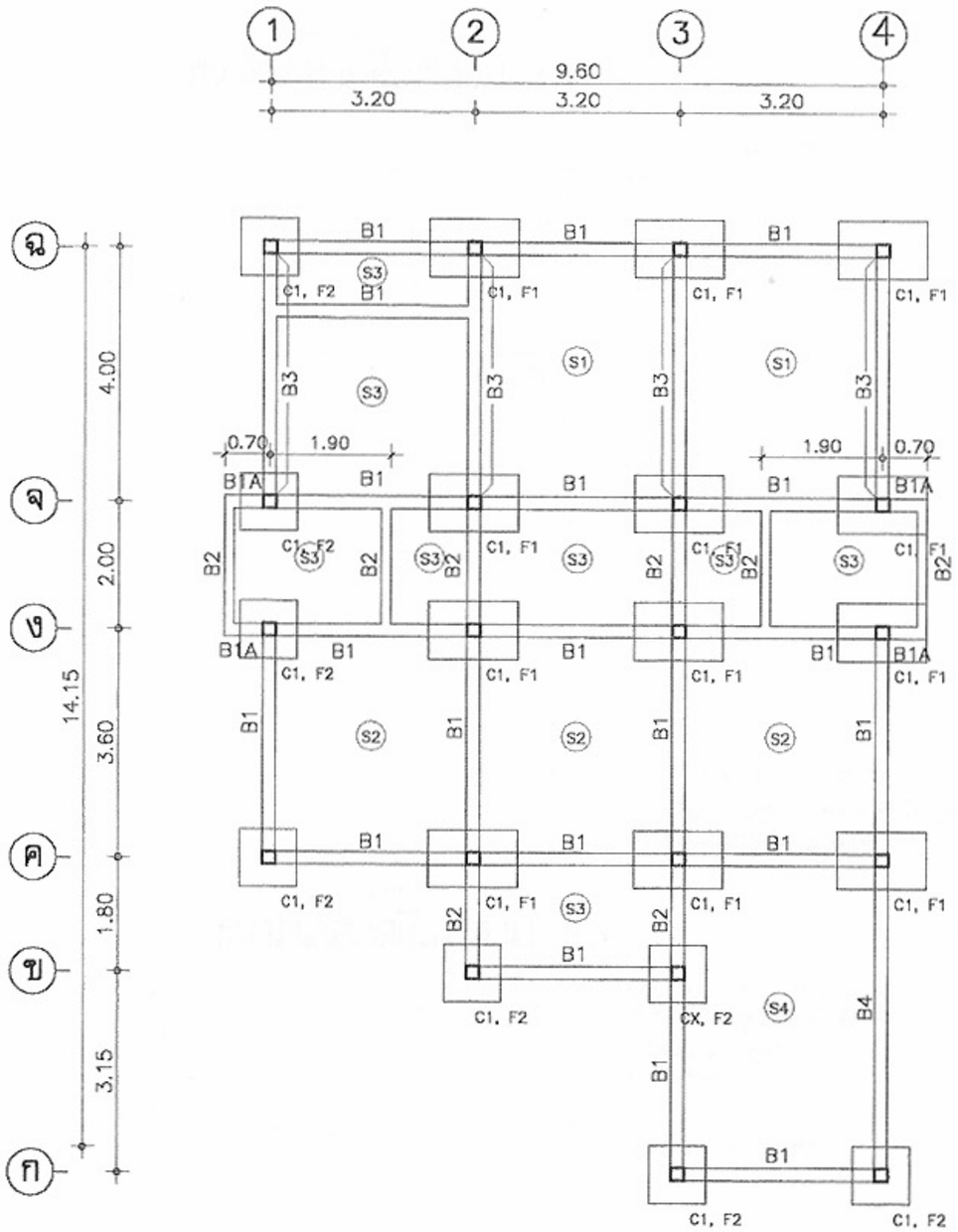

แปลนฐานราก, ตอม่อ, เสา คาน พื้น

มาตราส่วน 1:100

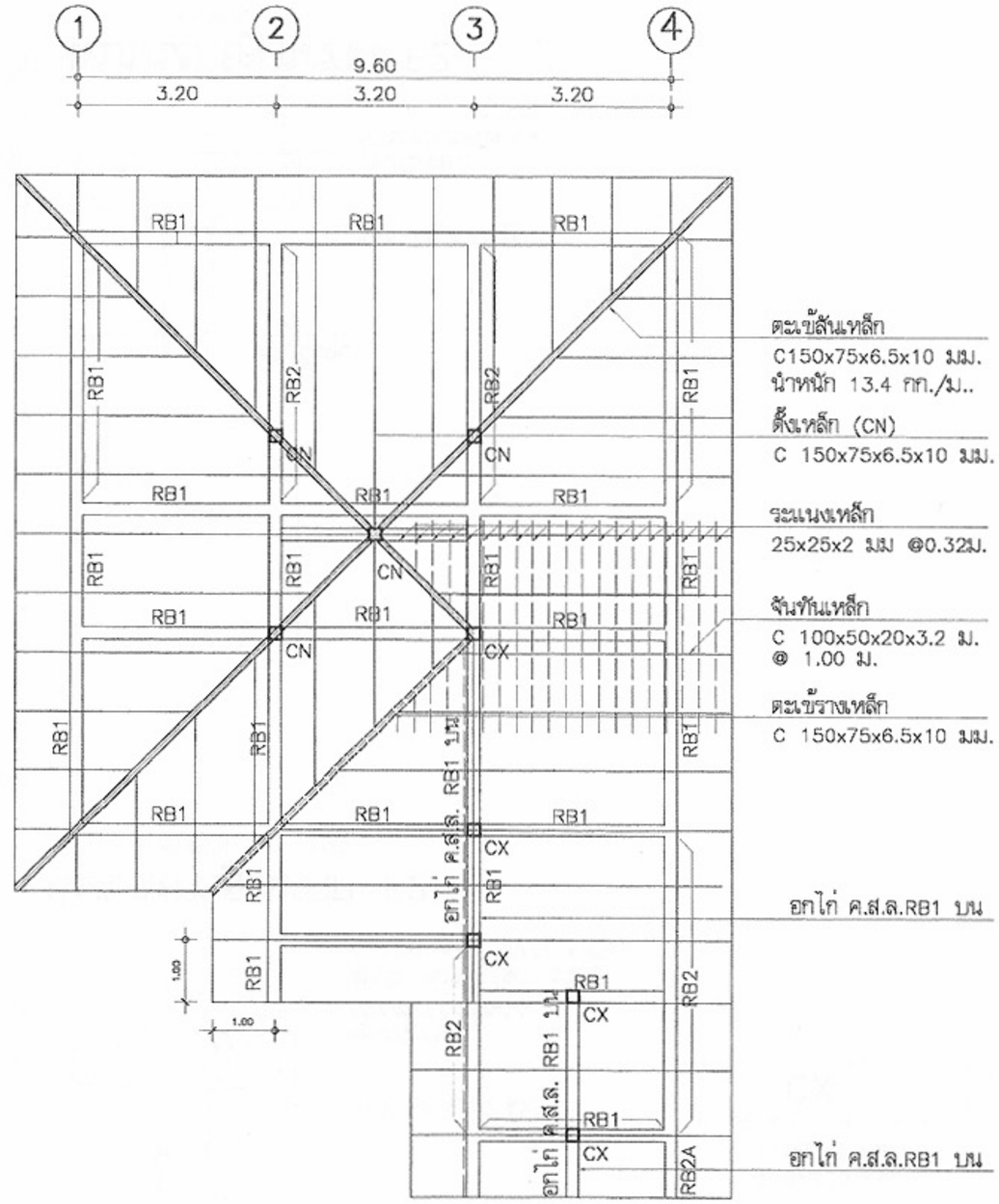

แปลนโครงหลังคา

มาตราส่วน 1:100

หมายเหตุ

แบบโครงสร้างนี้ให้ใช้รายการ ม.ย.ร. 101/2525 ถึง ม.ย.ร. 106/2525 เป็นรายการประกอบแบบ และมีรายการประกอบแบบดังต่อไปนี้

1. คอนกรีต ใช่ ค.1
2. เหล็กเสริมทั้งหมดใช่เหล็กเส้นกลม ขนาด ø 6 มม. ø9 มม. ใช้เหล็กเส้นกลม SR 24 ขนาด ø 12 มม. ขึ้นไปให้ใช้เหล็กข้ออ้อย SD 30
3. ฐานราก มีทั้งชนิดใช้เสาเข็มและฐานรากแผ่ ในกรณีที่ดินรับน้ำหนักปลอดภัยได้ไม่น้อยกว่า 6 ตัน/ต.ร.ม.
4. เหล็กรูปพรรณต้องมีกำลังที่จุดคลาก ไม่น้อยกว่า 2520 กก./ซม. ให้ทาสีกันสนิม 2 ครั้งก่อนทาสีจริง
6. กรณีที่มีการกลบดินโดยเฉลี่ย สูงเกิน 1.50 ม. ให้ปรึกษาวิศวกรผู้ออกแบบ เพื่อพิจารณาความเหมาะสมของแบบก่อน
7. การถมดินจะต้องบดอัดเป็นชั้น ๆ ชั้นละไม่เกิน 0.30 ม. โดยบดอัดแน่นไม่น้อยกว่า 90% STANDARD PROCTOR
8. ห้ามนำดินที่ขุดหลุมทำฐานรากเอามากลบฐานราก ให้ใช้ทรายแทน ส่วนดินที่ขุดขึ้นมาให้เอาไปถมบริเวณรอบ ๆ นอกตัวบ้าน

กรมโยธาธิการและผังเมือง

โครงการแบบอาคารเพื่อประชาชน

ครอบครัวไทยเป็นสุข

แบบ

บ้านครอบครัวไทยเป็นสุข 2

สำนักสถาปัตยกรรม

ผู้อำนวยการสำนัก

สถาปัตยกรรม

สถาปนิก

สถาปนิก

สถาปนิก

สถาปนิก

สำนักวิศวกรรมโครงสร้างและงานระบบ

ผู้อำนวยการสำนัก

วิศวกรรมโครงสร้าง

วิศวกร

วิศวกรรมไฟฟ้าและเครื่องกล

วิศวกร

วิศวกร

วิศวกรรมสุขาภิบาล

วิศวกร

วิศวกร

อนุมัติ

(นายสว่าง ศรีศักดิ์กุล)
อธิบดีกรมโยธาธิการและผังเมือง

แสดงแบบ

แปลนฐานราก,เสา,คาน,พื้น
แปลนโครงหลังคา

มาตราส่วน 1:100

วัน/เดือน/ปี 21 พ.ย. 2546

เลขที่แบบ ม.บ.462120

แผ่นที่	จำนวนแผ่น
S-01	3

หมายเหตุ แบบที่แสดงอยู่นี้ได้รับการย่อส่วน เพื่อใช้แสดงผลทางหน้าจอเท่านั้น สำหรับแบบที่ใช้ขออนุญาตก่อสร้าง ให้ถ่ายสำเนาจากหนังสือแบบบ้าน

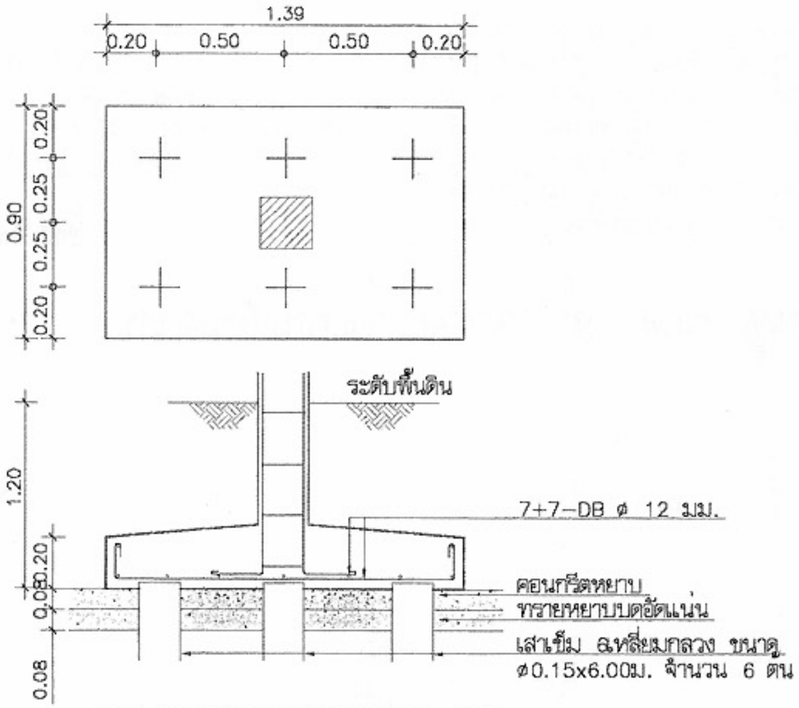

แบบขยายฐานราก F2

มาตราส่วน 1:25

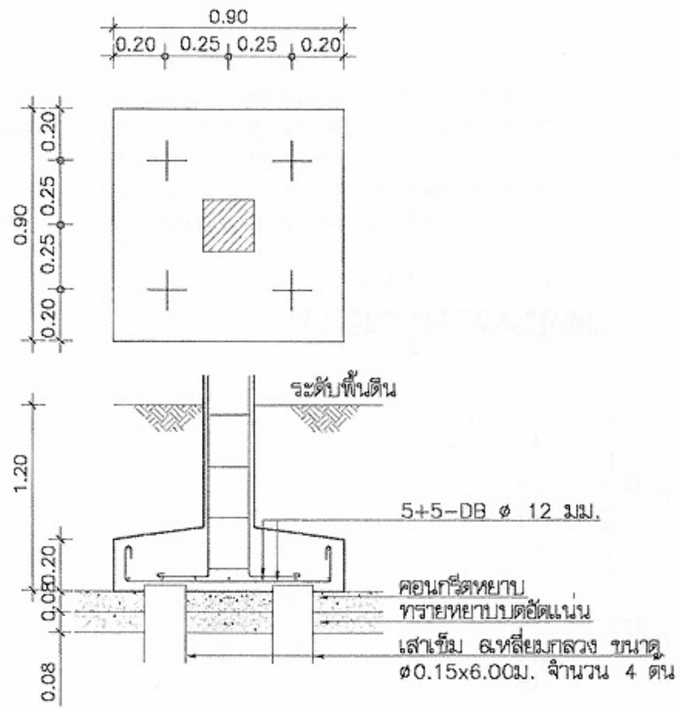

แบบขยายฐานราก F2

มาตราส่วน 1:25

เสา
0.20x0.20 มม. 4-DB 12 มม. ป-RB 6 มม. @ 0.20 ม. C1
0.15x0.15 มม. 4-DB 12 มม. ป-RB 6 มม. @ 0.20 ม. CX

ฐานรากแผ่นอนุญาตให้ใช้
กรณีที่ดินได้ฐานรากสามารถรับน้ำหนักปลอดภัย
ไม่น้อยกว่า 6 ตัน/ตร.ม.

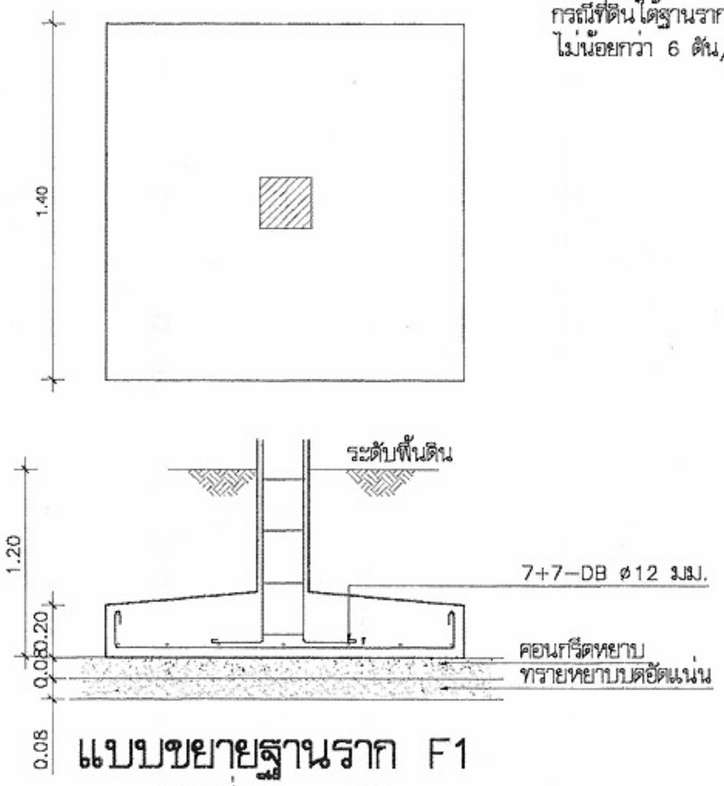

แบบขยายฐานราก F1

มาตราส่วน 1:25

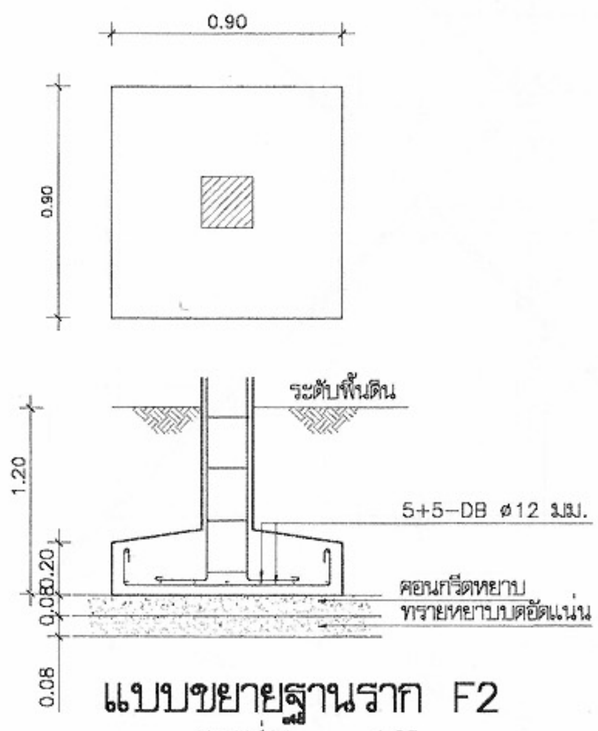

แบบขยายฐานราก F2

มาตราส่วน 1:25

กรมโยธาธิการและผังเมือง

โครงการแบบอาคารเพื่อประชาชน

ครอบครัวไทยเป็นสุข

แบบ

บ้านครอบครัวไทยเป็นสุข 2

สำนักสถาปัตยกรรม ผู้อำนวยการสำนัก

สถาปัตยกรรม สถาปนิก

สถาปนิก

สถาปนิก

สถาปนิก

สำนักวิศวกรรมโครงสร้างและงานระบบ ผู้อำนวยการสำนัก

วิศวกรรมโครงสร้าง วิศวกร

วิศวกรรมไฟฟ้าและเครื่องกล วิศวกร

วิศวกร

วิศวกรรมสุขาภิบาล วิศวกร

อนุมัติ

(นายสว่าง ศรีศักดิ์)
อธิบดีกรมโยธาธิการและผังเมือง

แสดงแบบ

แบบขยายการเสริมเหล็ก ฐานราก,ตอม่อ เสา

มาตราส่วน 1:25

วัน/เดือน/ปี 21 พ.ย. 2546

เลขที่แบบ ม.บ.462120

แผ่นที่	จำนวนแผ่น
S-02	3

หมายเหตุ แบบที่แสดงอยู่นี้ได้รับการย่อส่วน เพื่อใช้แสดงผลทางหน้าจอเท่านั้น สำหรับแบบที่ใช้ขออนุญาตก่อสร้าง ให้ถ่ายสำเนาจากหนังสือแบบบ้าน

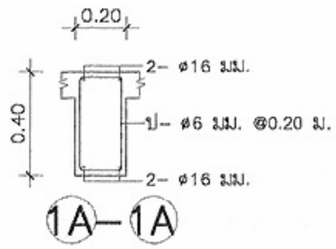

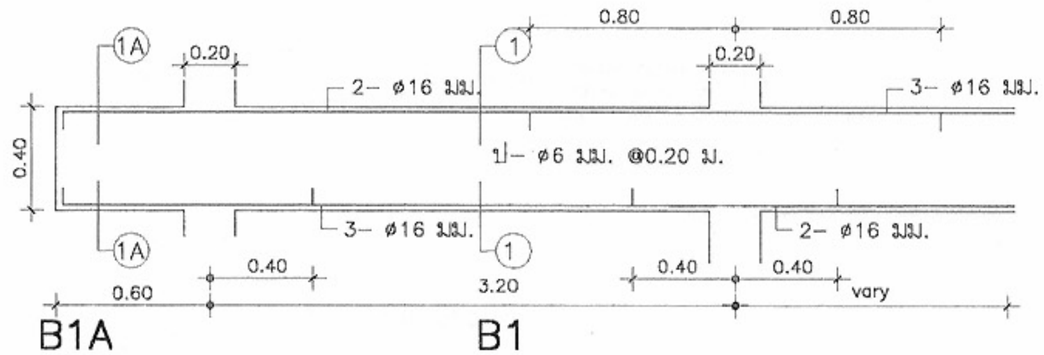

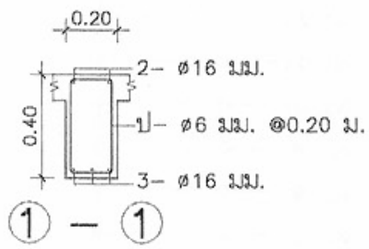

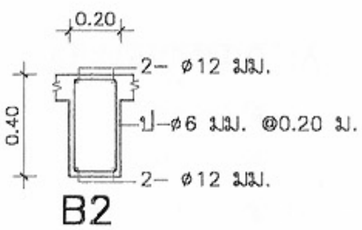

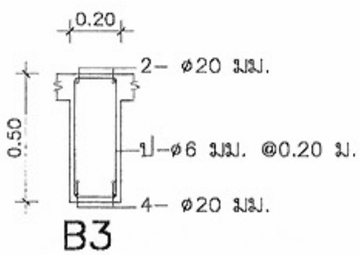

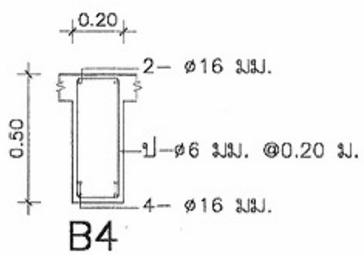

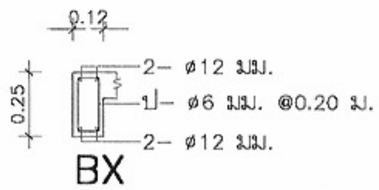

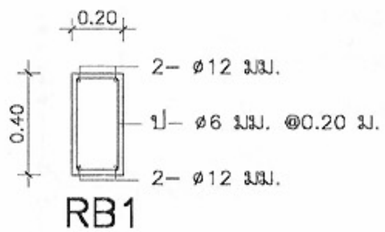

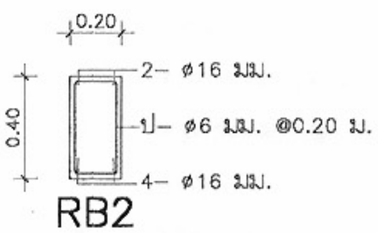

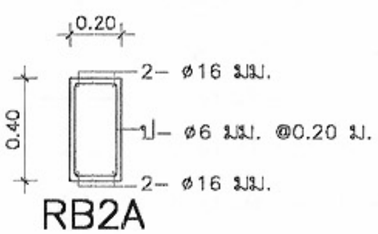

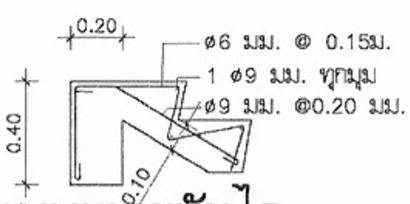

แบบขยายบันได

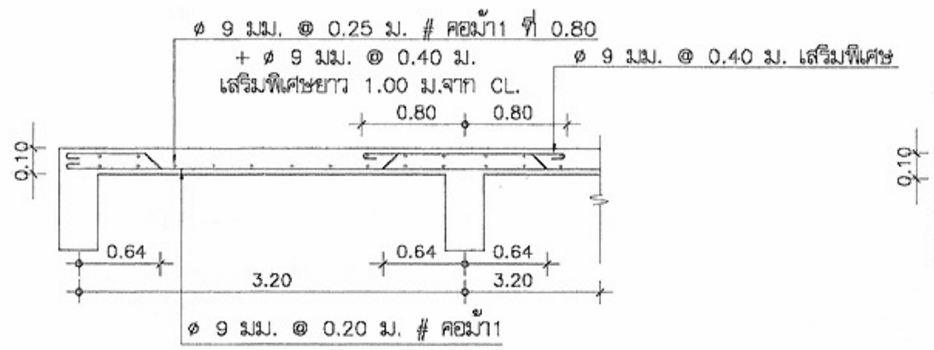

แบบขยายพื้น S1

SCALE 1:25

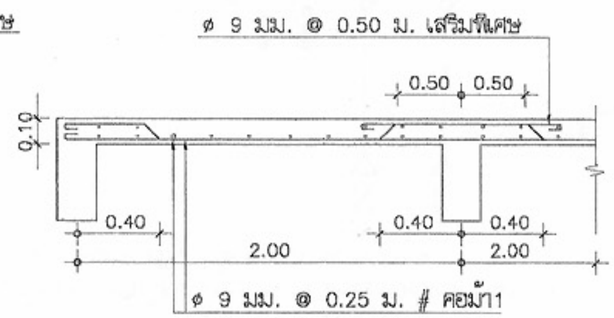

แบบขยายพื้น S3

SCALE 1:25

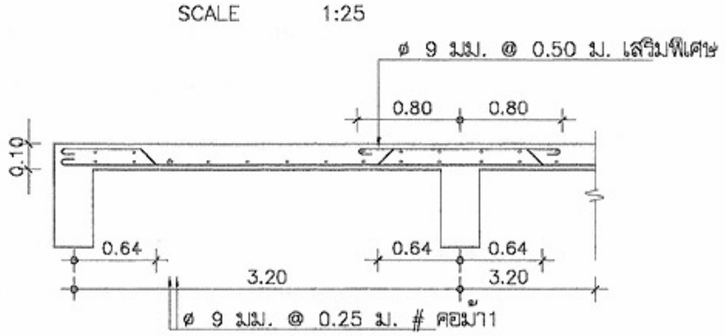

แบบขยายพื้น S2

SCALE 1:25

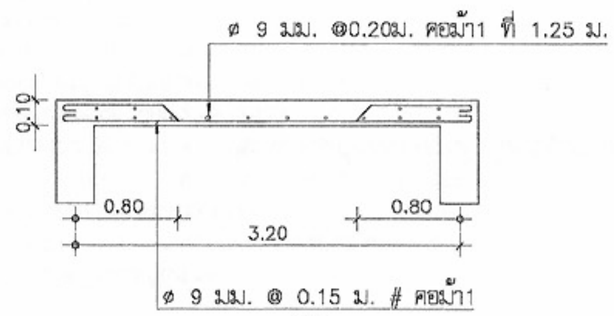

แบบขยายพื้น S4

SCALE 1:25

หมายเหตุ แบบที่แสดงอยู่นี้ได้รับการย่อส่วน เพื่อใช้แสดงผลทางหน้าจอเท่านั้น สำหรับแบบที่ใช้ขออนุญาตก่อสร้าง ให้ถ่ายสำเนาจากหนังสือแบบบ้าน

กรมโยธาธิการและผังเมือง

โครงการแบบอาคารเพื่อประชาชน

ครอบครัวไทยเป็นสุข

แบบ

บ้านครอบครัวไทยเป็นสุข 2

สำนักสถาปัตยกรรม

ผู้อำนวยการสำนัก

สถาปัตยกรรม

สถาปนิก

สถาปนิก

สถาปนิก

สถาปนิก

สำนักวิศวกรรมโครงสร้างและงานระบบ

ผู้อำนวยการสำนัก

วิศวกรรมโครงสร้าง — วิศวกร

วิศวกรรมไฟฟ้าและเครื่องกล — วิศวกร

วิศวกรรมสุขาภิบาล — วิศวกร

อนุมัติ

(นายสว่าง ศรีศกุน)
อธิบดีกรมโยธาธิการและผังเมือง

แสดงแบบ

แบบขยายการเสริมเหล็ก คาน พื้น

มาตราส่วน	1:25
วัน/เดือน/ปี	21 พ.ย. 2546
เลขที่แบบ	ม.บ.462120
แผ่นที่	S-03
จำนวนแผ่น	3

สัญลักษณ์ไฟฟ้า

- CIRCUIT BREAKER
- แผงสวิตช์ตัดตอนอัตโนมัติ ติดผนังสูงจากพื้น 1.80 ม. ถึงส่วนบนสุด
- ดวงโคม DOWN LIGHT ขนาด ø6" หลอด SUPERLUX 1–100W ติดฝังฝ้าเพดาน
- ดวงโคม DOWN LIGHT ขนาด ø6" หลอด COMPACT FLUORESCENT 1–11W ติดฝังฝ้าเพดาน
- ดวงโคมแก้วชาลาเปา ขนาด ø8" หลอด INCANDESCENT 1–40 W ติดเพดาน
- ดวงโคมไฟผนังขาอลูมิเนียม ขนาด ø10" หลอด COMPACT FLUORESCENT 1–18W ติดผนังสูงกำหนดในแบบ
- ดวงโคมฟลูออเรสเซนต์ ครอบแก้วกลม หลอด 1–32 W ติดเพดาน
- ดวงโคมฟลูออเรสเซนต์ กล่องเหล็กเปลือย หลอด 1–18 W ติดเพดานหรือผนัง
- ดวงโคมฟลูออเรสเซนต์ กล่องเหล็กเปลือย หลอด 1–36 W ติดเพดานหรือผนัง
- กริ่งสัญญาณ DUTONE ชนิด 250Vac ติดผนังต่ำจากเพดาน 0.20 ม.
- สวิตช์เดี่ยว ขนาด 16A–250V ติดฝังเรียบผนังหรือข้างเสา สูง 1.30 ม.
- สวิตช์กริ่งสัญญาณ ขนาด 10A–250V ติดฝังเรียบผนังหรือข้างเสาสูง 1.80 ม.
- สวิตช์หรี่ไฟ (DIMMER SWITCH) ขนาด 800W ติดฝังเรียบผนังหรือข้างเสาสูง 1.30 ม.
- เต้ารับไฟฟ้าคู่มีขาดิน (UNIVERSAL TYPE) ชนิดมีม่านนิรภัย ขนาด 16A–250V ติดฝังเรียบผนังหรือข้างเสา สูงจากพื้น 0.30 ม.
- กล่องต่อสายไฟฟ้า
- หลักสายดินทองแดง ขนาด ø5/8 นิ้ว ยาว 2.40 เมตร
- สายไฟฟ้าเดินร้อยในท่อสายไฟโลหะ ฝังผนังคอนกรีต และ/หรือซ่อนในฝ้า
- สายเมนวงจรย่อย
- สายไฟฟ้าเดินต่อไป

สัญลักษณ์ระบบ TV

- SPILTER 4 WAY
- เต้ารับ TV ติดฝังเรียบผนังหรือเสา

สัญลักษณ์ระบบโทรศัพท์

- กล่องต่อสายโทรศัพท์
- เต้ารับโทรศัพท์ชนิด RJ–11

รายละเอียด

1. ในการติดตั้ง ผู้รับจ้างต้องปฏิบัติตามกฎระเบียบข้อบังคับของการไฟฟ้าฯ
2. วัสดุอุปกรณ์ที่ใช้
   - 2.1 แผงสวิตช์อัตโนมัติเป็นผลิตภัณฑ์ของ SQUARE D,ABB,MEM,CLIPSAL,TICINO,SIEMENS,MG,HAGER
   - 2.2 CIRCUIT BREAKER เป็นผลิตภัณฑ์ของ SQUARE D,ABB,MEM,CLIPSAL,TICINO,SIEMENS,MG,HAGER
   - 2.3 ดวงโคมไฟฟ้าเป็นผลิตภัณฑ์ภายในประเทศที่มีเครื่องหมายการค้า โดยมีอุปกรณ์ประกอบดังนี้
     - หลอดฟลูออเรสเซนต์ มอก.236–2533
     - ขั้วรับหลอดและขั้วรับสตาทเตอร์ มอก.344–2530
     - สตาทเตอร์ มอก.183–2528
     - บัลลาสต์ มอก.23–2521
   - 2.4 สายไฟฟ้าเป็นผลิตภัณฑ์ มอก.11–2531
   - 2.5 สวิตช์และเต้ารับไฟฟ้า เป็นผลิตภัณฑ์ของ NATIONAL,ABB,TICINO,CLIPSAL
3. หากมิได้กำหนดไว้เป็นอย่างอื่น ชนิดและขนาดของสายไฟฟ้าให้ใช้ดังนี้
   - 3.1 สายเมนวงจรย่อย(HOME RUN) ใช้สาย 2.5 sq.mm. THW.
   - 3.2 สายไฟฟ้าระหว่างดวงโคม และสายจากสวิตช์เข้าดวงโคม ใช้สาย 2.5 sq.mm.THW
   - 3.3 สายจงจรเต้ารับและสายดิน ใช้สาย 2.5 sq.mm.THW.

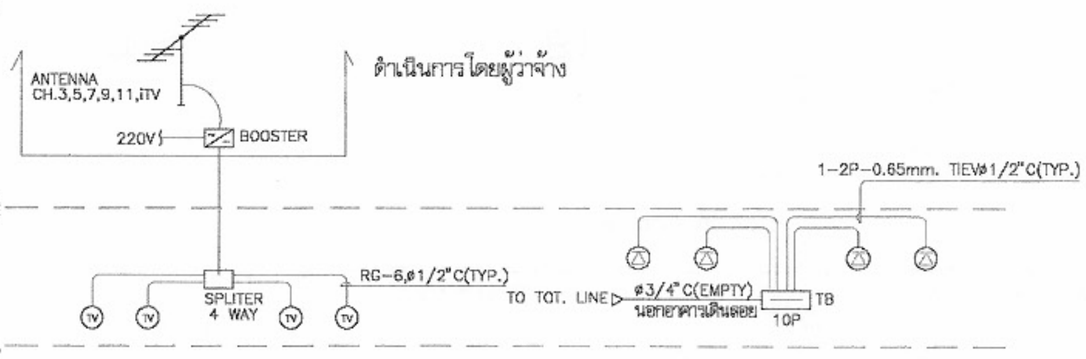

TV RISER DIAGRAM

TELEPHONE RISER DIAGRAM

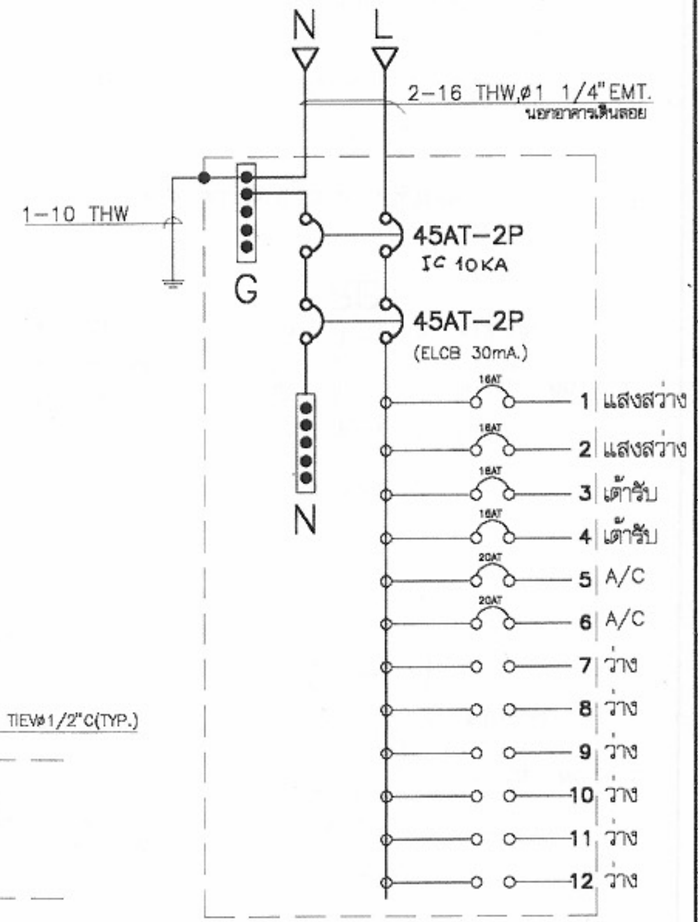

รายละเอียดแผง LP

กรมโยธาธิการและผังเมือง

โครงการแบบอาคารเพื่อประชาชน

ครอบครัวไทยเป็นสุข

แบบ

บ้านครอบครัวไทยเป็นสุข 2

สำนักสถาปัตยกรรม

สถาปัตยกรรม

สำนักวิศวกรรมโครงสร้างและงานระบบ

วิศวกรรมโครงสร้าง

วิศวกรรมไฟฟ้าและเครื่องกล

วิศวกรรมสุขาภิบาล

อนุมัติ

(นายสว่าง ศรีศกุน)
อธิบดีกรมโยธาธิการและผังเมือง

แสดงแบบ

สัญลักษณ์,รายละเอียด ,DIAGRAM แปลนไฟฟ้า

มาตราส่วน

วัน/เดือน/ปี 21 พ.ย. 2546

เลขที่แบบ ม.บ.462120

แผ่นที่	จำนวนแผ่น
E–01	2

หมายเหตุ แบบที่แสดงอยู่นี้ได้รับการย่อส่วน เพื่อใช้แสดงผลทางหน้าจอเท่านั้น สำหรับแบบที่ใช้ขออนุญาตก่อสร้าง ให้ถ่ายสำเนาจากหนังสือแบบบ้าน

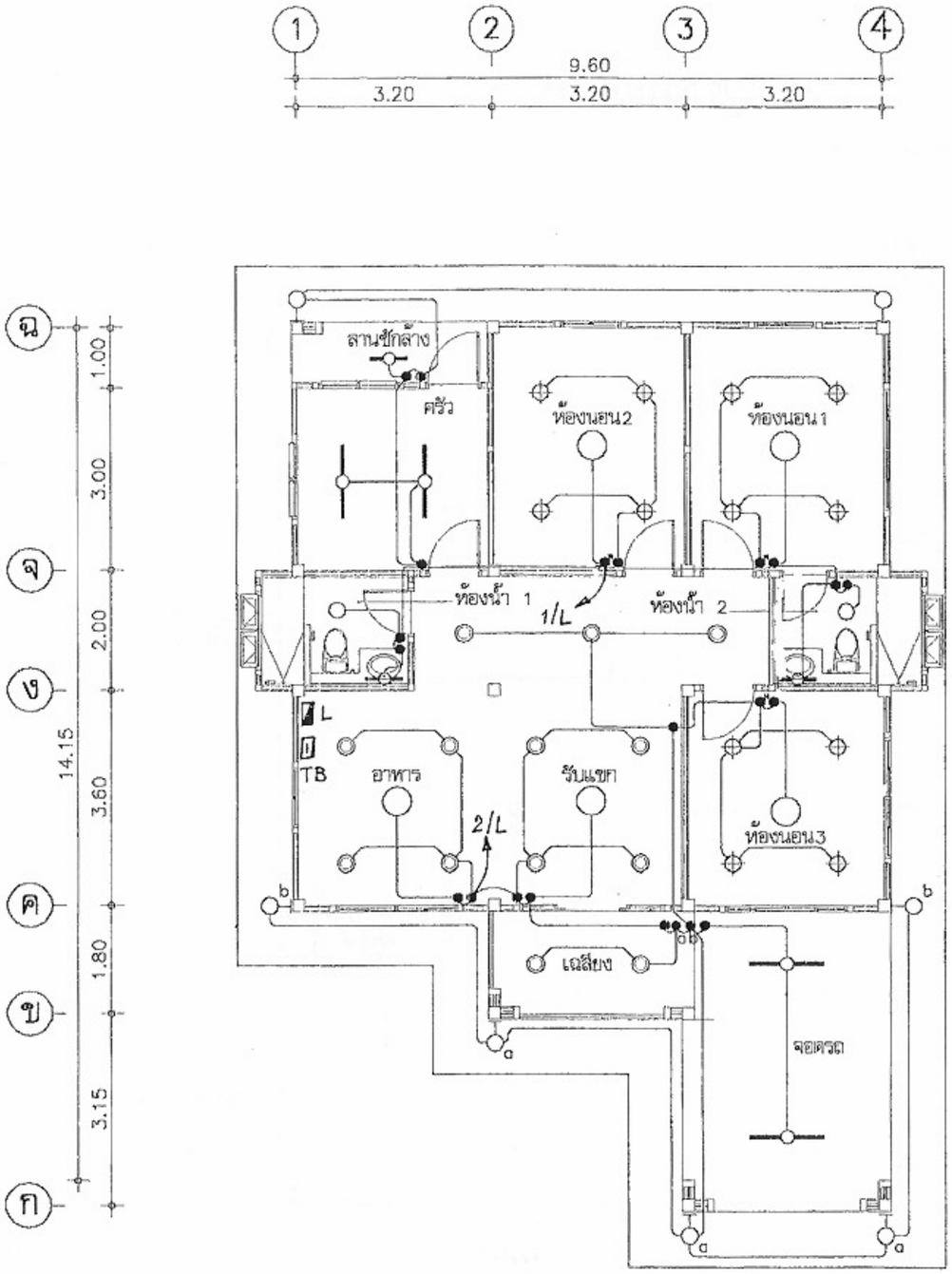

แปลนไฟฟ้าแสงสว่าง

มาตราส่วน 1:100

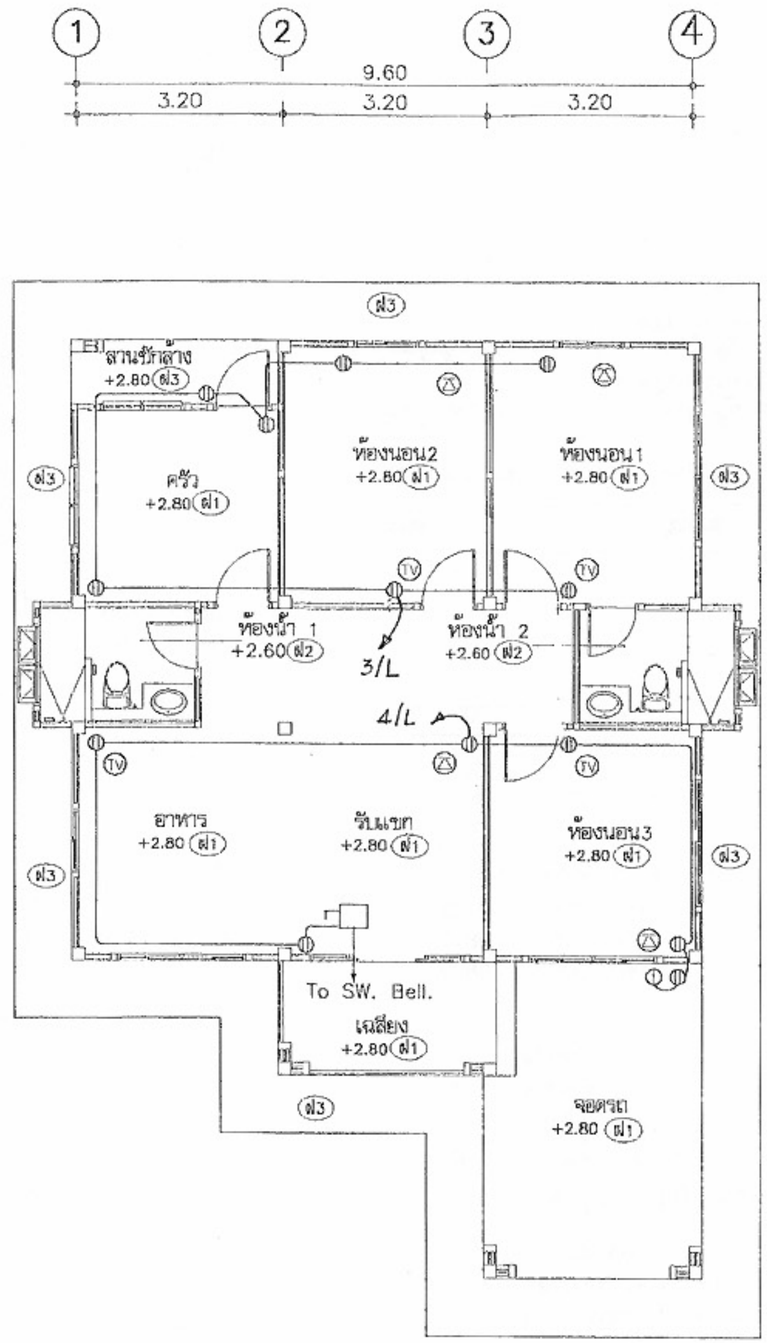

แปลนเต้ารับไฟฟ้า, โทรศัพท์ และทีวี

มาตราส่วน 1:100

กรมโยธาธิการและผังเมือง

โครงการแบบอาคารเพื่อประชาชน

ครอบครัวไทยเป็นสุข

แบบ

บ้านครอบครัวไทยเป็นสุข 2

สำนักสถาปัตยกรรม

ผู้อำนวยการสำนัก

สถาปัตยกรรม

สถาปนิก

สถาปนิก

สถาปนิก

สถาปนิก

สำนักวิศวกรรมโครงสร้างและงานระบบ

ผู้อำนวยการสำนัก

วิศวกรรมโครงสร้าง — วิศวกร

วิศวกรรมไฟฟ้าและเครื่องกล — วิศวกร — วิศวกร

วิศวกรรมสุขาภิบาล — วิศวกร — วิศวกร

อนุมัติ

(นายสว่าง ศรีศกุน)
อธิบดีกรมโยธาธิการและผังเมือง

แสดงแบบ

แปลนไฟฟ้าแสงสว่าง
แปลนเต้ารับไฟฟ้า

มาตราส่วน 1:100

วัน/เดือน/ปี 21 พ.ย. 2546

เลขที่แบบ ม.บ.462120

แผ่นที่	จำนวนแผ่น
E-02	2

หมายเหตุ แบบที่แสดงอยู่นี้ได้รับการย่อส่วน เพื่อใช้แสดงผลทางหน้าจอเท่านั้น สำหรับแบบที่ใช้ขออนุญาตก่อสร้าง ให้ถ่ายสำเนาจากหนังสือแบบบ้าน

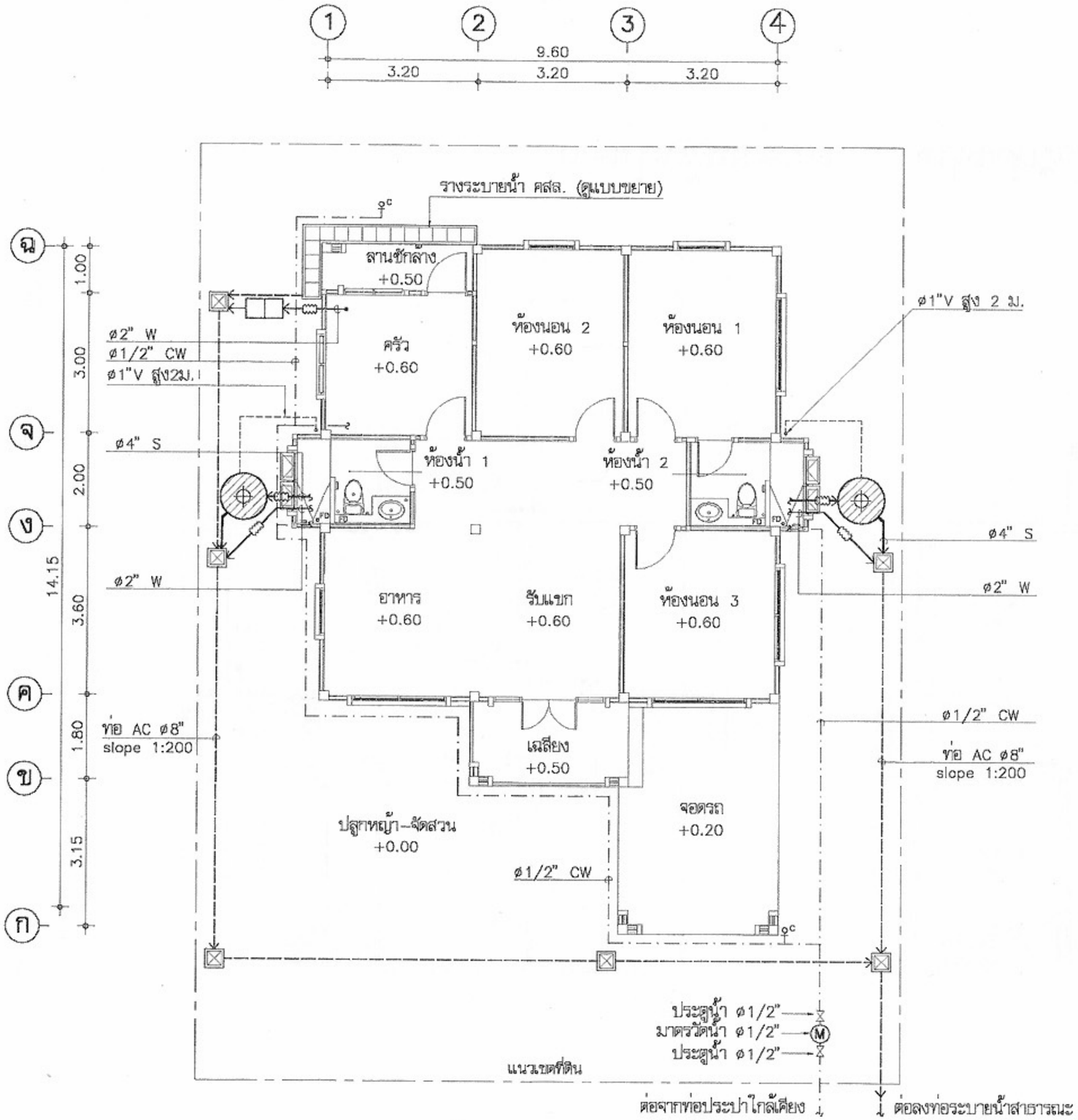

แปลนสุขาภิบาล

มาตราส่วน 1:100

สัญลักษณ์

- บ่อเกรอะ–บ่อกรองสำเร็จรูป ชนิดไร้อากาศ ขนาดความจุรวมไม่น้อยกว่า 1 ม³ ผลิตภัณฑ์ PP,AQUA,DOS หรือเทียบเท่า
- บ่อดักไขมัน จุไม่น้อยกว่า 30 ลิตร ผลิตภัณฑ์ PP,AQUA,DOS หรือเทียบเท่า
- บ่อพักน้ำทิ้งสำเร็จรูป ขนาด 40x40 cm
- (M) มาตรวัดน้ำ ø1/2"
- ประตูน้ำ ø1/2"
- ข้อต่ออ่อน
- ก๊อกสนาม

O RD	ROOF DRAIN
O RL	RAIN LEADER
FD	FLOOR DRAIN
Ø FCO	FLOOR CLEAN OUT

CW	COLD WATER
V	VENT
S	SOIL
W	WASTE

ชนิด	วัสดุท่อ
ท่อประปา CW	PVC ชั้น 13.5
ท่อน้ำโสโครก S	PVC ชั้น 8.5 ลาดเอียงไม่น้อยกว่า 1:75
ท่อน้ำทิ้ง W	PVC ชั้น 8.5 ลาดเอียงไม่น้อยกว่า 1:75
ท่ออากาศ V	PVC ชั้น 8.5

กรมโยธาธิการและผังเมือง

โครงการแบบอาคารเพื่อประชาชน

ครอบครัวไทยเป็นสุข

แบบ

บ้านครอบครัวไทยเป็นสุข 2

สำนักสถาปัตยกรรม — ผู้อำนวยการสำนัก

สถาปัตยกรรม — สถาปนิก / สถาปนิก / สถาปนิก / สถาปนิก

สำนักวิศวกรรมโครงสร้างและงานระบบ — ผู้อำนวยการสำนัก

วิศวกรรมโครงสร้าง — วิศวกร / วิศวกร

วิศวกรรมไฟฟ้าและเครื่องกล — วิศวกร / วิศวกร

วิศวกรรมสุขาภิบาล — วิศวกร / วิศวกร

อนุมัติ

(นายสว่าง ศรีศกุน)
อธิบดีกรมโยธาธิการและผังเมือง

แสดงแบบ

แปลนสุขาภิบาล

มาตราส่วน	1:100
วัน/เดือน/ปี	21 พ.ย. 2546
เลขที่แบบ	ม.บ.462120
แผ่นที่	SN–01
จำนวนแผ่น	2

หมายเหตุ แบบที่แสดงอยู่นี้ได้รับการย่อส่วน เพื่อใช้แสดงผลทางหน้าจอเท่านั้น สำหรับแบบที่ใช้ขออนุญาตก่อสร้าง ให้ถ่ายสำเนาจากหนังสือแบบบ้าน

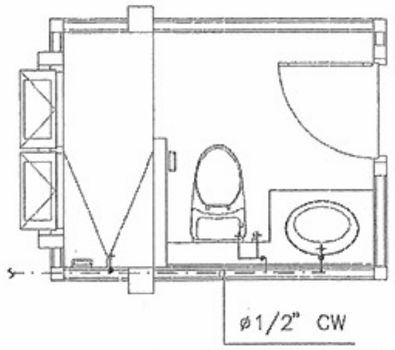

แปลนท่อน้ำดีห้องน้ำ1

มาตราส่วน 1:50

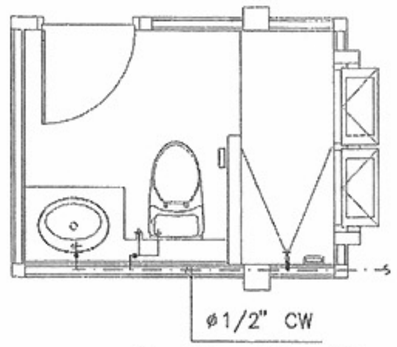

แปลนท่อน้ำดีห้องน้ำ2

มาตราส่วน 1:50

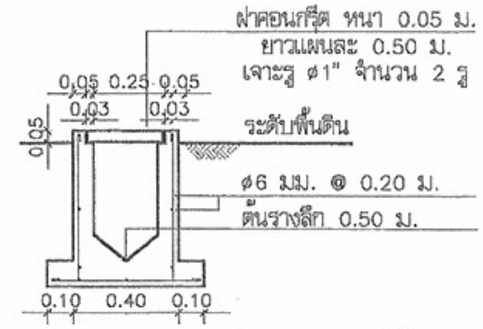

แบบขยายรางระบายน้ำ

มาตราส่วน 1:25

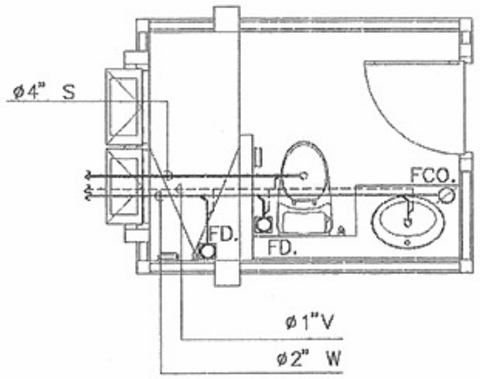

แปลนท่อน้ำทิ้งห้องน้ำ1

มาตราส่วน 1:50

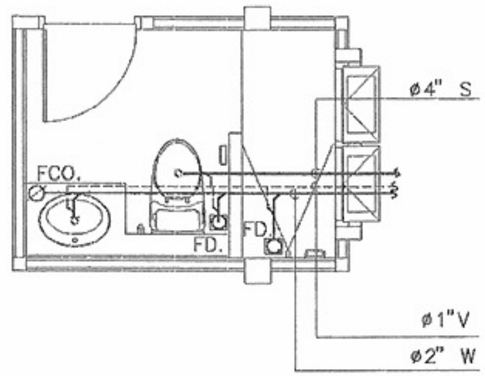

แปลนท่อน้ำทิ้งห้องน้ำ2

มาตราส่วน 1:50

โครงการแบบอาคารเพื่อประชาชน

ครอบครัวไทยเป็นสุข

แบบ

บ้านครอบครัวไทยเป็นสุข 2

สำนักสถาปัตยกรรม

ผู้อำนวยการสำนัก

สถาปัตยกรรม	สถาปนิก
	สถาปนิก
	สถาปนิก
	สถาปนิก

สำนักวิศวกรรมโครงสร้างและงานระบบ

ผู้อำนวยการสำนัก

วิศวกรรมโครงสร้าง	วิศวกร
	วิศวกร
วิศวกรรมไฟฟ้าและเครื่องกล	วิศวกร
	วิศวกร
วิศวกรรมสุขาภิบาล	วิศวกร
	วิศวกร

อนุมัติ

(นายสว่าง ศรีศ์กุน)
อธิบดีกรมโยธาธิการและผังเมือง

แสดงแบบ

ขยายห้องน้ำ

มาตราส่วน 1:50

วัน/เดือน/ปี 21 พ.ย. 2546

เลขที่แบบ

แผ่นที่	จำนวนแผ่น
SN-02	2

หมายเหตุ แบบที่แสดงอยู่นี้ได้รับการย่อส่วน เพื่อใช้แสดงผลทางหน้าจอเท่านั้น สำหรับแบบที่ใช้ขออนุญาตก่อสร้าง ให้ถ่ายสำเนาจากหนังสือแบบบ้าน