ตามนโยบายของ
หม่อมราชวงศ์สุขุมพันธุ์ บริพัตร
ผู้ว่าราชการกรุงเทพมหานคร
โดย สำนักการโยธา

ห้ามพลาด!!! โอกาส...
ยิ้มรับ... บ้านใหม่
พบบ้านสวย
เลือกได้
ใน "โครงการแบบบ้านยิ้ม...เพื่อประชาชน"

พบ100 แบบบ้าน
มาตรฐาน...
สวย ดี โดนใจ
พร้อมปลูก
สร้างได้ทันที
มีให้เลือก
หลากหลาย
ตอบสนอง
ทุกไลฟ์สไตล์คนเมือง

แบบบ้านยิ้ม... เพื่อประชาชน

100 แบบบ้านมาตรฐาน...
สวย ดี โดนใจ...
พร้อมปลูกสร้างได้ทันที

ทองหลาง

สำนักการโยธา กรุงเทพมหานคร

สารบัญแบบ	
แบบสถาปัตย์	
A-01	สารบัญแบบ, รายการประกอบแบบ
A-02	ผังบริเวณ , แผนที่สังเขป
A-03	แปลนพื้นชั้นล่าง
A-04	แปลนพื้นชั้นบน
A-05	แปลนหลังคา
A-06	รูปด้านหน้า
A-07	รูปด้านข้างซ้าย
A-08	รูปด้านหลัง
A-09	รูปด้านข้างขวา
A-10	รูปตัด A
A-11	รูปตัด B
A-12	แบบขยายประตู, หน้าต่าง
A-13	แบบขยายบันได
A-14	แบบขยายห้องน้ำ 1
A-15	แบบขยายห้องน้ำ 2
A-16	แบบขยายถังบำบัด
A-17	แบบขยายบ่อพัก
แบบโครงสร้าง	
S-01	แปลนเสา , ฐานราก แปลนคานพื้นชั้นล่าง
S-02	แปลนคานพื้นชั้นบน
S-03	แปลนโครงหลังคา
S-04	แบบขยายพื้น, คาน
S-05	แบบขยายคาน, เสา
S-06	แบบขยายฐานราก

รายการก่อสร้างอาคารบ้านพักอาศัย 2 ชั้น

1. วัตถุประสงค์

กรุงเทพมหานคร มีความประสงค์ทำการออกแบบบ้านพักอาศัย ราคาประหยัดเพื่อประชาชนที่ต้องการรับบริการการออกแบบ โดยที่กรุงเทพมหานครมิได้คิดค่าใช้จ่ายใดๆ ทั้งสิ้น

2. รายละเอียดประกอบแบบรายการ

2.1 การปักผังระดับ

ผู้รับจ้างจะต้องทำการปักผังวางระดับมาตรฐานให้ถูกต้องเรียบร้อยก่อนจึงจะดำเนินการต่อไป

2.2 งานโครงสร้าง

- คอนกรีตใช้ส่วนผสม 1:2:4 โดยมีแรงอัดประลัยของคอนกรีตอายุ 28 วัน มีค่าไม่น้อยกว่า 173 กิโลกรัมต่อตารางเซนติเมตร
- เหล็กเส้นธรรมดา ต้องมีคลากไม่น้อยกว่า 2,400 กิโลกรัมต่อตารางเซนติเมตร
- เหล็กข้ออ้อย ต้องมีกำลังคลากไม่น้อยกว่า 3,000 กิโลกรัม ต่อตารางเซนติเมตร
- เหล็กรูปพรรณ ต้องมีกำลังคลากไม่น้อยกว่า 2,400 กิโลกรัมต่อตารางเซนติเมตร

2.3 งานสถาปัตยกรรม

ก งานผนังอาคาร (ให้ดูสัญญลักษณ์ของผนัง)

1 ผิวฉาบปูนเรียบทาสี

2 ผิวบุด้วยกระเบื้องเซรามิค สำหรับบุผนัง ของ COTTO หรือ KARAT หรือเทียบเท่า

3 ผนังไม้ตีซ้อนเกล็ดแนวนอน

ข งานวัสดุพื้นผิว

1 ผิวปูกระเบื้องเซรามิค ผิวหยาบ ของ COTTO หรือ KARAT หรือเทียบเท่า

2 ผิวปูกระเบื้องเซรามิค ชนิดกันลื่น ของ COTTO หรือ KARAT หรือเทียบเท่า

ค ฝ้าเพดาน

ฝ้าเพดานกระเบื้องแผ่นเรียบหนา 4 มม. ผิวทาสี

ง งานหลังคา

1. โครงสร้างหลังคา

ตามที่ได้กำหนดไว้ในแบบและรายการวิศวกรรมโครงสร้าง

2. วัสดุหลังคา

กระเบื้องซีเมนต์ไยหินลอนคู่

จ งานห้องน้ำ- ส้วม และอุปกรณ์ประกอบ

- ให้ดูตามแบบขยายห้องน้ำ- ส้วมและรายการประกอบห้องน้ำ- ส้วม สุขภัณฑ์และอุปกรณ์ประกอบห้องน้ำ การเดินท่อน้ำประปา- ท่อน้ำทิ้ง- ท่อส้วม ให้เป็นไปตามงานสุขาภิบาล
- สุขภัณฑ์และอุปกรณ์ประกอบห้องน้ำ เป็นผลิตภัณฑ์ที่ผลิตภายในประเทศ ของ COTTO หรือ KARAT หรือคุณภาพเทียบเท่า

ฉ งานทาสี

- งานทาสีผนังภายนอก

สีทาผิวปูนและกระเบื้องแผ่นเรียบให้ทาด้วยสีน้ำอะคริลิค 100%

- งานทาสีผนังภายในอาคาร ให้ทาด้วยสีน้ำอะคริลิค 100%

<u>หมายเหตุ</u>

- วัสดุและลวดลายในหัวข้อดังกล่าวข้างต้น สามารถเปลี่ยนแปลงได้ตามความเหมาะสมและเจตนารมณ์ของผู้ว่าจ้าง

2.4 งานไฟฟ้า

ให้ติดตั้งตามมาตราฐานการไฟฟ้านครหลวง

2.5 งานประปา

ให้ติดตั้งตามมาตราฐานการประปานครหลวง

สำนักการโยธา
กรุงเทพมหานคร

โครงการ
แบบบ้านอิ่มเพื่อประชาชน

ตามนโยบาย

ม.ร.ว.สุรุมพันธ์ ปริพัตร ผู้ว่ากทม
นายพงเทพ เตชะไพบูลย์ รองผู้ว่ากทม
นายธีระชน มโนมัยทิพย์ รองผู้ว่ากทม
นายพงศ์ศักดิ์ เสมศันต์ ปลัดกทม

ผู้อำนวยการสำนักการโยธา
นายจุมพล สำเภาทอง
รองผู้อำนวยการสำนักการโยธา
นายทวีศักดิ์ เสิศประพันธ์
ผู้อำนวยการสำนักงานออกแบบ
นายจรูรงค์ สนเสียม
หัวหน้ากลุ่มงานสถาปัตยกรรม
นายสินธุ์ชัย บุญปักษ์
หัวหน้ากลุ่มงานวิศวกรรม
นายธีระยุทธ คงสรรค์เสถียร
สถาปนิก
นายปริศิท มีมาก
วิศวกรโครงสร้าง
วิศวกรไฟฟ้า
วิศวกรสุขาภิบาล
นางสาวมณฑิรา สมหอม
วิศวกรเครื่องกล
นายช่างเขียนแบบ
ว่าที่ร้อยตรีปิยชา ประกิจ

แบบ
บ้านทองหลาง
เจ้าของ
ตอนที่

แบบแสดง
สารบัญแบบ
รายการประกอบแบบ
มาตราส่วน

FILE :
วันที่ มิถุนายน 2553
คัดลอกปรับปรุงแบบ
ว่าที่ร้อยตรีปิยชา ประกิจ

แผ่นที่ A-01
รวมแผ่น 23

รายการแก้ไขแบบ

แผนที่สังเขป

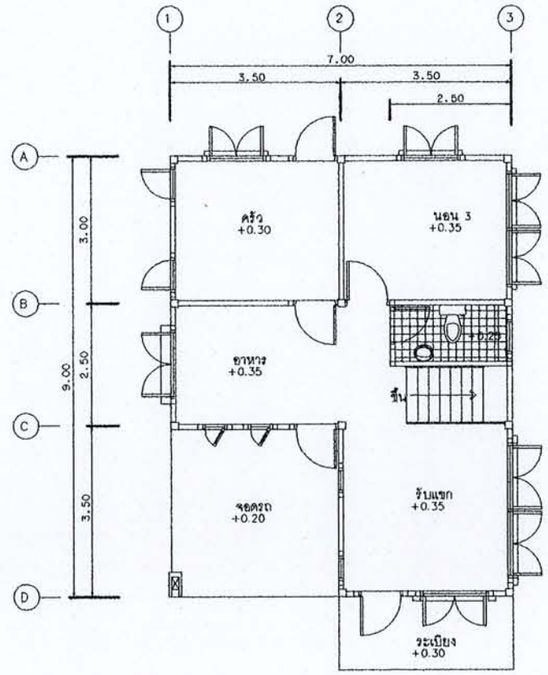

ผังบริเวณ

มาตราส่วน 1 : 125

- ถังไบโอเทล รุ่น BT-24E ของบริษัท พริเมียร์ โพรดักส์ จำกัด หรือเทียบเท่า ดูแบบขยาย
- บ่อพักขนาด 0.40x0.40 m. (ดูแบบขยาย) ระยะห่างไม่เกิน 6.00 m.
- ท่อระบายน้ำ ขนาด | 0.20 m. SLOPE 1:200

สำนักการโยธา
กรุงเทพมหานคร

โครงการ
แบบบ้านอิ่มเพื่อประชาชน

ตามนโยบาย

ม.ร.ว.สุรุมพันธ์ บริพัตร ผู้ว่ากทม
นายหม่อมหลวงเทพ เทวะโพธิบูลย์ รองผู้ว่ากทม
นายธีระชน มโนมัยทิบูลย์ รองผู้ว่ากทม
นายพงศ์ศักดิ์ เตมสันต์ ปลัดกทม

ผู้อำนวยการสำนักการโยธา
นายจุมพล สำเภาพล
รองผู้อำนวยการสำนักการโยธา
นายทวีศักดิ์ เสิศประพันธ์
ผู้อำนวยการสำนักงานออกแบบ
นายจตุรงค์ สนเอี่ยม
หัวหน้ากลุ่มงานสถาปัตยกรรม
นายสินธุชัย บุญปักษ์
หัวหน้ากลุ่มงานวิศวกรรม
นายธีระยุทธ คงสรรค์เสถียร

สถาปนิก
นายปริศิท มีมาก
วิศวกรโครงสร้าง
วิศวกรไฟฟ้า
วิศวกรสุขาภิบาล
นางสาวมณฑิรา สมหอม
วิศวกรเครื่องกล
นายช่างเขียนแบบ
ว่าที่ร้อยตรีปรีชา ประกิจ

แบบ
บ้านทองหลาง
เจ้าของ
สถานที่

แบบแสดง
ผังบริเวณ
และแผนที่สังเขป
มาตราส่วน 1:125

FILE :
วันที่ มิถุนายน 2553
คัดลอก,ปรับปรุงแบบ
ว่าที่ร้อยตรีปรีชา ประกิจ
แผ่นที่ A-02
จำนวนแผ่น 23

รายการแก้ไขแบบ

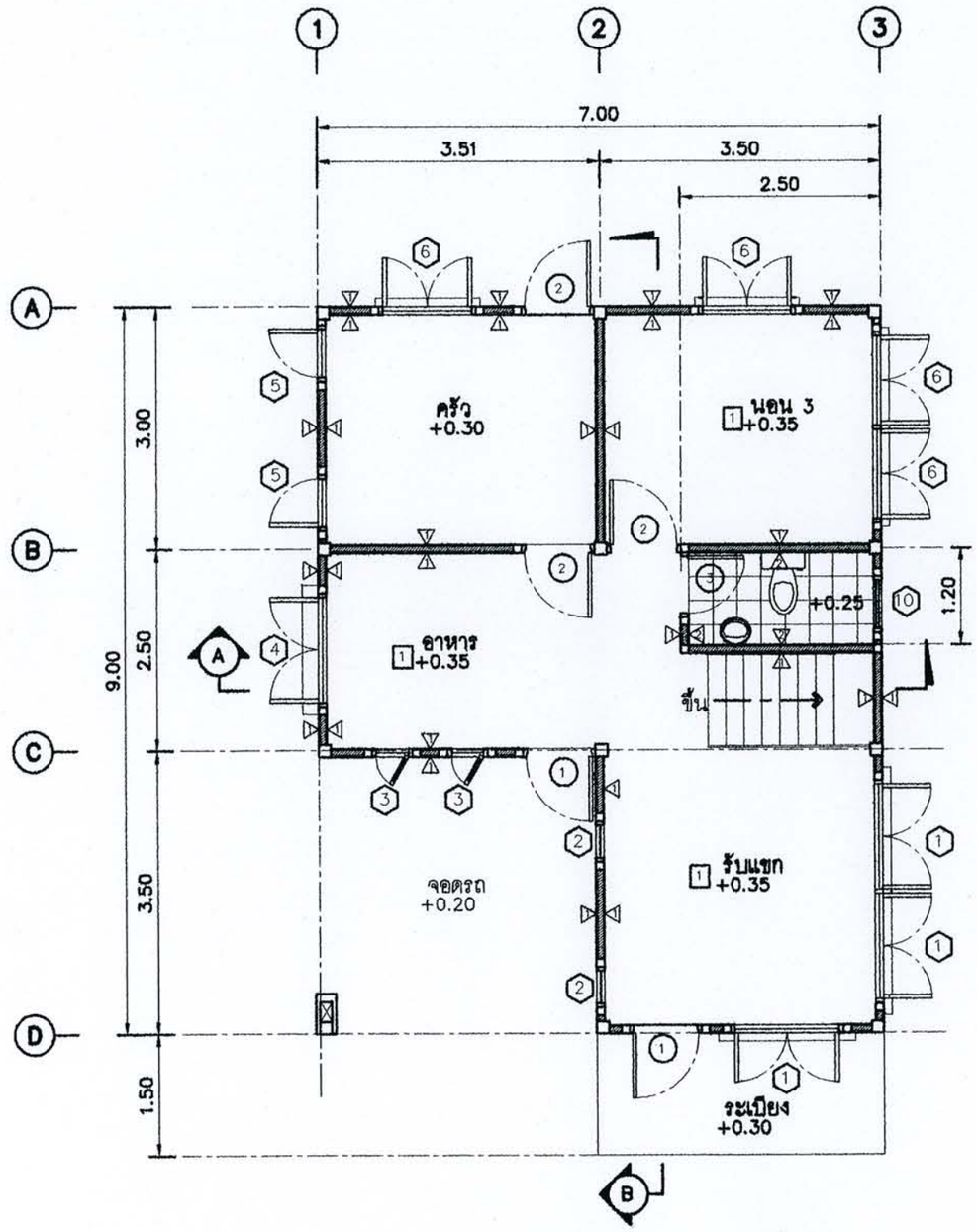

แปลนพื้นชั้นล่าง

มาตราส่วน 1 : 75

สำนักการโยธา
กรุงเทพมหานคร

โครงการ
แบบบ้านอิ่มเพื่อประชาชน

ตามนโยบาย

น.ร.ว.สุขุมพันธ์ บริพัตร ผู้ว่ากทม
นายพรเทพ เตชะไพบูลย์ รองผู้ว่ากทม
นายธีระชน มโนมัยพิบูลย์ รองผู้ว่ากทม
นายพงศ์ศักดิ์ เสมสันต์ ปลัดกทม

ผู้อำนวยการสำนักการโยธา
นายจุมพล ล่ำภาพล
รองผู้อำนวยการสำนักการโยธา
นายทวีศักดิ์ เลิศประพันธ์
ผู้อำนวยการสำนักงานออกแบบ
นายจตุรงค์ สนเจียม
หัวหน้ากลุ่มงานสถาปัตยกรรม
นายสินธุชัย บุญปักษ์
หัวหน้ากลุ่มงานวิศวกรรม
นายธีระยุทธ ดงสรรค์เสถียร

สถาปนิก
นายปรีดิ์ ฉิมาก
วิศวกรโครงสร้าง
วิศวกรไฟฟ้า
วิศวกรสุขาภิบาล
นางสาวมณฑิรา สมหอม
วิศวกรเครื่องกล
นายช่างเขียนแบบ
ว่าที่ร้อยตรีปิชา ประกิจ

แบบ
บ้านทองหลาง
เจ้าของ
สถานที่

แบบแสดง
แปลนพื้นชั้นล่าง

มาตราส่วน 1:75

FILE :
วันที่ มิถุนายน 2553
คัดลอก/ปรับปรุงแบบ
ว่าที่ร้อยตรีปิชา ประกิจ

แผ่นที่
A-03
จำนวนแผ่น
23

รายการแก้ไขแบบ

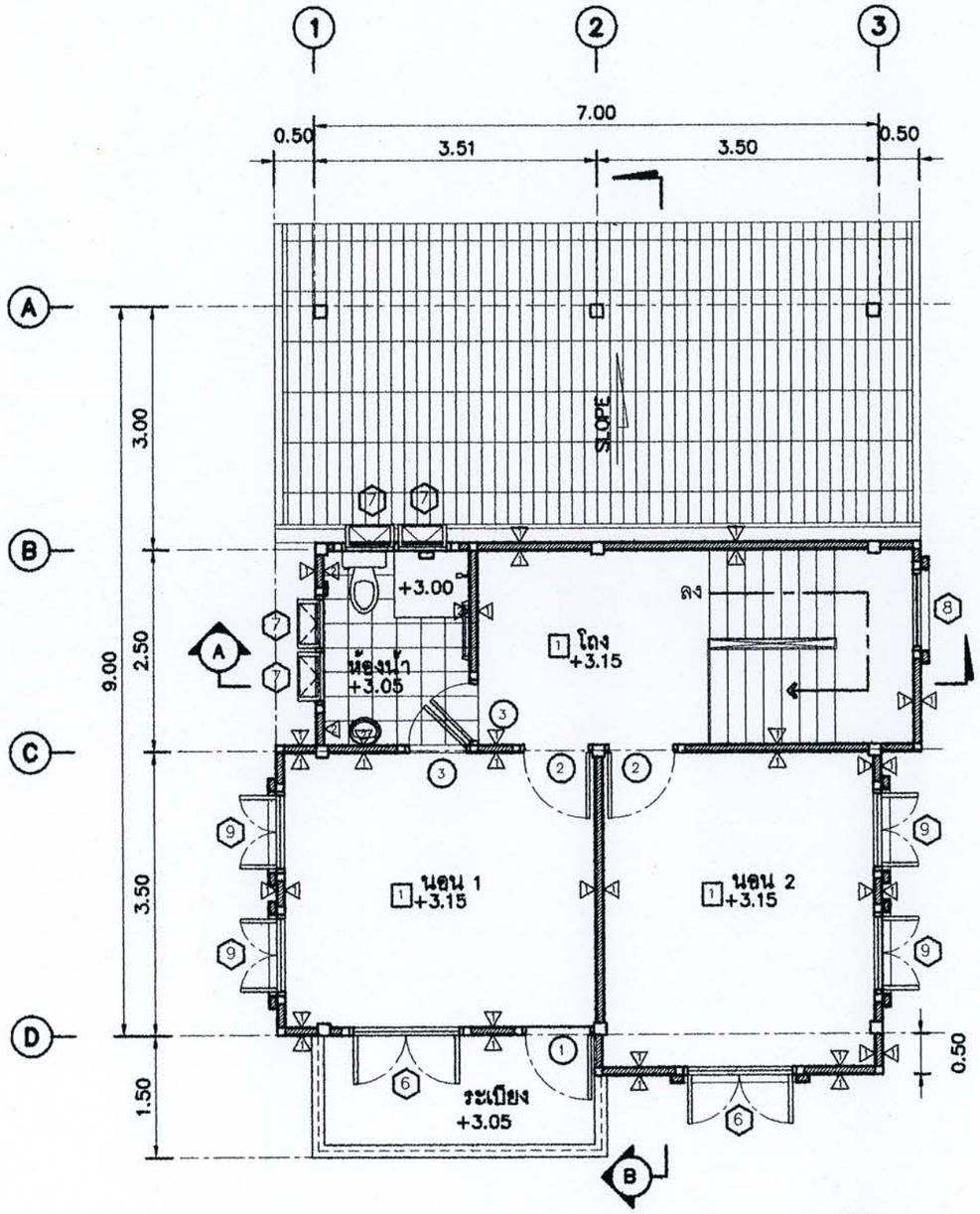

แปลนพื้นชั้นบน

มาตราส่วน 1 : 75

สำนักการโยธา
กรุงเทพมหานคร

โครงการ
แบบบ้านยิ้มเพื่อประชาชน

ตามนโยบาย

ม.ร.ว.สุขุมพันธ์ บริพัตร ผู้ว่าฯกทม.
นายพรเทพ เตชะไพบูลย์ รองผู้ว่าฯกทม.
นายธีระชน มโนมัยพิบูลย์ รองผู้ว่าฯกทม.
นายพงศ์ศักดิ์ เสมสันต์ ปลัดฯกทม.

ผู้อำนวยการสำนักการโยธา
นายจุมพล สำเภาพล
รองผู้อำนวยการสำนักการโยธา
นายทวีศักดิ์ เลิศประพันธ์
ผู้อำนวยการสำนักงานออกแบบ
นายจตุรงค์ สนเอียม
หัวหน้ากลุ่มงานสถาปัตยกรรม
นายสินธุ์ชัย บุญปักษ์
หัวหน้ากลุ่มงานวิศวกรรม
นายธีระยุทธ คงสรรค์เสถียร

สถาปนิก
นายปริติท มีมาก
วิศวกรโครงสร้าง
วิศวกรไฟฟ้า
วิศวกรสุขาภิบาล
นางสาวมณฑิรา สมหอม
วิศวกรเครื่องกล
นายช่างเขียนแบบ
ว่าที่ร้อยตรีปรีชา ประกิจ

แบบ
บ้านทองหลาง
เจ้าของ
สถานที่

แบบแสดง
แปลนพื้นชั้นบน

มาตราส่วน 1:75

FILE :
วันที่ มิถุนายน 2553
คัดลอกปรับปรุงแบบ
ว่าที่ร้อยตรีปรีชา ประกิจ

แผ่นที่
A-04
รวมแผ่น
23

รายการแก้ไขแบบ

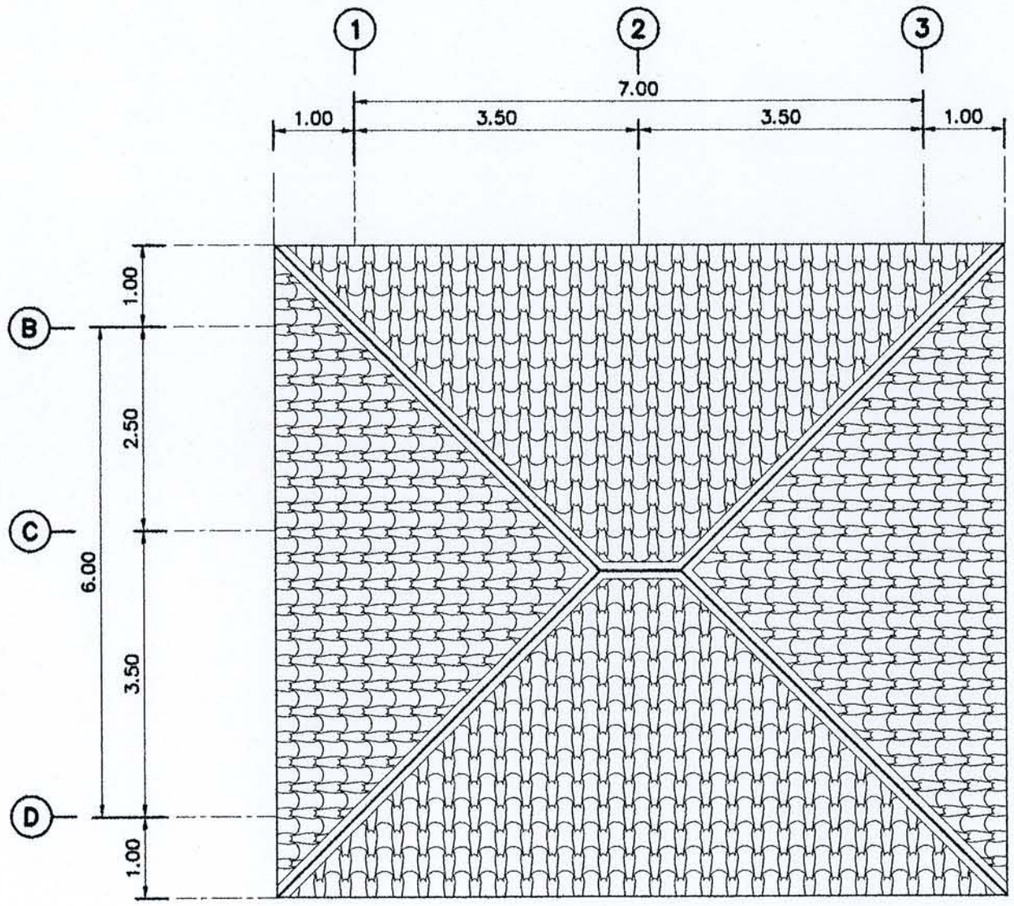

แปลนหลังคา

มาตราส่วน 1 : 75

สำนักการโยธา
กรุงเทพมหานคร

โครงการ
แบบบ้านอิ่มเพื่อประชาชน

ตามนโยบาย

ม.ร.ว.สุรมพันธ์ บริพัตร ผู้ว่ากทม
นายพลเทพ เตระไพบูลย์ รองผู้ว่ากทม
นายธีระชน มโนมัยทิบูลย์ รองผู้ว่ากทม
นายพงศ์ศักดิ์ เสมสันต์ ปลัดกทม

ผู้อำนวยการสำนักการโยธา
นายจุมพล ลำภาพล
รองผู้อำนวยการสำนักการโยธา
นายทวีศักดิ์ เลิศประพันธ์
ผู้อำนวยการสำนักงานออกแบบ
นายจตุรงค์ สนเอี่ยม
หัวหน้ากลุ่มงานสถาปัตยกรรม
นายสินธุ์ชัย บุญปักษ์
หัวหน้ากลุ่มงานวิศวกรรม
นายธีระยุทธ คงสวรรค์เสถียร

สถาปนิก
นายปรีดิ์ ฉิมาก
วิศวกรโครงสร้าง
วิศวกรไฟฟ้า
วิศวกรสุขาภิบาล
นางสาวมณฑิรา สมเหอม
วิศวกรเครื่องกล
นายช่างเขียนแบบ
ว่าที่ร้อยตรีปรีชา ประกิจ

แบบ
บ้านทองหลาง
เขตรอง
สถานที่

แบบแสดง
แปลนหลังคา

มาตราส่วน 1:75

FILE :
วันที่ มิถุนายน 2553
คัดลอก,ปรับปรุงแบบ
ว่าที่ร้อยตรีปรีชา ประกิจ

แผ่นที่
A-05
รวมแผ่น
23

รายการแก้ไขแบบ

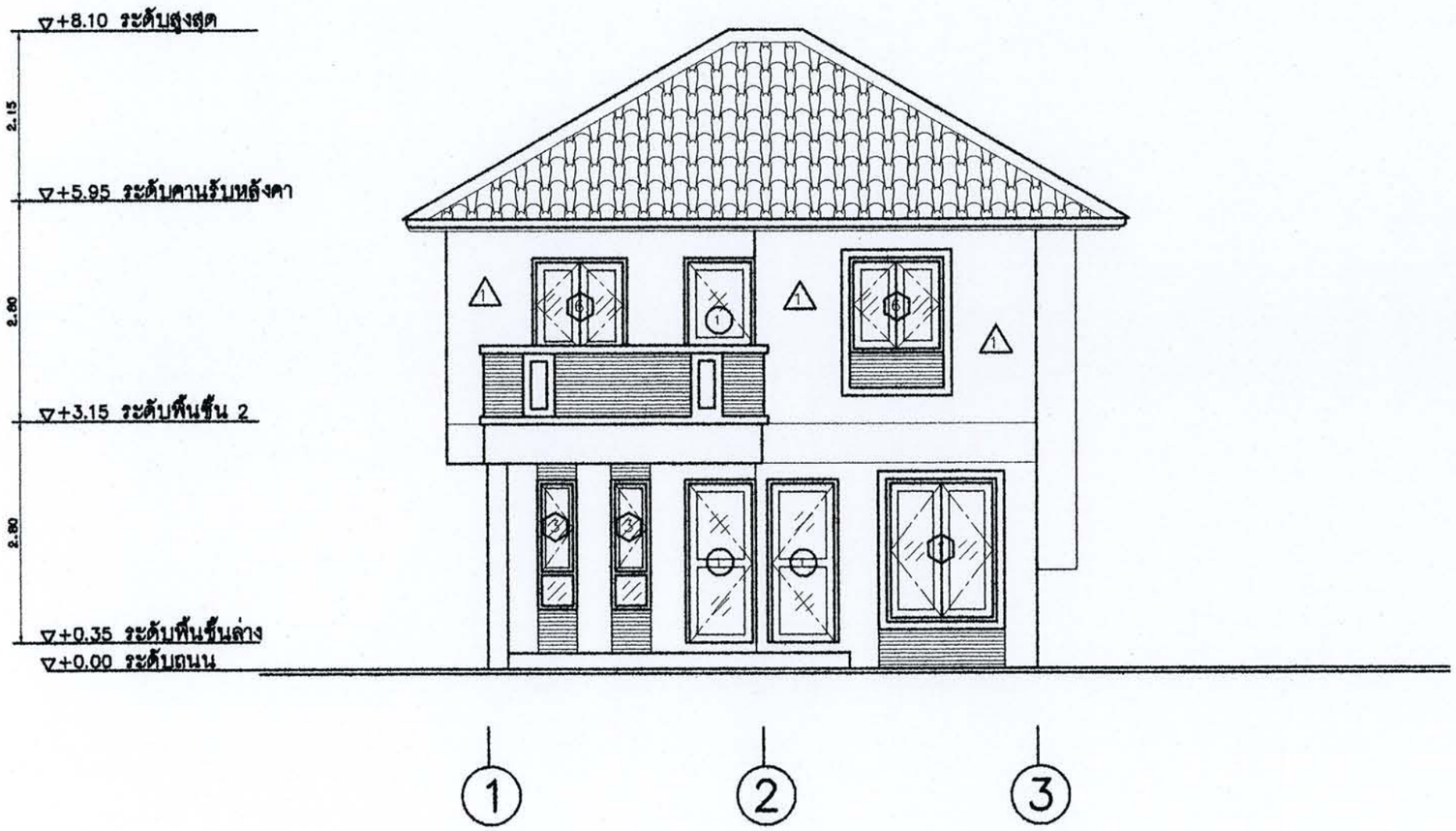

รูปด้านหน้า A

มาตราส่วน 1 : 75

สำนักการโยธา
กรุงเทพมหานคร

โครงการ
แบบบ้านยิ้มเพื่อประชาชน

ตามนโยบาย

ม.ร.ว.สุขุมพันธ์ บริพัตร ผู้ว่าฯกทม
นายพระเทพ เตชะไพบูลย์ รองผู้ว่าฯกทม
นายธีระชน มโนมัยพิบูลย์ รองผู้ว่าฯกทม
นายพงศ์ศักดิ์ เสมสันต์ ปลัดฯกทม

ผู้อำนวยการสำนักการโยธา
นายจุมพล สำภาพล
รองผู้อำนวยการสำนักการโยธา
นายทวีศักดิ์ เลิศประพันธ์
ผู้อำนวยการสำนักงานออกแบบ
นายจตุรงค์ สนเอี่ยม
หัวหน้ากลุ่มงานสถาปัตยกรรม
นายสินธุ์ชัย บุญปักษ์
หัวหน้ากลุ่มงานวิศวกรรม
นายธีระยุทธ คงสรรค์เสถียร

สถาปนิก
นายปริศิท มีมาก
วิศวกรโครงสร้าง
วิศวกรไฟฟ้า
วิศวกรสุขาภิบาล
นางสาวมณฑิรา สมหอม
วิศวกรเครื่องกล
นายช่างเขียนแบบ
ว่าที่ร้อยตรีปรีชา ประกิจ

แบบ
บ้านทองหลาง
เจ้าของ
สถานที่

แบบแสดง
รูปด้านหน้า
มาตราส่วน 1:75

FILE :
วันที่ มิถุนายน 2553
คัดลอก,ปรับปรุงแบบ
ว่าที่ร้อยตรีปรีชา ประกิจ
แผ่นที่ A-06
รวมแผ่น 23

รายการแก้ไขแบบ

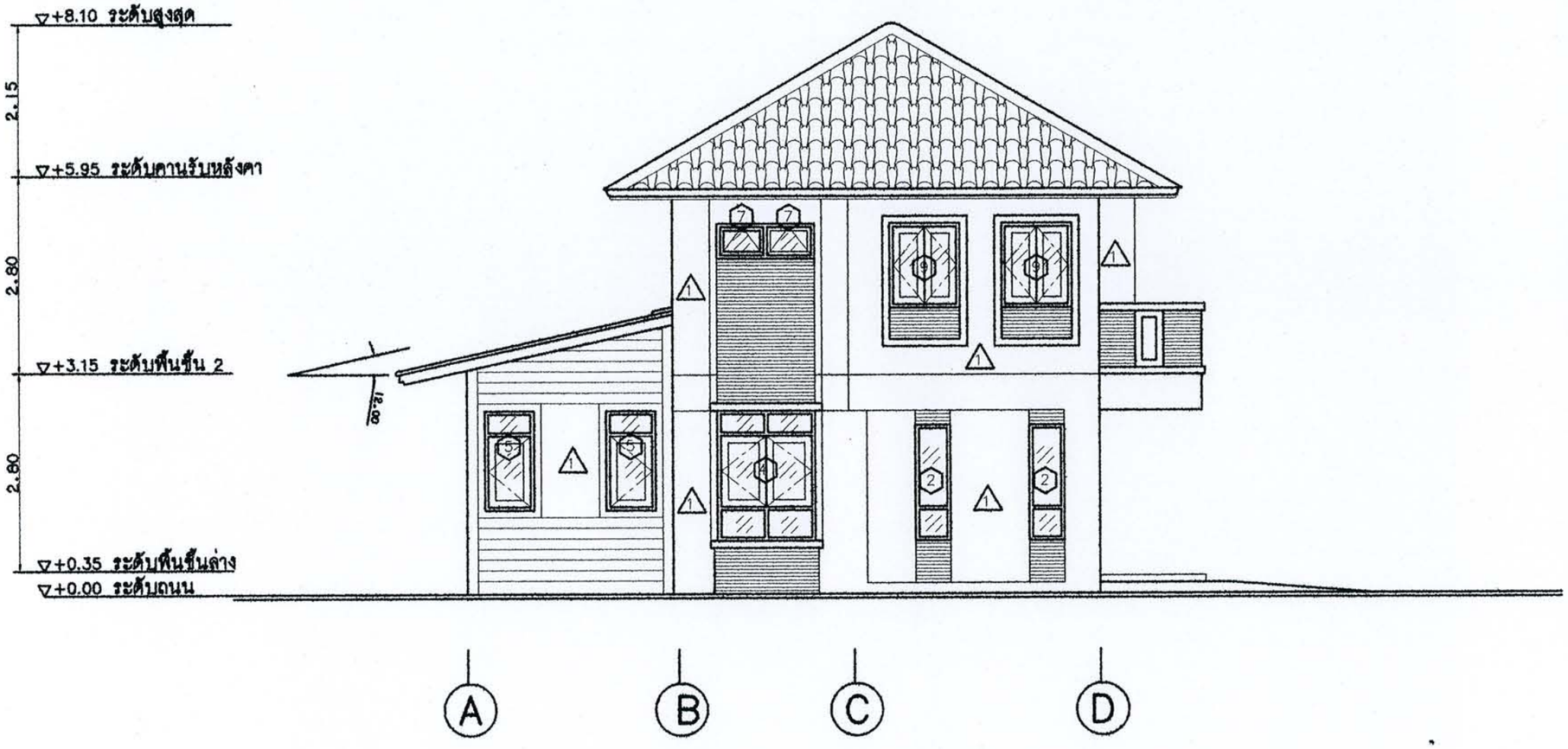

รูปด้านข้างซ้าย

B

มาตราส่วน 1 : 75

สำนักการโยธา
กรุงเทพมหานคร

โครงการ
แบบบ้านอิ่มเพื่อประชาชน

ตามนโยบาย

ม.ร.ว.สุขุมพันธ์ บริพัตร ผู้ว่ากทม
นายพลเทพ เตชะไพบูลย์ รองผู้ว่ากทม
นายสิระชน มโนมัยพิบูลย์ รองผู้ว่ากทม
นายพงศ์ศักดิ์ เสรีสันต์ ปลัดกทม

ผู้อำนวยการสำนักการโยธา
นายชุมพล ลำภาพล
รองผู้อำนวยการสำนักการโยธา
นายทวีศักดิ์ เลิศประพันธ์
ผู้อำนวยการสำนักงานออกแบบ
นายจตุรงค์ สนเอี่ยม
หัวหน้ากลุ่มงานสถาปัตยกรรม
นายสินธุ์ชัย บุญปักษ์
หัวหน้ากลุ่มงานวิศวกรรม
นายธีระยุทธ คงสรรค์เสถียร

สถาปนิก
นายปรีดิ์ ฉิมาก
วิศวกรโครงสร้าง
วิศวกรไฟฟ้า
วิศวกรสุขาภิบาล
นางสาวมณฑิรา สมหอม
วิศวกรเครื่องกล
นายช่างเขียนแบบ
ว่าที่ร้อยตรีปรีชา ประกิจ

แบบ
บ้านทองหลาง
เขตวง
ตอนที่

แบบแสดง
รูปด้านข้างซ้าย

มาตราส่วน 1:75

FILE :
วันที่ มิถุนายน 2553
คัดลอก,ปรับปรุงแบบ
ว่าที่ร้อยตรีปรีชา ประกิจ

แผ่นที่
A-07
รวมแผ่น
23

รายการแก้ไขแบบ

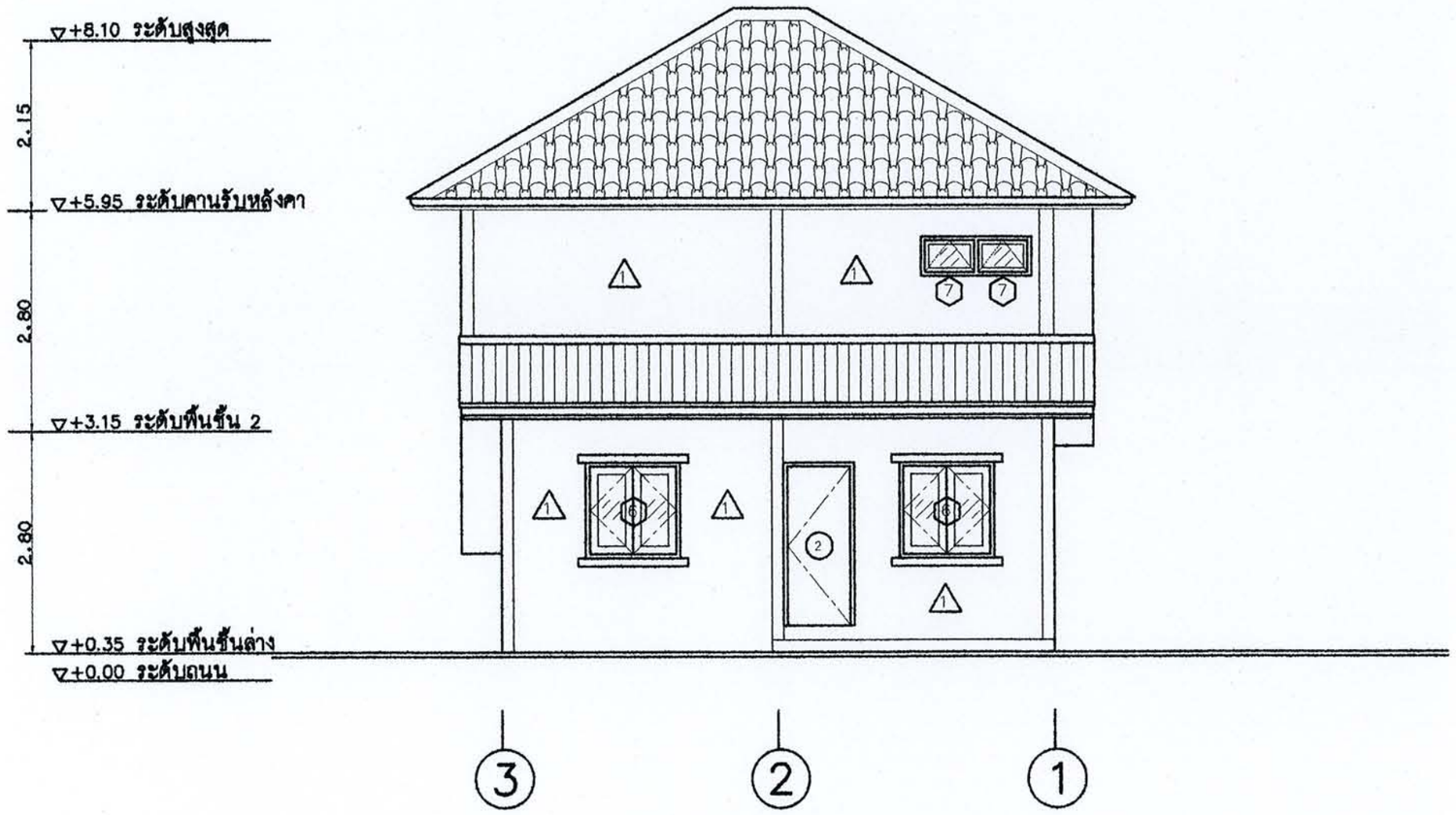

รูปด้านหลัง

C

มาตราส่วน 1 : 75

สำนักการโยธา
กรุงเทพมหานคร

โครงการ
แบบบ้านอิ่มเพื่อประชาชน

ตามนโยบาย

ม.ร.ว.สุขุมพันธ์ บริพัตร ผู้ว่าราชการ
นายพลเทพ เตชะไพบูลย์ รองผู้ว่าราชการ
นายธีระชน มโนมัยพิบูลย์ รองผู้ว่าราชการ
นายพงศ์ศักดิ์ เสมสันต์ ปลัดกรุงเทพ

ผู้อำนวยการสำนักการโยธา
นายจุมพล สำภาพล
รองผู้อำนวยการสำนักการโยธา
นายทวีศักดิ์ เลิศประพันธ์
ผู้อำนวยการสำนักงานออกแบบ
นายจุรงค์ สนเอียม
หัวหน้ากลุ่มงานสถาปัตยกรรม
นายสินธุ์ชัย บุญปักษ์
หัวหน้ากลุ่มงานวิศวกรรม
นายธีระยุทธ คงสรรค์เสถียร

สถาปนิก
นายปริติท มีมาก
วิศวกรโครงสร้าง
วิศวกรไฟฟ้า
วิศวกรสุขาภิบาล
นางสาวมณฑิรา สมหอม
วิศวกรเครื่องกล
นายช่างเขียนแบบ
ว่าที่ร้อยตรีปรีชา ประกิจ

แบบ
บ้านทองหลาง
เจ้าของ
สถานที่

แบบแสดง
รูปด้านหลัง

มาตราส่วน 1:75

FILE :
วันที่ มิถุนายน 2553
คัดลอกปรับปรุงแบบ
ว่าที่ร้อยตรีปรีชา ประกิจ

แผ่นที่
A-08
รวมแผ่น
23

รายการแก้ไขแบบ

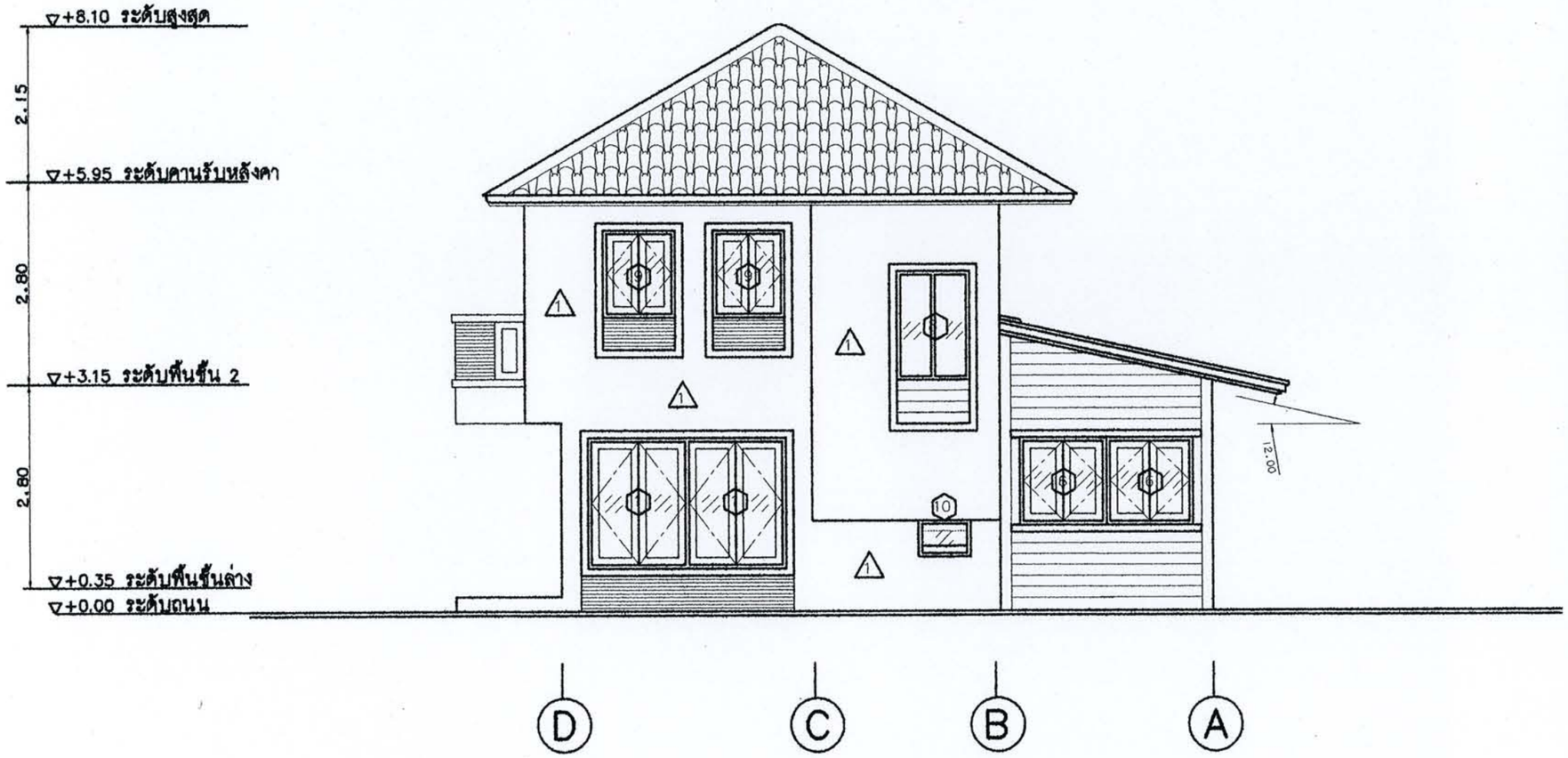

รูปด้านข้างขวา D

มาตราส่วน 1 : 75

สำนักการโยธา
กรุงเทพมหานคร

โครงการ
แบบบ้านยิ้มเพื่อประชาชน

ตามนโยบาย

ม.ร.ว.สุขุมพันธ์ บริพัตร ผู้ว่าฯกทม
นายพรเทพ เตชะไพบูลย์ รองผู้ว่าฯกทม
นายธีระชน มโนนัยพิบูลย์ รองผู้ว่าฯกทม
นายพงศ์ศักดิ์ ศูนย์ปัญญา ปลัดฯกทม

ผู้อำนวยการสำนักการโยธา
นายจุมพล สำเภาพล
รองผู้อำนวยการสำนักการโยธา
นายทวีศักดิ์ เลิศประพันธ์
ผู้อำนวยการสำนักงานออกแบบ
นายจตุรงค์ สนเอี่ยม
หัวหน้ากลุ่มงานสถาปัตยกรรม
นายสินธุ์ชัย บุญบักษ์
หัวหน้ากลุ่มงานวิศวกรรม
นายธีระยุทธ คงสรรค์เสถียร

สถาปนิก
นายปรีดิท มีมาก
วิศวกรโครงสร้าง
วิศวกรไฟฟ้า
วิศวกรสุขาภิบาล
นางสาวมณฑิรา สมหอม
วิศวกรเครื่องกล
นายช่างเขียนแบบ
ว่าที่ร้อยตรีปรีชา ประกิจ

แบบ
บ้านทองหลาง
เจ้าของ
สถานที่

แบบแสดง
รูปด้านข้างขวา
มาตราส่วน 1:75

FILE :
วันที่ มิถุนายน 2553
คัดลอก,ปรับปรุงแบบ
ว่าที่ร้อยตรีปรีชา ประกิจ

แผ่นที่
A-09
รวมแผ่น
23

รายการแก้ไขแบบ

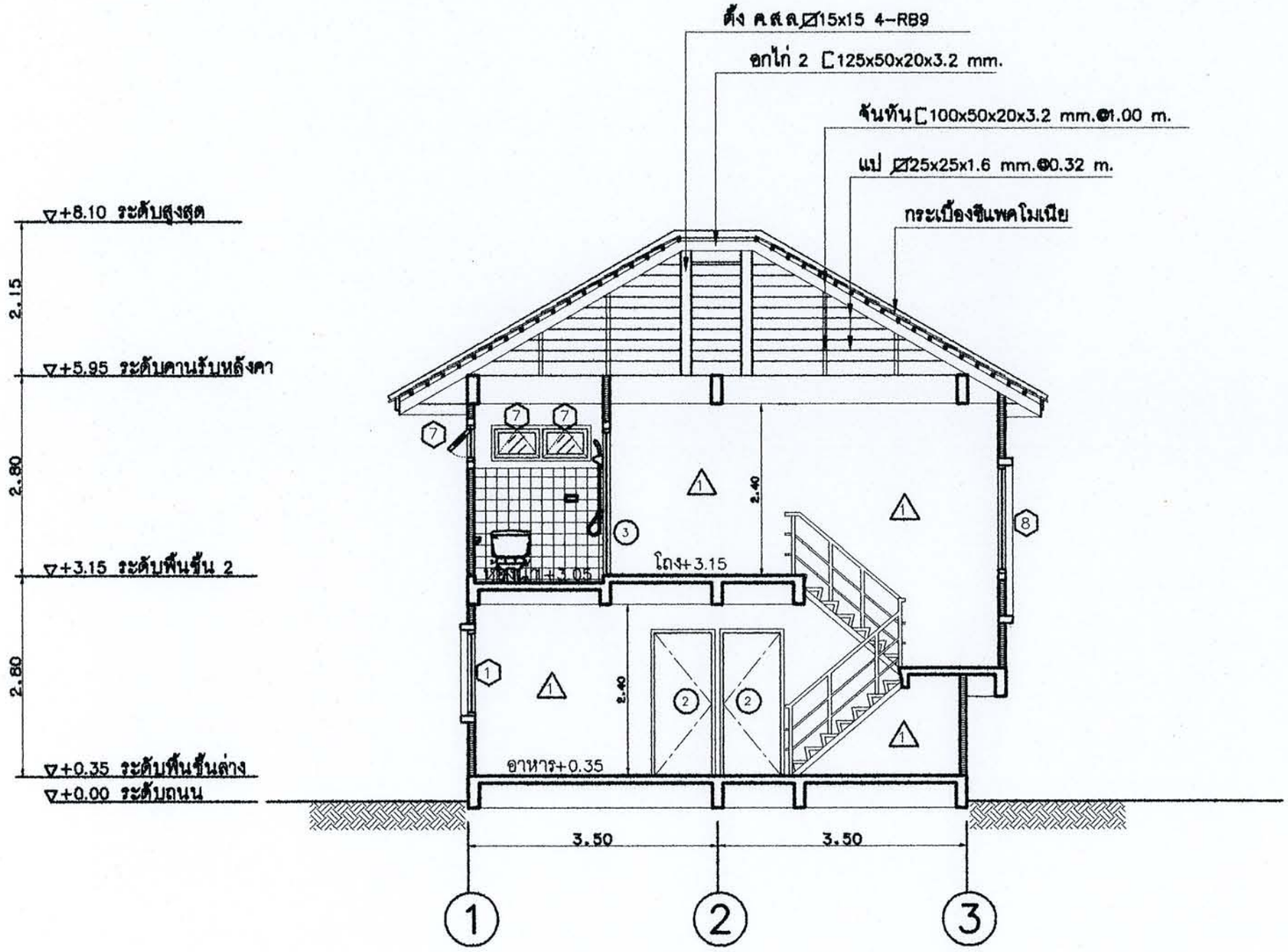

รูปตัด A

มาตราส่วน 1 : 75

สำนักการโยธา
กรุงเทพมหานคร

โครงการ
แบบบ้านยิ้มเพื่อประชาชน

ตามนโยบาย

ม.ร.ว.สุขุมพันธ์ บริพัตร	ผู้ว่าฯกทม
นายพรเทพ เตชะไพบูลย์	รองผู้ว่าฯกทม
นายธีระชน มโนมัยพิบูลย์	รองผู้ว่าฯกทม
นายพงศ์ศักดิ์ เสมสันต์	ปลัดฯกทม

ผู้อำนวยการสำนักการโยธา	
นายจุมพล สำเภาทล	
รองผู้อำนวยการสำนักการโยธา	
นายทวีศักดิ์ เลิศประพันธ์	
ผู้อำนวยการสำนักงานออกแบบ	
นายจตุรงค์ สนเอี่ยม	
หัวหน้ากลุ่มงานสถาปัตยกรรม	
นายสินธุ์ชัย บุญปักษ์	
หัวหน้ากลุ่มงานวิศวกรรม	
นายธีระยุทธ คงสรรค์เสถียร	
สถาปนิก	
นายปริติท มีมาก	
วิศวกรโครงสร้าง	
วิศวกรไฟฟ้า	
วิศวกรสุขาภิบาล	
นางสาวมณฑิรา สมหอม	
วิศวกรเครื่องกล	
นายช่างเขียนแบบ	
ว่าที่ร้อยตรีปรีชา ประกิจ	

แบบ
บ้านทองหลาง

เจ้าของ

สถานที่

แบบแสดง
รูปตัด
A

มาตราส่วน 1:75

FILE :	แผ่นที่ A-10
วันที่ มิถุนายน 2553	
คัดลอก,ปรับปรุงแบบ ว่าที่ร้อยตรีปรีชา ประกิจ	รวมแผ่น 23

รายการแก้ไขแบบ

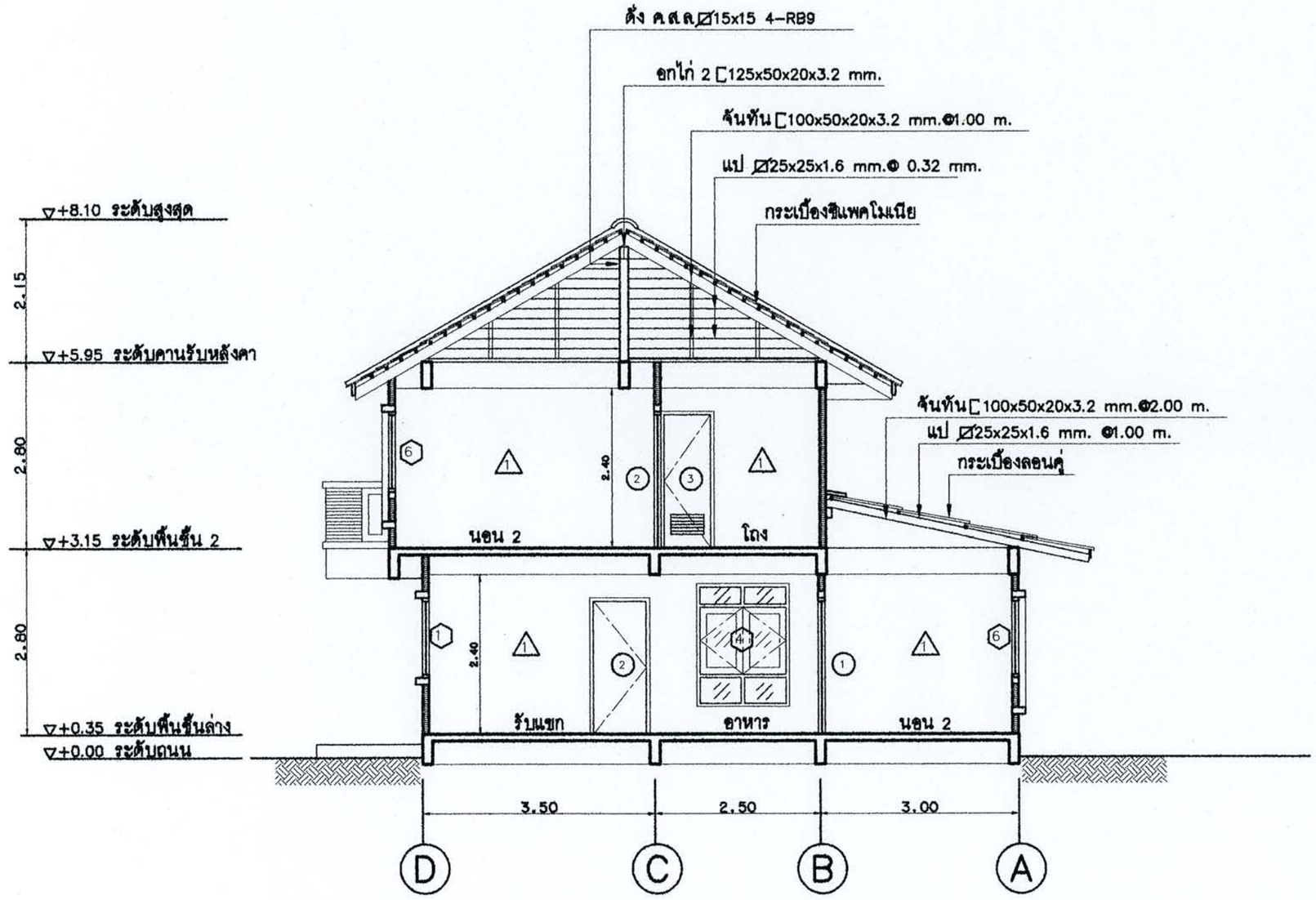

รูปตัด B

มาตราส่วน 1 : 75

สำนักการโยธา
กรุงเทพมหานคร

โครงการ
แบบบ้านยิ้มเพื่อประชาชน

ตามนโยบาย

ม.ร.ว.สุขุมพันธ์ บริพัตร	ผู้ว่าฯกทม
นายพรเทพ เตชะไพบูลย์	รองผู้ว่าฯกทม
นายธีระชน มโนมัยพิบูลย์	รองผู้ว่าฯกทม
นายพงศ์ศักดิ์ เสมสันต์	ปลัดฯกทม

ผู้อำนวยการสำนักการโยธา	
นายจุมพล สำเภาพล	
รองผู้อำนวยการสำนักการโยธา	
นายทวีศักดิ์ เลิศประพันธ์	
ผู้อำนวยการสำนักงานออกแบบ	
นายจตุรงค์ สนเอี่ยม	
หัวหน้ากลุ่มงานสถาปัตยกรรม	
นายสินธุ์ชัย บุญบักษ์	
หัวหน้ากลุ่มงานวิศวกรรม	
นายธีระยุทธ คงสรรค์เสถียร	
สถาปนิก	
นายปรีดิท มีมาก	
วิศวกรโครงสร้าง	
วิศวกรไฟฟ้า	
วิศวกรสุขาภิบาล	
นางสาวมณฑิรา สมหอม	
วิศวกรเครื่องกล	
นายช่างเขียนแบบ	
ว่าที่ร้อยตรีปรีชา ประกิจ	

แบบ
บ้านทองหลาง

เจ้าของ

สถานที่

แบบแสดง
รูปตัด
B

มาตราส่วน 1:75

FILE :	แผ่นที่ A-11
วันที่ มิถุนายน 2553	
คัดลอก ปรับปรุงแบบ ว่าที่ร้อยตรีปรีชา ประกิจ	รวมแผ่น 23

รายการแก้ไขแบบ

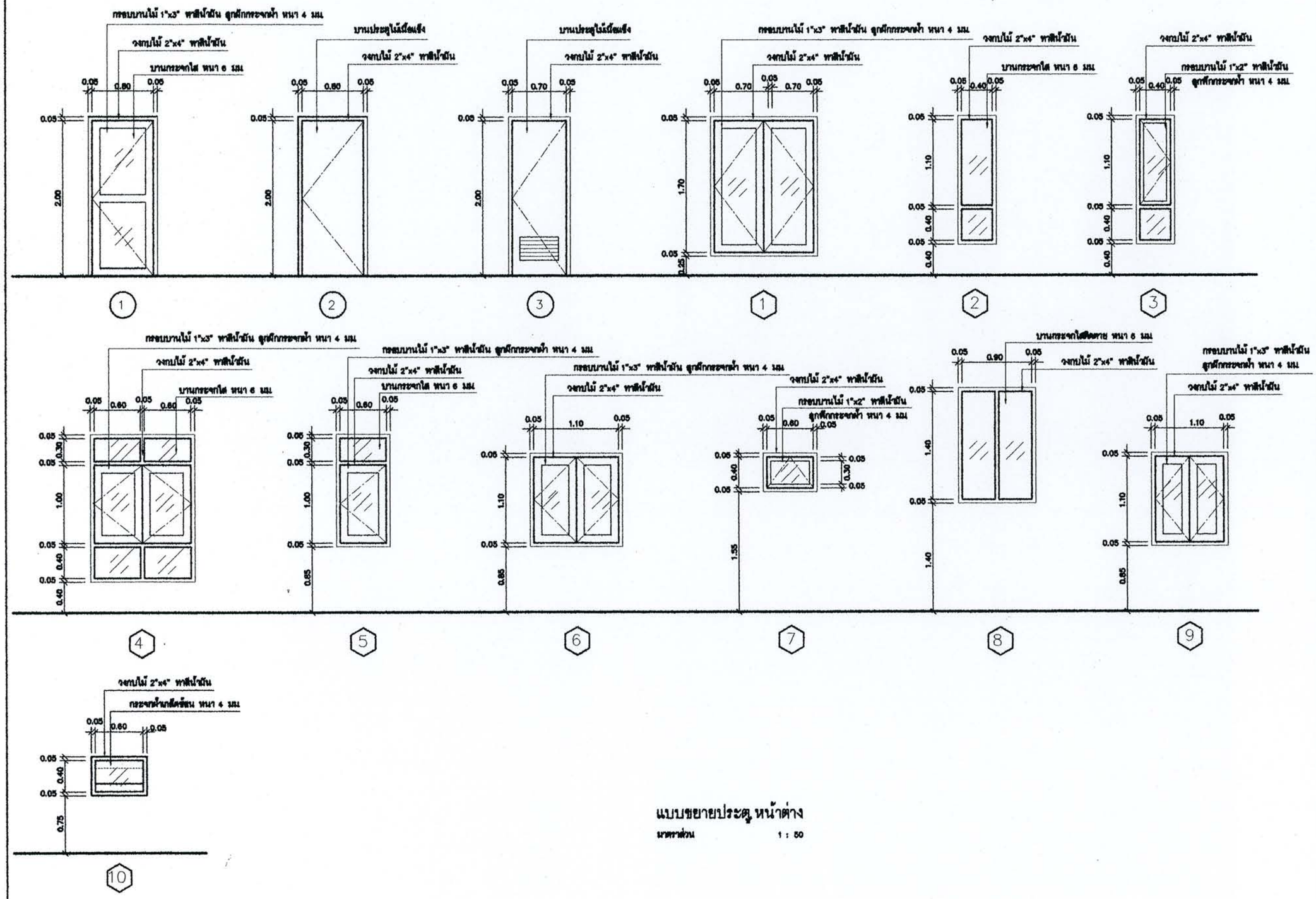

แบบขยายประตู หน้าต่าง

มาตราส่วน 1 : 50

สำนักการโยธา
กรุงเทพมหานคร

โครงการ
แบบบ้านยิ้มเพื่อประชาชน

ตามนโยบาย

ม.ร.ว.สุขุมพันธ์ บริพัตร	ผู้ว่าฯกทม
นายพรเทพ เตชะไพบูลย์	รองผู้ว่าฯกทม
นายธีระชน มโนมัยพิบูลย์	รองผู้ว่าฯกทม
นายทงศ์ศักดิ์ เสมสันต์	ปลัดฯกทม

ผู้อำนวยการสำนักการโยธา	นายจุมพล สำเภาพล
รองผู้อำนวยการสำนักการโยธา	นายทวีศักดิ์ เลิศประพันธ์
ผู้อำนวยการสำนักงานออกแบบ	นายจตุรงค์ สนเอี่ยม
หัวหน้ากลุ่มงานสถาปัตยกรรม	นายสินธุ์ชัย บุญปักษ์
หัวหน้ากลุ่มงานวิศวกรรม	นายธีระยุทธ คงสรรค์เสถียร
สถาปนิก	นายปรีดิท มีมาก
วิศวกรโครงสร้าง	
วิศวกรไฟฟ้า	
วิศวกรสุขาภิบาล	นางสาวมณฑิรา สมหอม
วิศวกรเครื่องกล	
นายช่างเขียนแบบ	ว่าที่ร้อยตรีปรีชา ประกิจ

แบบ
บ้านทองหลาง

เจ้าของ

สถานที่

แบบแสดง
แบบขยายประตู หน้าต่าง

มาตราส่วน 1:50

FILE :	แผ่นที่ A-12
วันที่ มิถุนายน 2553	
คัดลอก ปรับปรุงแบบ ว่าที่ร้อยตรีปรีชา ประกิจ	รวมแผ่น 23

รายการแก้ไขแบบ

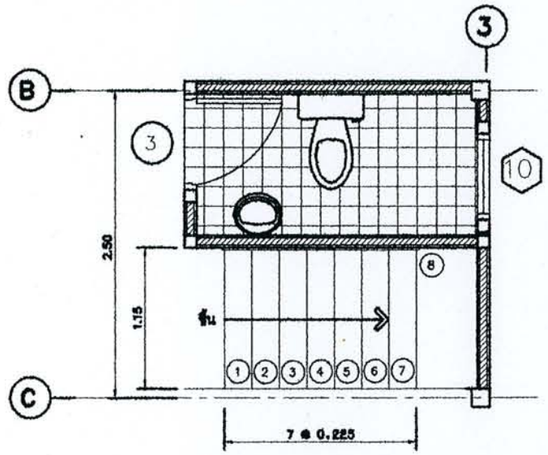

ขยายบันไดขึ้นล่าง

มาตราส่วน 1 : 50

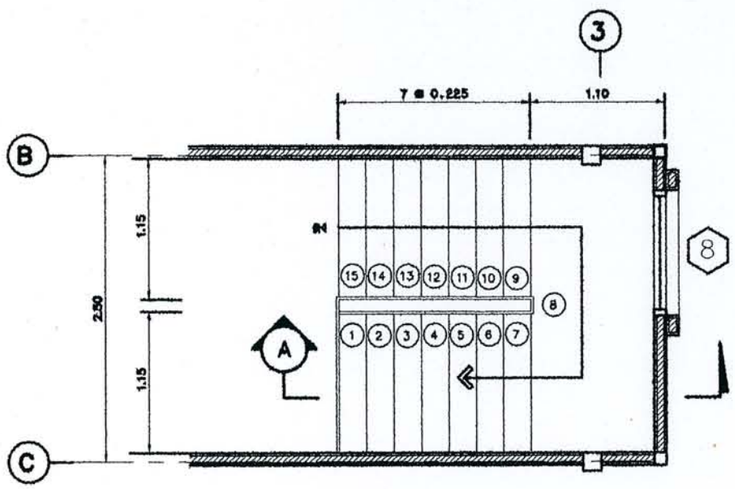

ขยายบันไดขึ้นบน

มาตราส่วน 1 : 50

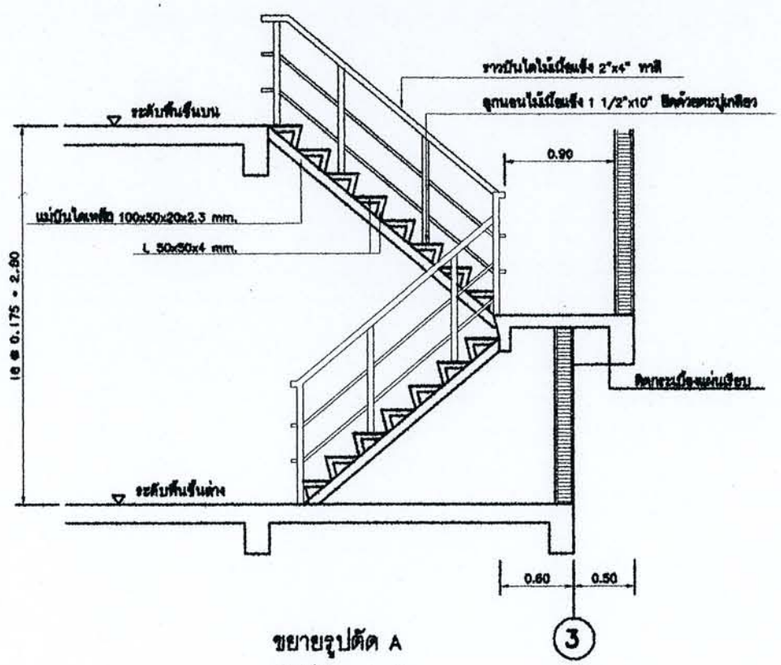

ขยายรูปตัด A

มาตราส่วน 1 : 50

สำนักการโยธา
กรุงเทพมหานคร

โครงการ
แบบบ้านยืมเพื่อประชาชน

ตามนโยบาย

ม.ร.ว.สุรุมพันธ์ บริพัตร ผู้ว่ากทม
นายพลเทพ เพชรไพบูลย์ รองผู้ว่ากทม
นายชีระชน มโนมัยพิบูลย์ รองผู้ว่ากทม
นายพงศ์ศักดิ์ เสงสันต์ ปลัดกทม

ผู้อำนวยการสำนักการโยธา	
นายจุมพต สำภาพล	
รองผู้อำนวยการสำนักการโยธา	
นายทวีศักดิ์ เลิศประทันธ์	
ผู้อำนวยการสำนักงานออกแบบ	
นายจตุรงค์ สนเสียม	
หัวหน้ากลุ่มงานสถาปัตยกรรม	
นายสินธุ์ชัย บุญปักษ์	
หัวหน้ากลุ่มงานวิศวกรรม	
นายชีระยุทธ คงสรรค์เสถียร	
สถาปนิก	
นายปรีดิท มีมาก	
วิศวกรโครงสร้าง	
วิศวกรไฟฟ้า	
วิศวกรสุขาภิบาล	
นางสาวมณฑิรา สมหอม	
วิศวกรเครื่องกล	
นายช่างเขียนแบบ	
ว่าที่ร้อยตรีปรีชา ประกิจ	

แบบ
บ้านทองหลาง

เจ้าของ

สถานที่

แบบแสดง
แบบขยายบันได

มาตราส่วน 1:50

FILE :	แผ่นที่
วันที่ มิถุนายน 2553	A-13
คีดออก ปรับปรุงแบบ	รวมแผ่น
ว่าที่ร้อยตรีปรีชา ประกิจ	23

รายการแก้ไขแบบ

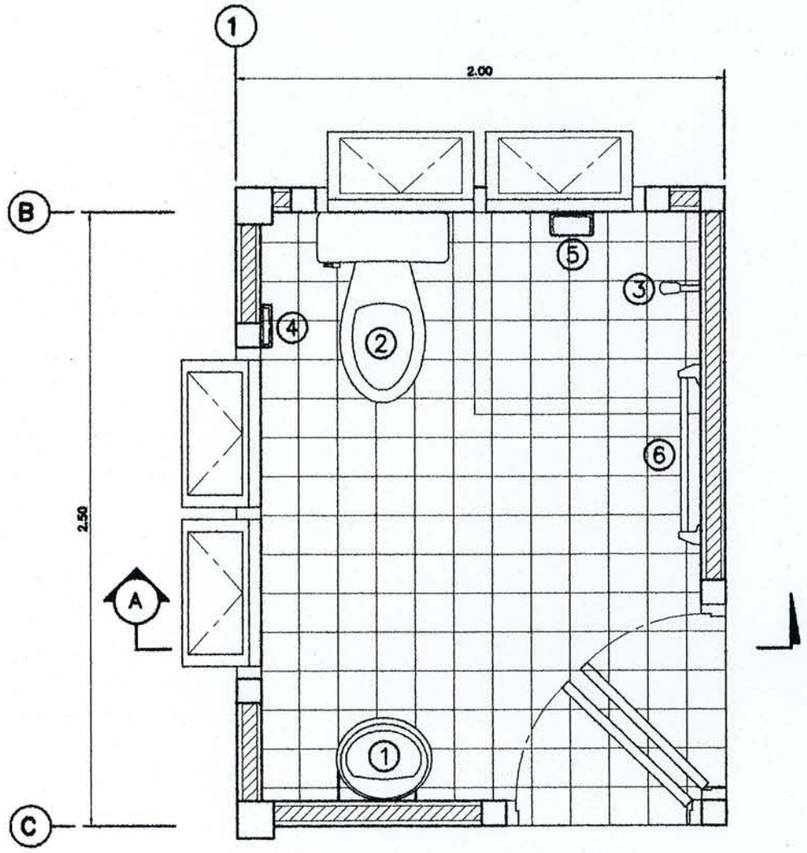

ขยายห้องน้ำ 1

มาตราส่วน 1 : 25

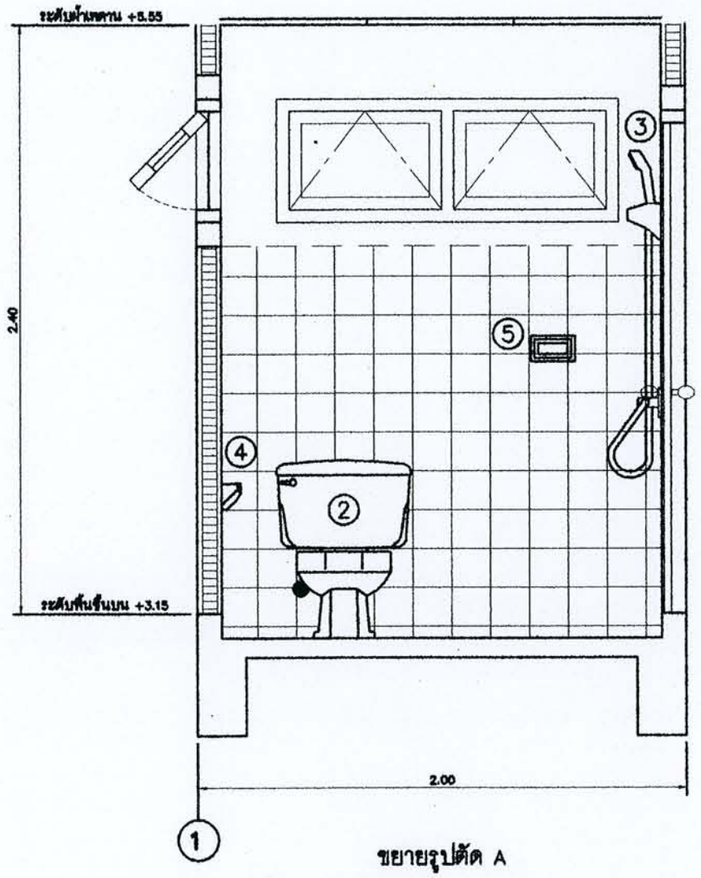

ขยายรูปตัด A

มาตราส่วน 1 : 25

รายการสุขภัณฑ์

รหัส	รายการ	ติดตั้งสูงจากพื้น	หมายเหตุ
1.	อ่างล้างหน้า ชนิดแขวนผนัง รุ่น ..... สี	0.80	
2.	โถสุขภัณฑ์ชนิดนั่งราบ รุ่น ..... สี		
3.	ฝักบัว ชนิดสายอ่อน รุ่น	1.80	
4.	ที่ใส่กระดาษชำระ รุ่น ..... สี	0.45–0.50	
5.	ที่ใส่สบู่ ชนิดฝังในผนัง รุ่น ..... สี	1.20	
6.	ราวแขวนผ้า	1.60	
7.	ก๊อกน้ำล้างพื้น 1 1/2"	0.45–0.50	
8.	กระจกเงาอย่างดี	1.70–1.80	
9.	โถสุขภัณฑ์ชนิดนั่งยอง รุ่น ..... สี		
FD.	รูระบายน้ำที่พื้น ชนิดมีที่ดักผงและกลิ่น		

สำนักการโยธา
กรุงเทพมหานคร

โครงการ
แบบบ้านอิ่มเพื่อประชาชน

ตามนโยบาย

ม.ร.ว.สุขุมพันธ์ บริพัตร ผู้ว่ากทม
นายพรเทพ เตชะไพบูลย์ รองผู้ว่ากทม
นายธีระชน มโนมัยทิบูลย์ รองผู้ว่ากทม
นายทงศักดิ์ เสมสันต์ ปลัดกทม

ผู้อำนวยการสำนักการโยธา
นายจุมพล ลำภาพล
รองผู้อำนวยการสำนักการโยธา
นายทวีศักดิ์ เลิศประพันธ์
ผู้อำนวยการสำนักงานออกแบบ
นายจตุรงค์ สนเอียม
หัวหน้ากลุ่มงานสถาปัตยกรรม
นายสินธุ์ชัย บุญปักษ์
หัวหน้ากลุ่มงานวิศวกรรม
นายธีระยุทธ คงสรรค์เสถียร

สถาปนิก
นายปรีดิ์ ฉิมาก
วิศวกรโครงสร้าง
วิศวกรไฟฟ้า
วิศวกรสุขาภิบาล
นางสาวมณฑิรา สมหอม
วิศวกรเครื่องกล
นายช่างเขียนแบบ
ว่าที่ร้อยตรีปรีชา ประกิจ

แบบ
บ้านทองหลาง
เจ้าของ
สถานที่

แบบแสดง
แบบขยายห้องน้ำ
1

มาตราส่วน 1:25

FILE :
วันที่ มิถุนายน 2553
คัดลอกปรับปรุงแบบ
ว่าที่ร้อยตรีปรีชา ประกิจ

แผ่นที่ A–14
รวมแผ่น 23

รายการแก้ไขแบบ

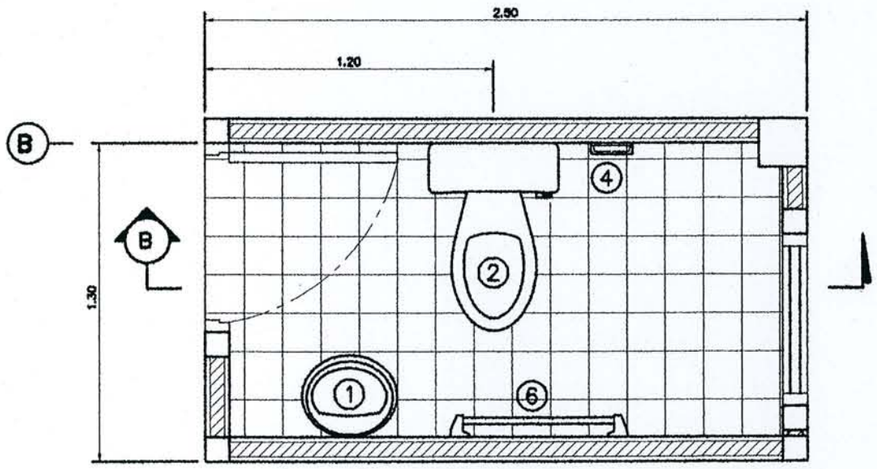

ขยายห้องน้ำ 2

มาตราส่วน 1 : 25

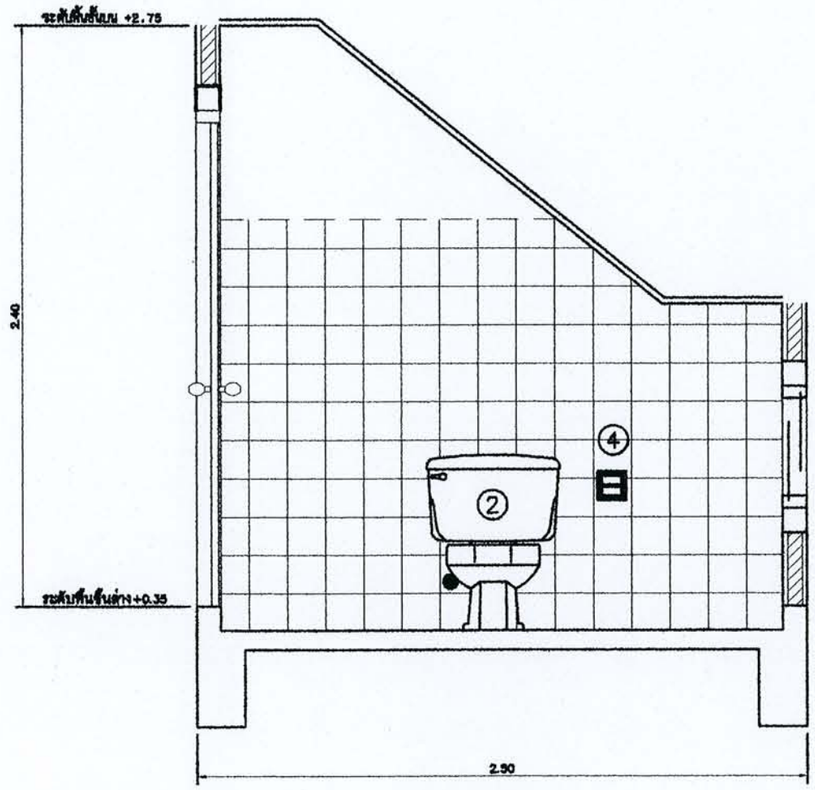

ขยายรูปตัด B

มาตราส่วน 1 : 25

รายการสุขภัณฑ์

รหัส	รายการ	ติดตั้งสูงจากพื้น	หมายเหตุ
1.	อ่างล้างหน้า ชนิดแขวนผนัง รุ่น ..... สี	0.80	
2.	โถสุขภัณฑ์ชนิดนั่งราบ รุ่น ..... สี		
3.	ฝักบัว ชนิดสายอ่อน รุ่น	1.80	
4.	ที่ใส่กระดาษชำระ รุ่น ..... สี	0.45–0.50	
5.	ที่ใส่สบู่ ชนิดฝังในผนัง รุ่น ..... สี	1.20	
6.	ราวแขวนผ้า	1.60	
7.	ก๊อกน้ำล้างพื้น	1/2"	0.45–0.50	
8.	กระจกเงาอย่างดี	1.70–1.80	
9.	โถสุขภัณฑ์ชนิดนั่งยอง รุ่น ..... สี		
FD.	รูระบายน้ำที่พื้น ชนิดมีที่ดักผงและกลิ่น		

สำนักการโยธา
กรุงเทพมหานคร

โครงการ
แบบบ้านอิ่มเพื่อประชาชน

ตามนโยบาย

น.ร.ว.สุรมพันธ์ บริพัตร ผู้ว่ากทม
นายพรเทพ เตระโพบูลย์ รองผู้ว่ากทม
นายธีระชน มโนมัยทิบูลย์ รองผู้ว่ากทม
นายพงศ์ศักดิ์ เสมอใจ ปลัดกทม

ผู้อำนวยการสำนักการโยธา
นายจุมพล ดำเกาหล
รองผู้อำนวยการสำนักการโยธา
นายทวีศักดิ์ เลิศประพันธ์
ผู้อำนวยการสำนักงานออกแบบ
นายจตุรงค์ สนเอี่ยม
หัวหน้ากลุ่มงานสถาปัตยกรรม
นายสินธุ์ชัย บุญปักษ์
หัวหน้ากลุ่มงานวิศวกรรม
นายธีระยุทธ คงสรรค์เสถียร

สถาปนิก
นายปรีดิ์ ฉีมาก
วิศวกรโครงสร้าง
วิศวกรไฟฟ้า
วิศวกรสุขาภิบาล
นางสาวมณฑิรา สมหอม
วิศวกรเครื่องกล
นายช่างเขียนแบบ
ว่าที่ร้อยตรีปรีชา ประกิจ

แบบ
บ้านทองหลาง
เจ้าของ
สถานที่

แบบแสดง
แบบขยายห้องน้ำ
2
มาตราส่วน 1:25

FILE :
วันที่ มิถุนายน 2553
คัดลอก,ปรับปรุงแบบ
ว่าที่ร้อยตรีปรีชา ประกิจ

แผ่นที่ A–15
รวมแผ่น 23

รายการแก้ไขแบบ

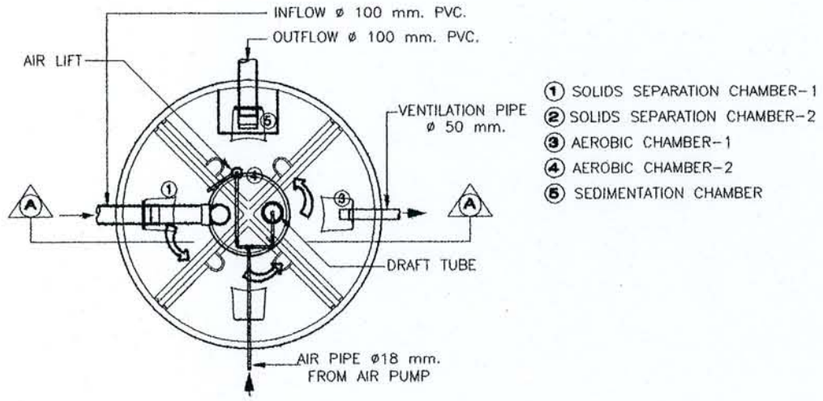

TOP-SECTION

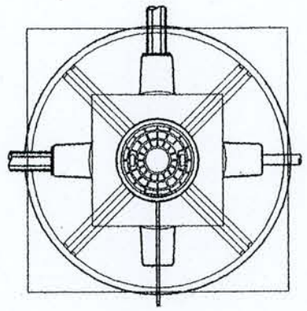

TOP-VIEW

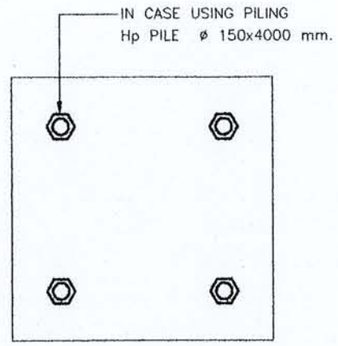

PLAN-PILE

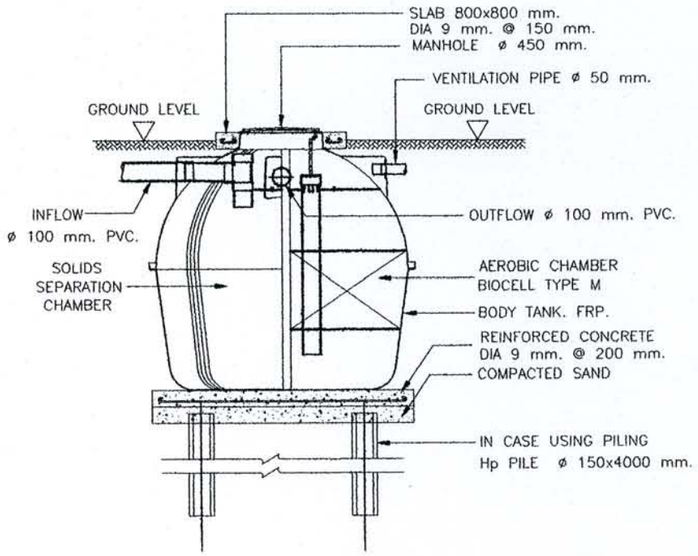

SECTION Ⓐ-Ⓐ

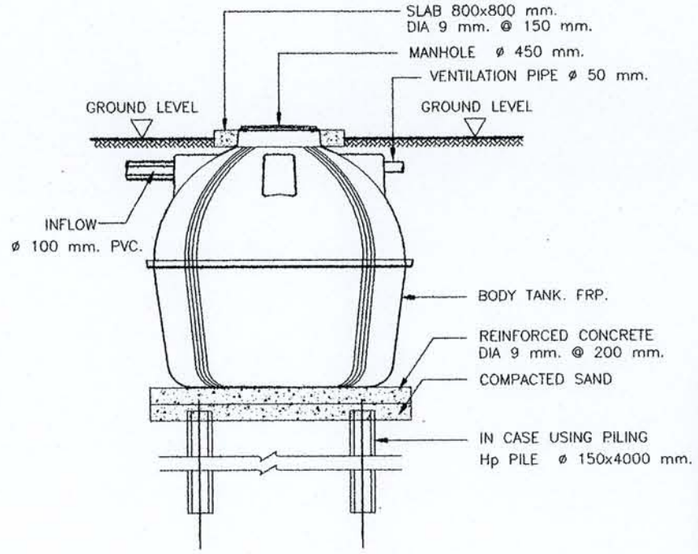

SIDE-VIEW

BIOCELL MEDIA SPECIFICATION	
TYPE	M
SHAPE	EGG SHAPE HOLLOW SHELL
MAXIMUM I.D.;M.M. ø	45.0
LENGTH ; M.M.	54.0
MINIMUM I.D.;M.M. ø	30.0
SURFACE AREA ; M2	0.019677
MATERAIL	HDPE
SPECIFIC GRAVITY	0.964
SPECIFIC SURFACE AREA ; M2/M3.	170.72
VOID RATIO ; %	96.59

BIOTECH WASTEWATER TREATMENT TANK. SEPTIC AEROBIC FILTER TANK. MODEL BO-2200				
SCALE 1:30	STRUCTURAL ENGINEER	PITAKCHON	ENVIRONMENTAL SCIENCE	RAWWAN
DATE 17-08-2000	ENVIRONMENTAL ENGINEER	VICHAI POOKHUM	APPROVED BY	FUKUJI SEKENE
DWG. NO. BO-2200	ELECTRICAL ENGINEER	SOMNUEK	DRAWN BY	IMJIT

REMARK

PIPING AND FOUNDATION DESIGN , SHALL BE DETERMINED OR OMITTED BASED ON ACTUAL SOIL BEARING CAPACITY BY CONSULTING WITH CIVIL ENGINEER.

INSTALLATION FOR UNDER GARDEN AREA

หมายเหตุ

ระบบบำบัดน้ำเสีย ใช้ถังบำบัดน้ำเสียสำเร็จรูป ขนาดและวิธีการติดตั้งดูตามแบบของบริษัทผู้ผลิตที่เลือกใช้

สำนักการโยธา
กรุงเทพมหานคร

โครงการ
แบบบ้านอิ่มเพื่อประชาชน

ตามนโยบาย

น.ส.ว.สุรุมพันธ์ บริพัตร ผู้ว่ากทม
นายพลเทพ เตระไทบูลย์ รองผู้ว่ากทม
นายธีระชน มโนเมืองปิบูลย์ รองผู้ว่ากทม
นายพงศ์ศักดิ์ เสมสันต์ ปลัดกทม

ผู้อำนวยการสำนักการโยธา
นายจุมพล สำมาทด
รองผู้อำนวยการสำนักการโยธา
นายทวีศักดิ์ เลิศประพันธ์
ผู้อำนวยการสำนักงานออกแบบ
นายจตุรงค์ สนเอี่ยม
หัวหน้ากลุ่มงานสถาปัตยกรรม
นายสินธุชัย บุญบักษ์
หัวหน้ากลุ่มงานวิศวกรรม
นายธีระยุทธ คงสรรค์เลียง
สถาปนิก
นายปรีดิ์ท มีมาก
วิศวกรโครงสร้าง
วิศวกรไฟฟ้า
วิศวกรสุขาภิบาล
นางสาวมณฑิรา สมหอม
วิศวกรเครื่องกล
นายช่างเขียนแบบ
ว่าที่ร้อยตรีปรีชา ประกิจ

แบบ
บ้านทองหลาง
เขตของ
สถานที่
แบบแสดง
แบบขยายถังบำบัด
มาตราส่วน

FILE :
วันที่ มิถุนายน 2553
ดัดลอกปรับปรุงแบบ
ว่าที่ร้อยตรีปรีชา ประกิจ

แผ่นที่ A-16
จำนวนแผ่น 23

รายการแก้ไขแบบ

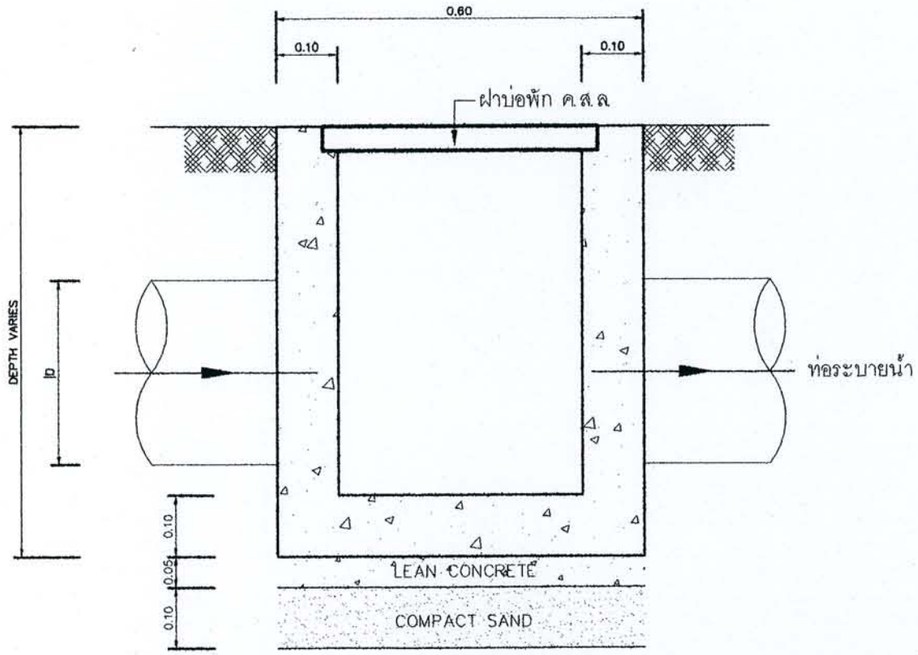

รูปตัด B–B
มาตราส่วน 1:10

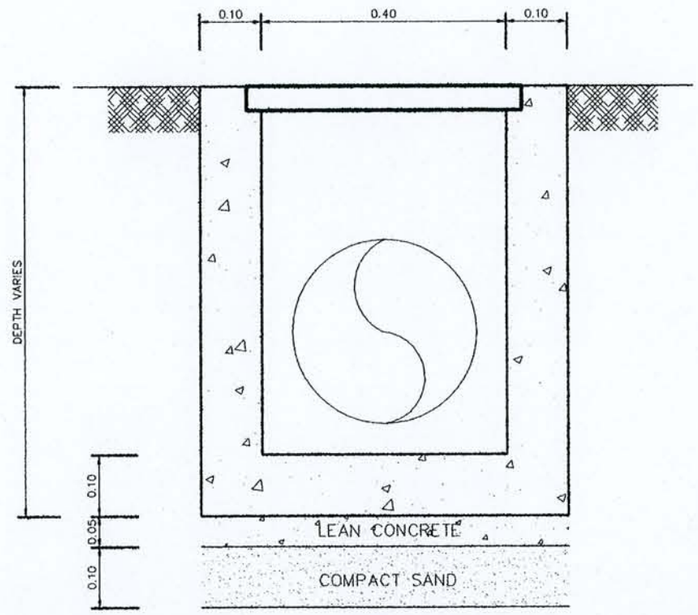

รูปตัด C–C
มาตราส่วน 1:10

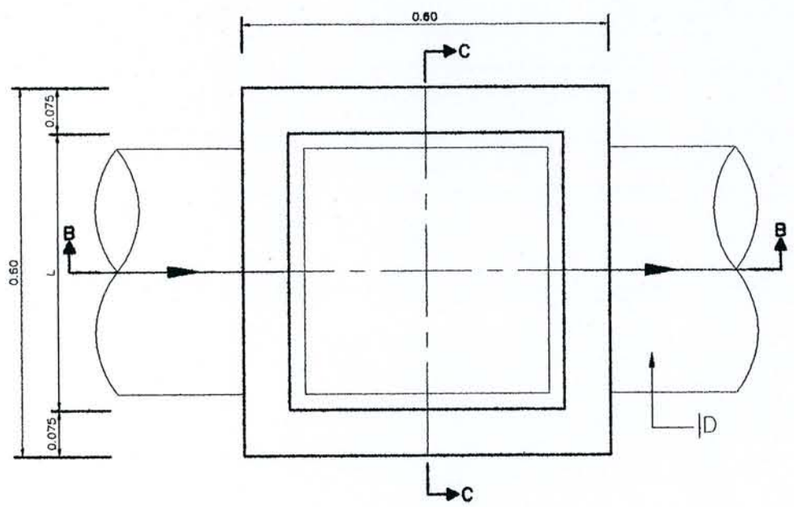

แบบขยายบ่อพักสำเร็จรูปมาตรฐาน
มาตราส่วน 1:10

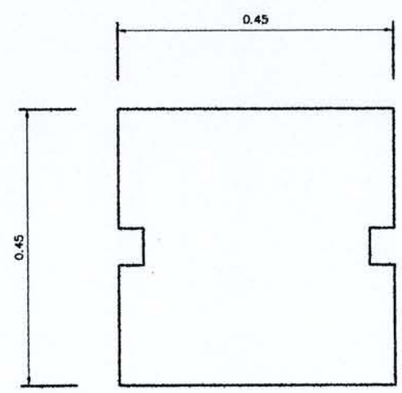

ฝาบ่อพักค.ส.ล
มาตราส่วน 1:10

สำนักการโยธา
กรุงเทพมหานคร

โครงการ
แบบบ้านอิ่มเพื่อประชาชน

ตามนโยบาย

ม.ร.ว.สุรมพันธ์ บริพัตร	ผู้ว่ากทม
นายหะเทพ เตระโพบูลย์	รองผู้ว่ากทม
นายธีระชน มโนมัยทิบูลย์	รองผู้ว่ากทม
นายพงศ์ศักดิ์ เสงสันต์	ปลัดกทม

ผู้อำนวยการสำนักการโยธา	
นายจุมพล ลำภาพล	
รองผู้อำนวยการสำนักการโยธา	
นายทวีศักดิ์ เลิศประพันธ์	
ผู้อำนวยการสำนักงานออกแบบ	
นายจตุรงค์ สนเอี่ยม	
หัวหน้ากลุ่มงานสถาปัตยกรรม	
นายสินธุชัย บุญปักษ์	
หัวหน้ากลุ่มงานวิศวกรรม	
นายธีระยุทธ คงสรรค์เสถียร	
สถาปนิก	
นายปรีดิ์ ณิมาก	
วิศวกรโครงสร้าง	
วิศวกรไฟฟ้า	
วิศวกรสุขาภิบาล	
นางสาวมณฑิรา สมหอม	
วิศวกรเครื่องกล	
นายช่างเขียนแบบ	
ว่าที่ร้อยตรีปรีชา ประกิจ	

แบบ
บ้านทองหลาง

เจ้าของ

สถานที่

แบบแสดง
แบบขยายบ่อพัก

มาตราส่วน 1:10

FILE :	แผ่นที่
วันที่ มิถุนายน 2553	A–17
ดัดลอกปรับปรุงแบบ	รวมแผ่น
ว่าที่ร้อยตรีปรีชา ประกิจ	23

รายการแก้ไขแบบ

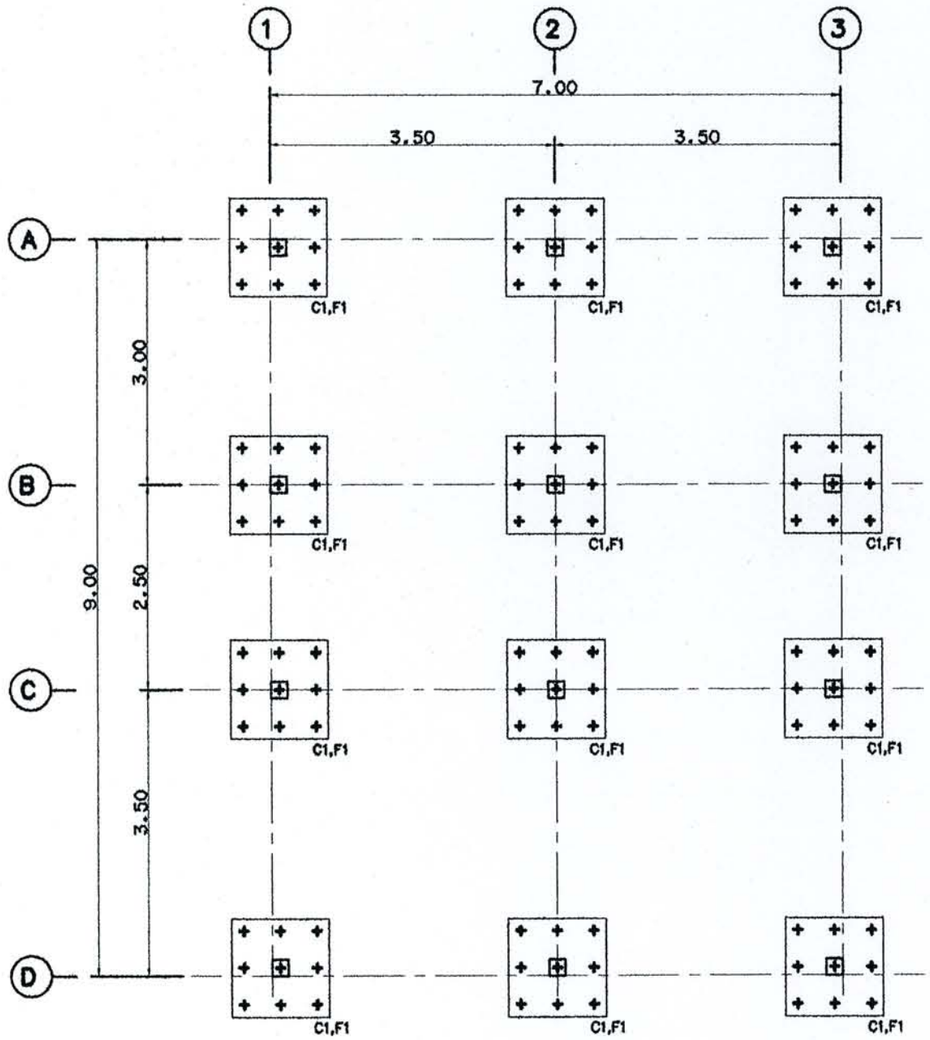

แปลนเสา , ฐานราก

มาตราส่วน 1 : 75

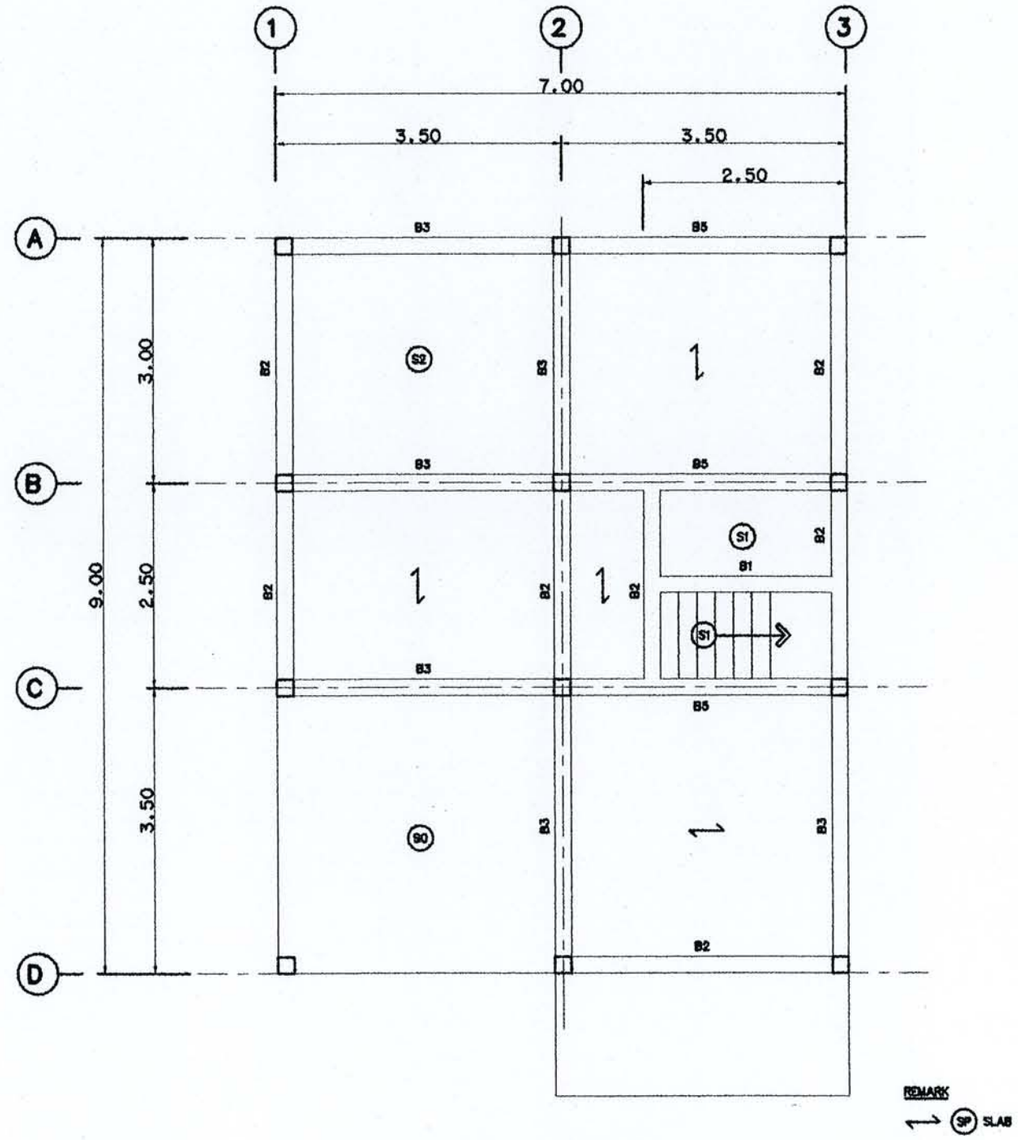

แปลนคานพื้นชั้นล่าง

มาตราส่วน 1 : 75

สำนักการโยธา
กรุงเทพมหานคร

โครงการ
แบบบ้านยืมเพื่อประชาชน

ตามนโยบาย

ม.ร.ว.สุรุมพันธ์ บริพัตร ผู้ว่ากทม
นายพรเทพ เตระไพบูลย์ รองผู้ว่ากทม
นายชีระชน มโนมัยพิบูลย์ รองผู้ว่ากทม
นายพงศ์พิทักษ์ แสงสินต์ ปลัดกทม

ผู้อำนวยการสำนักการโยธา
นายจุมพล สำภาพล
รองผู้อำนวยการสำนักการโยธา
นายทวีศักดิ์ เลิศประพันธ์
ผู้อำนวยการสำนักงานออกแบบ
นายจตุรงค์ สนเสียม
หัวหน้ากลุ่มงานสถาปัตยกรรม
นายสินจุชัย บุญปักษ์
หัวหน้ากลุ่มงานวิศวกรรม
นายชีระยุทธ ดงสรรค์เลเลิศ
สถาปนิก
นายปรีดิ์ทิ ณิมาก
วิศวกรโครงสร้าง
วิศวกรไฟฟ้า
วิศวกรสุขาภิบาล
นางสาวมณฑิรา สมหอม
วิศวกรเครื่องกล
นายช่างเขียนแบบ
ว่าที่ร้อยตรีปรีชา ประกิจ

แบบ
บ้านทองหลาง
เจ้าของ
สถานที่

แบบแสดง
แปลนเสา,ฐานราก
และแปลนคานพื้นชั้นล่าง
มาตราส่วน 1:75

FILE :
วันที่ มิถุนายน 2553
คัดลอก,ปรับปรุงแบบ
ว่าที่ร้อยตรีปรีชา ประกิจ
แผ่นที่ S-01
จากแผ่น 23

รายการแก้ไขแบบ

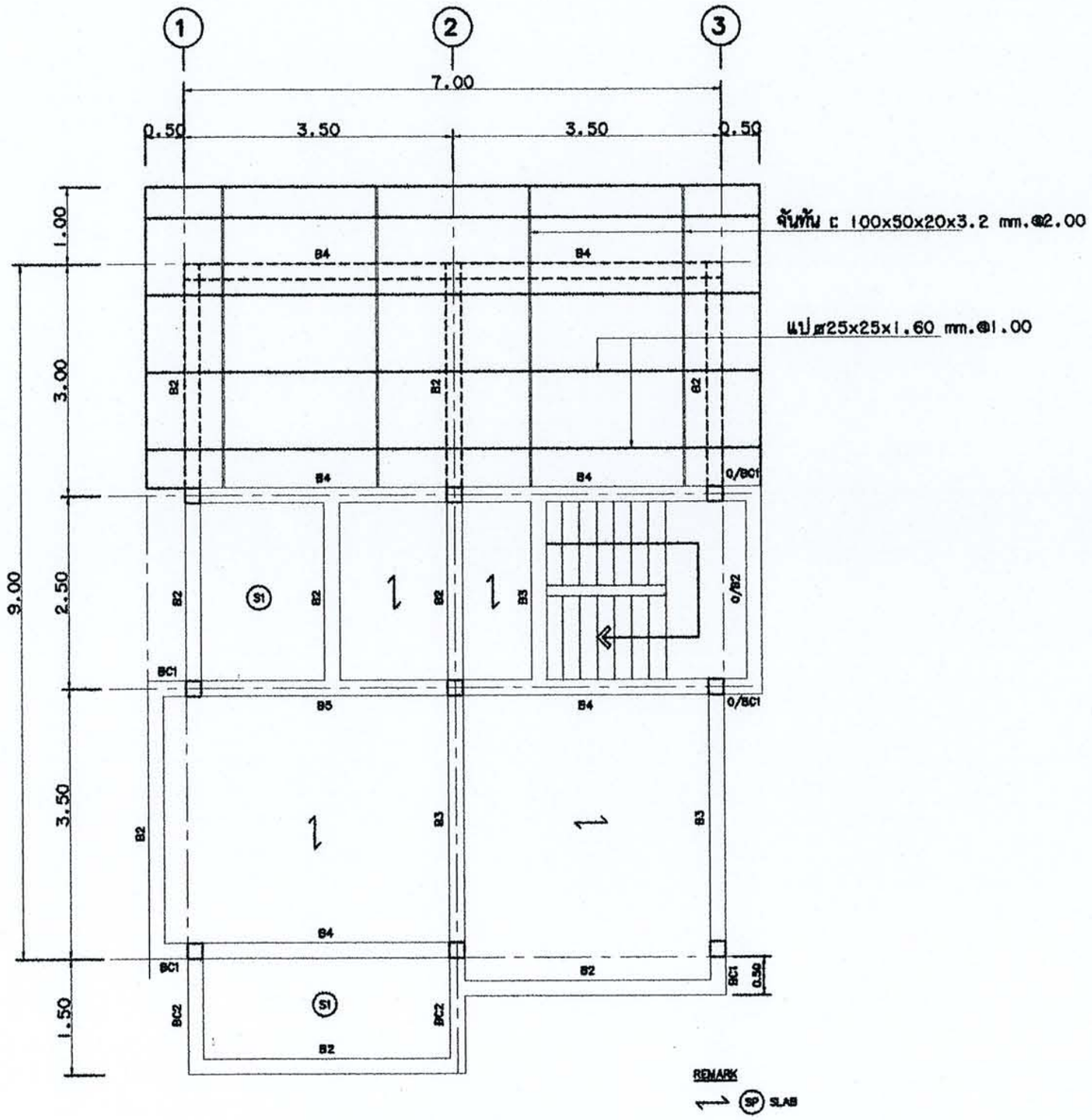

แปลนคานพื้นชั้นบน

มาตราส่วน 1 : 75

สำนักการโยธา
กรุงเทพมหานคร

โครงการ
แบบบ้านยิ้มเพื่อประชาชน

ตามนโยบาย

ม.ร.ว.สุขุมพันธ์ บริพัตร ผู้ว่าฯกทม
นายพรเทพ เตชะไพบูลย์ รองผู้ว่าฯกทม
นายธีระชน มโนมัยพิบูลย์ รองผู้ว่าฯกทม
นายพงศ์ศักดิ์ ผู้ เสมสันต์ ปลัดฯกทม

ผู้อำนวยการสำนักการโยธา
นายจุมพล สำเภาพล
รองผู้อำนวยการสำนักการโยธา
นายทวีศักดิ์ เลิศประพันธ์
ผู้อำนวยการสำนักงานออกแบบ
นายจตุรงค์ สนเอียม
หัวหน้ากลุ่มงานสถาปัตยกรรม
นายสินธุ์ชัย บุญปักษ์
หัวหน้ากลุ่มงานวิศวกรรม
นายธีระยุทธ คงสรรค์เสถียร

สถาปนิก
นายปรีดิท มีมาก
วิศวกรโครงสร้าง
วิศวกรไฟฟ้า
วิศวกรสุขาภิบาล
นางสาวมณฑิรา สมหอม
วิศวกรเครื่องกล
นายช่างเขียนแบบ
ว่าที่ร้อยตรีปรีชา ประกิจ

แบบ
บ้านทองหลาง
เจ้าของ
สถานที่

แบบแสดง
แปลนคานพื้นชั้นบน

มาตราส่วน 1:75

FILE :
วันที่ มิถุนายน 2553
คัดลอก ปรับปรุงแบบ
ว่าที่ร้อยตรีปรีชา ประกิจ

แผ่นที่ S-02
รวมแผ่น 23

รายการแก้ไขแบบ

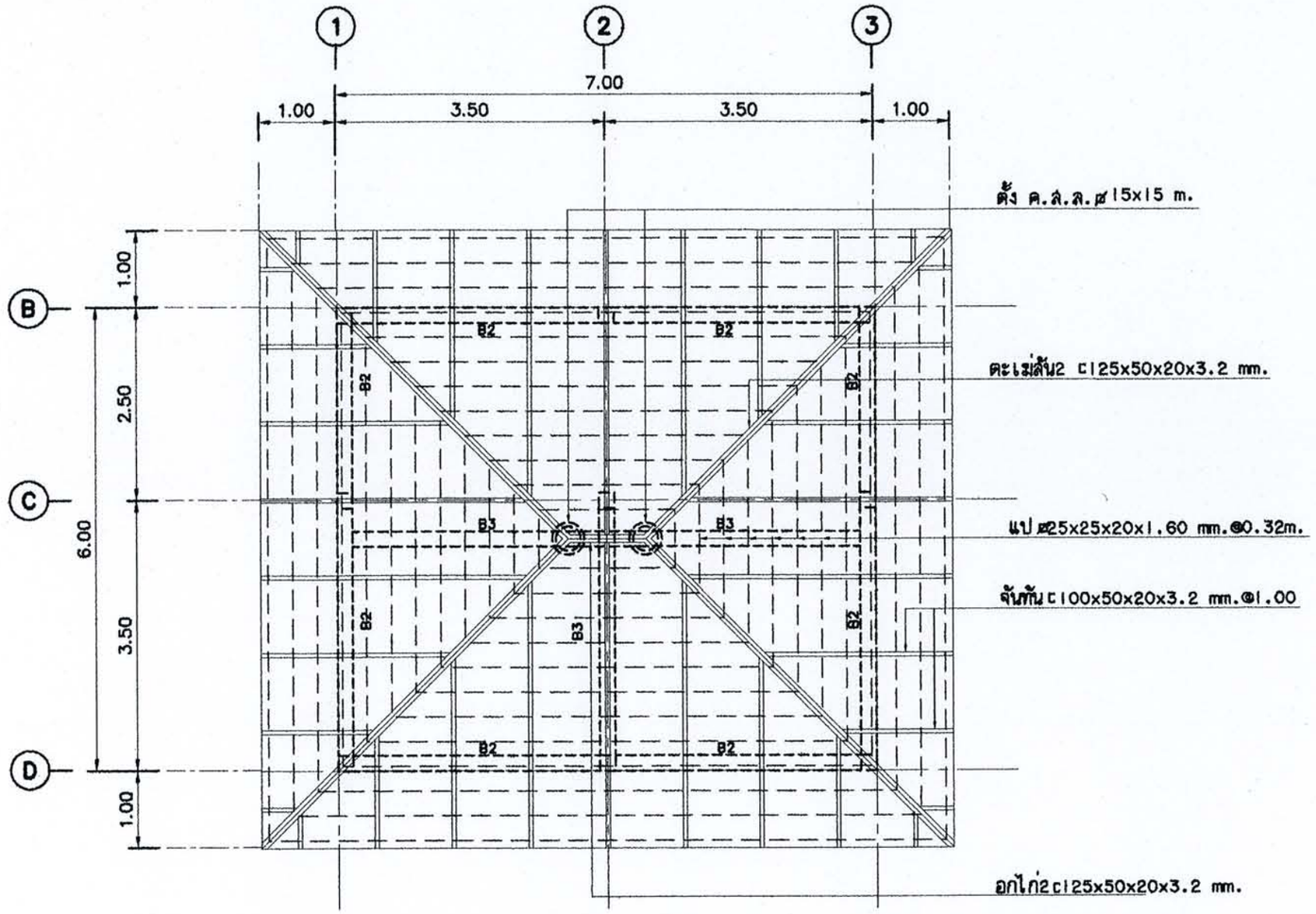

แปลนโครงหลังคา

มาตราส่วน 1 : 75

สำนักการโยธา
กรุงเทพมหานคร

โครงการ
แบบบ้านอิ่มเพื่อประชาชน

ตามนโยบาย

ม.ร.ว.สุรุมพันธ์ บริพัตร	ผู้ว่ากทม
นายพรเทพ เศระโพธิบูลย์	รองผู้ว่ากทม
นายธีระชน มโนมัยสิทธิบูลย์	รองผู้ว่ากทม
นายพงศ์ศักดิ์ เสมสันต์	ปลัดกทม

ผู้อำนวยการสำนักการโยธา	
นายจุมพล ลำภาพล	
รองผู้อำนวยการสำนักการโยธา	
นายทวีศักดิ์ เลิศประพันธ์	
ผู้อำนวยการสำนักงานออกแบบ	
นายจตุรงค์ สนเอี่ยม	
หัวหน้ากลุ่มงานสถาปัตยกรรม	
นายสินธุชัย บุญปักษ์	
หัวหน้ากลุ่มงานวิศวกรรม	
นายธีระยุทธ คงสรรค์เสถียร	
สถาปนิก	
นายปรีดิ์ ฉิมาก	
วิศวกรโครงสร้าง	
วิศวกรไฟฟ้า	
วิศวกรสุขาภิบาล	
นางสาวมณฑิรา สมหอม	
วิศวกรเครื่องกล	
นายช่างเขียนแบบ	
ว่าที่ร้อยตรีปรีชา ประกิจ	

แบบ
บ้านทองหลาง

เขตของ

สถานที่

แบบแสดง
แปลนโครงหลังคา

มาตราส่วน 1:75

FILE :	แผ่นที่
วันที่ มิถุนายน 2553	S-03
คัดลอกปรับปรุงแบบ	รวมแผ่น
ว่าที่ร้อยตรีปรีชา ประกิจ	23

รายการแก้ไขแบบ

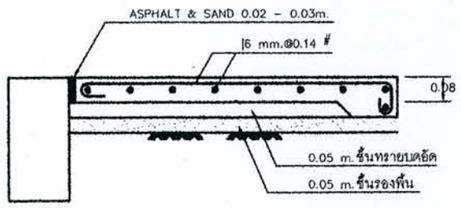

S0

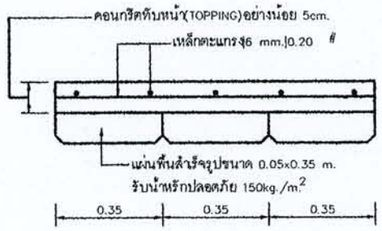

SP

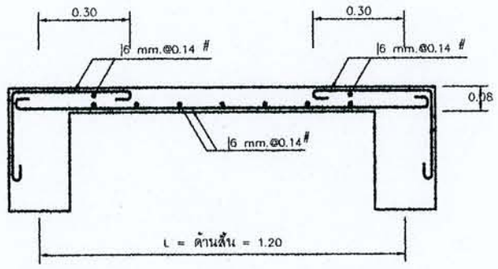

S1

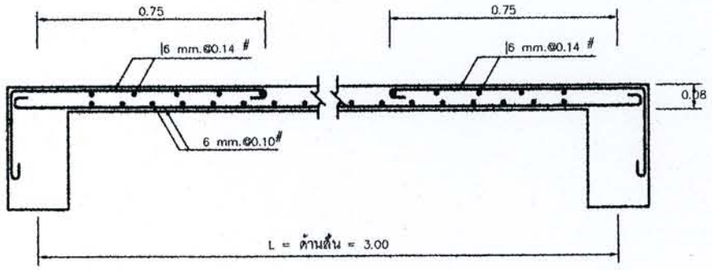

S2

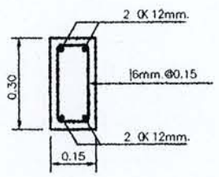

B1

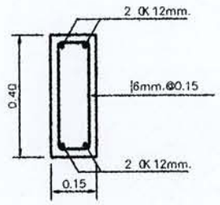

B2

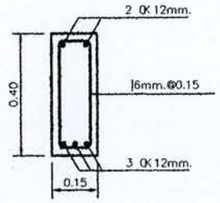

B3

แบบขยายพื้น, คาน
มาตราส่วน 1:20

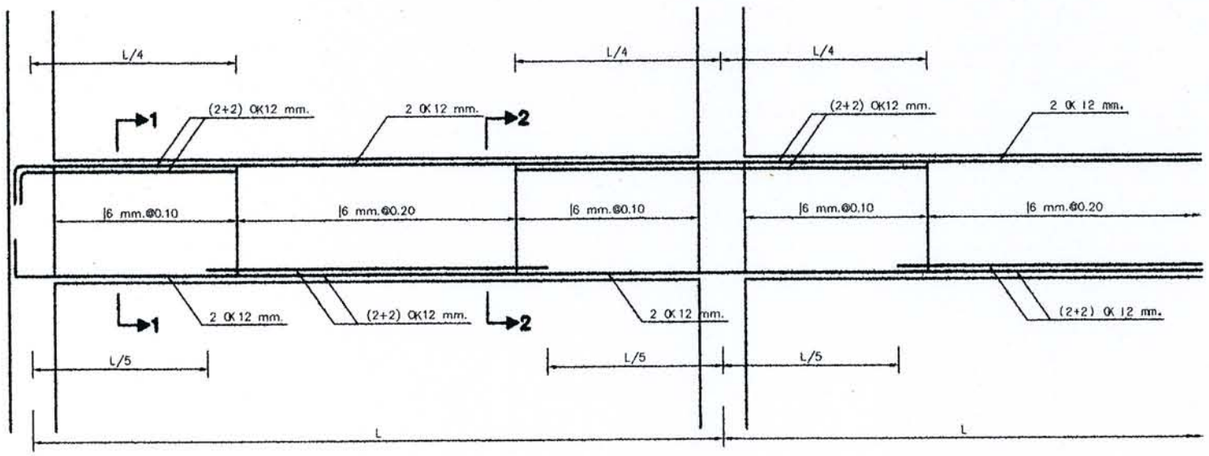

B4

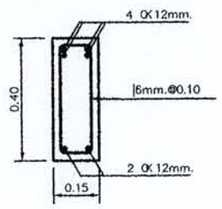

SECTION 1

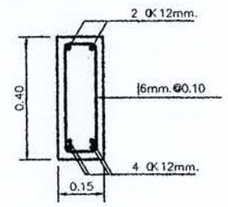

SECTION 2

สำนักการโยธา
กรุงเทพมหานคร

โครงการ
แบบบ้านอิ่มเพื่อประชาชน

ตามนโยบาย

ม.ร.ว.สุขุมพันธ์ บริพัตร	ผู้ว่าฯกทม
นายพงเทพ เตชะไพบูลย์	รองผู้ว่าฯกทม
นายธีระชน มโนมัยพิบูลย์	รองผู้ว่าฯกทม
นายพงศ์ศักดิ์ เสรีสันต์	ปลัดฯกทม

ผู้อำนวยการสำนักการโยธา	
นายจุมพล สำมาทล	
รองผู้อำนวยการสำนักการโยธา	
นายทวีศักดิ์ เลิศประพันธ์	
ผู้อำนวยการสำนักงานออกแบบ	
นายชูชง์ สนเอี่ยม	
หัวหน้ากลุ่มงานสถาปัตยกรรม	
นายสินธุ์ชัย บุญปักษ์	
หัวหน้ากลุ่มงานวิศวกรรม	
นายธีระยุทธ คงสรรค์เลิศ	
สถาปนิก	
นายปริติท มีมาก	
วิศวกรโครงสร้าง	
วิศวกรไฟฟ้า	
วิศวกรสุขาภิบาล	
นางสาวมณฑิรา สมหอม	
วิศวกรเครื่องกล	
นายช่างเขียนแบบ	
ว่าที่ร้อยตรีปรีชา ประกิจ	

แบบ
บ้านทองหลาง

เจ้าของ

สถานที่

แบบแสดง
แบบขยายพื้น,คาน

มาตราส่วน 1:20

FILE :	แผ่นที่
วันที่ มิถุนายน 2553	S-04
คัดลอก,ปรับปรุงแบบ	จำนวนแผ่น
ว่าที่ร้อยตรีปรีชา ประกิจ	23

รายการแก้ไขแบบ

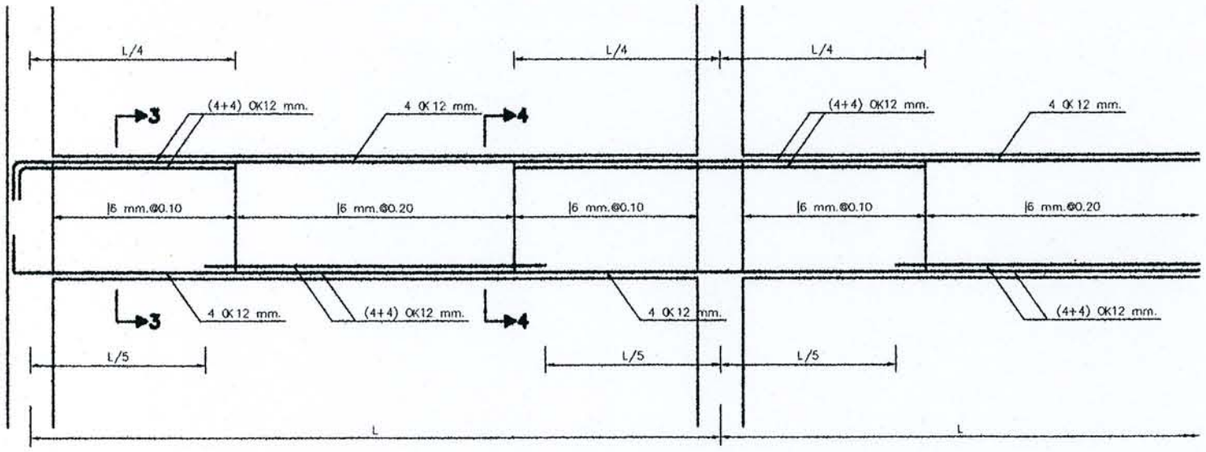

B5

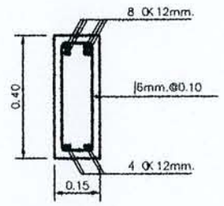

SECTION 3

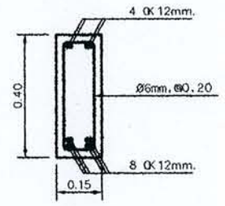

SECTION 4

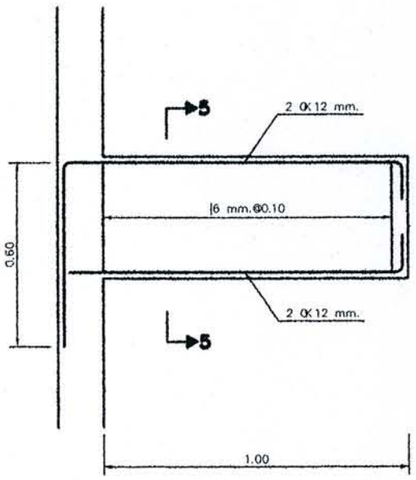

BC1

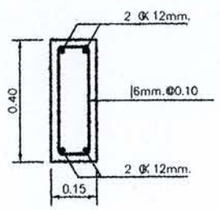

SECTION 5

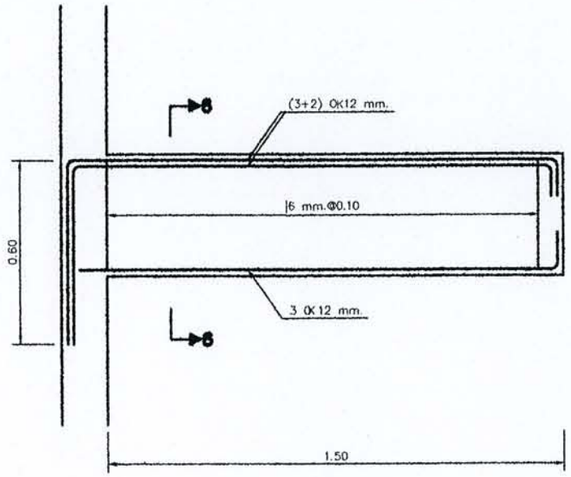

BC2

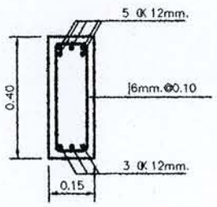

SECTION 6

เสาชั้น 2

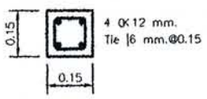

เสาชั้น 1

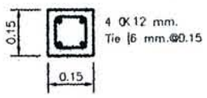

เสาตอม่อ

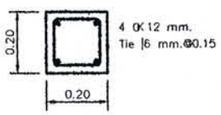

C1

แบบขยาย คาน, เสา

มาตราส่วน 1:20

สำนักการโยธา
กรุงเทพมหานคร

โครงการ
แบบบ้านยั่งยืนเพื่อประชาชน

ตามนโยบาย

บ.ร.ว.สุรุมพันธ์ บริษัท	ผู้วาดแบบ
นายพรเทพ เตระไพบูลย์	รองผู้วาดแบบ
นายธีระชน มโนมัยสิทธิ์	รองผู้วาดแบบ
นายพงศ์ศักดิ์ เสมสันต์	ปลัดวาดแบบ

ผู้อำนวยการสำนักการโยธา	
นายจุมพล สำมาพล	
รองผู้อำนวยการสำนักการโยธา	
นายทวีศักดิ์ เลิศประพันธ์	
ผู้อำนวยการสำนักงานออกแบบ	
นายพฤงค์ สนเสียม	
หัวหน้ากลุ่มงานสถาปัตยกรรม	
นายสินธุชัย บุญปักษ์	
หัวหน้ากลุ่มงานวิศวกรรม	
นายธีระยุทธ คงสรรค์เลียง	
สถาปนิก	
นายปริศิท มีมาก	
วิศวกรโครงสร้าง	
วิศวกรไฟฟ้า	
วิศวกรสุขาภิบาล	
นางสาวมณฑิรา สมหอม	
วิศวกรเครื่องกล	
นายช่างเขียนแบบ	
ว่าที่ร้อยตรีปิยชา ประกิจ	

แบบ
บ้านทองหลาง

เจ้าของ

สถานที่

แบบแสดง
แบบขยายคาน,เสา
และ

มาตราส่วน 1:20

FILE :	แผ่นที่
วันที่ มิถุนายน 2553	S-05
คัดลอกเป็นปัจจุบันแบบ	จำนวนแผ่น
ว่าที่ร้อยตรีปิยชา ประกิจ	23

รายการแก้ไขแบบ

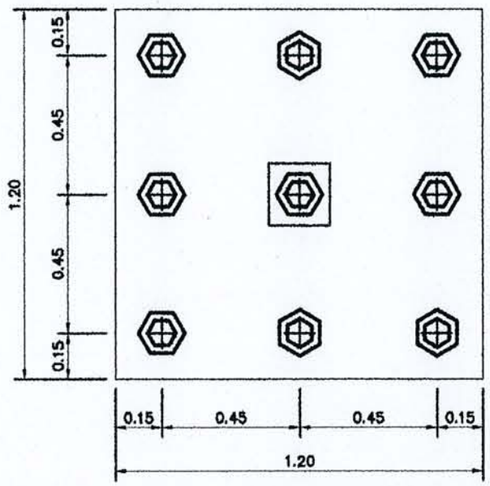

PLAN

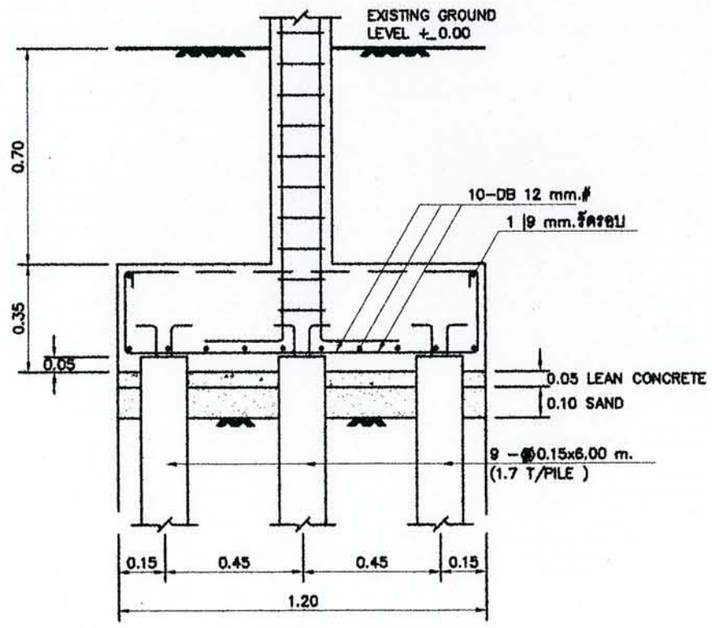

FOOTING " F1"

SCALE 1 : 20

สำนักการโยธา
กรุงเทพมหานคร

โครงการ
แบบบ้านยืมเพื่อประชาชน

ตามนโยบาย

ม.ร.ว.สุรมพันธ์ บริพัตร ผู้ว่ากทม
นายพลเทพ เตระไพบูลย์ รองผู้ว่ากทม
นายสีระชน มโนมัยพิบูลย์ รองผู้ว่ากทม
นายพงศ์ศักดิ์ เสมสันต์ ปลัดกทม

ผู้อำนวยการสำนักการโยธา
นายจุมพล ลำภาพล
รองผู้อำนวยการสำนักการโยธา
นายทวีศักดิ์ เลิศประพันธ์
ผู้อำนวยการสำนักงานออกแบบ
นายจตุรงค์ สนเยี่ยม
หัวหน้ากลุ่มงานสถาปัตยกรรม
นายสินธุ์ชัย บุญปักษ์
หัวหน้ากลุ่มงานวิศวกรรม
นายสีระยุทธ คงสรรค์เสถียร

สถาปนิก
นายปรีดิ์ ฉิมาก
วิศวกรโครงสร้าง
วิศวกรไฟฟ้า
วิศวกรสุขาภิบาล
นางสาวมณฑิรา สมหอม
วิศวกรเครื่องกล
นายช่างเขียนแบบ
ว่าที่ร้อยตรีปรีชา ประกิจ

แบบ
บ้านทองหลาง
เจ้าของ
สถานที่

แบบแสดง
แบบขยายฐานราก

มาตราส่วน 1:20

FILE :
วันที่ มิถุนายน 2553
คิดออกแบบปรับปรุงแบบ
ว่าที่ร้อยตรีปรีชา ประกิจ

แผ่นที่ S-06
รวมแผ่น 23

รายการแก้ไขแบบ