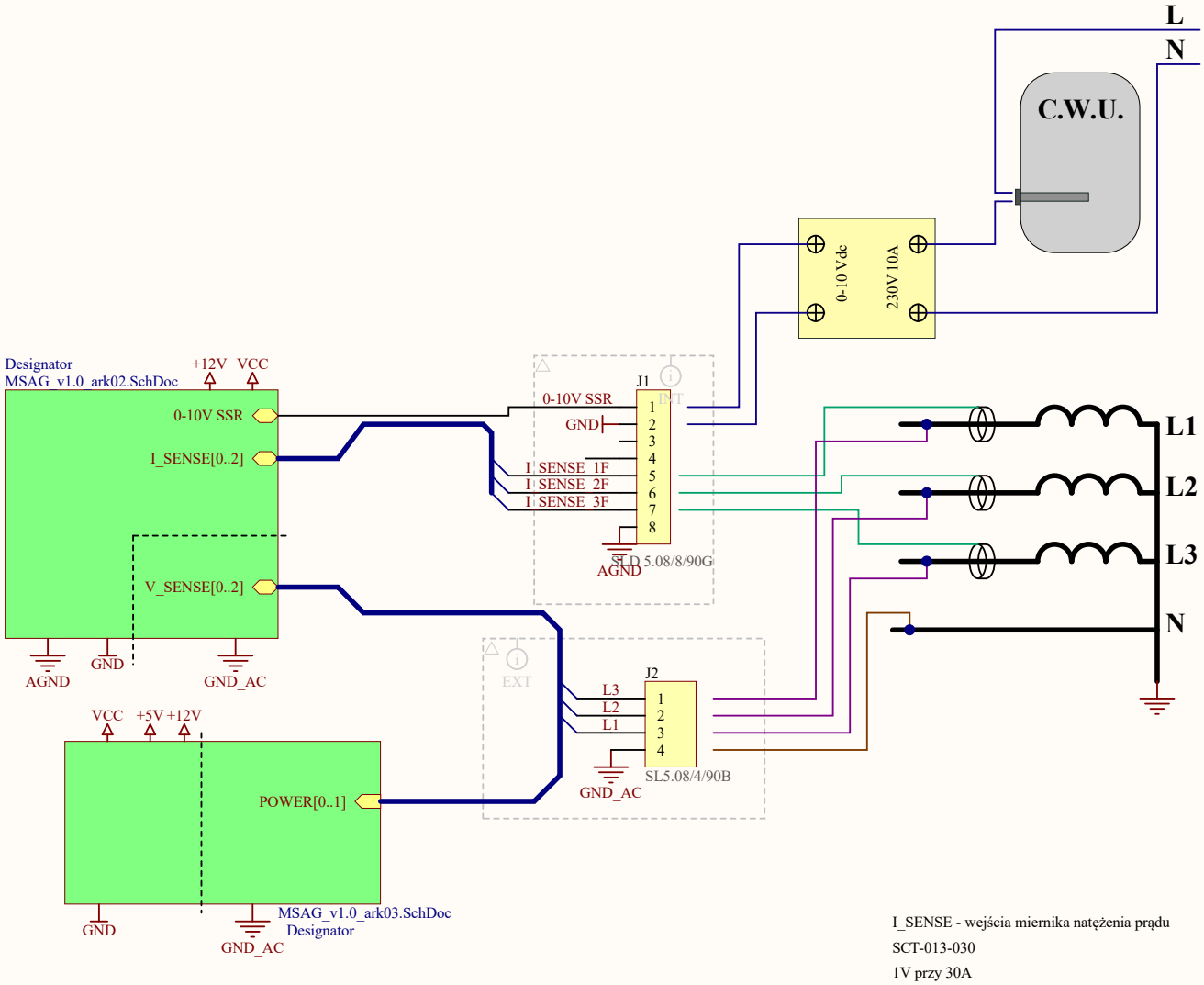

I_SENSE - wejścia miernika natężenia prądu
SCT-013-030
1V przy 30A

V_SENSE - wejścia miernika napięcia
MPT101

LOGO WN

Dokument zatwierdzony w systemie PDM, nie wymaga podpisu.

Niniejsza dokumentacja techniczna stanowi własność firmy R&G PLUS Sp. z o.o. i jest chroniona prawami autorskimi. Zabrania się wykorzystywania, kopiowania, publikowania i rozpowszechniania materiałów w jakiejkolwiek formie bez pisemnej zgody firmy R&G.

Rzutowanie	Nr karty służ.	Konstruował: W. Nycek		Data: 03.04.2026	Nazwa: Moduł sterowania autokonsumpcja grzałki - MSAG_v1.0
		Zatwierdził: W. Nycek			Typ
Podziałka: 1:1	Materiał: Złożenie	Nazwa pliku: MSAG_v1.0_ark01.SchDoc		Data modyfikacji: 03.04.2026	Nr rys.: MSAG_v1.0

R&G PLUS MIELEC
R&G PLUS Sp. z o.o.
ul. Traugutta 7, 39-300 Mielec
www.rg.com.pl

Arkusz: 1/3

Rewizja: 00

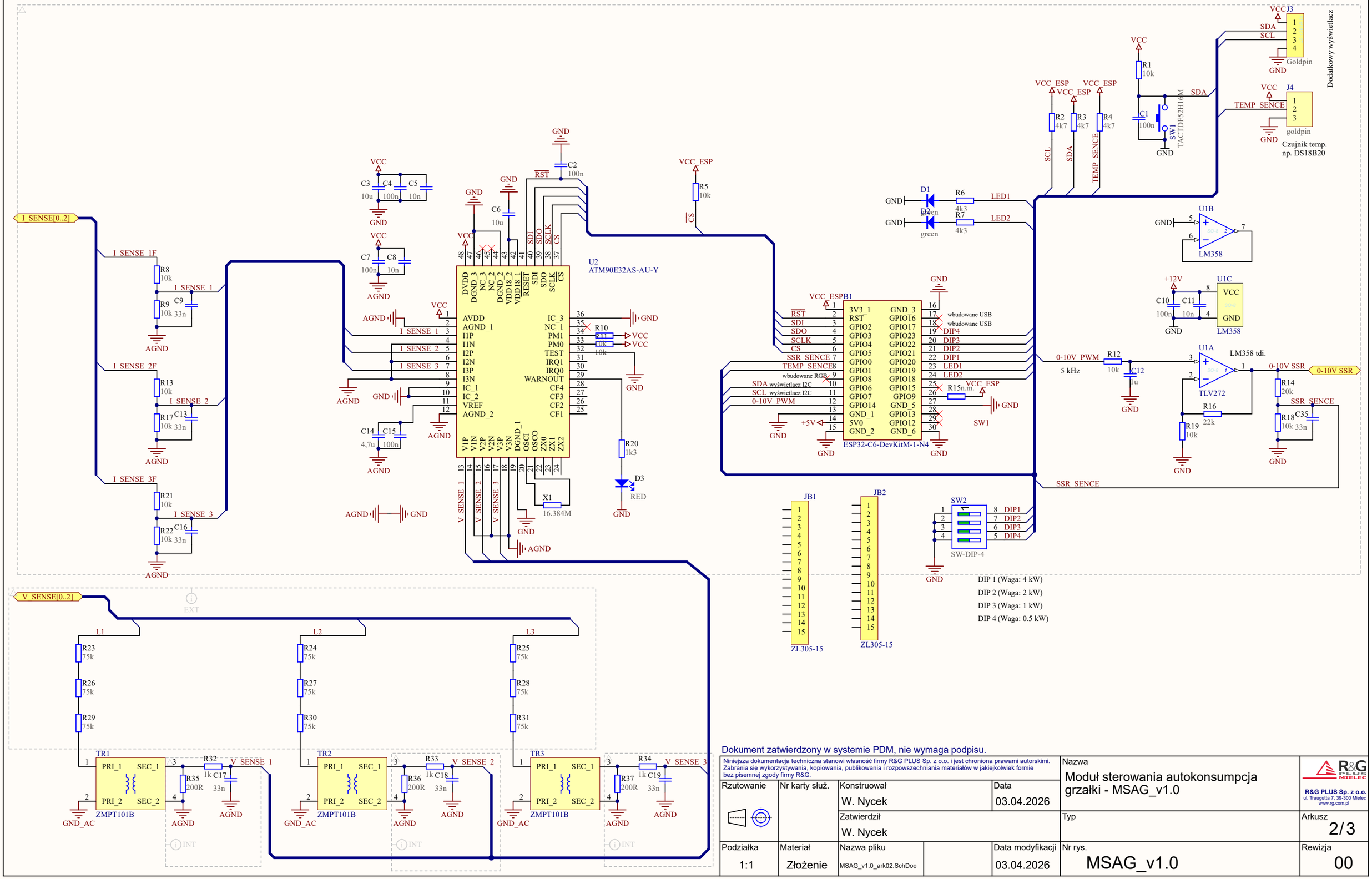

Dokument zatwierdzony w systemie PDM, nie wymaga podpisu.

Niniejsza dokumentacja techniczna stanowi własność firmy R&G PLUS Sp. z o.o. i jest chroniona prawami autorskimi. Zabrania się wykorzystywania, kopiowania, publikowania i rozpowszechniania materiałów w jakiejkolwiek formie bez pisemnej zgody firmy R&G.

Rzutowanie	Nr karty służ.	Konstruował: W. Nycek	Data: 03.04.2026	Nazwa: Moduł sterowania autokonsumpcja grzałki - MSAG_v1.0
		Zatwierdził: W. Nycek		Typ
Podziałka: 1:1	Materiał: Złożenie	Nazwa pliku: MSAG_v1.0_ark02.SchDoc	Data modyfikacji: 03.04.2026	Nr rys.: MSAG_v1.0

R&G PLUS MIELEC
R&G PLUS Sp. z o.o.
ul. Traugutta 7, 39-300 Mielec
www.rg.com.pl

Arkusz: 2/3

Rewizja: 00

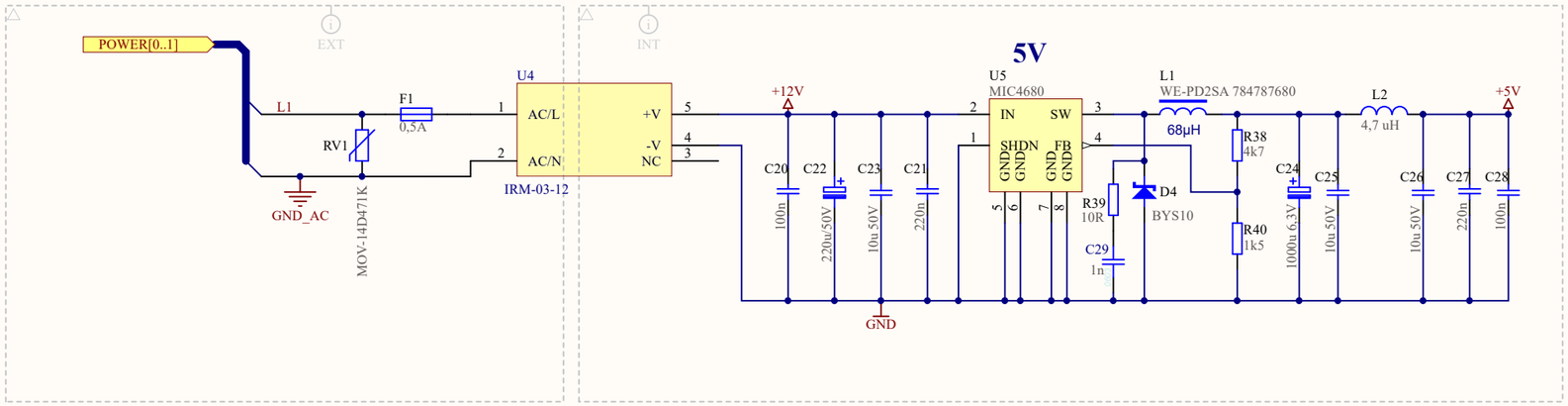

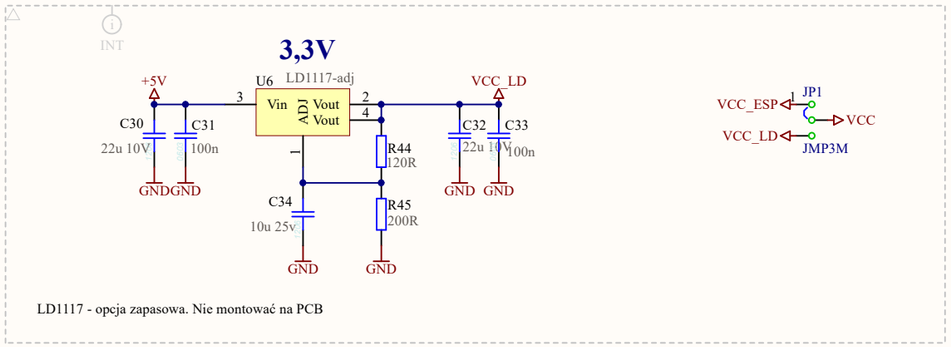

LD1117 - opcja zapasowa. Nie montować na PCB

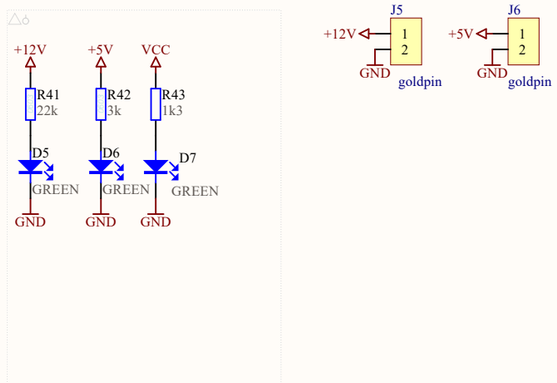

Dokument zatwierdzony w systemie PDM, nie wymaga podpisu.

Niniejsza dokumentacja techniczna stanowi własność firmy R&G PLUS Sp. z o.o. i jest chroniona prawami autorskimi. Zabrania się wykorzystywania, kopiowania, publikowania i rozpowszechniania materiałów w jakiejkolwiek formie bez pisemnej zgody firmy R&G.

Rzutowanie	Nr karty służ.	Konstruował: W. Nycek		Data: 03.04.2026	Nazwa: Moduł sterowania autokonsumpcja grzałki - MSAG_v1.0
		Zatwierdził: W. Nycek			Typ
Podziałka: 1:1	Materiał: Złożenie	Nazwa pliku: MSAG_v1.0_ark03.SchDoc		Data modyfikacji: 02.04.2026	Nr rys.: MSAG_v1.0

R&G PLUS MIELEC
R&G PLUS Sp. z o.o.
ul. Traugutta 7, 39-300 Mielec
www.rg.com.pl

Arkusz: 3/3

Rewizja: 00