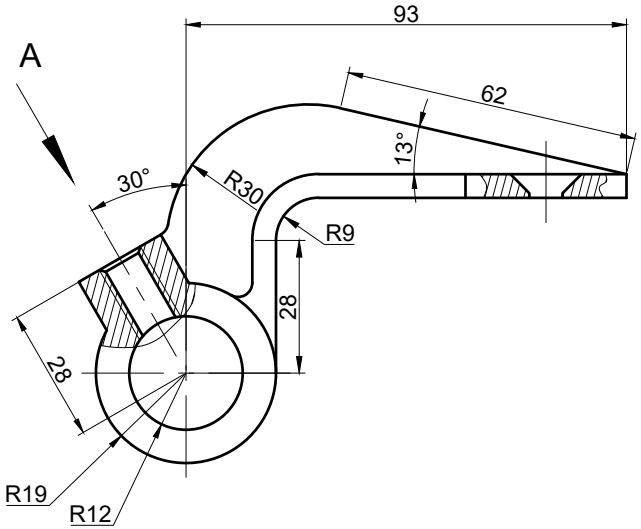

其余

A — A

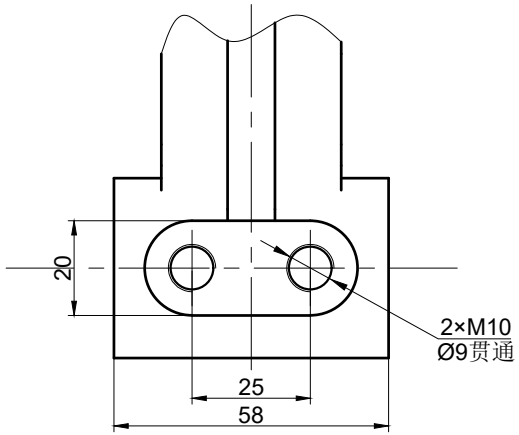

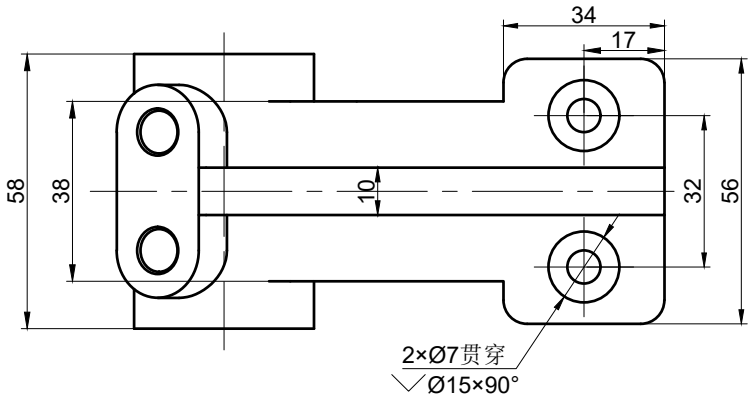

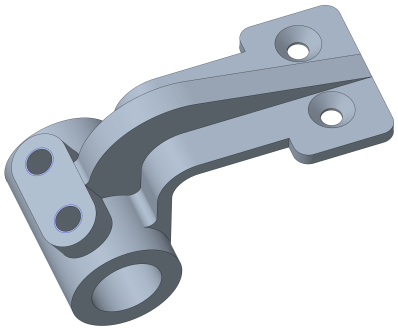

借通用件登记
描　图
校　描
旧底图总号
签　字
日　期

标记	处数	更改文件号	签　字	日期
设　计				
校　对				
审　核				
批　准				

图样标记	重　量	比　例
共　页	第　页	