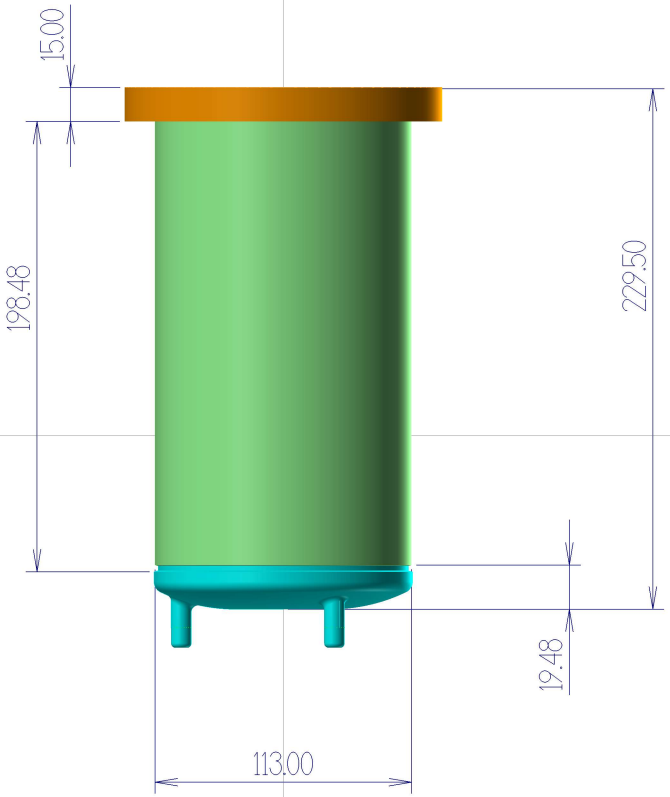

SI NO SE INDICA LO CONTRARIO: LAS COTAS SE EXPRESAN EN MM ACABADO SUPERFICIAL: TOLERANCIAS: LINEAL: ANGULAR:		ACABADO: no			NO CAMBIE LA ESCALA	REVISION
	NOMBRE	FIRMA	FECHA		TITULO: BIOREACTOR	
DIBUJ.	William G mez		23/05/23			
VERIF.	William G mez		23/05/23			
APROB.						
FABR.						
CALID.				MATERIAL: INOX	N. DE DIBUJO A	A3
				PESO: $PRP:SHEET:Weight	ESCALA:1:5	HOJA 1 DE 1

Y
X

Top

85.426 mm
Metric

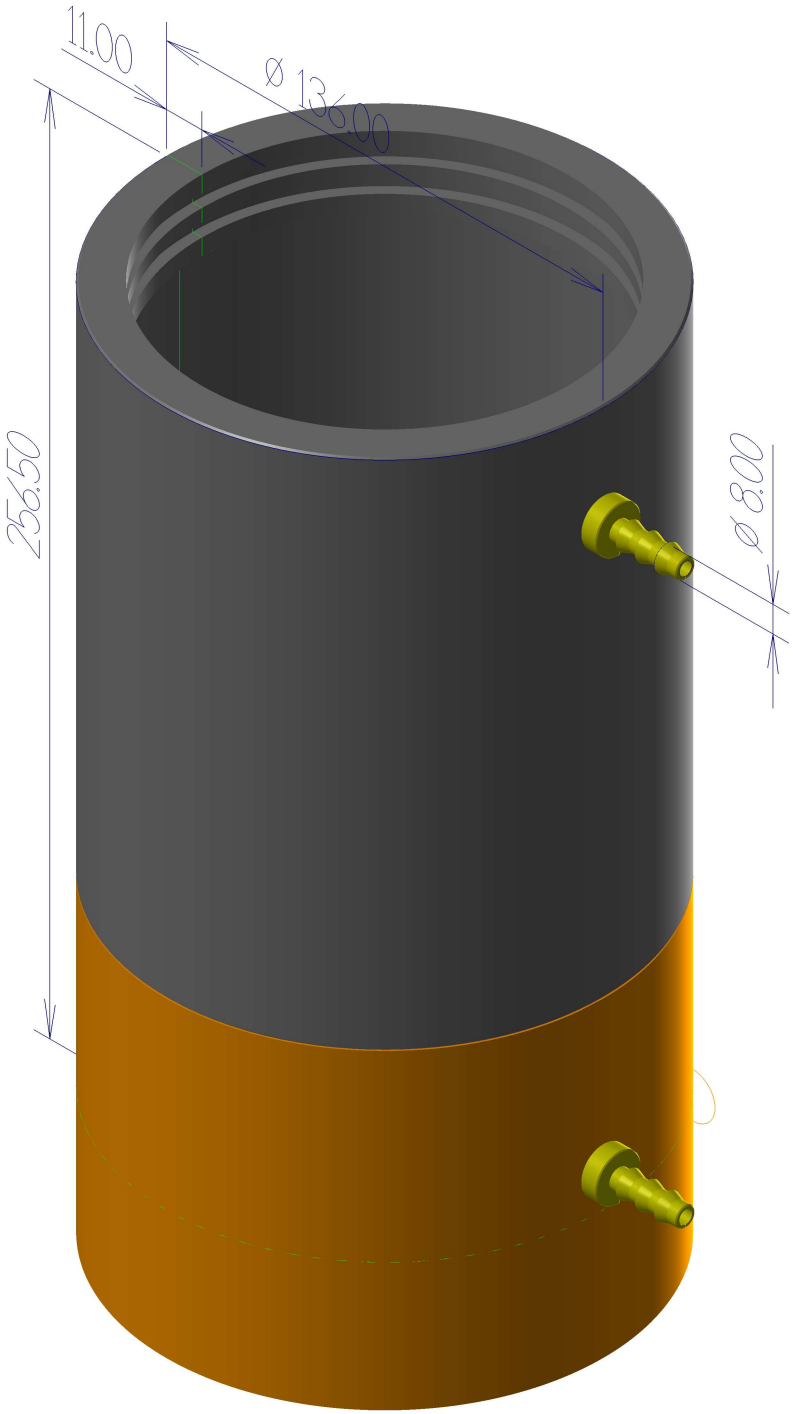

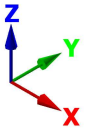

Iso

42.713 mm
Metric

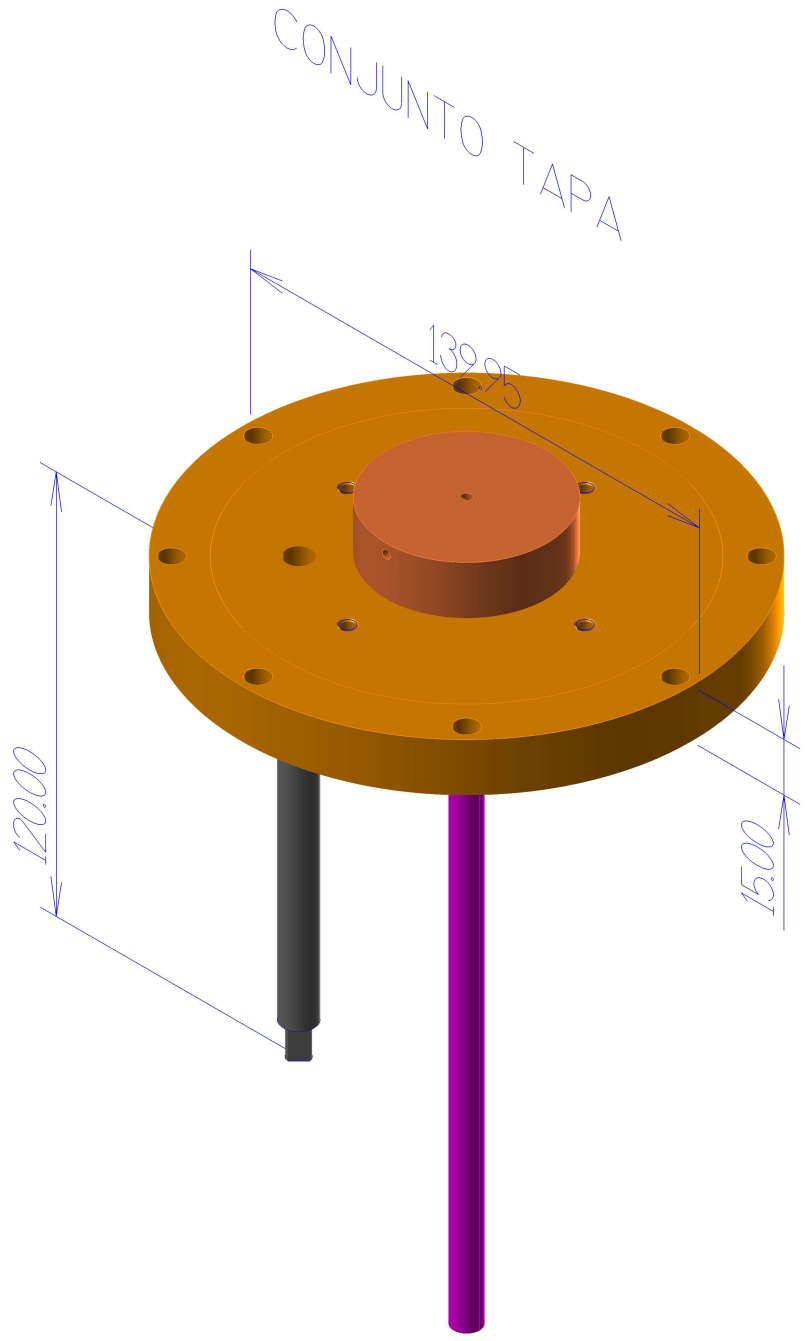

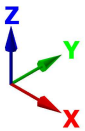

Iso

42.713 mm
Metric

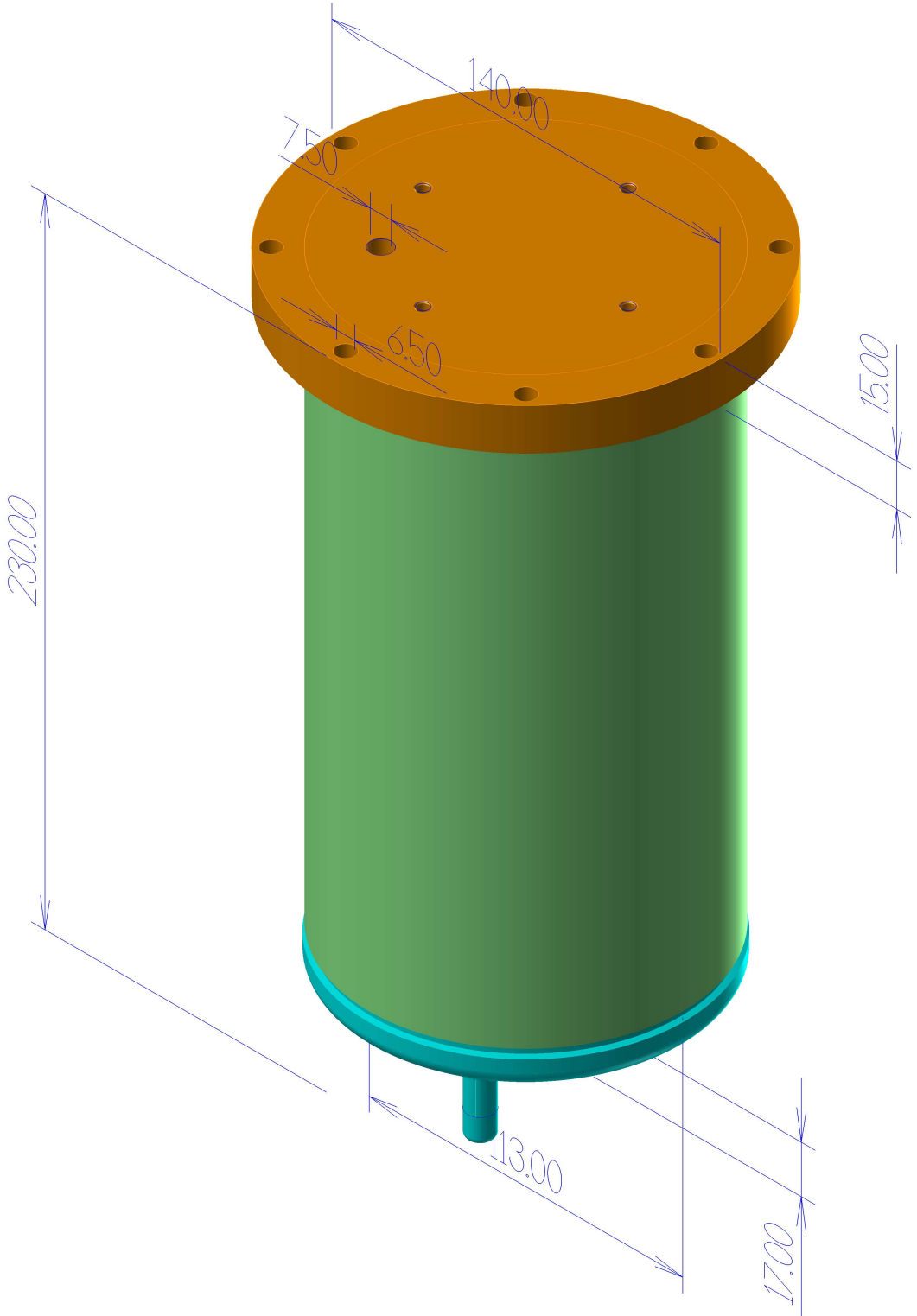

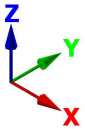

Iso

42.713 mm
Metric

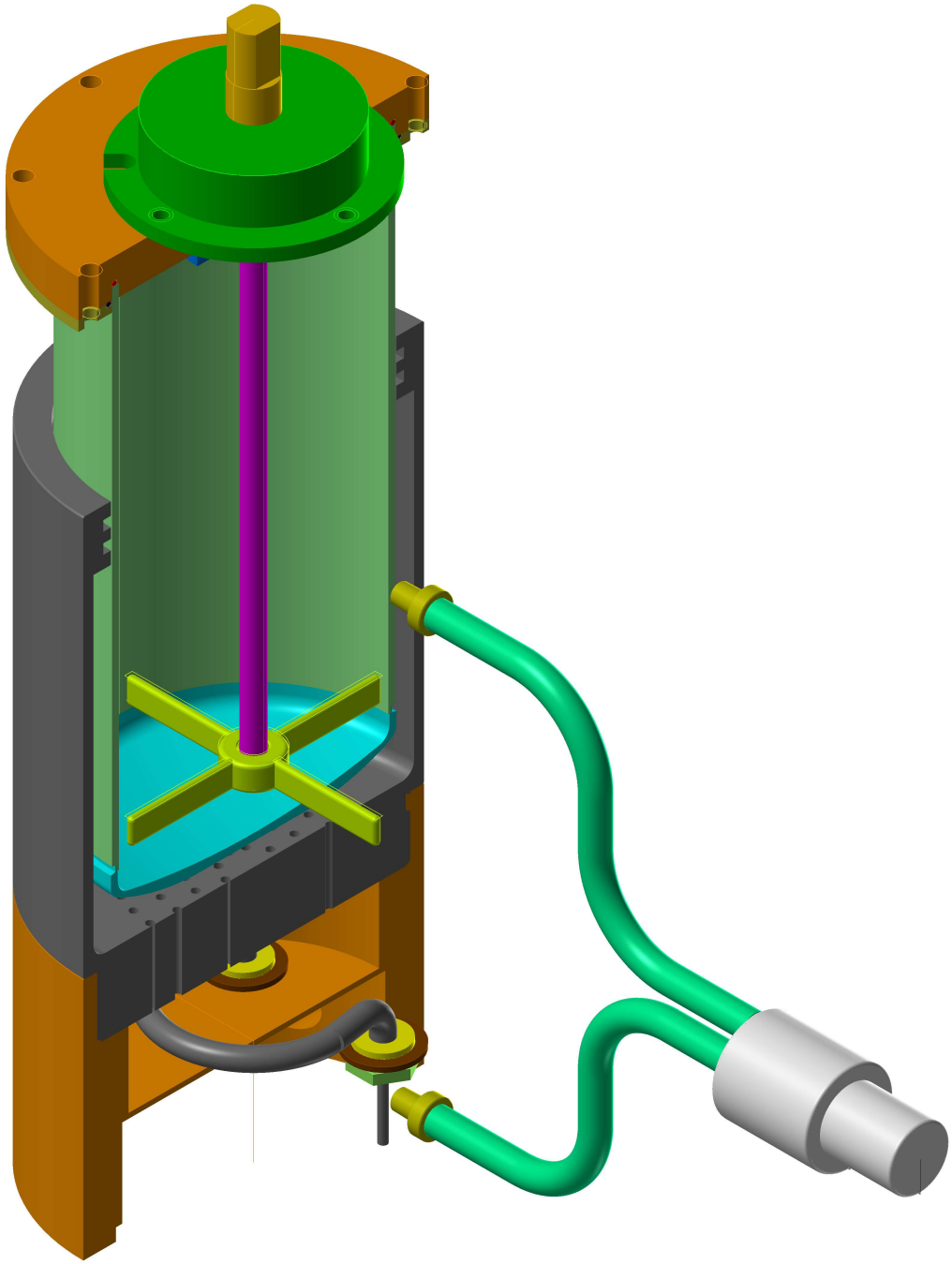

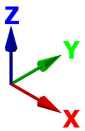

Iso

51.256 mm
Metric

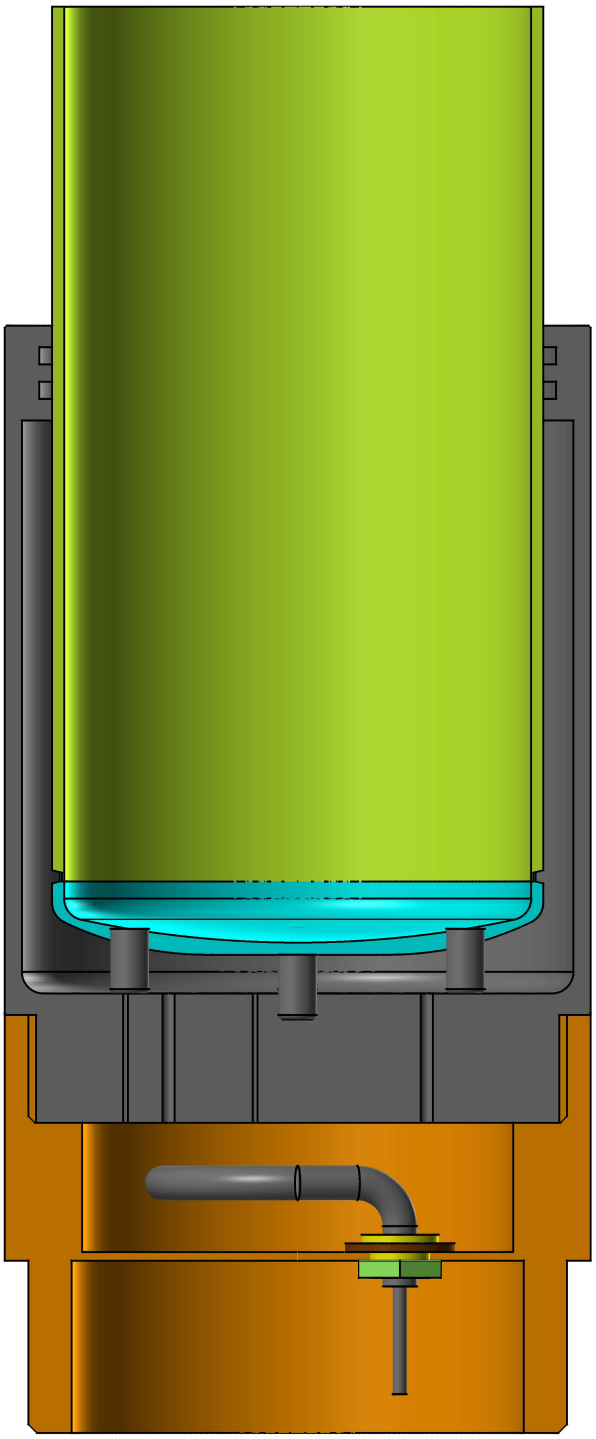

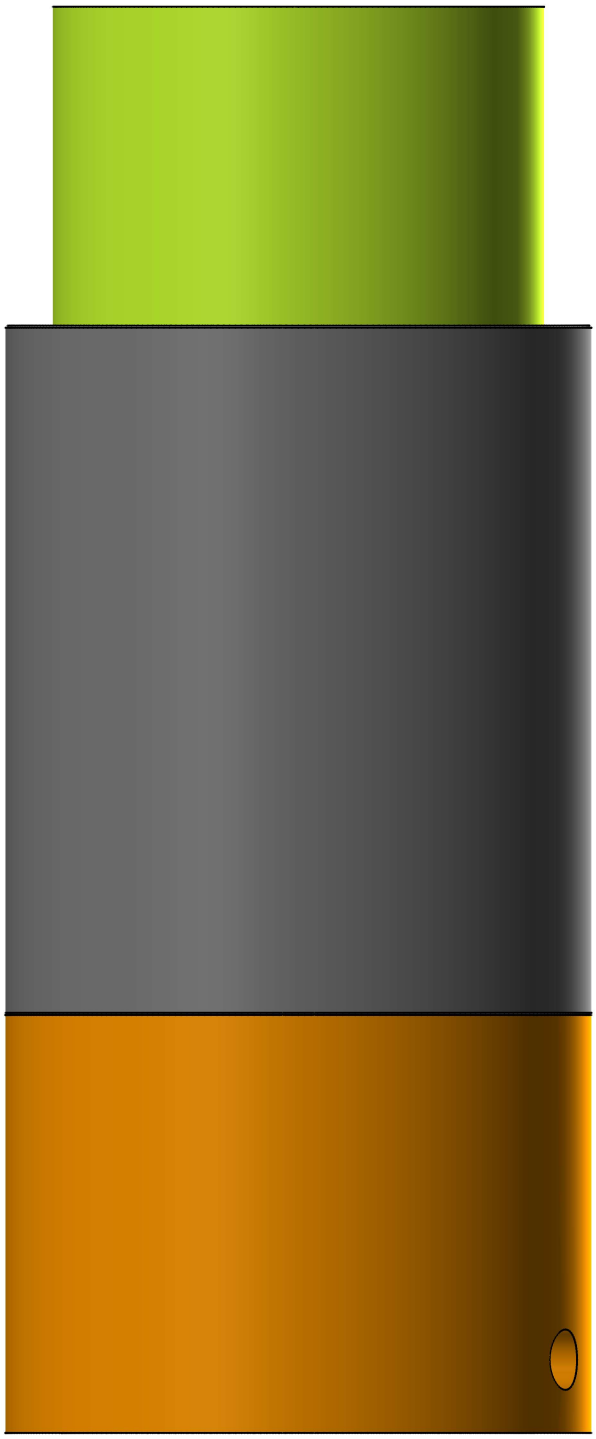

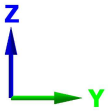

Right side

44.962 mm
Metric

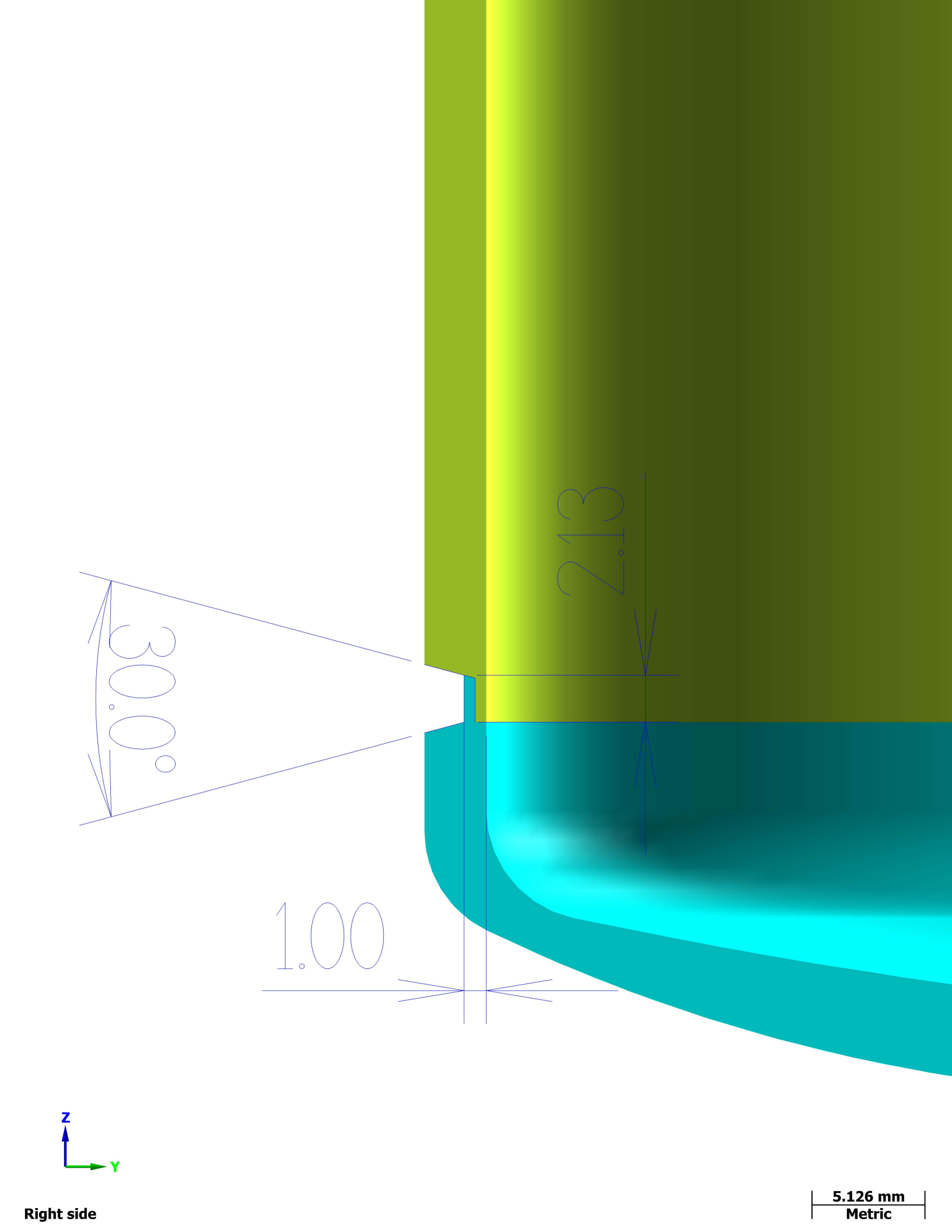
30.0°
2.13
1.00
Z
Y
Right side
5.126 mm
Metric