$$[(1+30)^{-1}+(2+10)^{-1}]^{-1}$$

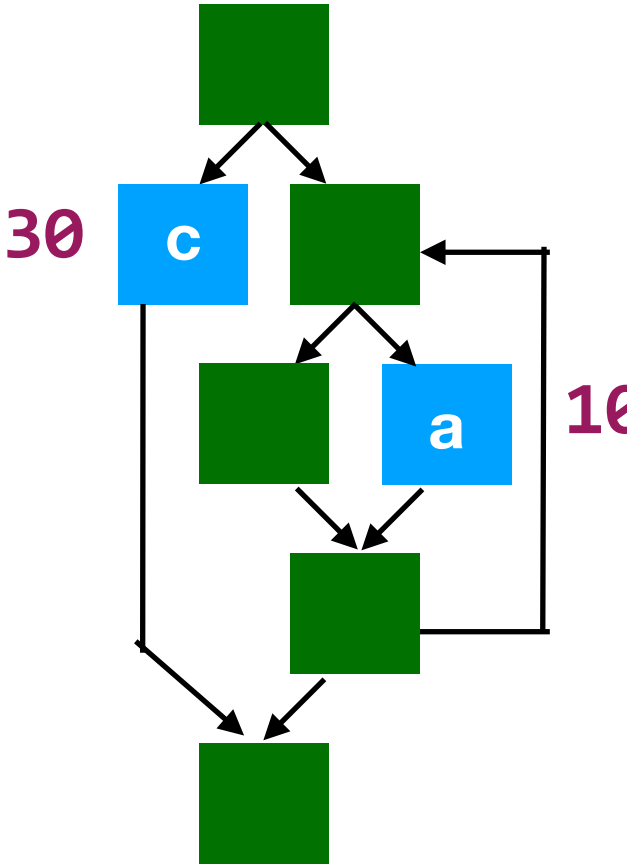

CFG for function b