开源 ESP32 决斗盘装配指导说明 V1.0：

一、成品效果：

二、核心部件 BOM：（大家前期可以先自己买入）

ps:这里如果有供应商可以提供零件包，可以联系我 17327697831(微信同号），进行合作

三、单片机连线图

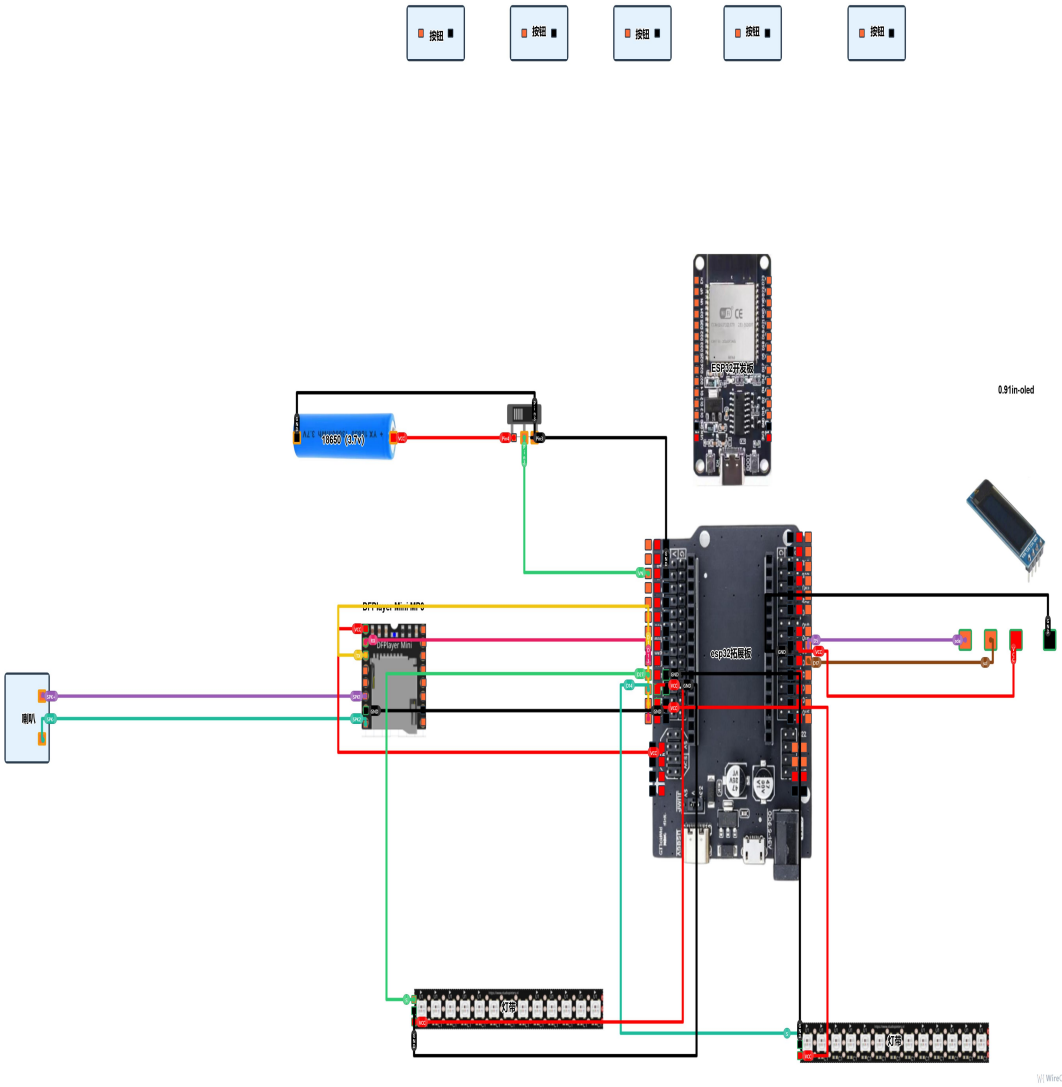

四、3d 打印件打印（零件 1 尺寸比较大，我的机器是 H2S，其他玩家可以用切刀分一下再粘接。零件 4 和 5 需要热水折弯，节约打印成本）

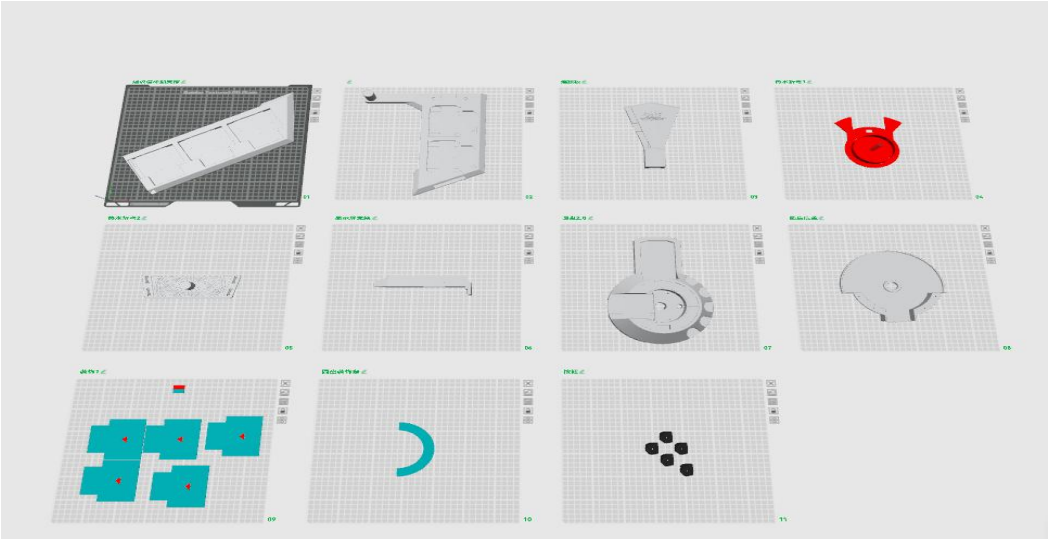

四、开源链接&准备工作

GitHub：https://github.com/wjp1asd/duel

makeworld:https://makerworld.com.cn/zh/models/2440812-you-xi-wang-jue-dou-pan-yu-gi-oh-duel-disk#profileId-2781842

固件烧录 ：Thonny+MicroPython+ESP32 环境配置 - 知乎

固件也为大家准备好了，在目录下面。

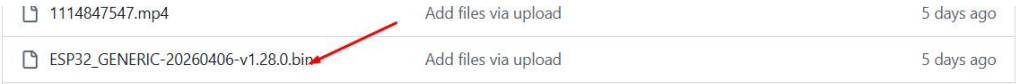

配置好之后，将.py 文件导入 esp32 文件系统里运行即可。

内存卡资源配置：下载文件拖入内存中，这里遵守命名规则，后期也可以拓展其他资源。

音乐资源链接：https://pan.quark.cn/s/7ec613fa6839

五、装配说明

1.以圆盘作为基础，正反面安装喇叭和 ESP32 -拓展版，使用 m3*5 左右的自攻螺钉，圆盘预设安装孔位，如果没有螺钉子，热熔胶或 502 也可以。

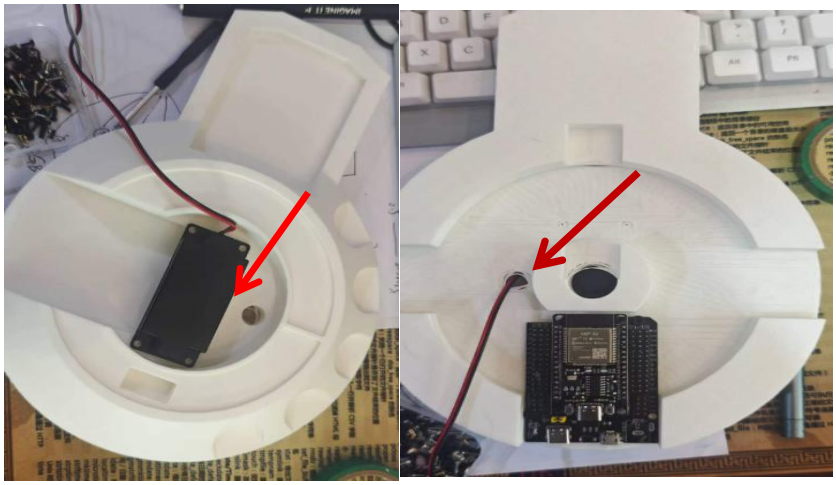

2. 参考接线图，完成 喇叭和 MP3 模块的安装，mp3 模块 4 条线分别从右图圆孔穿到背面。

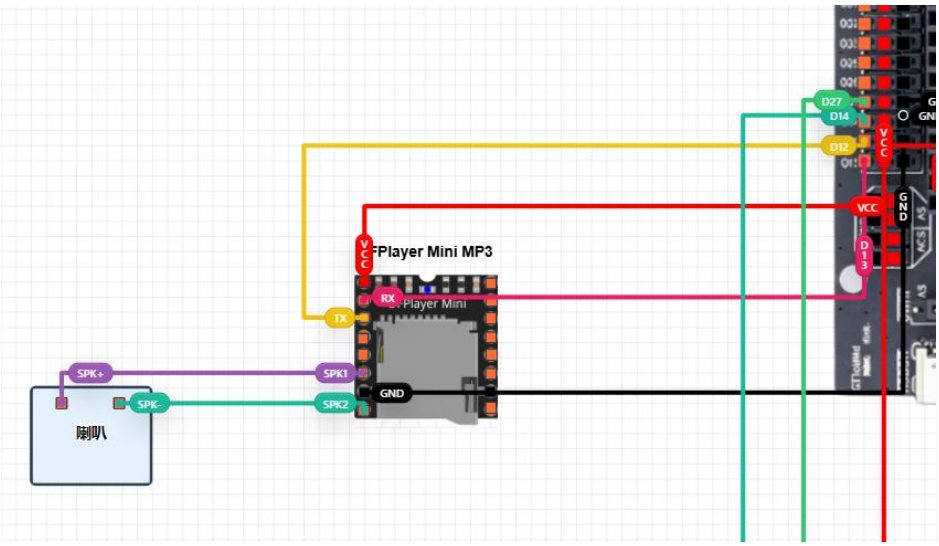

DFPlayer TX	UART 发送	GPIO 13
DFPlayer RX	UART 接收	GPIO 12
DFPlayer VCC	供电	5v
DFPlayer GND	接地	GND
喇叭 +	输出	DFPlayer SPK1
喇叭 -	输出	DFPlayer SPK2

3. 屏幕支架安装 用杜邦线将连接屏幕引脚和 ESP32 拓展版，为了防止松动，可以用 502 固定死。

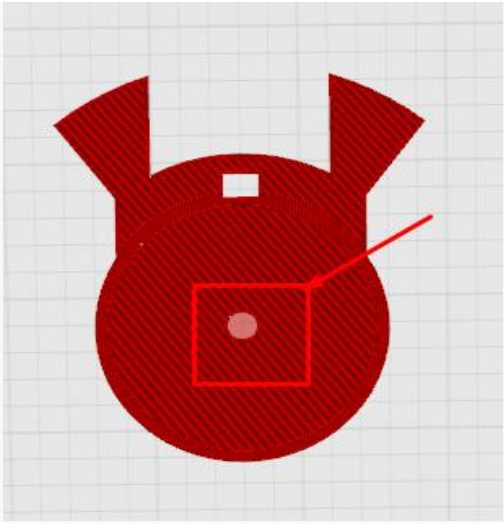

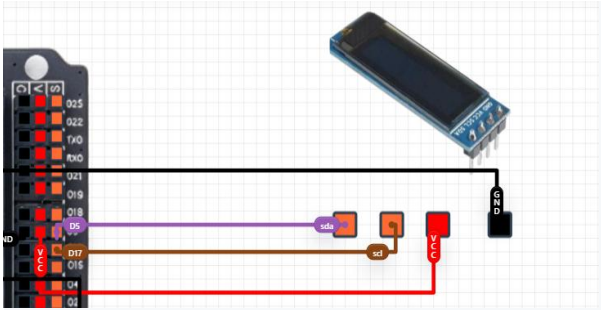

0.91oled	sda		GPIO 5
0.91oled	scl		GPIO 17
0.91oled	VCC	供电	3.3v
0.91oled	GND	接地	GND

4. 战斗盘 LED 安装

1. 先将盘 1 与连接板通过卡槽对应，led 灯带裁剪长度后，按照箭头方向，将三根导线从内部通道穿出，用 502 胶水或者自攻螺钉加固成一个整体。

2. 同样将盘 1 灯带穿出，图示箭头位置，贴 6mm 圆形磁铁。（变形功能定位）

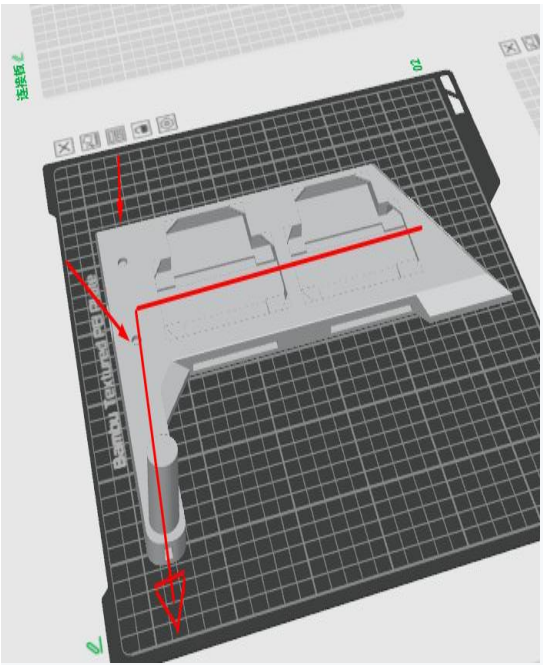

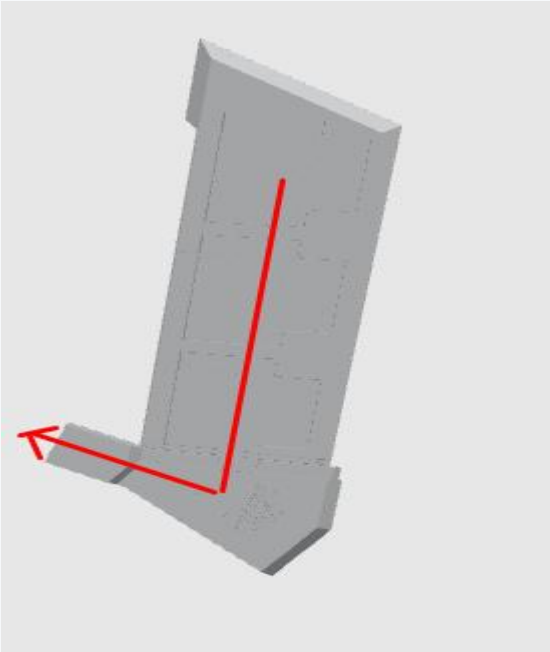

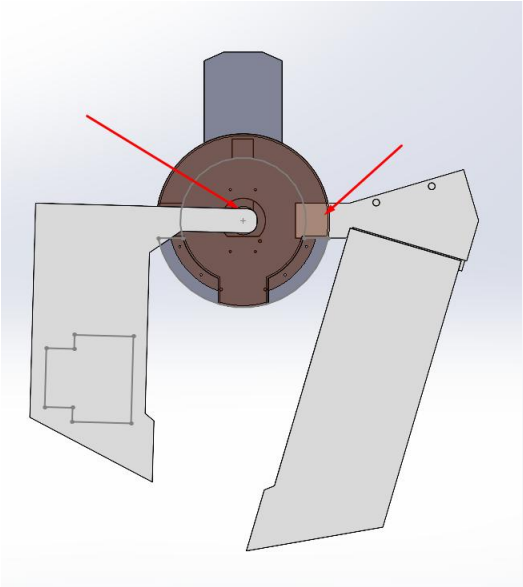

3. 按照接线图，接线与 ESP32 拓展板连接。

WS2812 灯带 1	数据	GPIO 27
WS2812 灯带 2	数据	GPIO 14

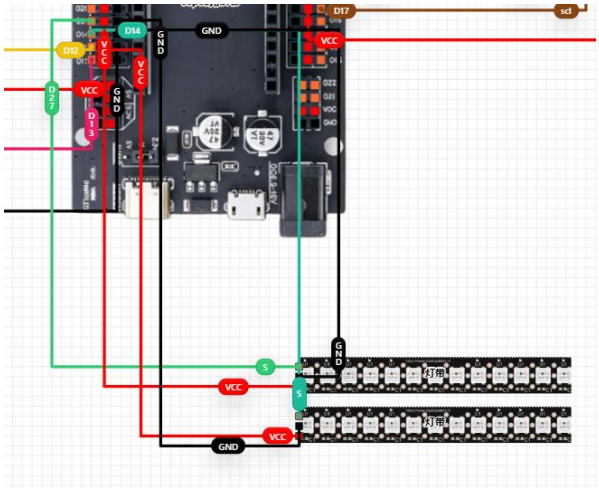

5.锂电池供电

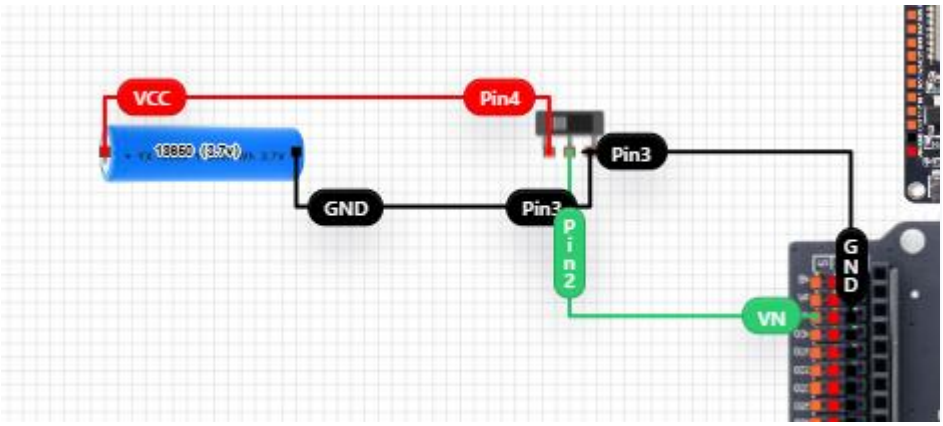

5. 安装圆盘盖板和护腕，这里可以采购一只滑板手套，可以有效固定战斗盘与手部，采用魔术贴进行加固，也方便脱。

6. 按钮和装饰片，计划按钮对应后期智能眼镜系统的交互方式，这里可以前期把线接好。全部完成。

后续打算进行智能眼镜的开发，目前最好的设备是 vision pro 但是价格不太亲民，xreal 或者乐琪作为备选。

装配遇到难题或者改进点反馈，感兴趣的朋友可以进群一起来玩呀。