eBus Buskoppler USB
eBus Coupler USB

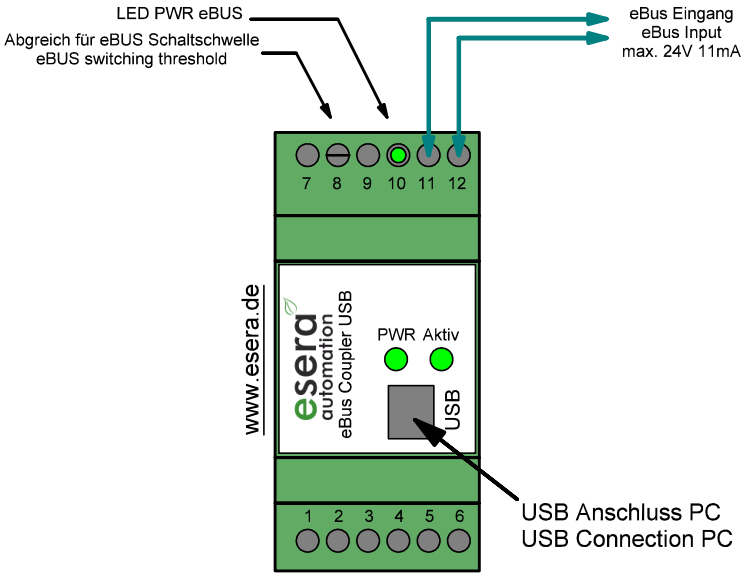

Alle Rechte vorbehalten, insbesondere das Recht auf Vervielfältigung und Verbreitung sowie Übersetzung. Kein Teil dieses Dokuments darf in irgendeiner Form ohne schriftliche Genehmigung von E-Servce GmbH reproduziert oder unter Verwendung elektronischer Systeme verarbeitet, vervielfältigt oder verbreitet werden. Die Nutzung der dargestellten Schaltung ist nur für private Nutzung frei.
© 2010 - 2017 ESERA-Automation, E-Service GmbH, Kaufbeuren/Germany.

All rights reserved, including the right to reproduce and Distribution and translation. No part of this document may in any Form reproduced or under without the written consent of E-Servce GmbH Are processed using electronic systems, copied or distributed. The use of the circuit shown is free for personal use only.
© 2010 - 2017 ESERA-Automation, E-Service GmbH, Kaufbeuren / Germany.

esera automation

Änderungen			Datum	Name	Bezeichnung	Blattzahl:
Datum	Name	gez.:	08.11.2016	A. Geisler	eBus Buskoppler USB eBus Coupler USB	
27.11.2017	K. Meier	gepr.:				Blatt-Nr.:
		ESERA-Automation E-Service GmbH 87600 Kaufbeuren, Deutschland www.esera.de, info@esera.de			Index-Nr. Layout: V2.2	