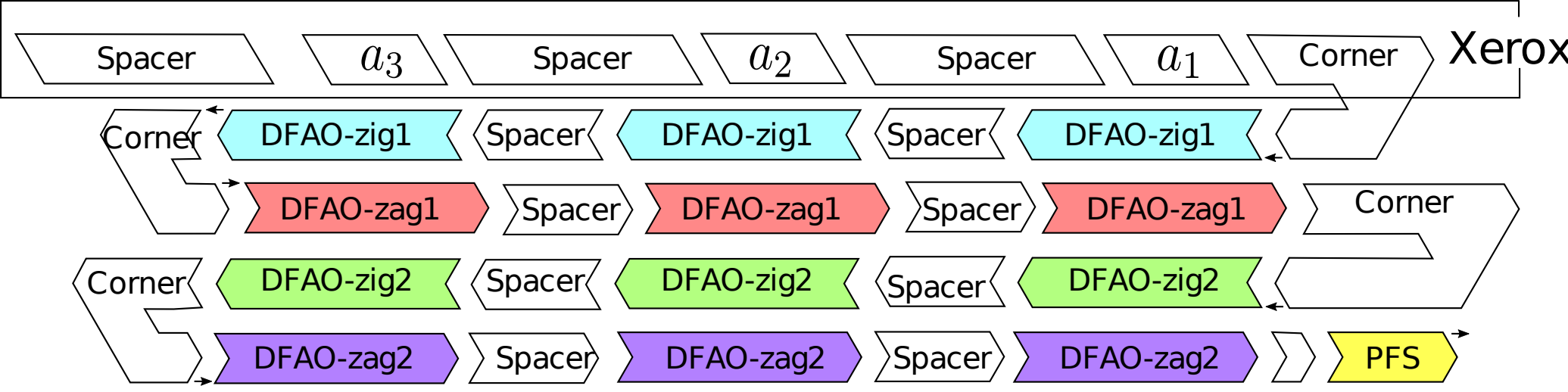
Spacer
a_3
Spacer
a_2
Spacer
a_1
Corner
Xerox
Corner
DFAO-zig1
Spacer
DFAO-zig1
Spacer
DFAO-zig1
DFAO-zag1
Spacer
DFAO-zag1
Spacer
DFAO-zag1
Corner
Corner
DFAO-zig2
Spacer
DFAO-zig2
Spacer
DFAO-zig2
DFAO-zag2
Spacer
DFAO-zag2
Spacer
DFAO-zag2
PFS

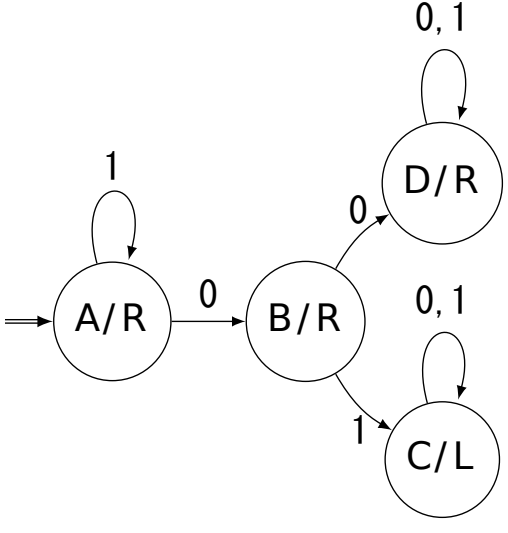
1
A/R
0
B/R
0
D/R
0, 1
1
C/L
0, 1