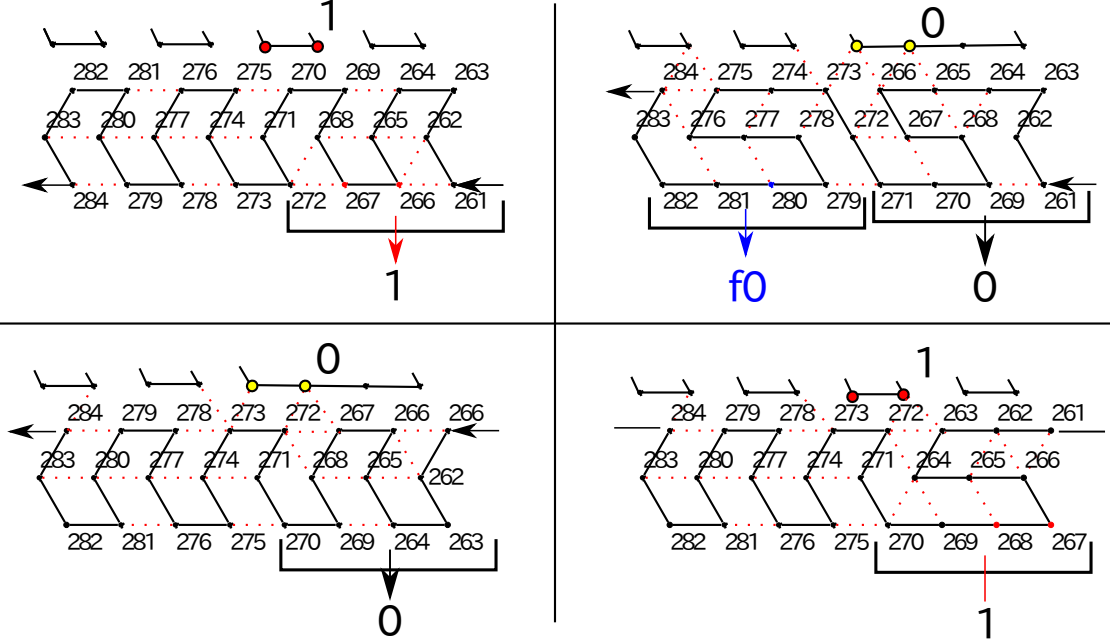
1
282 281 276 275 270 269 264 263
283 280 277 274 271 268 265 262
284 279 278 273 272 267 266 261
1
0
284 275 274 273 266 265 264 263
283 276 277 278 272 267 268 262
282 281 280 279 271 270 269 261
f0
0
0
284 279 278 273 272 267 266 266
283 280 277 274 271 268 265 262
282 281 276 275 270 269 264 263
0
1
284 279 278 273 272 263 262 261
283 280 277 274 271 264 265 266
282 281 276 275 270 269 268 267
1