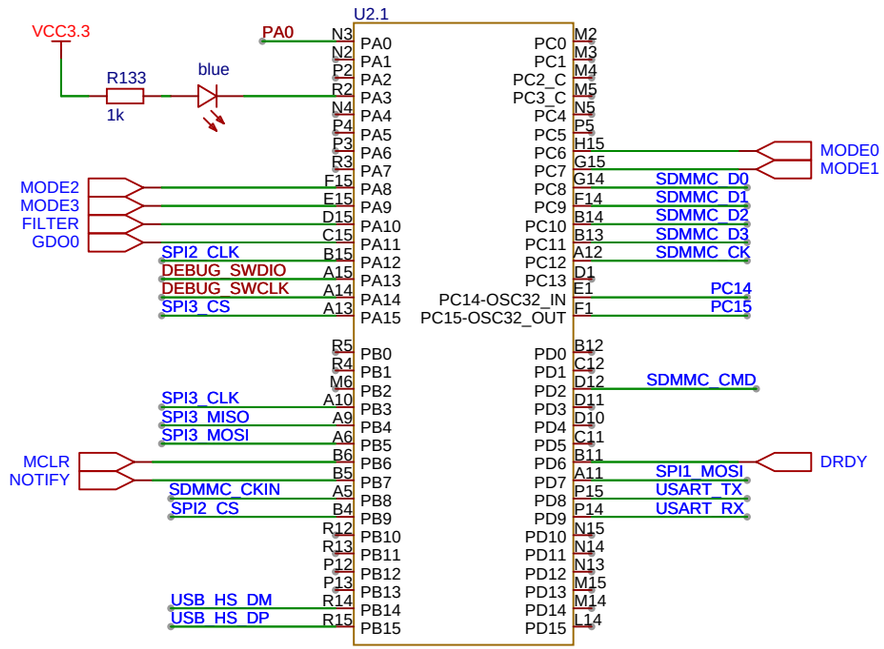

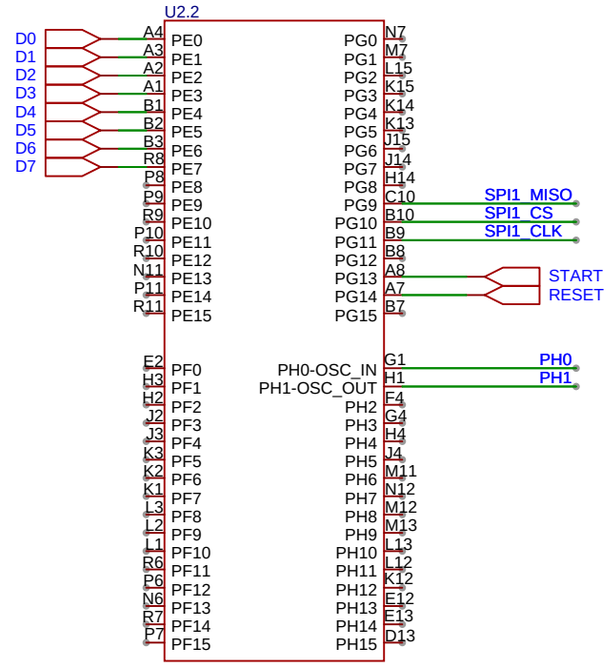

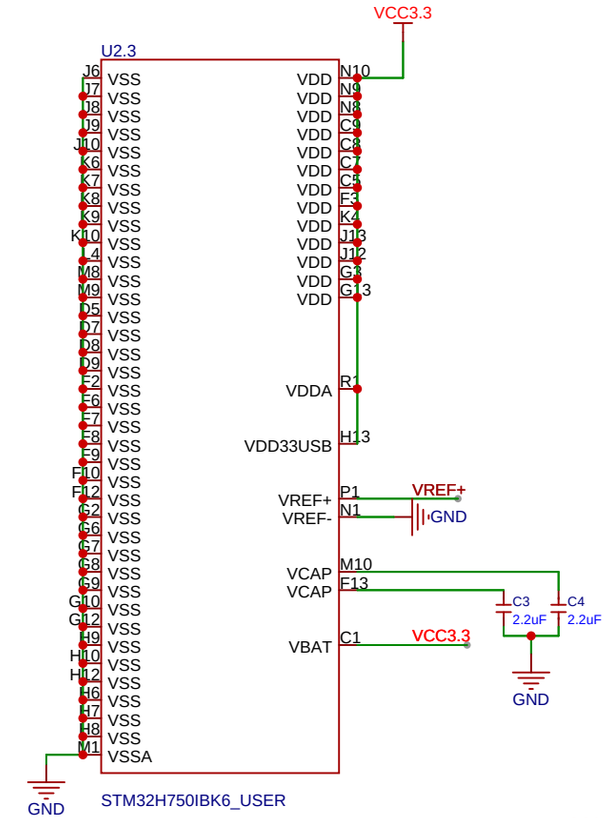

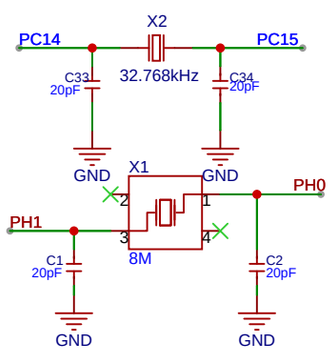

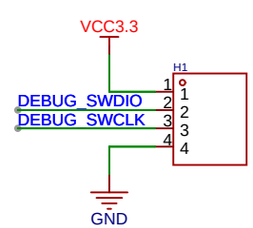

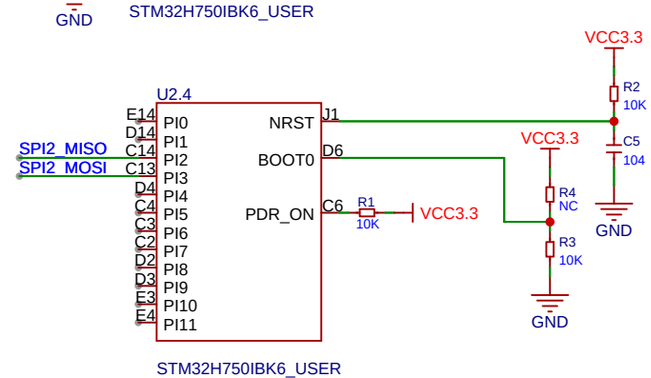

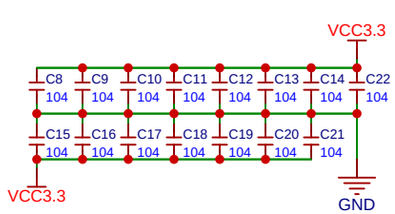

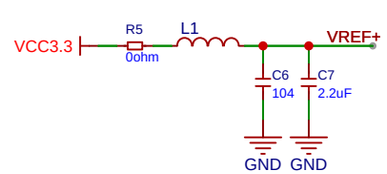

原理图	H750IBK6	更新日期	2023-08-03
		创建日期	2023-08-01
图页	MCU	物料编码	
绘制	AD7768验证板		
审阅			
	版本	尺寸	页 1 共 2
嘉立创EDA	V1.0	A4	嘉立创EDA

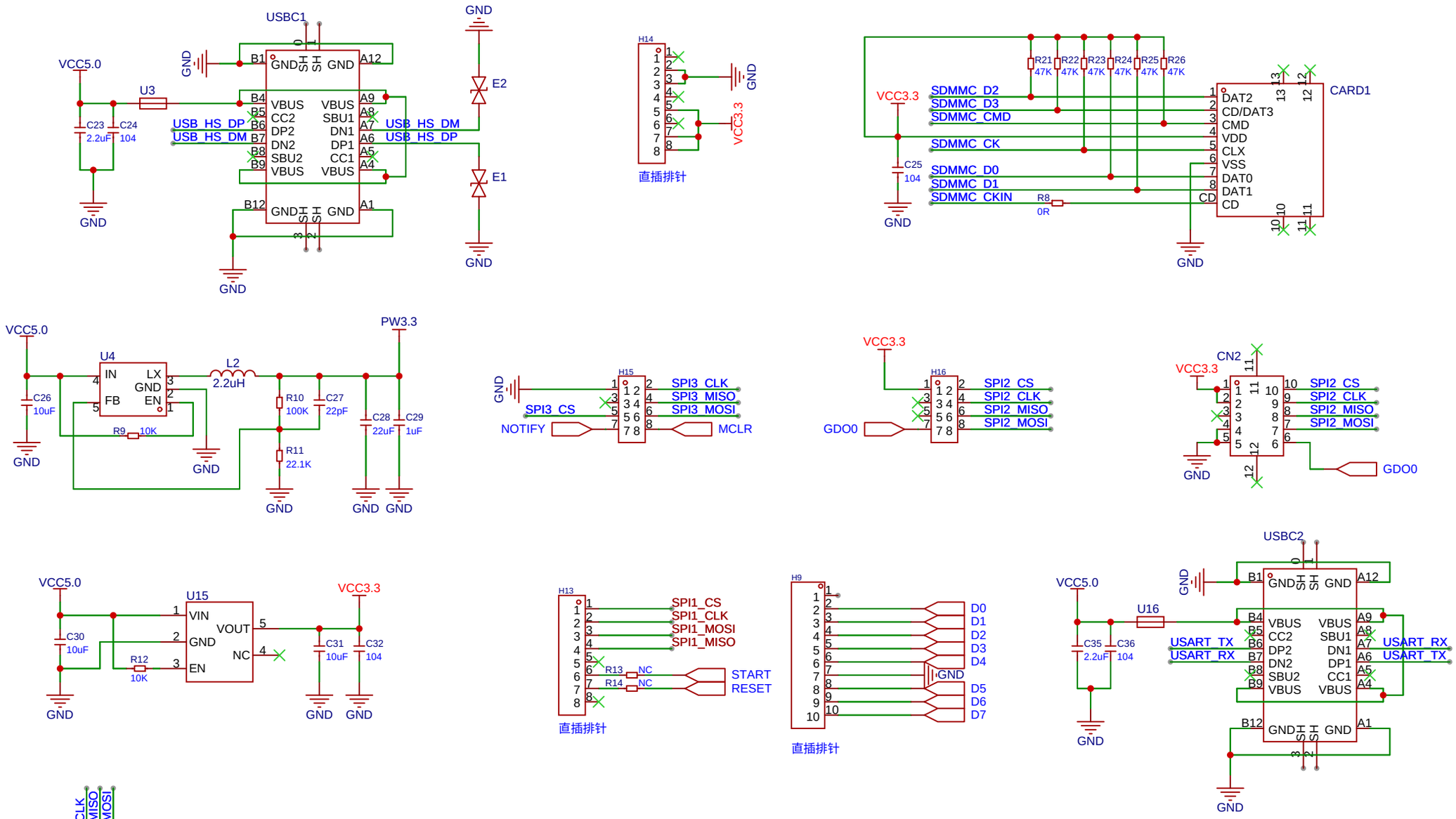

原理图	H750IBK6	更新日期	2023-08-02
		创建日期	2023-08-02
图页	PERPH	物料编码	
绘制	AD7768验证板		
审阅			
		版本	尺寸	页 2 共 2
嘉立创EDA		V1.0	A4	嘉立创EDA