layanan konsumen

☎ 021 4226 888	www.waterplus.com
0878 7453 9888	info@waterplus.com

waterplus+

importir : pt. bisnis plus sosial, jl. percetakan negara no. c553, jakarta 10570
negara pembuat : china

residential & industrial
water solutions

submersible pump manual book

BUKU PETUNJUK POMPA AIR CELUP

OVERHEAT PROTECTION

24 JAM NONSTOP
12BLN* GARANSI MOTOR

NOMER PENDAFTARAN MANUAL & GARANSI
I.34.BPS26.00101.0116

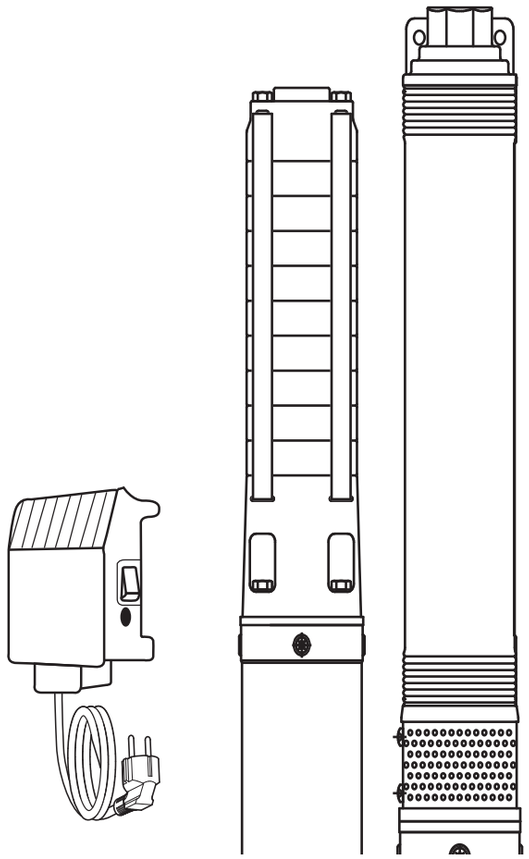

waterplus+

100% LILITAN TEMBAGA

ISO 9001:2008

CE CONFORMITÉ EUROPÉENNE

DAFTAR ISI

3 data teknis

4 hal-hal yang perlu diperhatikan sebelum instalasi pompa air

5 perlengkapan dan nama suku cadang

6 diagram kabel listrik

7 instalasi pompa

8 gambar teknis pompa

9 hal hal yang harus diperhatikan saat penggunaan pompa air

9 cara perawatan pompa air

10 cara mengatasi masalah

11 service center

SERVICE CENTER

SERVICE HQ

Jakarta : waterplus+ - Jl. Percetakan Negara No. C553,
Jakarta Pusat 10570 tel: (021) 422-8881 hp: 0878 7453 9888

JARINGAN SERVICE

Jakarta : cv. krankran - Plaza Kenari Mas, Lantai F3 Blok1C No. 016
tel: (021) 422-8881 hp: 0878 7453 9888

Bekasi : Rumah Pompa - Jl. Raya Pekayon No. 6 Pekayon Jaya, Bekasi
RT. 002 RW. 021 Bekasi Selatan
tel (021) 82437244

Pontianak : PT. Decorindo Mitrapratama - Jl. Pahlawan No. 17, Parit Tokaya
Pontianak Selatan, Pontianak 78121, Kalimantan Barat
tel (0561) 762365

Palu : PT. Bisnis Makmur Abadi - Jl. Basuki Rahmat No. 138
RT.001 RW. 008, Tatura Utara, Palu Selatan, Kota Palu,
Sulawesi Tengah, Sulawesi
tel: (0451) 485837

Kendari : Toko Mitra Jaya - Jl. A. Yani No. 88, Kadia-Kadia, Kota Kendari
Sulawesi 93117, Sulawesi Tenggara
tel: (0401) 3190806

Ambon : Toko Home Sweet Home - Jl. A.Y Patty No. 55, Ambon - Maluku
tel: 0911 345858

CARA MENGATASI MASALAH

masalah	penyebab	pemecahan
pompa tidak mengeluarkan air	1. voltase rendah 2. rangkaian listrik terbuka 3. impeller macet 4. kabel terputus atau steker longgar 5. arus pendek listrik 6. lilitan stator terbakar 7. motor tiga fase bergerak dengan arah terbalik	1. gunakan stabilizer 2. perbaiki 3. membongkar pompa dan membersihkan impeller 4. mengganti dengan yang baru 5. cek instalasi kabel dan control box 6. mengirimkan ke customer service untuk mengganti lilitan stator 7. menghubungkan secara benar kabel listrik pada arah putaran kanan
kapasitas tidak cukup	1. filter tersumbat 2. impeller rusak 3. kopling motor rusak	1. membersihkan filter 2. mengganti dengan impeller yang baru 3. mengirimkan ke customer service untuk penggantian yang baru
motor sangat panas	1. kapasitas sangat besar, katup output tidak terbuka lebar 2. kerja impeller berlebihan karena tersumbat 3. voltase rendah 4. kabel terlalu kecil atau kualitas kabel yang buruk 5. motor basah 6. bearing motor rusak	1. menyesuaikan katup penutup guna memperbesar kapasitas 2. membersihkan impeller atau difuser 3. gunakan stabilizer 4. mengganti diameter kabel yang sesuai dengan kualitas kabel yang bagus 5. dibawa ke service center 6. mengganti dengan bearing baru
lilitan stator terbakar	1. salah mengkoneksikan kawat ketanah atau kabel putus 2. seal rusak dan terjadi arus pendek karena adanya kebocoran 3. pompa bekerja dengan muatan berlebihan 4. masalah pada bagian mekanik 5. lilitan rusak atau lilitan motor basah 6. pompa rusak karena konsleting listrik	mengirimkan kebagian customer service dari perusahaan kami untuk mengganti lilitan stator yang baru

DATA TEKNIS

model	motor power		performance data capacity							cable (m)
			l/min	0	17	25	33	42	50	
	Kw	*Hp*	*m³/h*	0	1	1.5	2	2.5	3	
3" PPO impeller										
DS-3P04005	0.37	0.5		39	36	34	30	23	15	1.5
DS-3P06008	0.55	0.75		60	56	52	46	37	23	1.5
DS-3P08510	0.75	1		85	79	74	65	52	33	1.5
DS-3P11015	1.1	1.5		106	98	92	82	65	41	1.5
4" PPO impeller										
DS-4P03505	0.37	0.5		34	33	32	30	28	26	1.5
DS-4P05508	0.55	0.75		54	53	51	45	44	40	1.5
DS-4P07010	0.75	1	head *(m)*	67	66	64	60	55	49	1.5
DS-4P09515	1.1	1.5		94	92	89	85	77	69	1.5
DS-4P11020	1.5	2		115	101	93	80	73	58	1.5
DS-4P16530	2.2	3		173	149	13	120	110	90	1.5
4" SUS304 impeller										
DS-4S04005	0.37	0.5		38	34	31	25	19	14	1.5
DS-4S05008	0.55	0.75		57	51	46	37	29	22	1.5
DS-4S07510	0.75	1		76	69	618	49	38	29	1.5

model	motor power		performance data capacity							cable (m)
			l/min	0	17	25	33	42	50	
	Kw	*Hp*	*m³/h*	0	1	1.5	2	2.5	3	
3" PPO impeller										
DS-3P04005C	0.37	0.5		39	36	34	30	23	15	30
DS-3P06008C	0.55	0.75		60	56	52	46	37	23	30
DS-3P08510C	0.75	1		85	79	74	65	52	33	50
DS-3P11015C	1.1	1.5		106	98	92	82	65	41	50
4" PPO impeller										
DS-4P03505C	0.37	0.5		34	33	32	30	28	26	30
DS-4P05508C	0.55	0.75		54	53	51	45	44	40	30
DS-4P07010C	0.75	1	head *(m)*	67	66	64	60	55	49	50
DS-4P09515C	1.1	1.5		94	92	89	85	77	69	50
DS-4P11020C	1.5	2		115	101	93	80	73	58	50
DS-4P16530C	2.2	3		173	149	13	120	110	90	50
4" SUS304 impeller										
DS-4S04005C	0.37	0.5		38	34	31	25	19	14	30
DS-4S05008C	0.55	0.75		57	51	46	37	29	22	30
DS-4S07510C	0.75	1		76	69	618	49	38	29	50

HAL-HAL PENTING DALAM PENGGUNAAN POMPA AIR

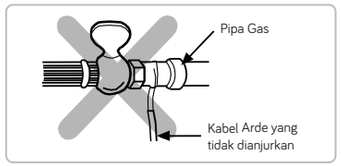

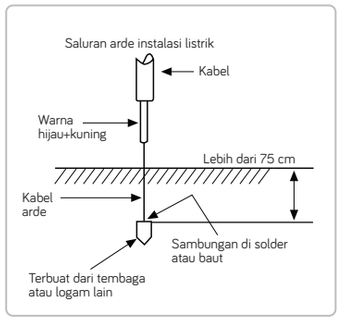

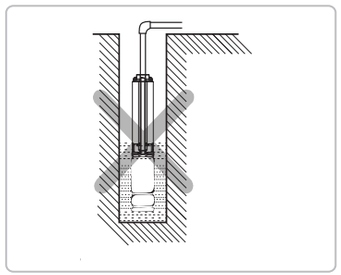

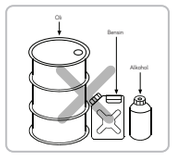

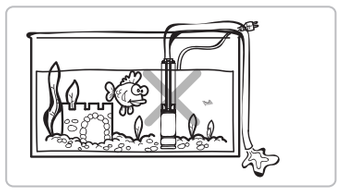

1. saluran listrik yang dipergunakan untuk pompa harus mempunyai saluran arde, hal ini untuk menghindari terjadinya sengatan listrik yang disebabkan oleh induksi motor atau terjadi kebocoran arus
   - jangan menghubungkan terminal arde pada unit dengan pipa gas, karena dapat menyebabkan kebakaran atau ledakan
   - jika tidak terdapat instalasi arde pada rumah tersebut, sambungkan terminal arde pada unit dengan batangan tembaga yang dibenamkan kedalam tanah yang lembab dengan kedalaman lebih dari 75 cm
2. jangan mengoperasikan unit jika sumur kering atau lokasi air lebih rendah dari kemampuan hisap unit karena akan memperpendek masa pakai unit dan akan merusak pompa
3. jangan gunakan pompa air untuk media selain air bersih, batas suhu cairan adalah 40°*C*. hindari penggunaan pada cairan yang mudah terbakar seperti bensin, solar, oli, bahan kimia atau bahan berbahaya lainnya
4. pompa submersible tidak disarankan digunakan untuk kolam renang dan aquarium
5. untuk mencegah cedera yang mungkin terjadi, hindari memasukkan jari tangan ke mulut pompa jika pompa terhubung ke listrik
6. tegangan listrik yang direkomensasikan yaitu: 220*V* dengan toleransi ± 10% (198 *V* ~ 242 *V*)
7. untuk keselamatan dari bahaya sengatan listrik berhati-hatilah untuk tidak memegang steker dengan kondisi basah atau tangan basah
8. untuk penyambungan kabel suplai kesumber listrik gunakan kabel yang sesuai dengan daya pada motor. pastikan sambungan benar, rapih dan tertutup rapat (gunakan isolasi yang memenuhi syarat)

HAL-HAL YANG PERLU DIPERHATIKAAN SAAT PENGGUNAAN POMPA AIR

1 sebelum instalasi pompa, selalu periksa pompa secara visual (terutama kabel power dan konektor)
2 jangan gunakan pompa jika sudah rusak
3 jika pompa rusak, sebaiknya diperbaiki oleh tenaga ahli atau layanan costomer service kami
4 jangan mengangkat atau menurunkan pompa dengan menggunakan kabel atau menggunakan kabel untuk mencabut steker dari soket. lindungi konektor dan kabel listrik dari panas minyak maupun benda tajam
5 periksa instalasi listrik dan pipa sebelum dioperasikan
6 pastikan tegangan listrik sesuai dengan yang direkomendasikan
7 pasang plug listrik pada saluran listrik yang mampu menahan beban listrik sesuai daya motor
8 pastikan air dalam sumur cukup bersih dan tersedia
9 pada saat pengoprasian pertama perhatikan box capasitor dan sambungan-sambungan kabel
10 hindari terjadi panas yang berlebihan atau timbulnya asap akibat hubungan arus pendek

CARA PERAWATAN POMPA AIR

1 jika air yang dipompa tidak terlalu bersih dan debit air menurun, mungkin perlu untuk membersihkan filter dengan sikat baja untuk mengikis kotoran yang menumpuk di permukaan luar pompa. hal ini juga memungkinkan untuk membersihkan bagian internal filter
2 longgarkan sekrup yang ada pada filter pompa dan lepaskan untuk perbaikan. mengikis kotoran dengan sikat baja dan bilas dengan air bersih
3 jika pompa rusak, sebaiknya diperbaiki oleh tenaga ahli atau layanan costomer service kami
4 jika ini tidak cukup, perawatan bagian-bagian hidrolik dibersihkan oleh tenaga ahli
5 jika masalah terus berlanjut meskipun sudah dilakukan tindakan perbaikan yang direkomendasikan, hubungi service center dan mintalah bantuan tenaga ahli

GAMBAR TEKNIS POMPA

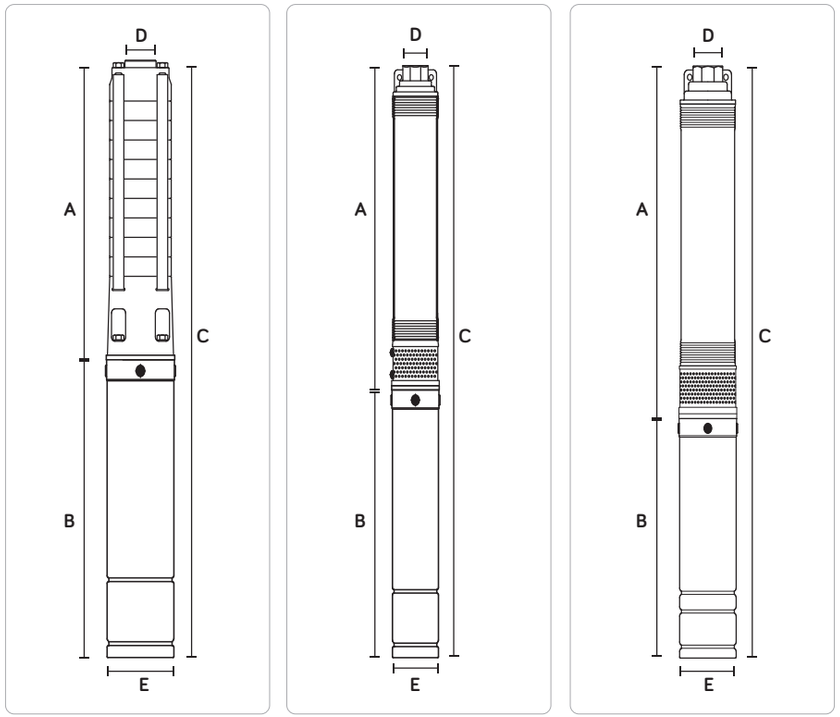

model	A	B	C	D	E
3" PPO impeller					
DS-3P04005	488 *mm*	320 *mm*	808 *mm*	1 / 1.25 *inch*	75 *mm*
DS-3P06008	697 *mm*	345 *mm*	1024 *mm*	1 / 1.25 *inch*	75 *mm*
DS-3P08510	896 *mm*	480 *mm*	1376 *mm*	1 / 1.25 *inch*	75 *mm*
DS-3P11015	1144 *mm*	425 *mm*	1569 *mm*	1 / 1.25 *inch*	75 *mm*
4" PPO impeller					
DS-4P03505	340 *mm*	301 *mm*	641 *mm*	1.5 *inch*	85 *mm*
DS-4P05508	416 *mm*	321 *mm*	737 *mm*	1.5 *inch*	85 *mm*
DS-4P07010	467 *mm*	336 *mm*	808 *mm*	1.5 *inch*	85 *mm*
DS-4P09515	569 *mm*	361 *mm*	903 *mm*	1.5 *inch*	85 *mm*
DS-4P11020	722 *mm*	381 *mm*	1103 *mm*	1.5 *inch*	85 *mm*
DS-4P16530	955 *mm*	406 *mm*	1361 *mm*	1.5 *inch*	85 *mm*
4" SUS304 impeller					
DS-4S04005	300 *mm*	283 *mm*	583 *mm*	1.5 *inch*	98 *mm*
DS-4S05008	363 *mm*	303 *mm*	666 *mm*	1.5 *inch*	98 *mm*
DS-4S07510	426 *mm*	323 *mm*	749 *mm*	1.5 *inch*	98 *mm*

PERLENGKAPAN DAN NAMA SUKU CADANG

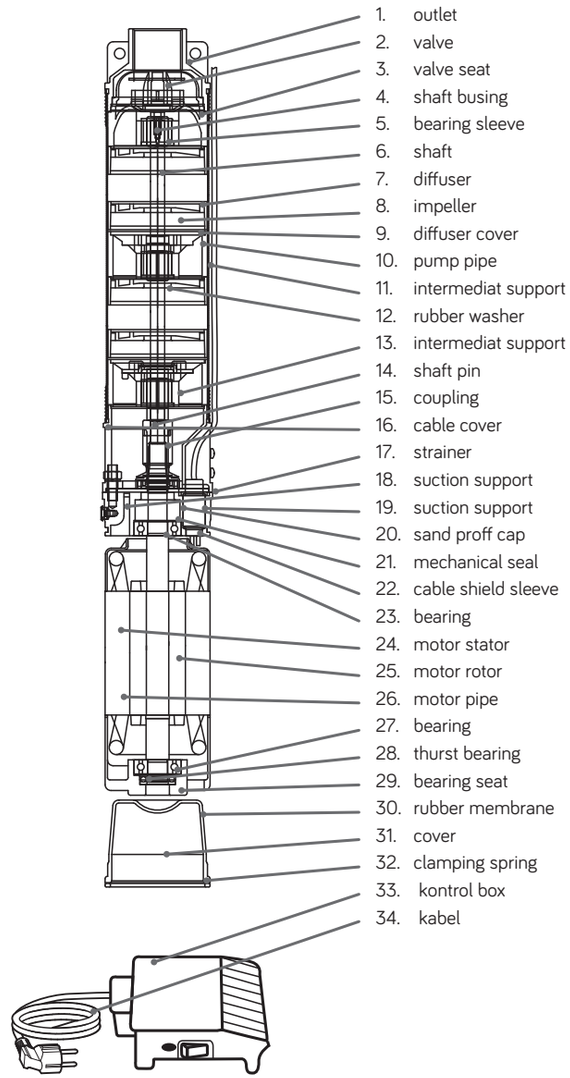

DIAGRAN KABEL LISTRIK

SINGLE PHASE

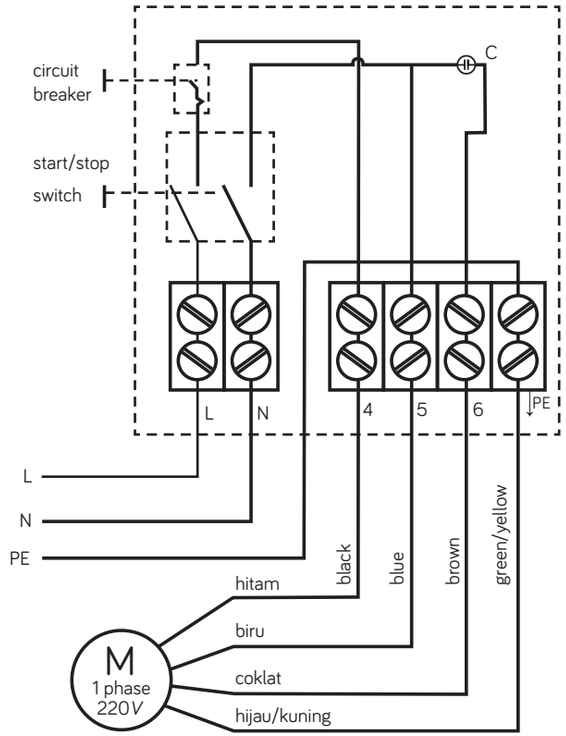

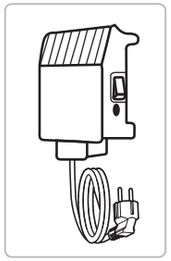

TIGA PHASE

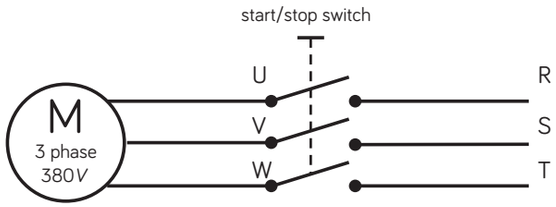

3 phase
380V

INSTALASI POMPA AIR

gambar instalasi pompa

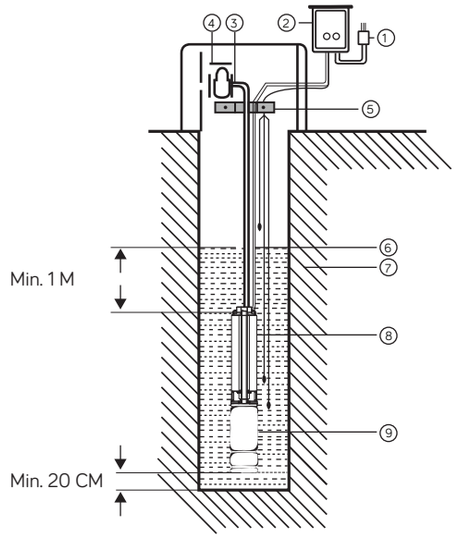

1. power supply
2. control box
3. delivery water pipe
4. outlet valve
5. bracket
6. cable
7. water well
8. submersible pump
9. submersible motor

1 hubungkan pipa ke outlet pompa secara bertahap pada saat menurunkan pompa ke dalam sumur sebelum mengoperasikan pompa

2 koneksi pipa harus rapat untuk menghindari kebocoran

3 hindari menggunakan kabel listrik untuk mengangkat atau menurunkan pompa, gunakan kawat stainless steel atau tali nilon yang cocok untuk menahan berat pompa saat menurunkan atau mengangkat pompa, dua lubang yang ada pada kepala pompa digunakan untuk mengikatkan tali

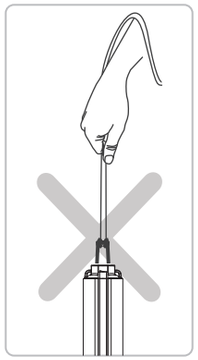

4 kami sarankan mengikatkan kabel listrik ke pipa outlet dengan tali plastic atau kabel ties, pada jarak yang sesuai agar kabel tidak menggantung

5 penggunaan pressure switch juga dianjurkan untuk kontrol otomatis pompa dan mencegah pompa bekerja tanpa cairan dan penggunaan alat pengukur tekanan sebagai indikator kinerja pompa selama operasi

6 menginstal pompa minimal 20 cm dari dasar sumur untuk menghindari pompa menyedot pasir, lumpur, dll

7 tingkat perendaman minimum 1meter dari kepala pompa dan pertimbangkan permukaan air pada saat kemarau

8 menggunakan pipa outlet yang sesuai dengan diameter outlet pompa

9 ketika mengoperasikan pompa, pastikan penempatan soket steker listrik terlihat jelas dan mudah diakses