CARA MENGATASI MASALAH

MASALAH	PENYEBAB	PEMECAHAN
motor tidak berputar	thermal protektor	jika panas motor berlebihan, maka motor tidak bekerja. tunggu beberapa saat (20-30menit) sampai motor dingin
	steker listrik belum terhubung	hubungkan ke stop kontak
	kabel listrik putus	diganti oleh pembuat/agen service/orang yang berkualifikasi sama untuk menghindari bahaya
	motor rusak	bawa ke service center
	tegangan listrik	konsultasikan dengan pln
motor berputar tetapi air tidak keluar	permukaan air dalam sumur terlalu dalam	periksa permukaan air dalam sumur sehingga sesuai dengan data teknis
	masalah pada check valve	periksa bagian check valve, bersihkan bagian valve, dudukan, dan lubang valve nya
	kebocoran pada pipa hisap	periksa seluruh sambungan pipa dan perbaiki
	udara masuk dari mekanikal seal	bersihkan/ganti dengan mekanikal seal baru
	belum diisi air pancing	isi air pancing
thermal protector pada motor bekerja terlalu sering	tegangan listrik diatas/dibawah standar toleransi tegangan motor	konsultasikan dengan pln
	impeller/fan bersentuhan dengan bagian lainnya	perbaiki kelainan tersebut
	motor terlalu panas	periksa bagian fan dan sirkulasi udara sekitar pompa
pompa bekerja saat air tidak digunakan / keran tidak dibuka	ada kebocoran air pada pipa	perbaiki kebocorannya
	ada kebocoran air pada pompa	hubungi jaringan servis terdekat anda

DATA TEKNIS

model	SH-133P	SH-133PAT	SH-233P	SH-233PAT	SJ-109P
tegangan listrik	220 *V* / 50 *Hz*				
daya keluaran *(p2)*	125 *w*		200 *w*		150 *w*
arus pengenal *(I)*	1.2 *A*		2.1 *A*		1.6 *A*
daya hisap *(m)*	maks 9 *m*		maks 9 *m*		maks 11 *m*
pancar *(m)***	20 | 10 | 5		20 | 10 | 5		20 | 5
kapasitas *(lpm)***	11 | 24 | 31		32 | 42 | 47		14 | 45
kapasitor	8 *uF* / 450 *V~*		20 *uF* / 450 *V~*		8 *uF* / 450 *V~*
pressure switch on/off	-	1.1 - 1.8 *bar*	-	1.8 - 2.6 *bar*	-
pipa hisap & dorong	1"*F* x 1"*F*				
temp air maks *(°C)**	40 °C				
kelas insulasi	B				
IPX rating	IPX4				

**pemakaian terus-menerus*

***tanpa pressure switch untuk tipe PAT*

residential & industrial water solutions

shallow pump & semi-jet pump manual book

100% LILITAN TEMBAGA

24 JAM NONSTOP 3THN GARANSI MOTOR

BUKU PETUNJUK POMPA SUMUR DANGKAL & SEMI-JET

3 tahun garansi motor & 12 bulan garansi sparepart

no. registrasi buku manual dan kartu garansi
P.34.BPS28.00202.0217

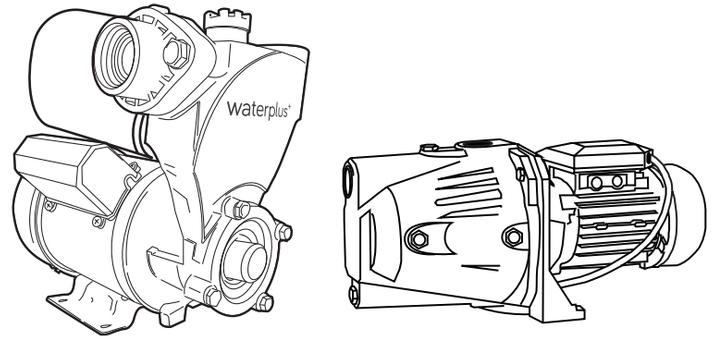

waterplus+

CONFORMITÉ EUROPÉENNE

International Quality Certification ISO 9001 : 2015

B4T - LSPr No. 5372.598/23.080 /VIII/2020

SNI 04-6292.2.41-2003(1) 1-113-001-201364-5

negara pembuat ♥ INDONESIA

diproduksi oleh: pt. bisnis plus sosial - jakarta

DAFTAR ISI

3 perlengkapan dan nama suku cadang

4 hal-hal yang perlu diperhatikan sebelum instalasi pompa air

6 instalasi pompa air

7 cara penggunaan pompa air

7 cara perawatan pompa air

8 cara mengatasi masalah

8 data teknis

CARA PENGGUNAAN POMPA AIR

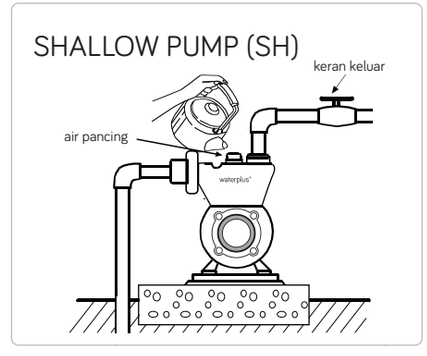

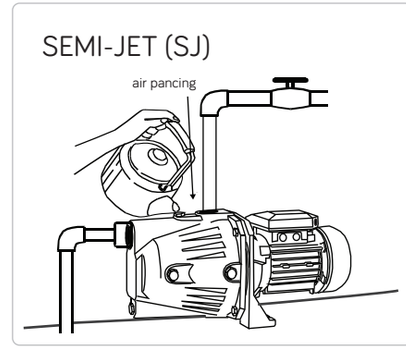

PENGOPERASIAN PERTAMA KALI

1. isi air pancing sampai penuh, kemungkinan jumlah air relatif banyak karena akan mengisi seluruh ruang yang kosong. jika air selalu turun dan kosong, maka kemungkinan foot valve atau saluran pipa hisap ada yang bocor
2. buka sedikit 25% - 50% kran keluar, setelah itu hubungkan aliran listrik
3. tunggu sampai air keluar dari lubang pancar, setelah itu atur bukaan kran keluar sehingga diperoleh debit air keluar yang stabil dan paling besar

CARA PERAWATAN POMPA AIR

JIKA POMPA SUDAH LAMA TIDAK DIGUNAKAN

kemungkinan as motor tidak dapat berputar, meskipun diberikan tegangan listrik, karena pada rumah pompa yaitu pada impeller terdapat karat dan kotoran; lakukan langkah-langkah sebagai berikut:

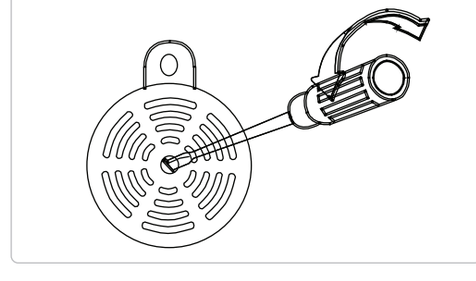

1. pastikan pompa tidak terhubung kealiran listrik
2. putar poros (as) motor pompa dari belakang beberapa putaran dengan menggunakan obeng sampai putarannya ringan
3. setelah itu anda dapat mengoperasikan pompa seperti biasa
4. jika tidak dapat diputar oleh obeng, buka kepala pompa dan bersihkan kotoran / karat yang menempel pada impeller atau hubungi service center

INSTALASI POMPA AIR

SHALLOW PUMP (SH)

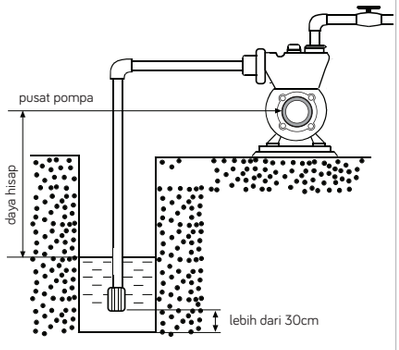

SEMI-JET (SJ)

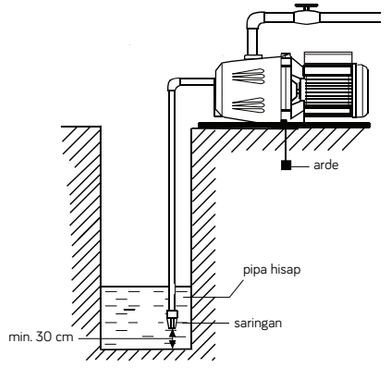

1. pastikan kedalaman air sumur tidak melebihi kemampuan daya hisap pompa dan pertimbangkan permukaan air sumur dan panjangnya pipa hisap pada saat musim kemarau. atur jarak dasar sumur dengan pipa tidak kurang dari 30 cm
2. pastikan bahwa pemasangan pipa tidak terbalik antara pipa hisap dan pipa tekanan; hal ini akan mengakibatkan air tidak keluar

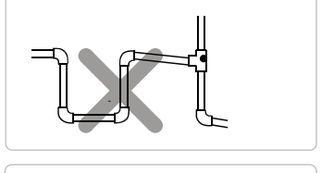

3. gunakan elbow atau sambungan pipa seminimal mungkin, karena akan mengurangi resiko kebocoran dan mengurangi hambatan aliran air

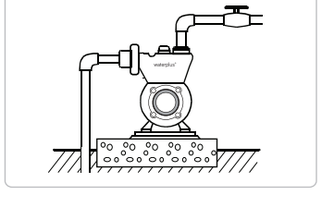

4. buatlah pondasi yang kuat, rata dan stabil sebagai bantalan pompa
5. letakkan pompa sedekat mungkin dengan sumur. semakin jauh lokasi pompa dengan sumur semakin berkurang kemampuan daya hisap pompa terhadap air dalam sumur tersebut
6. agar unit beroperasi normal, pastikan menggunakan diameter pipa yang direkomendasikan

PERLENGKAPAN DAN NAMA SUKU CADANG

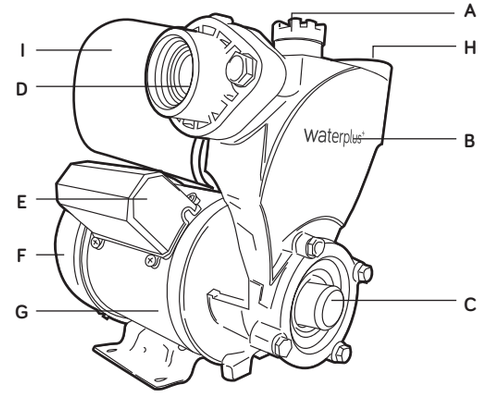

SH-133/233P&PAT

keterangan:

a. tutup air pancing
b. casing pompa
c. tutup impeller
d. lubang hisap
e. tutup kapasitor
f. tutup kipas
g. motor
h. lubang pancar
i. tangki air *(PAT)*
j. pressure switch *(PAT)*

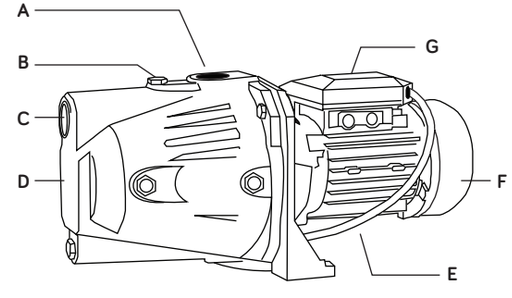

SJ-109P

keterangan:

a. lubang pancar
b. lubang pancing
c. lubang hisap
d. casing pompa
e. motor
f. tutup kipas
g. tutup kapasitor

HAL-HAL YANG PERLU DIPERHATIKAN SEBELUM INSTALASI POMPA AIR

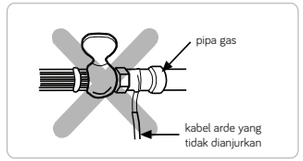

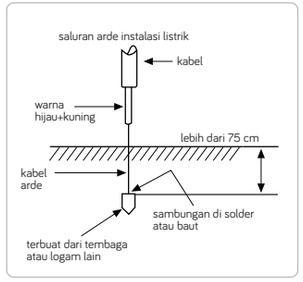

1. saluran listrik yang dipergunakan untuk pompa harus mempunyai saluran arde, hal ini untuk menghindari terjadinya sengatan listrik yang disebabkan oleh induksi motor atau terjadi kebocoran arus

   a. jangan menghubungkan terminal arde pada unit dengan pipa gas, karena dapat menyebabkan kebakaran atau ledakan

   b. jika tidak terdapat instalasi arde pada rumah tersebut, sambungkan terminal arde pada unit dengan batangan tembaga yang dibenamkan kedalam tanah yang lembab dengan kedalaman lebih dari 75 cm

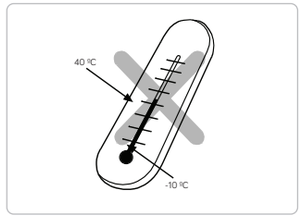

2. tempatkan pompa air pada lokasi yang mempunyai suhu ruang tidak lebih dari 40°c dan tidak kurang dari -10°c serta sirkulasi udara yang baik, hal ini untuk menghindari terjadinya panas yang berlebih

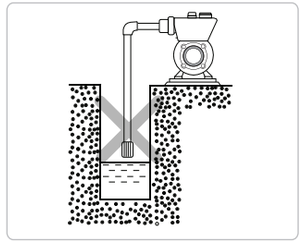

3. jangan mengoperasikan unit jika sumur kering atau lokasi air lebih dalam dari kemampuan hisap unit, karena akan memperpendek masa pakai unit dan akan merusak pompa

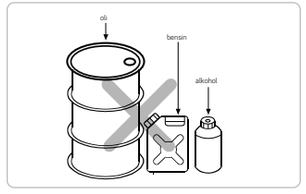

4. jangan gunakan pompa air untuk media selain air bersih. hindari penggunaan pada cairan yang mudah terbakar seperti bensin, solar, oli, bahan kimia atau bahan berbahaya lainnya

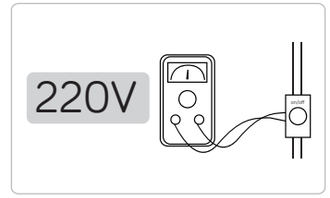

5. tegangan listrik yang direkomensasikan yaitu : 220V

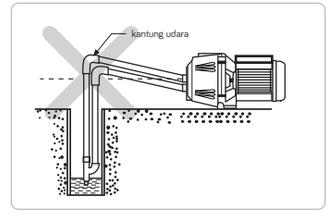

6. hindari terjadinya kantong udara pada pipa hisap, karena hal ini akan menyebabkan pompa tidak bekerja dengan maksimal

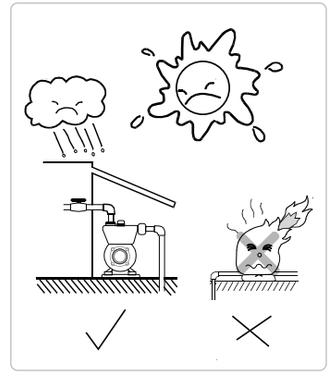

7. lindungi unit dari sengatan matahari langsung atau hujan karena akan memperpendek masa pakai unit
8. jangan menutup atau membungkus unit dengan kain atau sejenisnya, karena akan menyebabkan panas berlebih pada unit atau akan terjadi kerusakan
9. untuk keselamatan dari bahaya sengatan listrik, berhati-hatilah untuk tidak memegang steker dengan kondisi basah atau tangan basah
10. untuk penyambungan kabel suplai ke sumber listrik dengan menggunakan sakelar atau tusuk kontak, gunakan kabel suplai yang sesuai dengan daya pada motor. Pastikan sambungan benar, rapih dan tertutup rapat (gunakan isolasi)
11. untuk penggantian kabel suplai disarankan untuk mengganti di service center atau dilakukan oleh orang yang ahli

DIAGRAM KABEL LISTRIK

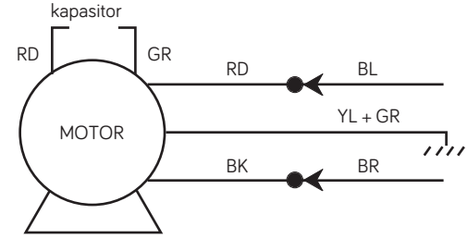

keterangan:
RD : merah
GR : hijau
BK : hitam
BL : biru
BR : coklat
YL : kuning