CARA MENGATASI MASALAH

MASALAH	PENYEBAB	PEMECAHAN
motor tidak berputar	thermal protector	jika panas motor berlebihan, maka motor tidak bekerja. tunggu beberapa saat (20-30 menit) sampai motor dingin
	steker listrik belum terhubung	hubungan ke stop kontak
	kabel listrik	ganti dengan yang baru
	motor rusak	bawa ke pusat servis terdekat
	tegangan listrik	konsultasikan dengan PLN
motor berputar tetapi air tidak keluar	permukaan air dalam sumur terlalu dalam	periksa permukaan air dalam sumur sehingga sesuai dengan data teknis
	masalah pada foot valve	periksa bagian foot valve, bersihkan bagian valve, dudukan, dan lubang valvenya
	kebocoran pada pipa hisap	periksa seluruh sambungan pipa dan perbaiki
	udara masuk dari mechanical seal	bawa ke pusat servis terdekat
	pipa hisap dan pipa tekanan terbalik	pasang posisi pipa dengan benar
	belum diisi air pancing	isi air pancing
	bagian mata jet/nozzle tersumbat	bersihkan mata jet/nozzle
thermal protector pada motor bekerja terlalu sering	tegangan listrik di atas/di bawah standar toleransi tegangan kerja motor	konsultasikan dengan pln
	impeller/fan bersentuhan dengan bagian lainnya	perbaiki kelainan tersebut
	motor terlalu panas	periksa bagian fan dan sirkulasi udara sekitar pompa
pompa bekerja pada saat air tidak digunakan/kran tidak dibuka. (pompa otomatis)	ada kebocoran air pada pipa	perbaiki kebocorannya
	ada kebocoran air pada pompa	hubungi service center terdekat anda
	pada tangki tekanan tidak terdapat udara	tambahkan tekanan udara sesuai spesifikasi

DATA TEKNIS

MODEL	JT-288PA/PAT	JT-388PA/PAT	JT-508PA/PAT
tegangan listrik	220 *V* / 50 *Hz*		
daya *(P2)*	250 *W*	375 *W*	500 *W*
arus pengenal *(I)*	2.9 *A*	3.1 *A*	6.4 *A*
daya hisap *(m)*	10 - 35 *m*	15 - 40 *m*	20 - 50 *m*
pancar *(m)***	42 | 24	44 | 32	56 | 30
kapasitas *(lpm)***	11 | 31	11 | 25	21 | 30
daya hisap *(m)*	35 *m*	40 *m*	50 *m*
pressure switch on/off	1.4 / 2.8 *bar*		
pipa hisap & dorong	1 - 1.25"*F* / 1" *F*		
temp maks *(°C)**	40 *°C*		
kelas insulasi	B		
IPX rating	IPX4		

**pemakaian terus-menerus*
***tanpa pressure switch untuk tipe PA/PAT*

residential & industrial
water solutions

jet-pump manual book

buku petunjuk pompa jet

100% LILITAN TEMBAGA

24 JAM NONSTOP
3THN GARANSI MOTOR

no. registrasi buku manual dan kartu garansi
P.34.BPS28.00202.0217

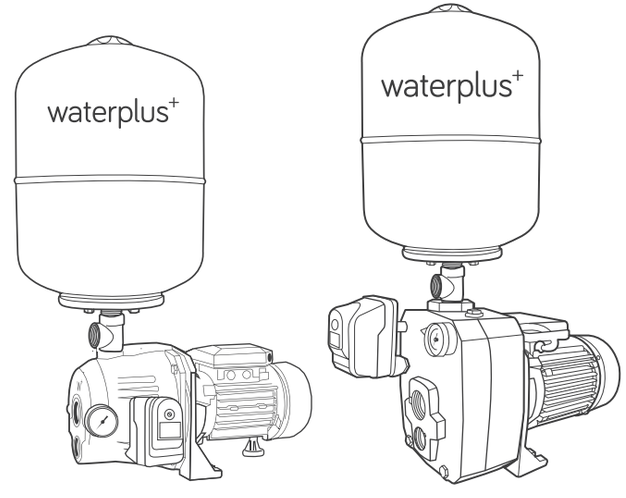

waterplus+

CONFORMITÉ EUROPÉENNE

International Quality Certification ISO
ISO 9001 : 2015

B4T - LSPr
No. 5372.5/98/23.080 /VIII/ 2020

SNI
SNI 04-6292.2.41-2003(1)
1-113-001-201364-5

negara pembuat ♥ INDONESIA

diproduksi oleh: pt. bisnis plus sosial - jakarta

DAFTAR ISI

3 perlengkapan dan nama suku cadang

4 hal-hal yang perlu diperhatikan sebelum instalasi pompa air

6 instalasi pompa air

7 cara penggunaan pompa air

7 cara perawatan pompa air

8 cara mengatasi masalah

8 data teknis

CARA PENGGUNAAN POMPA AIR

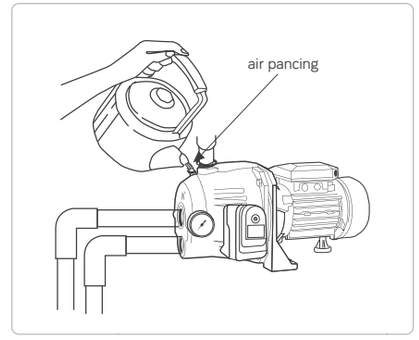

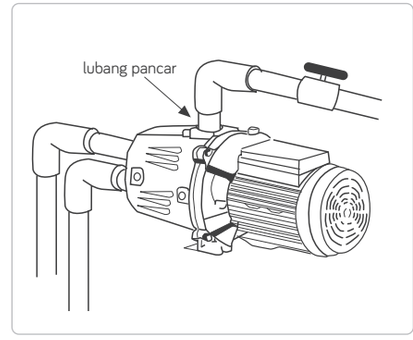

PENGOPERASIAN PERTAMA KALI

1. isi air pancing sampai penuh, kemungkinan jumlah air relatif banyak karena akan mengisi seluruh ruang yang kosong. Jika air selalu turun dan kosong, maka kemungkinan foot valve atau saluran pipa hisap ada yang bocor
2. buka sedikit stop kran keluar, setelah itu masukkan aliran listrik
3. tunggu sampai air keluar dari lubang pancar, setelah itu atur bukaan stop kran keluar sehingga diperoleh debit air keluar yang stabil dan paling besar

CARA PERAWATAN POMPA AIR

JIKA POMPA SUDAH LAMA TIDAK DIGUNAKAN

kemungkinan as motor tidak dapat berputar, meskipun diberikan tegangan listrik, karena pada rumah pompa yaitu pada impeller terdapat karat dan kotoran lakukan langkah-langkah sebagai berikut:

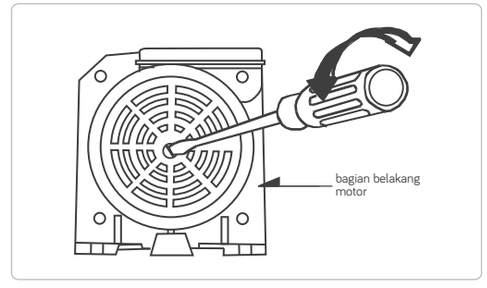

1. pastikan pompa tidak terhubung kealiran listrik
2. putar poros (as) motor pompa dari belakang beberapa putaran dengan menggunakan obeng sampai putarannya ringan
3. setelah itu Anda dapat mengoperasikan pompa seperti biasa
4. jika tidak dapat diputar oleh obeng, buka kepala pompa dan bersihkan kotoran / karat yang menempel pada impeller atau hubungi service center

INSTALASI POMPA AIR

POMPA JET (JT)

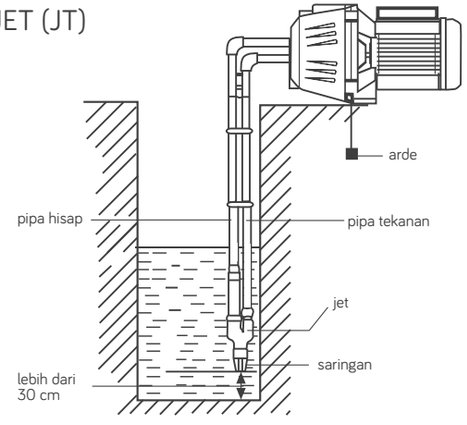

1 pastikan kedalaman air sumur tidak melebihi kemampuan daya hisap pompa dan pertimbangkan permukaan air sumur dan panjangnya pipa hisap pada saat musim kemarau. atur jarak dasar sumur dengan pipa tidak kurang dari 30 cm

2 pastikan bahwa pemasangan pipa tidak terbalik antara pipa hisap dan pipa tekanan; hal ini akan mengakibatkan air tidak keluar

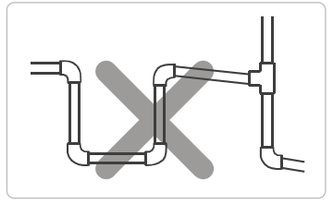

3 gunakan elbow atau sambungan pipa seminimal mungkin, karena akan mengurangi resiko kebocoran dan mengurangi hambatan aliran air

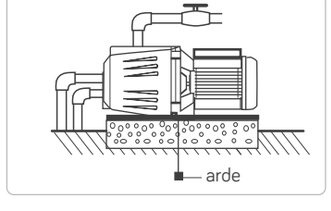

4 buatlah pondasi yang kuat, rata dan stabil sebagai bantalan pompa

5 letakkan pompa sedekat mungkin dengan sumur. semakin jauh lokasi pompa dengan sumur semakin berkurang kemampuan daya hisap pompa terhadap air dalam sumur tersebut

6 agar unit beroperasi normal, pastikan menggunakan diameter pipa yang direkomendasikan

PERLENGKAPAN DAN NAMA SUKU CADANG

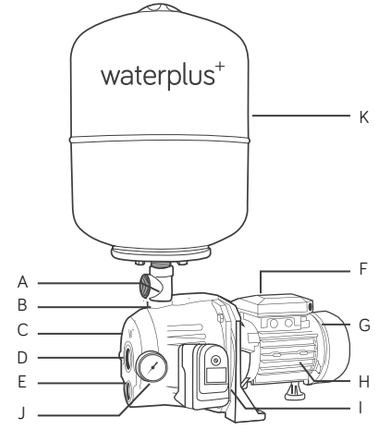

JT-288P/388P/PA/PAT

Keterangan:

A : lubang pancar
B : baut lubang pancing
C : rumah pompa
D : lubang hisap
E : lubang tekanan
F : tutup terminal
G : tutup kipas
H : motor
I : pressure switch (PA/PAT)
J: pressure gauge (PA/PAT)
K : pressure Tank (PA/PAT)

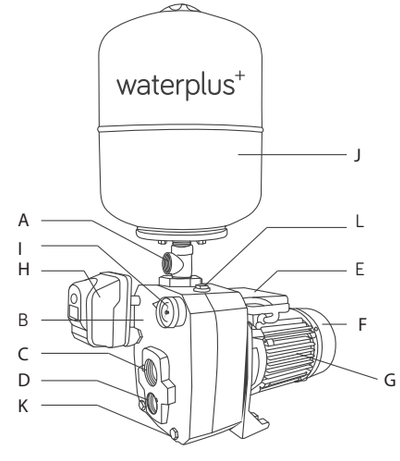

JT-508P/PA/PAT

Keterangan:

A : lubang pancar
B : rumah pompa
C : lubang hisap
D : lubang tekanan
E : tutup terminal
F : tutup kipas
G : motor
H : pressure switch (PA/PAT)
I : pressure gauge (PA/PAT)
J : pressure Tank (PA/PAT)
K : skrup pembuangan angin
L : baut lubang pancing

PERLENGKAPAN TAMBAHAN YANG DISERTAKAN:

1. three way (PA/PAT)
2. power cord (PA/PAT)
3. pressure gauge (PA/PAT)
4. pressure tank (PAT)
5. pressure switch (PA/PAT)
6. mata jet (P/PA/PAT)

HAL-HAL YANG PERLU DIPERHATIKAN SEBELUM INSTALASI POMPA AIR

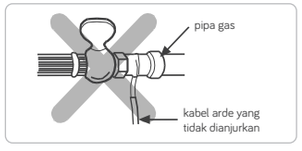

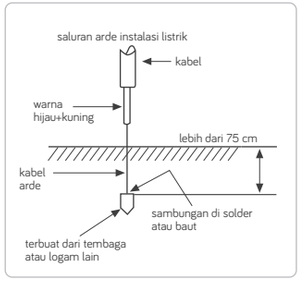

1. saluran listrik yang dipergunakan untuk pompa harus mempunyai saluran arde, hal ini untuk menghindari terjadinya sengatan listrik yang disebabkan oleh induksi motor atau terjadi kebocoran arus

   a jangan menghubungkan terminal arde pada unit dengan pipa gas, karena dapat menyebabkan kebakaran atau ledakan

   b jika tidak terdapat instalasi arde pada rumah tersebut, sambungkan terminal arde pada unit dengan batangan tembaga yang dibenamkan kedalam tanah yang lembab dengan kedalaman lebih dari 75 cm

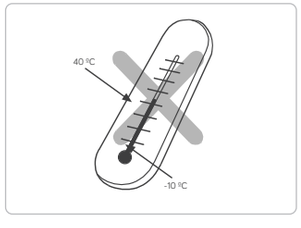

2. tempatkan pompa air pada lokasi yang mempunyai suhu ruang tidak lebih dari 40°C dan tidak kurang dari -10°C serta sirkulasi udara yang baik, hal ini untuk menghindari terjadinya panas yang berlebih

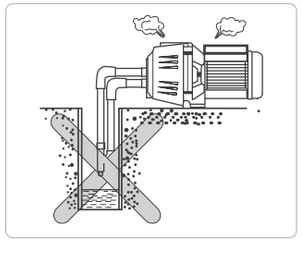

3. hindari pengoperasian pompa pada sumur yang kering karena akan mengakibatkan terjadi kerusakan. Pada saat dilakukan instalasi pompa pertimbangkan permukaan air pada musim kemarau

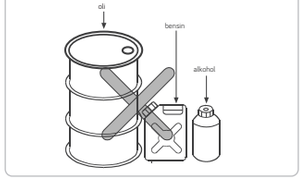

4. jangan gunakan pompa air untuk media selain air bersih. Hindari penggunaan pada cairan yang mudah terbakar seperti bensin, solar, oli, bahan kimia atau bahan berbahaya lainnya

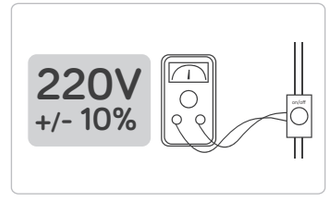

5. tegangan listrik yang direkomensasikan yaitu : 220V dengan toleransi ± 10% (198Volt ~ 242Volt)

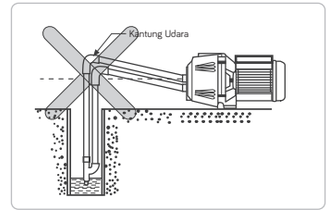

6. hindari terjadinya kantong udara pada pipa hisap, karena hal ini akan menyebabkan pompa tidak bekerja dengan maksimal

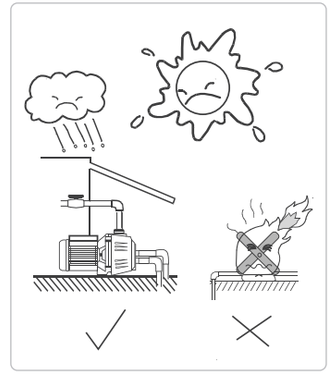

7. Lindungi unit dari sengatan matahari langsung atau hujan karena akan memperpendek masa pakai unit
8. Jangan menutup atau membungkus unit dengan kain atau sejenisnya, karena akan menyebabkan panas berlebih pada unit atau akan terjadi kerusakan
9. untuk keselamatan dari bahaya sengatan listrik, berhati-hatilah untuk tidak memegang steker dengan kondisi basah atau tangan basah
10. untuk penyambungan kabel suplai ke sumber listrik dengan menggunakan sakelar atau tusuk kontak, gunakan kabel suplai yang sesuai dengan daya pada motor. pastikan sambungan benar, rapih dan tertutup rapat (gunakan isolasi)
11. untuk penggantian kabel suplai disarankan untuk mengganti di service center atau dilakukan oleh orang yang ahli

DIAGRAM KABEL LISTRIK

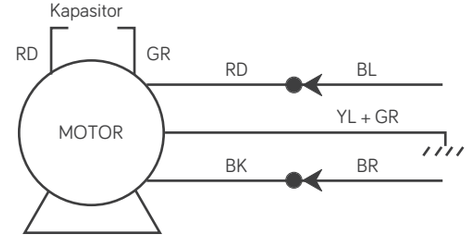

Keterangan :
RD : merah
GR : hijau
BK : hitam
BL : biru
BR : coklat
YL : kuning