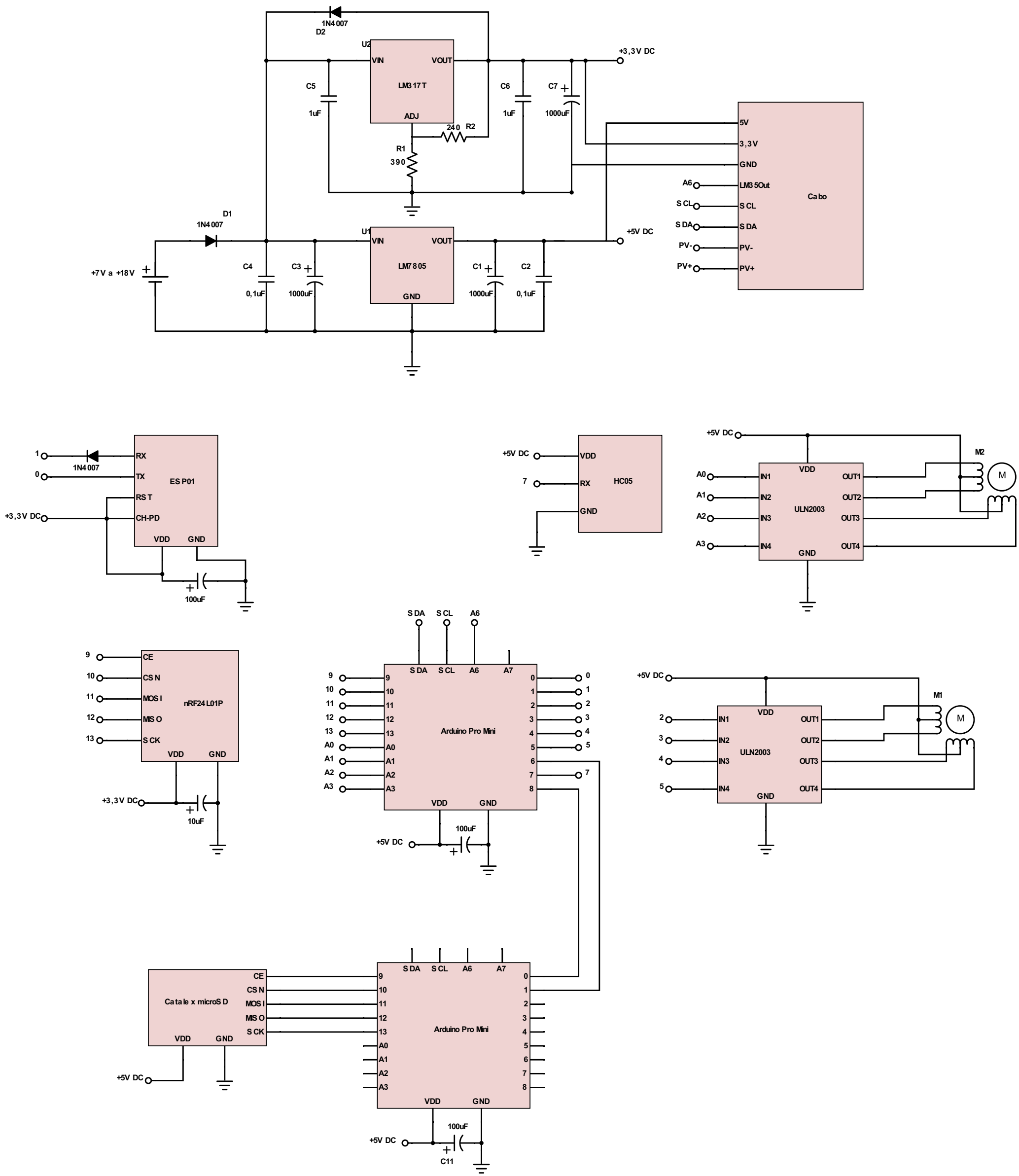
1N4007
D2
U2
VIN
VOUT
LM317T
ADJ
C5
1uF
C6
1uF
C7
1000uF
+3,3V DC
240 R2
R1
390
D1
1N4007
U1
VIN
VOUT
LM7805
GND
+7V a +18V
C4
0,1uF
C3
1000uF
C1
1000uF
C2
0,1uF
+5V DC
5V
3,3V
GND
A6
LM35Out
SCL
SCL
SDA
SDA
PV-
PV-
PV+
PV+
Cabo
1
0
1N4007
RX
TX
ESP01
RST
CH-PD
+3,3V DC
VDD
GND
100uF
+5V DC
7
VDD
RX
HC05
GND
+5V DC
A0
A1
A2
A3
IN1
IN2
IN3
IN4
VDD
ULN2003
GND
OUT1
OUT2
OUT3
OUT4
M2
M
9
10
11
12
13
CE
CSN
MOSI
MISO
SCK
nRF24L01P
VDD
GND
+3,3V DC
10uF
SDA
SCL
A6
A7
Arduino Pro Mini
VDD
GND
100uF
+5V DC
+5V DC
IN1
IN2
IN3
IN4
VDD
ULN2003
GND
OUT1
OUT2
OUT3
OUT4
M1
M
Catale x microSD
CE
CSN
MOSI
MISO
SCK
VDD
GND
+5V DC
Arduino Pro Mini
VDD
GND
100uF
+5V DC
C11