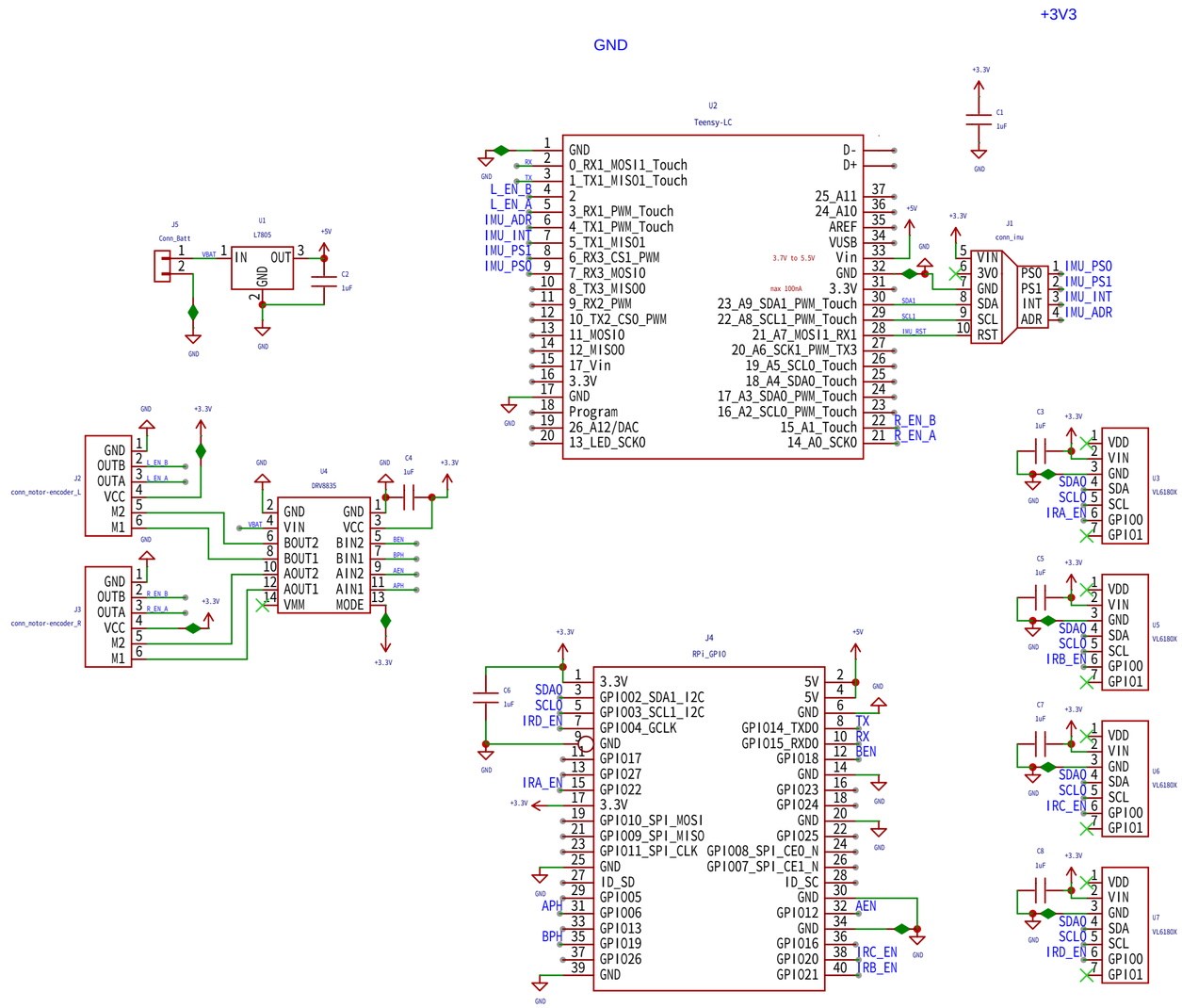

Sheet : /

File : PacBot_2019-2020

Title :

Size : A3	Date :	Rev :
		Id : 1/1