PRODUCED BY AN AUTODESK EDUCATIONAL PRODUCT

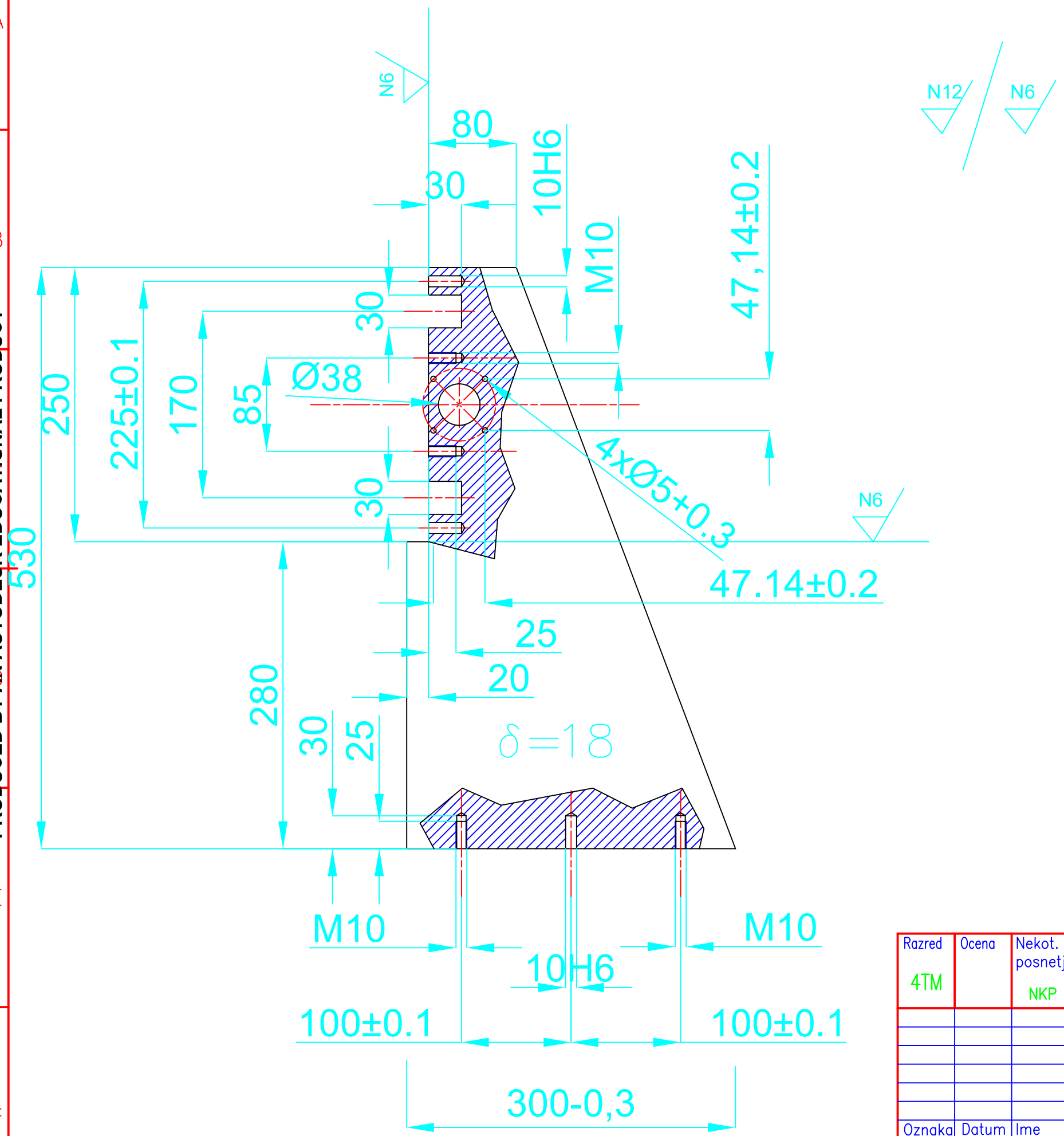

Razred	Ocena	Nekot. posnetja	Nekot. radiji	Splošne tolerance	Projekcija	Merilo 1:1	Poz. POZ	Masa MASA
4TM		NKP	NKR	ISO 2768 – SPT		Material JEKLENA_PLOŠČA		

	Datum	Ime
Risal	25.2.2016	MIHA.S
Pregl.		
K.std.		

Naziv in mere
STRANSKA_PLOŠČA
300X530X18;1_KOS

Oznaka	Datum	Ime
Sprememba		

ŠOLSKI CENTER NOVA GORICA

Številka risbe 12

Dat.: 31.1.2016

List/Listov 12 / 13

Format A3

PRODUCED BY AN AUTODESK EDUCATIONAL PRODUCT