Content 目 录

说明	Explanation	002
R系列斜齿轮减速机	R series helical gear reducer	008
S系列斜齿-蜗轮蜗杆减速机	S Helical-worm gear units	065
K系列斜齿-螺旋锥齿轮减速机	K Helical- bevel gear units	086
F系列平行轴斜齿轮减速机	F parallel shaft helical gear units	125
T系列螺旋锥齿轮转向箱	T spiral bevel gear units	158
SWL蜗轮丝杆升降机	SWL worm screw jack	169
H、B系列标准工业齿轮箱	H、B series standard industrial gear box	203
HD螺旋齿轮换向传动器	HD helical gears for the clutch	274
ZLYJ塑料橡胶挤出机专用减速机	ZLYJ plastic rubber extruder dedicated reducer	282
RV系列蜗轮蜗杆减速机	RV Worm reducer	288
摆线针轮减速机	Cycloid reducer	299
减速器结构图	Gear units structural drawing	313
附录图	Apperidix	315
售后服务	After-saie service	334

苏州新越减速机制造有限公司

减速电机产品概述

减速电机是由Y2系列电机，斜齿轮组成的新颖减速传动装置，齿轮采用高耐磨优质合金材料并经特种热处理及精密加工。该产品具有以下特点：

1、斜齿轮减速电机结构紧凑，体积小，造型美观，承受载能力强。

2、传动比分级精细，选择范围广，转速型谱宽，范围i=2~28800。

3、能耗低，性能优越，减速器效率高达96%，振动小，噪音低。

4、通用性强，使用维护方便，维护成本低，特别是生产线，只需备用内部几个传动件即可保证整线正常生产的维修保养。

5、采用新型密封装置，保护性能好，对环境适应性强，可在有腐蚀，潮湿等恶劣环境中连续工作。

6、本系列产品可匹配普通Y系列、Y2 系列、起重电机、防爆电机、制动电机、变频电机、直流电机、户外型专用电机等各种电动机，还可通过装置本公司MB 型无级变速器组成无级调速减速电机，满足各种不同的用途。

7、产品采用了系列化、模块化的设计思想，有广泛的适应性，本系列产品有极其多的电机组合、安装位置和结构方案，可按你的实际需要选择任意转速和各种结构形式。

K 系列和HD系列螺旋锥齿轮减速机如果只承受单向载荷则最好注明旋转方向（从输出端方向看），这样有利于改善螺旋锥齿轮的受力状况。

带筋的高刚性铸铁箱体，齿轮采用优质高强度合金钢，表面渗碳硬化处理，经过精密加工，确保轴平行度和定位的精度，这一切构成了齿轮传动的完美结合。

苏州新趋威速机制造有限公司

选 型 指 南

选型指南

为了选到最合适的减速电机，有必要了解该减速电机所驱动机器的详尽技术特性，就必须确定一个使用系数f_B。

使用系数 f_B

减速电机的选用首先应确定以下技术参数：

每天工作小时数：　每小时起停次数：

每小时运转周期：　可靠度要求：

工作机转矩 $T_{工作机}$：　输出转速$n_{出}$：

载荷类型：环境温度：现场散热条件：

减速机通常是根据恒转矩、起停不频繁及常温的情况设计的。其许用输出转矩 T 由下式确定：

$T=T_{出}\times f_B$ 使用系数

$T_{出}$ —— 减速电机输出转矩

f_B —— 减速电机使用系数

传动比 i　$i=\frac{n_入}{n_出}$

电机功率 P(kw)　$P=\frac{T_出\times n_出}{9550\times\eta}$

输出转矩 $T_出$ (N.m)　$T_出=\frac{9550\times p\times\eta}{n_出}$

式中 $n_入$ —— 输入转速

η —— 减速机的传动效率

在选用减速电机时，根据不同的工况，必须同时满足以下条件：

1、$T_出\geqslant T_{工作机}$　　2、$T\geqslant f_{B总}\times T_{工作机}$

式中 $f_{B总}$ —— 总的使用系数，$f_{B总}=f_B\times f_{B1}\times K_R\times K_W$

f_B —— 载荷特性系数；K_R —— 可靠度系数

f_{B1} —— 环境温度系数；K_W —— 运转周期系数

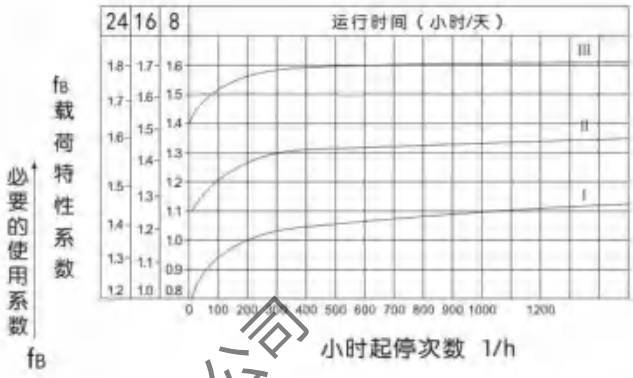

环境温度系数 f_{B1} / 冷却方式	10℃	20℃	30℃	40℃	50℃
无冷却措施或用风扇冷却	0.88	1	1.15	1.35	1.65

环 境 温 度 系 数 f_{B1}

可 靠 度 要 求	K_R
一 般	1.3
较 高	1.6
高	2.25

可 靠 度 系 数 K_R

每小时运转周期 (%)	100	80	60	40	20
运转周期系数 K_W	1	0.94	0.86	0.74	0.56

运 转 周 期 系 数 K_W

载荷类型

I 均匀载荷，允许惯性加速系数≤0.2

II 中等冲击载荷，允许惯性加速系数≤3

III 强冲击载荷，允许惯性加速系数≤10

$$惯性加速系数=\frac{所有外部转动惯量}{驱动电机的转动惯量}$$

如果惯性加速系数>10，请向本公司技术部咨询。

根据以上计算及已知条件，由减速电机选型参数表中，选用合适的差事电机型号。

苏州新越减速机制造有限公司

载荷类型表

表1　工作机系数　f_1

工作机		日工作小时数 ≤0.5h	0.5-10h	>10h	工作机		日工作小时数 ≤0.5h	0.5-10h	>10h
污水处理	浓缩器(中心传动)	-	-	1.2	金属加工设备	可逆式板坯轧机	-	2.5	2.5
	压滤器	1.0	1.3	1.5		可逆式线材轧机	-	1.8	1.8
	絮凝器	0.8	1.0	1.3		可逆式薄板轧机	-	2.0	2.0
	曝气机	-	1.8	2.0		可逆式中厚板轧机	-	1.8	1.8
	接集设备	1.0	1.2	1.3		辊缝调节驱动装置	0.9	1.0	-
	纵向、回转组合接集装置	1.0	1.3	1.5	输送机械	斗式输送机	-	1.2	1.5
	预浓缩器	-	1.1	1.3		绞车	1.4	1.6	1.6
	螺杆泵	-	1.3	1.5		卷扬机	-	1.5	1.8
	水轮机	-	-	2.0		皮带输送机<150kw	1.0	1.2	1.3
	离心泵	1.0	1.2	1.3		皮带输送机≥150kw	1.1	1.3	1.5
	1个活塞容积式泵	1.3	1.4	1.8		货用电梯*	-	1.2	1.5
	>1个活塞容积式泵	1.2	1.4	1.5		客用电梯*		1.5	1.8
挖泥机	斗式运输机	-	1.6	1.6		刮板式输送机	-	1.2	1.5
	倾卸装置	-	1.3	1.5		自动扶梯	-	1.2	1.4
	Carteypillar行走机构	1.2	1.6	1.8		轨道行走机构	-	1.5	-
	斗轮式挖掘机(用于捡拾)	-	1.7	1.7	变频装置		-	1.8	2.0
	斗轮式挖掘机(用于粗料)	-	2.2	2.2	往复式压缩机		-	1.8	1.8
	切碎机	-	2.2	2.2	起重机械	回转机构	2.5	2.5	3.0
	行走机构*	-	1.4	1.8		俯仰机构	2.5	2.5	3.0
弯板机*		-	1.0	1.0		行走机构	2.5	3.0	3.0
化学工业	挤压机	-	-	1.6		提升机构	2.5	2.5	3.0
	调浆机	-	1.8	1.8		转臂式起重机	2.5	2.5	3.0
	橡胶研光机	-	1.5	1.5	冷却塔	冷却塔风扇	-	-	2.0
	冷却圆筒	-	1.3	1.4		风机(轴流和离心式)	-	1.4	1.5
	混料机,用于均匀介质	1.0	1.3	1.4	蔗糖生产	甘蔗切碎机*	-	-	1.7
	混料机,用于非均匀介质	1.4	1.6	1.7		甘蔗碾磨机	-	-	1.7
	搅拌机,用于密度均匀介质	1.0	-	1.5	甜菜糖生产	甜菜绞碎机	-	-	1.2
	搅拌机,用于非均匀介质	1.2	-	1.6		榨取机,机械致冷机,蒸煮机	-	-	1.4
	搅拌机,用于不均匀气体吸收	1.4	1.6	1.8		甜菜清洗机	-	-	1.5
	烘炉	-	1.3	1.5		甜菜切碎机	-	-	1.5
	离心机	1.0	1.2	1.3	造纸机械	各种类型**	-	1.8	2.0
金属加工设备	翻板机	1.0	1.0	1.2		碎浆机驱动装置	2.0	2.0	2.0
	推钢机	1.0	1.2	1.2	索道缆车	离心式压缩机	-	1.4	1.5
	绕线机	-	1.6	1.6		运货索道	-	1.3	1.4
	冷床横移架	-	1.5	1.5		往返系统空中索道	-	1.6	1.8
	辊式矫直机	-	1.6	1.6		T型杆升降机	-	1.3	1.4
	辊道(连续式)	-	1.5	1.5		连续索道	-	1.4	1.6
	辊道(间歇式)	-	2.0	2.0	水泥工业	混凝土搅拌器	-	1.5	1.5
	可逆式轧管机	-	1.8	1.8		破碎机*	-	1.2	1.4
	剪切机(连续式)*	-	1.5	1.5		回转窑	-	-	2.0
	剪切机(曲柄式)*	1.0	1.0	1.0		管式磨机	-	-	2.0
	连铸机驱动装置	-	1.4	1.4		选粉机	-	1.6	1.6
	可逆式开坯机	-	2.5	2.5		辊压机	-	-	2.0

工作机额定功率 P_2的确定　*)按最大扭矩确定额定功率　**)检验热功率是绝对必要的.

表 2　原动机系数　f_2

电机,液压马达,汽轮机	1.0
4-6缸活塞发动机	1.25
1-3缸活塞发动机	1.5

表 3　起动系数　f_3

每小时起动次数 \ f_3 \ $f_1 \times f_2$	1	1.25-1.75	2-2.75	≥3
≤5	1	1	1	1
6-25	1.2	1.12	1.06	1
26-60	1.3	1.2	1.12	1.06
61-180	1.5	1.3	1.2	1.12
>180	1.7	1.5	1.3	1.2

苏州新越减速机制造有限公司

Gear Units Service Factor

Table 1 — Factor for driven machine — f_1

Driven machines		Effective daily operating period under load in hours		
		≤0.5h	0.5-10h	>10h
Waste water treatment	Thickeners(central drive)	-	-	1.2
	Filter presses	1.0	1.3	1.5
	Flocculation apparata	0.8	1.0	1.3
	Aerators	-	1.8	2.0
	Raking equipment	1.0	1.2	1.3
	Combined longitudinal and rotary rakes	1.0	1.3	1.5
	Pre-thickeners	-	1.1	1.3
	Screw pumps	-	1.3	1.5
	Water turbines	-	-	2.0
	Centrifugal pumps	1.0	1.2	1.3
	1piston positive-displacement pumps	1.3	1.4	1.8
	>1piston positive-displacement pumps	1.2	1.4	1.5
Dredgers	Bucket conveyors	-	1.6	1.6
	Dumping devices	-	1.3	1.5
	Carterpillar travelling gears	1.2	1.6	1.8
	Bucket wheel excavators as pick-up	-	1.7	1.7
	Bucket wheel excavators for primitive material	-	2.2	2.2
	Cutter heads	-	2.2	2.2
	Traversing gears *		1.4	1.8
	Plate bending machines *	-	1.0	1.0
Chemical industry	Extruders	-	-	1.6
	Dough mills	-	1.8	1.8
	Rubber calenders	-	1.5	1.5
	Cooling drums	-	1.3	1.4
	Mixers for uniform media	1.0	1.3	1.4
	Mixers for non-uniform media	1.4	1.6	1.8
	Agitators for media with uniform density	1.0	1.3	1.5
	Agitators for media with non-uniform density	1.2	1.4	1.6
	Agitators for media with non-uniform gas absorption		1.6	1.8
	Toasters	1.0	1.3	1.5
	Centrifuges	1.0	1.2	1.3
Metal working mills	Plate tilters	1.0	1.0	1.2
	Ingot pushers	1.0	1.2	1.2
	Winding machines	-	1.6	1.6
	Cooling bed transfer frames	-	1.5	1.5
	Roller straighteners	-	1.6	1.6
	Roller tables continuous	-	1.5	1.5
	Roller tables intermittent	-	2.0	2.0
	Roller tables Reversing tube mills	-	1.8	1.8
	Shears continuous *	-	1.5	1.5
	Shears crank type *	1.0	1.0	1.0
	Continuous casting drivers	-	1.4	1.4
	Reversing blooming mills	-	2.5	2.5

Driven machines		Effective daily operating period under load in hours		
		≤0.5h	0.5-10h	>10h
Metal working mills	Reversing slabbing mills	-	2.5	2.5
	Reversing wire mills	-	1.8	1.8
	Reversing sheet mills	-	2.0	2.0
	Reversing plate mills	-	1.8	1.8
	Roll adjustment drives	0.9	1.0	-
Conveyors	Bucket conveyors	-	1.2	1.5
	Hauling winches	1.4	1.6	1.6
	Hoists	-	1.5	1.8
	Belt conveyors <150 kw	1.0	1.2	1.3
	Belt conveyors ≥150 kw	1.1	1.3	1.5
	Goods lifts *	-	1.2	1.5
	Passenger lifts *		1.5	1.8
	Apron conveyors	-	1.2	1.5
	Escalators		1.2	1.4
	Rail travelling gears	-	1.5	-
Frequency converters		-	1.8	2.0
Reciprocating compressors		-	1.8	1.8
Cranes	Slewing gears	2.5	2.5	3.0
	Luffing gears	2.5	2.5	3.0
	Travelling gears	2.5	3.0	3.0
	Hoisting gears	2.5	2.5	3.0
	Derricking jib cranes	2.5	2.5	3.0
Cooling towers	Cooling tower fans	-	-	2.0
	Blowers(axial and radial)	-	1.4	1.5
Cane sugar production	Cane knives *	-	-	1.7
	Cane mills	-	-	1.7
Beet sugar production	Beet cossettes macerators	-	-	1.2
	Extraction plants,Mechanical refrigerators,Juice boilers,	-	-	1.4
	Sugar beet washing machines	-	-	1.5
	Sugar beet cutters	-	-	1.5
Paper machines	Of all-kind **	-	1.8	2.0
	Pulper drives	2.0	2.0	2.0
Centrifugal compressors		-	1.4	1.5
Cableways	Material ropeways	-	1.3	1.4
	To-and fro system aerial ropeways	-	1.6	1.8
	T-bar lifts	-	1.3	1.4
	Continuous ropeways	-	1.4	1.6
Cement industry	Concrete mixers	-	1.5	1.5
	Breakers *	-	1.2	1.4
	Rotary kilns	-	-	2.0
	Tube mills	-	-	2.0
	Separators	-	1.6	1.6
	Roll crushers	-	-	2.0

Design for power rating of driven machine P_2 *)Designed power corresponding to max.torque.

**)A check for thermal capacity is absolutely essential.

Table 2 — Factor for prime mover — f_2

Electric motors,hydraulic motors,turbines	1.0
Piston engines 4-6 cylinders	1.25
Piston engines 1-3 cylinders	1.5

Table 3 — Start factor — f_3

f_3 / $f_1 \times f_2$ / Starts per hour	1	1.25 -1.75	2-2.75	≥3
≤5	1	1	1	1
6-25	1.2	1.12	1.06	1
26-60	1.3	1.2	1.12	1.06
61-180	1.5	1.3	1.2	1.12
>180	1.7	1.5	1.3	1.2

苏州新越减速机制造有限公司

注 意 事 项 ：

❑样本中的结构图和外形附图只属范例，并不要求严格一致；若需严格的外形及尺寸可向我们索取您所选定型号规格的CAD光盘。

❑样本中外形尺寸单位全部是毫米（mm）。

❑所注重量和油量仅为平均值，并不要求严格一致。

❑传动能力表中只有4、6、8极电机的平均或同步转速值，准确的输出转速应以电机额定转速或输入转速除以精确或实际减速比。尺寸图表中的电机尺寸以所配电机规格确定。电机接线盒位置若有要求，订货时需标注确认。电机代号见附录部分。

❑为防止发生事故，所有旋转部件均应根据国家和当地安全规定加防护罩。

❑传动箱供货时带径向油封，其它要求另行说明。

❑传动箱供货时，铸件外表喷涂兰色或灰色油漆，铝合金外表喷涂银白色平面漆，要求其它色彩或特种油漆需注明。

❑通气帽、放油孔、油镜或油尺位置出厂时按公司图纸标准，指定位置订货时必需另行说明。

❑本说明书中的所有减速机都可以正反运转（除配单向逆止器外），书中只表示一个输入旋转方向；另一个旋转方向输入时，输出方向也将改变。输出轴的旋转方向与内部结构和输入旋转方向有关，斜齿轮与减速级有关，螺旋锥齿轮与相对装配位置有关，蜗轮箱与蜗杆螺旋旋转方向有关。

❑试车之前，必需认真阅读使用说明书。

❑传动箱供货时已作好运行准备，只是未加入润滑油。

❑减速机空心轴带收缩盘、花键轴、电机座和伺服电机联接法兰及逆止器，带强制风扇、润滑冷却及控制部分等装置另行咨询。

❑本选型手册仅提供标准产品内容，行业专用或特殊规格另行咨询。

❑传动能力表中有关最大允许直联电机功率是相对于4极电机的功率。

Notes:

❑ Structure drawings and outline pictures attached in this catalog are regarded as examples with no strict accordance with products. The exact CAD drawing and dimension of certain types can be offered.

❑ The unit of dimension is millimeter (mm).

❑ Labeled weight and oil capacity are not exact but average.

❑ There are only average speed of 4, 6, 8 pole motor in transmission capacity table, exact speed is motor speed divided by exact ration. Motor size in dimension table is determined by motor type. Special requirements on terminal box of motor should be specified when placing an order. Motor types can be referred to Appendix.

❑ To avoid accident, all rotative components must be installed dust hood complying with national and regional safety regulations.

❑ Charge-free radial seals will be added on delivery, please state if other requirements.

❑ Iron-cast surface is sprayed blue or gray paint, Aluminum-die-cast surface silver. Other colors or special lacquer will be specified.

❑ Location of breather valve, oil drain pluq, oil level plug and oil dipstick is subject to our drawings of different types. Special requirement will be stated when ordering.

❑ All reducers can rotate on both opposite directions (except installation of backstop) in this catalog, and only one input direction is marked, the input direction changed into the opposite will cause the change of output direction. The output direction relates to inner structure and input direction, to number of stages of helical gears, to relative position of spiral gears, to the rotation direction of worm in worm gear units.

❑ Please read the catalog before running the reducer.

❑ Gear units have been debugged, but lubrication will be added before running.

❑ Shrink disk, involute spline, motor base, flange and backstop connected with servo motor, cooling fan, lubrication cooling and controller will be specified when needed. We will offer reference.

❑ Please consult us for special products because all information in this catalog is subject to general standards.

❑ Maximum motor power in transmission capacity table is of 4-pole electric motor.

苏州新捷减速机制造有限公司

代号说明 SYMBOL SPECIFICATION

代 号 Symbol	说 明	Specification	单 位 Unit
i	实际减速比	Actual ratio	/
iN	公称减速比	Nominal ratio	
iex	精确减速比	Exact ratio	
T_2	输出扭矩	Output torque	N · m
T_{2N}	额定输出扭矩	Rated output torque	
T_A	峰值扭矩	Max. Torque occurring on input shaft, e.g. Peak operating,starting orbraking torque	
$T_{n2atmax}$	在最高转速时的额定输出扭矩	Nominal output torque at highest speed	
$T_{n2atmin}$	在最低转速时的额定输出扭矩	Nominal output torque at lowest speed	
P_{1N}	减速机额定输入功率	Rated input power	kW
P_G	热容量功率	Thermal capacity pwoer	
P_1	输入功率	Input power	
P_2	输出功率	Output power	
t	环境温度	Ambient temperature	℃
f_1	被驱动设备系数	Driven machine factor	/
f_2	原动机系数	Drives factor	
f_t	环境温度系数	Temperature factor	
n_1	输入转速	Input speed	r/min
n_m	电机转速	Motor speed	
n_{2N}	公称输出转速	Nominal output speed	
n_2	输出转速	Output speed	
F_{r1}	输入轴额定径向力	Nominal radial force on input shaft	N
F_{r2}	输出轴额定径向力	Nominal radial force on output shaft	
F_a	输出轴额定轴向力	Nominal axial force on output shaft	
η	效率	Efficiency	/
f	电机频率	Motor ferquency	Hz
V_{mot}	电机电压	Motor voltage	V
V_{brake}	制动器电压	Braker voltage	

苏州新越减速机制造有限公司

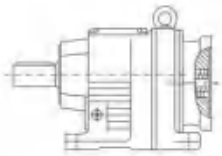

R（RF，RX，RXF）...Y...
电机用户自配或配特殊电机时
需加联接法兰
When equipping the user's motor or the special one,the flange is required to be connected

R系列减速机有以下设计方案：
Rseroes gear units are available in the following designs:

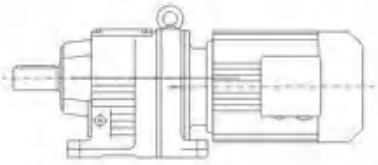

R...Y...
底脚轴伸式安装斜齿轮减速机
Foot-mounted helical gear units with solid shaft

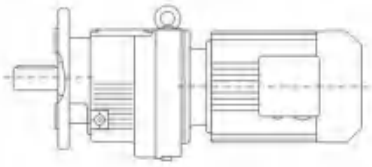

RF...Y...
法兰轴伸式安装斜齿轮减速机
Flange-mounted helical gear units with solid shaft

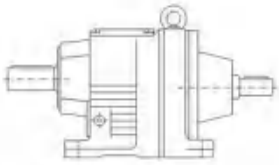

RS...
底脚轴伸式安装，轴输入的斜齿轮减速机
Foot-mounted ,shaft input helical gear units with solid shaft

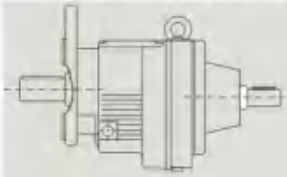

RFS...
法兰轴伸式，轴输入的斜齿轮减速机
Flange-mounted ,shaft input helical gear units with solid shaft

R...R...Y...
底脚轴伸式安装组合型斜齿轮减速机
Foot-mounted combinatorial helical gear units with solid shaft

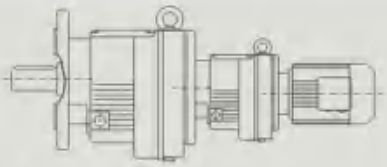

RF...R...Y...
法兰轴伸式组合型斜齿轮减速机
Flange-mounted combinatorial helical gear units with solid shaft

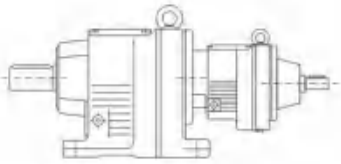

RS...R...
底脚轴伸式安装组合型，轴输入的斜齿轮减速机
Foot-mounted combinatorial, shaft input helical gear units with solid shaft

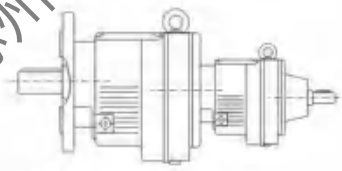

RFS...R...
法兰轴伸式组合型，轴输入的斜齿轮减速机
Flange-mounted combinatorial, shaft input helical gear units with solid shaft

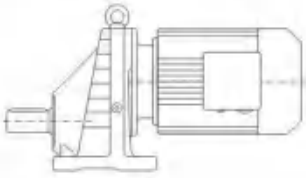

RX...Y...
底脚轴伸式安装单级斜齿轮减速机
Foot-mounted single-stage helical gear units with solid shaft

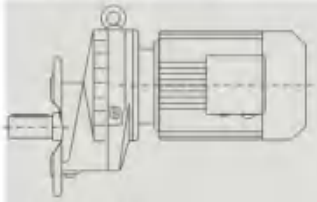

RXF...Y...
法兰轴伸式安装单级斜齿轮减速机
Flange-mounted single-stage helical gear units with solid shaft

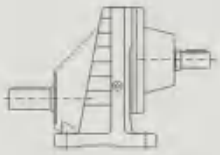

RXS...
底脚轴伸式安装，轴输入的单级斜齿轮减速机
Foot-mounted,shaft input single -stage helical gear units with solid shaft

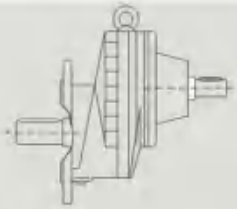

RXFS...
法兰轴伸式，轴输入的单级斜齿轮减速机
Flange-mounted,shaft input single -stage helical gear units with solid shaft

苏州新彬减速机制造有限公司

型号与标记：
Type Designations:

R F 37-Y 0.55-4P-32.40-M1-270°-Φ200

- 减速机类型
- 结构形式
- 规格
- 电机代号
- 电机功率、极数
- 传动比
- 安装形式
- 电机接线盒位置
- 输出法兰外径

R F 37-Y 0.55-4P-32.40-M1-270°-Φ200

- Gear units type
- Structure
- Size
- Motor code
- Motor power、pole
- Ratio
- Mounting position
- Position of the motor thermal box
- Outer diameter of output flange

减速机类型： 斜齿轮硬齿面减速机	Gear units type: rigid tooth flank helical gear units
结构形式： 普通轴伸式（省略） 轴伸法兰式 F 普通轴伸式，轴输入 S 轴伸法兰式，轴输入 FS	Structure: Foot-mounted solid shaft output (-) Flange-mounted solid shaft output F Foot-mounted solid shaft output, shaft input S Flange-mounted solid shaft output, shaft input FS
规格： (见选型参数表)	Size: (see selection table)
电机代号： 普通(更新) Y(Y2) 防　爆 B 直　流 Z 制　动 YEJ 多　速 D 变　频 YVP 电磁调速 YCT 冶金起重 R 变频制动 YVPJ 辊　道 G	Motor code: Ordinary(renew) Y(Y2) Flame-proof B Direct current Z Brake YEJ Multi-speed D Variable frequency YVP Electromagnetism speed modulation YCT Hoisting in metallurgy R Variable frequency and brake YVPJ Roller tables G
电机功率、极数： (见选型参数表)	Motor power、pole : (see selection table)
传动比： (见选型参数表)	Ratio: (see selection table)
安装形式： M1、M2、M3、M4、M5、M6 (见第10页)	Mounting position: M1、M2、M3、M4、M5、M6(see page 10)
电机接线盒位置： 0°、90°、180°、270° (见第9页)	Position of the motor thermal box: 0°、90°、180°、270° (see page 9)
输出法兰外径： (见外型安装尺寸图)底脚安装时省略	Outer diameter of output flange: (See the chart of mouting dimension sheets-overview It will be omited when foot mouting.

苏州新越减速机制造有限公司

电机接线盒位置：
Position of the motor thermal box:

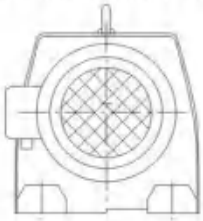

0°

90°

180°

270°

安装形式:
Mounting position:

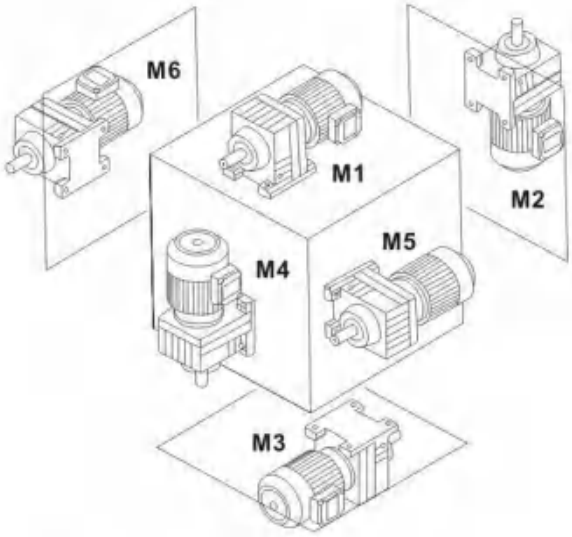

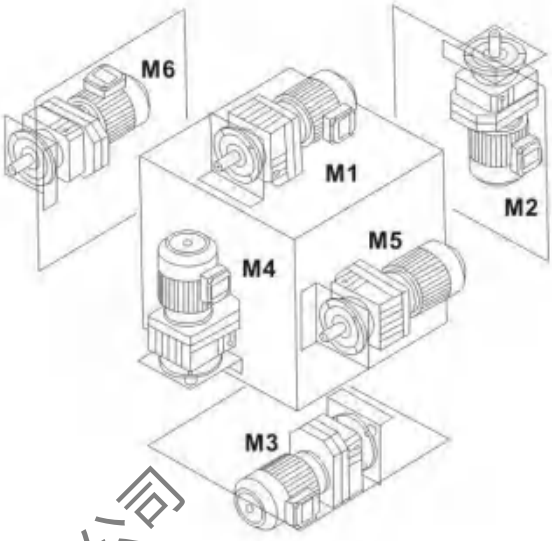

R

输入功率及许用转矩
Input power rating and permissible torque

规格 Size	17	27	37	47	57	67	77	87	97	107	137	147	167
结构形式 Structure	R RF												
输入功率 Input power rating (kW)	0.18~0.75	0.18~3	0.18~3	0.18~5.5	0.18~7.5	0.18~7.5	0.18~11	0.55~22	0.55~30	2.2~45	5.5~55	11~90	11~160
传动比 Ratio	3.83~74.84	3.37~135.09	3.33~134.82	3.83~176.88	4.29~186.89	4.29~199.81	5.21~195.24	5.36~246.54	4.49~289.74	5.06~249.16	5.15~222.60	5.00~163.31	10.24~229.71
许用转矩 Permissible torque (N.m)	85	130	200	300	450	600	820	1550	3000	4300	8000	13000	18000

规格 Size	37	57	67	77	87	97	107	127	157
结构形式 Structure	RX RXF								
输入功率 (kW) Input power rating	0.18~1.1	0.18~5.5	0.18~7.5	1.1~11	3~22	5.5~30	7.5~45	7.5~90	11~132
传动比 Ratio	1.62~4.43	1.3~5.5	1.4~6.07	1.42~8.00	1.39~8.65	1.42~8.23	1.44~6.63	1.51~6.2	1.57~6.2
许用转矩 (N.m) Permissible torque	20	70	135	215	400	600	830	1110	1680

减速机重量
Gear unit weight

规格 Size	R17	R27	R37	R47	R57	R67	R77	R87	R97	R107	R137	R147	R167
重量(kg) Weight	4	5.5	8.5	10	18	25	36	63	101	153	220	400	700
机 型 号 Gear unit type	RX37	RX57	RX67	RX77	RX87	RX97	RX107	RX127	RX157				
重量(kg) Weight	5	8	14	23	39	70	100	150	250				

所注重量为平均值，仅供参考
The weights are mean values,only for reference.

苏州新越减速机制造有限公司

润滑油量表
Lubrication table

规格 Size	润滑油量（升） Fill quantity in liters					
	M1 1)	M2 1)	M3	M4	M5	M6
R17	0.25	0.6	0.35	0.6	0.35	0.35
R27	0.25/0.4	0.7	0.4	0.7	0.4	0.4
R37	0.3/1	0.9	1	1.1	0.8	1
R47	0.7/1.5	1.6	1.5	1.7	1.5	1.5
R57	0.8/1.7	1.9	1.7	2.1	1.7	1.7
R67	1.1/2.3	2.6/3.5	2.8	3.2	1.8	2
R77	1.2/3	3.8/4.3	3.6	4.3	2.5	3.4
R87	2.3/6	6.7/8.4	7.2	7.7	6.3	6.5
R97	4.6/9.8	11.7/14	11.7	13.4	11.3	11.7
R107	6/13.7	16.3	16.9	19.2	13.2	15.9
R137	10/25	28	29.5	31.5	25	25
R147	15.4/40	46.5	48	52	39.5	41
R167	27/70	82	78	88	66	69

规格 Size	润滑油量（升） Fill quantity in liters					
	M1 1)	M2 1)	M3	M4	M5	M6
RF17	0.25	0.6	0.35	0.6	0.35	0.35
RF27	0.25/0.4	0.7	0.4	0.7	0.4	0.4
RF37	0.4/1	0.9	1	1.1	0.8	1
RF47	0.75/1.5	1.6	1.5	1.7	1.5	1.5
RF57	0.8/1.7	1.8	1.7	2	1.7	1.7
RF67	1.2/2.5	2.7/3.6	2.7	3.1	1.9	2.1
RF77	1.2/2.6	3.8/4.1	3.3	4.1	2.4	3
RF87	2.4/6	6.8/7.9	7.1	7.7	6.3	6.4
RF97	5.1/10.2	11.5/14	11.2	14	11.2	11.8
RF107	6.3/14.9	15.9	17	19.2	13.1	15.9
RF137	9.5/25	27	29	32.5	25	25
RF147	16.4/42	47	48	52	42	42
RF167	26/70	82	78	88	66	71

规格 Size	润滑油量（升） Fill quantity in liters					
	M1	M2	M3	M4	M5	M6
RX37/RXF37	0.45/0.4	0.6	1.1/0.9	1.1/0.9	0.7/0.6	0.7/0.6
RX57/RXF57	0.6/0.5	0.8	1.3/1.1	1.3/1.1	0.9/0.7	0.9/0.7
RX67/RXF67	0.8/0.7	0.8	1.7/1.5	1.9/1.7	1.1/1	1.1/1
RX77/RXF77	1.1/0.9	1.5	2.6/2.4	2.7/2.5	1.6	1.6
RX87/RXF87	1.7/1.6	2.5	4.8/4.9	4.8/4.7	2.9	2.9
RX97/RXF97	1.2/1.1	3.4/3.6	7.4/7.1	7	4.8	4.8
RX107/RXF107	3.9/3.1	5.6/5.9	11.6/11.2	11.9/10.5	7.7/7.2	7.7/7.2
RX127/RXF127	5.6/5.9	11.6/11.2	21.9/20.5	22.7/22.2	9.7/9.2	9.7/9.2
RX157/RXF157	11.6/11.2	21.9/20.5	31.3/30.5	32.7/32.2	13.2/12.7	13.2/12.7

注：1）表示减速机为组合型时低速级所加油量为大值。
Notes: 1)The large gear unit of multi-stage gear units must be filled with the larger oil volume.

苏州新越减速机制造有限公司

R

0.18kW

输出转速 Output speed r/min	输出扭矩 Output torque Nm	传动比 Ratio i	使用系数 Service factor f_B	机型号 Type Type	极数 Pole p
0.16	9293	8443	1.31	R 147R77 RF147R77	4 4
0.19	8042	7307	1.52		
0.22	7096	6447	1.72		
0.25	6128	5568	1.99		
0.29	5300	4815	2.31		
0.32	4760	4325	2.57		
0.38	4038	3669	3.03		
0.43	3553	3228	3.44		
0.16	9668	8784	0.80	R 137R77 RF137R77	4 4
0.19	8232	7479	0.91		
0.22	7057	6412	1.07		
0.24	6421	5834	1.17		
0.28	5504	5001	1.37		
0.30	5183	4709	1.45		
0.32	4803	4364	1.57		
0.35	4323	3928	1.74		
0.40	3868	3514	1.94		
0.42	3674	3338	2.05		
0.47	3224	2929	2.33		
0.31	4881	4435	0.83	R 107R77 RF 107R77	4 4
0.36	4260	3870	0.95		
0.42	3634	3302	1.11		
0.46	3299	2997	1.23		
0.53	2885	2621	1.40		
0.62	2479	2252	1.63		
0.68	2246	2041	1.80		
0.71	2169	1971	1.86		
0.77	1995	1813	2.03		
0.88	1747	1587	2.31		
1.0	1529	1389	2.64		
1.1	1338	1216	3.02		
0.51	2996	2722	0.94	R 97R57 RF 97R57	4 4
0.52	2937	2668	0.96		
0.60	2544	2311	1.11		
0.62	2471	2245	1.14		
0.67	2287	2078	1.23		
0.69	2219	2016	1.27		
0.80	1907	1733	1.48		
0.86	1786	1623	1.58		
0.97	1578	1434	1.79		
1.2	1328	1207	2.12		
1.3	1193	1084	2.36		
1.5	1028	934	2.74		
1.6	966	878	2.92		
1.8	831	755	3.39		
0.79	1912	1737	0.80	R 87R57 RF 87R57	4 4
0.80	1907	1733	0.85		
0.91	1677	1524	0.87		
0.93	1639	1489	0.89		
1.0	1535	1395	0.95		
1.1	1356	1232	1.07		
1.2	1260	1145	1.16		
1.3	1141	1037	1.28		
1.5	1025	931	1.42		
1.6	972	883	1.50		
1.7	883	802	1.65		
1.8	852	774	1.71		

0.18kW

输出转速 Output speed r/min	输出扭矩 Output torque Nm	传动比 Ratio i	使用系数 Service factor f_B	机型号 Type Type	极数 Pole p
1.6	944	858	0.82	R 77R37 RF77R37	4 4
1.7	904	821	0.85		
1.8	833	757	0.93		
1.9	803	730	0.96		
2.1	739	671	1.04		
2.2	711	646	1.08		
2.4	628	571	1.23		
2.5	602	547	1.28		
2.9	525	477	1.47		
3.3	469	426	1.64		
3.8	402	365	1.92		
4.5	341	310	2.26		
2.4	628	571	0.90	R 67R37 RF67R37	4 4
2.5	617	561	0.91		
2.9	532	483	1.06		
3.2	482	438	1.17		
3.6	427	388	1.32		
4.1	370	336	1.53		
4.8	316	287	1.79		
5.5	281	255	2.01		
3.0	518	471	0.82	R 57R37 RF57R37	4 4
3.4	488	443	0.87		
3.9	451	410	0.94		
4.3	395	359	1.07		
4.4	357	324	1.19		
4.8	351	319	1.20		
5.2	319	290	1.33		
5.3	294	267	1.44		
5.7	288	262	1.47		
5.8	271	246	1.56		
6.3	265	241	1.59		
6.5	242	220	1.75		
7.4	237	215	1.79		
8.7	207	188	2.04		
	175	159	2.42		
4.6	331	301	0.85	R 47R37 RF47R37	4 4
5.5	281	255	1.00		
6.1	251	228	1.12		
7.1	215	195	1.31		
6.2	249	226	0.80	R 37R17 RF 37R17	4 4
6.9	222	202	0.85		
7.0	219	199	0.86		
7.8	197	179	0.95		
8.9	173	157	1.09		
9.1	172	156	1.11		
9.3	165	150	1.14		
9.9	155	141	0.80	R 27R17 RF 27R17	4 4
10	149	135	0.82		
11	136	124	0.90		
12	130	118	0.94		
13	121	110	1.01		
14	114	104	1.07		
15	103	94	1.18		
4.4	371	195.24	2.1	R 77 RF 77	6 6
5.1	317	166.59	2.4		
5.8	277	145.67	2.8		
6.1	263	138.39	2.9		
7.0	231	121.42	3.3		

苏州新越减速机制造有限公司

输出转速 Output speed r/min	输出扭矩 Output torque Nm	传动比 Ratio i	使用系数 Service factor f_B	机型号 Type Type	极数 Pole p
0.18kW					
7.1	227	195.24	3.4	R 77	4
8.3	194	166.59	4.0	RF77	4
9.5	169	145.67	4.6		
10	161	138.39	4.8		
4.3	380	199.81	1.48	R 67	6
4.6	350	184.07	1.61	RF67	6
5.4	301	158.14	1.88		
6.2	262	137.67	2.2		
6.6	245	128.97	2.3		
7.5	217	113.94	2.6		
8.0	201	105.83	2.8		
8.9	182	95.91	3.1		
9.9	164	86.11	3.4		
11	141	74.17	4.0		
12	133	69.75	4.3		
7.0	232	199.81	2.4	R 67	4
7.6	214	184.07	2.6	RF67	4
8.8	184	158.14	3.1		
10	160	137.67	3.5		
11	150	128.97	3.8		
12	132	113.94	4.3		
13	123	105.83	4.6		
4.5	355	186.89	1.19	R 57	6
4.9	327	172.17	1.29	RF57	6
5.7	281	147.92	1.50		
6.6	245	128.77	1.73		
7.0	229	120.63	1.84		
7.4	217	186.89	1.95	R 57	4
8.1	200	172.17	2.1	RF57	4
9.4	172	147.92	2.5		
11	150	128.77	2.8		
12	140	120.63	3.0		
13	124	106.58	3.4		
14	115	98.99	3.7		
15	104	89.71	4.1		
7.9	206	176.88	1.37	R 47	4
8.5	189	162.94	1.49	RF47	4
9.9	163	139.99	1.73		
11	142	121.87	1.99		
12	133	114.17	2.1		
14	117	100.86	2.4		
15	109	93.68	2.6		
16	99	84.90	2.9		
18	89	76.23	3.2		
6.9	235	123.66	0.80	R 37	6
8.1	200	105.28	0.94	RF37	6
9.4	173	90.77	1.09		
10	161	84.61	1.17		
10	157	134.82	1.20	R 37	4
11	144	123.66	1.31	RF37	4
13	122	105.28	1.54		
15	106	90.77	1.78		
16	98	84.61	1.91		
19	86	73.96	2.2		
20	81	69.33	2.3		
23	71	61.18	2.6		
25	65	55.76	2.9		
29	56	48.08	3.1		

输出转速 Output speed r/min	输出扭矩 Output torque Nm	传动比 Ratio i	使用系数 Service factor f_B	机型号 Type Type	极数 Pole p
0.18kW					
11	144	123.91	0.85	R 27	4
13	123	105.49	1.00	RF27	4
15	106	90.96	1.16		
16	99	84.78	1.24		
19	86	74.11	1.42		
20	81	69.47	1.51		
23	71	61.30	1.71		
25	65	55.87	1.88		
29	56	48.17	2.2		
31	52	44.90	2.3		
35	46	39.25	2.7		
38	44	36.79	2.8		
43	39	32.47	3.2		
48	35	28.78	3.5		
49	34	28.37	3.6		
53	31	26.09	3.9		
57	29	24.47	4.2		
62	26	22.32	4.6		
72	23	19.35	5.3		
77	21	18.08	5.7		
89	18	15.63	6.6		
105	15	13.28	7.8		
37	45	23.13	1.78	R 17	6
40	41	21.22	1.94	RF17	6
47	35	18.06	2.28		
19	87	74.84	0.92	R 17	4
22	75	64.52	1.07	RF17	4
23	70	60.14	1.14		
26	61	52.57	1.31		
28	57	49.28	1.39		
32	51	43.49	1.58		
34	47	40.49	1.70		
39	41	35.40	1.94		
42	39	33.18	2.07		
47	34	29.28	2.3		
54	30	25.96	2.6		
60	27	23.13	2.9		
63	26	22.06	3.1		
66	25	21.22	3.2		
77	21	18.06	3.7		
89	18	15.57	4.3		
96	17	14.52	4.6		
110	15	12.69	5.3		
117	14	11.89	5.7		
132	12	10.5	5.9		
149	11	9.31	6.1		
176	10	7.91	6.2		
184	9	7.55	6.5		
197	8	7.04	7.		
226	7.5	6.15	7.2		
241	7	5.76	7.3		
273	6	5.09	7.9		
308	5	4.51	8.4		
363	4.5	3.83	10		
140	12	6.07	3.4	RX 67	6
164	10	5.18	6.9	RXF67	6
188	9.0	4.53	8.6		
198	8.5	4.30	8.8		

苏州新越减速机制造有限公司

R

输出转速 Output speed r/min	输出扭矩 Output torque Nm	传动比 Ratio i	使用系数 Service factor f_B	机型号 Type Type	极数 Pole p
0.18kW					
229	7.4	6.07	5.5	RX 67 RXF 67	4 4
268	6.3	5.18	11		
307	5.5	4.53	14		
323	5.2	4.30	14		
369	4.6	3.77	18		
434	3.9	3.20	24		
481	3.5	2.89	28		
547	3.1	2.54	36		
579	2.9	2.40	40		
681	2.5	2.04	51		
155	11	5.50	3.36	RX 57 RXF 57	6 6
168	10	5.07	3.37		
195	8.6	4.35	7.4		
224	7.5	3.79	8.5		
253	6.7	5.50	5.50	RX 57 RXF 57	4 4
274	6.1	5.07	5.51		
320	5.3	4.35	12		
367	4.6	3.79	14		
392	4.3	3.55	15		
443	3.8	3.14	16		
478	3.5	2.91	18		
527	3.2	2.64	20		
586	2.9	2.37	23		
681	2.5	2.04	26		
724	2.3	1.92	28		
842	2.0	1.65	32		
426	4	3.26	3.80	RX 37 RXF 37	4 4
527	3	2.64	4.69		
0.25kW					
0.14	14894	9743	0.82	R 147R77 RF147R77	4 4
0.16	12907	8443	0.95		
0.19	11170	7307	1.09		
0.22	9855	6447	1.24		
0.25	8512	5568	1.44		
0.29	7361	4815	1.66		
0.32	6612	4325	1.83		
0.38	5609	3669	2.18		
0.43	4935	3228	2.48		
0.49	4331	2833	2.82		
0.24	8918	5834	0.84	R 137R77 RF137R77	4 4
0.28	7645	5001	0.98		
0.30	7199	4709	1.04		
0.32	6671	4364	1.13		
0.35	6142	4018	1.22		
0.37	6005	3928	1.25		
0.40	5372	3514	1.40		
0.42	5103	3338	1.47		
0.47	4478	2929	1.68		
0.52	4063	2658	1.85		
0.58	3687	2412	2.0		
0.67	3169	2073	2.4		
0.76	2811	1839	2.7		
0.99	2136	1397	3.5		
1.1	1874	1226	4.0		
0.46	4609	3015	0.88	R 107R77 RF107R77	4 4
0.71	3013	1971	1.34		
0.77	2772	1813	1.46		
0.88	2426	1587	1.67		
1.0	2123	1389	1.90		
1.1	1859	1216	2.2		
1.5	1417	927	2.9		
1.7	1241	812	3.3		

输出转速 Output speed r/min	输出扭矩 Output torque Nm	传动比 Ratio i	使用系数 Service factor f_B	机型号 Type Type	极数 Pole p
0.25kW					
0.69	3082	2016	0.92	R 97R57 RF97R57	4 4
0.76	2787	1823	1.01		
0.80	2649	1733	1.06		
0.86	2481	1623	1.14		
0.88	2420	1583	1.17		
1.0	2134	1396	1.32		
1.1	1877	1228	1.50		
1.3	1633	1068	1.73		
1.5	1432	937	1.97		
1.7	1260	824	2.2		
1.9	1127	737	2.5		
2.2	965	631	2.9		
1.2	1750	1145	0.83	R 87R57 RF 87R57	4 4
1.3	1585	1037	0.92		
1.5	1423	931	1.02		
1.6	1350	883	1.08		
1.7	1226	802	1.19		
1.8	1183	774	1.23		
2.0	1044	683	1.40		
2.3	916	599	1.59		
2.6	803	525	1.82		
3.1	694	454	2.1		
4.2	408	267	3.6		
2.1	873	571	0.88	R 77R37 RF 77R37	4 4
2.5	836	547	0.92		
2.9	729	477	1.06		
3.3	651	426	1.18		
3.8	556	364	1.39		
4.5	477	312	1.62		
4.6	474	310	1.63		
5.6	379	248	2.03		
6.3	335	219	2.3		
3.6	593	388	0.95	R 67R37 RF 67R37	4 4
3.9	549	359	1.03		
4.1	514	336	1.10		
4.5	474	310	1.19		
4.8	439	287	1.29		
5.3	404	264	1.40		
5.5	390	255	1.45		
5.9	359	235	1.57		
6.1	350	229	1.61		
6.9	307	201	1.84		
7.1	298	195	1.89		
7.7	277	181	2.0		
8.1	263	172	2.15		
9.0	235	154	2.40		
4.3	495	324	0.85	R 57R37 RF 57R37	4 4
4.4	488	319	0.87		
4.8	443	290	0.95		
5.2	408	267	1.04		
5.3	401	262	1.06		
5.7	376	246	1.12		
5.8	368	241	1.15		
6.3	336	220	1.26		
6.5	329	215	1.29		
7.6	280	183	1.51		
8.6	246	161	1.72		
10	211	138	2.0		
6.1	349	228	0.81	R 57R37 RF 57R37	4 4
7.1	298	195	0.95		
7.6	278	182	1.01		
9.0	235	154	1.20		

苏州新越减速机制造有限公司

输出转速 Output speed r/min	输出扭矩 Output torque Nm	传动比 Ratio i	使用系数 Service factor f_B	机型号 Type Type	极数 Pole p
0.25kW					
8.9	238	156	0.79	R37R17 RF37R17	4 4
9.3	229	150	0.82		
10	206	135	0.91		
11	194	127	0.97		
12	168	110	1.12		
13	159	104	1.18		
14	144	94	1.31		
15	138	90	1.37		
2.2	1029	289.60	2.7	R 97 RF97	8 8
2.5	913	256.89	3.1		
2.7	856	240.83	3.3		
3.0	767	215.94	3.7		
2.6	876	246.54	1.66	R 87 RF87	8 8
3.0	769	216.54	1.89		
3.1	731	205.71	1.99		
3.5	646	181.77	2.3		
3.9	592	166.59	1.30	R 77 RF77	8 8
4.4	518	145.67	1.49		
4.7	492	138.39	1.57		
5.3	431	121.42	1.79		
4.4	526	195.24	1.46	R 77 RF77	6 6
5.1	449	166.59	1.72		
5.8	393	145.67	1.96		
7.1	322	195.24	2.4	R 77 RF77	4 4
8.3	275	166.59	2.8		
9.5	240	145.67	3.2		
10	228	138.39	3.4		
11	200	121.42	3.8		
4.1	562	158.14	1.00	R 67 RF67	8 8
4.7	489	137.67	1.15		
5.0	458	128.97	1.22		
5.7	405	113.94	1.39		
4.3	539	199.81	1.05	R 67 RF67	6 6
4.6	496	184.07	1.14		
5.4	426	158.14	1.32		
6.2	371	137.67	1.52		
6.6	348	128.97	1.62		
7.5	307	113.94	1.84		
8.0	285	105.83	1.98		
7.0	329	199.81	1.71	R 67 RF 67	4 4
7.6	304	184.07	1.86		
8.8	261	158.14	2.2		
10	227	137.67	2.5		
11	213	128.97	2.7		
12	188	113.94	3.0		
13	175	105.83	3.2		
14	158	95.91	3.6		
16	142	86.11	4.0		
4.5	504	186.89	0.84	R 57 RF 57	6 6
4.9	464	172.17	0.91		
5.7	399	147.92	1.06		
6.6	347	128.77	1.22		
7.0	325	120.63	1.30		
8.0	287	106.58	1.47		
8.6	267	98.99	1.58		

输出转速 Output speed r/min	输出扭矩 Output torque Nm	传动比 Ratio i	使用系数 Service factor f_B	机型号 Type Type	极数 Pole p
0.25kW					
7.4	308	186.89	1.37	R 57 RF57	4 4
8.1	284	172.17	1.49		
9.4	244	147.92	1.73		
11	212	128.77	1.99		
12	199	120.63	2.1		
13	176	106.58	2.4		
14	163	98.99	2.6		
15	148	89.71	2.9		
17	133	80.55	3.2		
20	114	69.23	3.7		
7.9	292	176.88	0.97	R 47 RF47	4 4
8.5	269	162.94	1.05		
9.9	231	139.99	1.22		
11	201	121.87	1.40		
12	188	114.17	1.50		
14	166	100.86	1.70		
15	154	93.68	1.83		
16	140	84.90	2.0		
18	126	76.23	2.2		
20	113	68.54	2.5		
22	106	64.21	2.7		
25	94	56.73	3.0		
26	87	52.69	3.2		
29	79	47.75	3.6		
[illegible]	222	134.82	0.85	R 37 RF37	4 4
[illegible]	204	123.66	0.92		
[illegible]	174	105.28	1.08		
15	150	90.77	1.26		
16	140	84.61	1.35		
19	122	73.96	1.54		
20	114	69.33	1.64		
23	101	61.18	1.86		
25	92	55.76	2.0		
29	79	48.08	2.4		
31	74	44.81	2.5		
35	65	39.17	2.9		
38	61	36.72	3.1		
43	53	32.40	3.5		
16	140	84.78	0.87	R 27 RF27	4 4
19	122	74.11	1.00		
20	115	69.47	1.07		
23	101	61.30	1.21		
25	92	55.87	1.33		
29	79	48.17	1.54		
31	74	44.90	1.65		
35	65	39.25	1.89		
38	61	36.79	2.0		
43	54	32.47	2.3		
48	48	28.78	2.5		
49	47	28.37	2.6		
53	43	26.09	2.8		
57	40	24.47	3.0		
62	37	22.32	3.3		
72	32	19.35	3.8		
77	30	18.08	4.1		
89	26	15.63	4.7		
105	22	13.28	5.6		
117	20	11.86	6.2		
137	17	10.13	6.9		
148	16	9.41	7.4		
170	14	8.16	8.1		
182	13	7.63	8.4		
211	11	6.59	9.2		
248	9.0	5.60	10		
278	8.2	5.00	11		
326	7.5	4.27	12		
248	7.0	4.00	12		
412	6.0	3.37	13		

苏州新越减速机制造有限公司

R

0.25kW

输出转速 Output speed r/min	输出扭矩 Output torque Nm	传动比 Ratio i	使用系数 Service factor f_B	机型号 Type Type	极数 Pole p
26	87	52.57	0.92	R 17 RF17	4 4
28	81	49.28	0.98		
32	72	43.49	1.11		
34	67	40.49	1.20		
39	58	35.40	1.37		
42	55	33.18	1.46		
47	48	29.28	1.65		
54	43	25.96	1.87		
60	38	23.13	2.1		
63	36	22.06	2.2		
66	35	21.22	2.3		
77	30	18.06	2.7		
89	26	15.57	3.1		
96	24	14.52	3.3		
110	21	12.69	3.8		
117	20	11.89	4.1		
132	17	10.5	4.2		
149	15	9.31	4.4		
176	13	7.91	4.5		
184	12	7.55	4.7		
197	11	7.04	5.0		
226	10	6.15	5.2		
241	9	5.76	5.2		
273	8	5.09	5.7		
308	7	4.51	6.1		
363	6	3.83	6.7		
140	16	6.07	2.5	RX 67 RXF67	6 6
164	14	5.18	4.9		
188	13	4.53	6.2		
198	12	4.30	6.4		
229	10	6.07	4.0	RX 67 RXF67	4 4
268	9	5.18	8.1		
307	8	4.53	10		
323	7	4.30	10		
369	6	3.77	13		
434	5.5	3.20	17		
481	5	2.89	20		
547	4.5	2.54	26		
579	4	2.40	29		
681	3	2.04	37		
155	15	5.50	2.4	RX 57 RXF57	6 6
168	14	5.07	2.4		
195	12	4.35	5.3		
224	10	3.79	6.2		
253	9.3	5.50	4.0	RX 57 RXF57	4 4
274	8.5	5.07	4.0		
320	7.3	4.35	9.0		
367	6.4	3.79	10		
392	6.0	3.55	11		
443	5.3	3.14	12		
478	4.9	2.91	13		
527	4.4	2.64	15		
586	4.0	2.37	16		
681	3.4	2.04	19		
724	3.2	1.92	20		
842	2.8	1.65	23		
370	6	3.76	2.37	RX 37 RXF37	4 4
426	5.5	3.26	2.73		
456	5	3.05	2.92		
527	4.5	2.64	3.38		
621	4	2.24	3.98		
695	3.5	2.00	4.46		
813	3	1.71	5.21		
869	2.5	1.60	5.57		

0.37kW

输出转速 Output speed r/min	输出扭矩 Output torque Nm	传动比 Ratio i	使用系数 Service factor f_B	机型号 Type Type	极数 Pole p
0.19	16532	7307	0.80	R 147R77 RF147R77	4 4
0.22	14586	6447	0.84		
0.25	12597	5568	0.97		
0.29	10894	4815	1.12		
0.32	9785	4325	1.25		
0.38	8301	3669	1.47		
0.43	7303	3228	1.67		
0.49	6410	2833	1.91		
0.32	9873	4364	0.76	R 137R77 RF137R77	4 4
0.35	8887	3928	0.85		
0.40	7950	3514	0.95		
0.42	7552	3338	1.00		
0.47	6627	2929	1.13		
0.52	6014	2658	1.25		
0.56	5620	2484	1.34		
0.58	5457	2412	1.38		
0.62	5072	2242	1.48		
0.67	4690	2073	1.60		
0.76	4161	1839	1.81		
0.99	3161	1397	2.4		
1.1	2774	1226	2.7		
1.2	2466	1090	3.0		
1.5	2152	951	3.5		
0.68	4618	2041	0.88	R 107R77 RF107R77	4 4
0.71	4459	1971	0.91		
0.77	4102	1813	0.99		
0.83	3785	1673	1.07		
0.88	3591	1587	1.13		
0.91	3464	1531	1.17		
1.0	3145	1390	1.29		
1.1	2751	1216	1.47		
1.2	2701	1194	1.50		
1.3	2360	1043	1.71		
1.5	2097	927	1.93		
1.7	1837	812	2.2		
0.97	3244	1434	0.87	R 97R57 RF97R57	4 4
1.0	3158	1396	0.89		
1.1	2778	1228	1.02		
1.2	2731	1207	1.03		
1.3	2453	1084	1.15		
1.4	2416	1068	1.17		
1.5	2120	937	1.33		
1.7	1864	824	1.51		
1.9	1667	737	1.69		
2.2	1428	631	1.98		
3.2	973	430	2.9		
3.7	857	379	3.3		
4.1	760	336	3.7		
1.7	1814	802	0.80	R 87R57 RF87R57	4 4
1.8	1751	774	0.83		
1.9	1706	754	0.85		
2.0	1545	683	0.94		
2.1	1468	649	0.99		
2.3	1355	599	1.08		
2.5	1217	538	1.20		
2.6	1188	525	1.23		
2.9	1068	472	1.36		
3.1	1027	454	1.42		
3.5	905	400	1.61		
3.9	817	361	1.78		
5.2	604	267	2.4		
5.9	532	235	2.7		

苏州新越减速机制造有限公司

输出转速 Output speed r/min	输出扭矩 Output torque Nm	传动比 Ratio i	使用系数 Service factor f_B	机型号 Type Type	极数 Pole p
0.37kW					
3.3	964	426	0.80	R 77R37 RF77R37	4 4
3.8	824	364	0.94		
4.3	740	327	1.04		
4.5	701	310	1.10		
5.6	561	248	1.37		
6.3	495	219	1.56		
7.4	425	188	1.81		
8.6	367	162	2.1		
9.8	321	142	2.4		
4.8	649	287	0.87	R 67R37 RF67R37	4 4
5.5	577	255	0.98		
6.1	518	229	1.09		
7.1	441	195	1.28		
2.5	1323	256.89	2.1	R 97 RF 97	8 8
2.7	1240	240.83	2.3		
3.0	1112	215.94	2.5		
3.5	958	185.97	2.9		
2.9	1132	289.60	2.5	R 97 RF 97	6 6
3.3	1004	256.89	2.8		
3.5	941	240.83	3.0		
3.9	844	215.94	3.3		
3.0	1115	216.54	1.31	R 87 RF 87	8 8
3.1	1059	205.71	1.38		
3.5	936	181.77	1.6		
3.4	963	246.54	1.51	R 87 RF 87	6 6
3.9	846	216.54	1.72		
4.1	804	205.71	1.81		
4.7	710	181.77	2.1		
5.5	607	155.34	2.4		
6.0	556	142.41	2.6		
4.4	750	145.67	1.03	R 77 RF 77	8 8
4.7	713	138.39	1.08		
5.3	625	121.42	1.23		
5.1	651	166.59	1.18	R 77 RF 77	6 6
5.8	569	145.67	1.35		
6.1	541	138.39	1.43		
7.1	467	195.24	1.65	R 77 RF 77	4 4
8.3	398	166.59	1.94		
9.5	348	145.67	2.2		
10	331	138.39	2.3		
11	290	121.42	2.7		
13	246	102.99	3.1		
15	222	92.97	3.47		
5.4	618	158.14	0.91	R 67 RF 67	6 6
6.2	538	137.67	1.05		
6.6	504	128.97	1.12		
7.5	445	113.94	1.27		
7.0	477	199.81	1.18	R 67 RF 67	4 4
7.6	440	184.07	1.28		
8.8	378	158.14	1.49		
10	329	137.67	1.71		
11	308	128.97	1.83		
12	272	113.94	2.1		
13	253	105.83	2.2		
14	229	95.91	2.5		
16	206	86.11	2.7		
19	177	74.17	3.2		
20	167	69.75	3.4		
23	146	61.26	3.9		
24	136	56.89	4.1		

输出转速 Output speed r/min	输出扭矩 Output torque Nm	传动比 Ratio i	使用系数 Service factor f_B	机型号 Type Type	极数 Pole p
0.37kW					
6.6	503	128.77	0.84	R 57 RF 57	6 6
7.0	471	120.63	0.90		
8.0	416	106.58	1.02		
8.6	387	98.99	1.09		
7.4	447	186.89	0.95	R 57 RF 57	4 4
8.1	411	172.17	1.03		
9.4	353	147.92	1.20		
11	308	128.77	1.37		
12	288	120.63	1.47		
13	255	106.58	1.66		
14	237	98.99	1.79		
15	214	89.71	1.97		
17	192	80.55	2.2		
20	165	69.23	2.6		
21	155	64.85	2.7		
24	137	57.29	3.1		
26	127	53.22	3.3		
29	115	48.23	3.7		
9.9	335	139.99	0.84	R 47 RF47	4 4
11	291	121.87	0.97		
12	273	114.17	1.03		
14	241	100.86	1.17		
15	224	93.68	1.26		
16	203	84.90	1.39		
18	182	76.23	1.55		
20	164	68.54	1.72		
22	153	64.21	1.84		
25	136	56.73	2.1		
26	126	52.69	2.2		
29	114	47.75	2.5		
32	102	42.87	2.8		
38	88	36.93	2.8		
40	83	34.73	2.8		
41	81	33.79	3.2		
45	74	31.12	3.4		
52	64	26.74	4.4		
60	56	23.28	5.1		
64	52	21.81	5.4		
15	217	90.77	0.87	R 37 RF 37	4 4
16	202	84.61	0.93		
19	177	73.96	1.06		
20	166	69.33	1.13		
23	146	61.18	1.29		
25	133	55.76	1.41		
29	115	48.08	1.64		
31	107	44.81	1.76		
35	94	39.17	2.0		
38	88	36.72	2.1		
43	77	32.40	2.4		
48	69	28.73	2.7		
49	68	28.32	2.8		
53	62	26.03	2.8		
57	58	24.42	3.2		
62	53	22.27	3.5		
72	46	19.31	4.1		
77	43	18.05	4.4		
89	38	15.60	4.9		
105	32	13.25	5.5		
117	29	11.83	6.0		

苏州新越减速机制造有限公司

R

0.37kW

输出转速 Output speed r/min	输出扭矩 Output torque Nm	传动比 Ratio i	使用系数 Service factor f_B	机型号 Type Type	极数 Pole p
23	146	61.30	0.83	R 27 RF27	4 4
25	134	55.87	0.92		
29	115	48.17	1.06		
31	107	44.90	1.14		
35	94	39.25	1.30		
38	88	36.79	1.39		
43	78	32.47	1.57		
48	69	28.78	1.78		
49	68	28.37	1.80		
53	62	26.09	1.96		
57	58	24.47	2.1		
62	53	22.32	2.3		
72	46	19.35	2.6		
77	43	18.08	2.8		
89	37	15.63	3.3		
105	32	13.28	3.9		
39	85	35.40	0.94	R 17 RF 17	4 4
42	79	33.18	1.01		
47	70	29.28	1.14		
54	62	25.96	1.29		
60	55	23.13	1.45		
63	53	22.06	1.52		
66	51	21.22	1.58		
77	43	18.06	1.85		
89	37	15.57	2.1		
96	35	14.52	2.3		
110	30	12.69	2.6		
117	28	11.89	2.8		
132	25	10.50	2.9		
149	22	9.31	3.0		
176	19	7.91	3.1		
184	18	7.55	3.3		
197	17	7.04	3.5		
226	15	6.15	3.6		
241	14	5.76	3.8		
273	12	5.09	3.9		
308	11	4.51	4.2		
363	9	3.83	4.6		
164	21	5.18	3.3	RX 67 RXF 67	6 6
188	19	4.53	4.2		
198	18	4.30	4.3		
255	15	3.77	5.3		
229	15	6.07	2.7	RX 67 RXF 67	4 4
268	13	5.18	5.5		
307	12	4.53	6.8		
323	11	4.30	7.0		
369	9	3.77	8.7		
434	8	3.20	12		
481	7	2.89	14		
547	6.3	2.54	18		
579	6.0	2.40	19		
681	5.1	2.04	25		
195	17.7	4.35	3.6	RX 57 RXF 57	6 6
224	15.4	3.79	4.2		
239	14.5	3.55	4.5		

0.37kW

输出转速 Output speed r/min	输出扭矩 Output torque Nm	传动比 Ratio i	使用系数 Service factor f_B	机型号 Type Type	极数 Pole p
253	13.7	5.50	2.7	RX 57 RXF57	4 4
274	12.6	5.07	2.7		
320	10.8	4.35	5.9		
367	9.4	3.79	6.9		
392	8.8	3.55	7.3		
443	7.8	3.14	7.8		
478	7.2	2.91	8.7		
527	6.6	2.64	9.9		
586	5.9	2.37	11		
681	5.1	2.04	13		
724	4.8	1.92	14		
842	4.1	1.65	16		
426	9	3.26	1.85	RX 37 RXF 37	4 4
456	8	3.05	1.97		
527	7	2.64	2.28		
621	6	2.24	2.69		
695	5	2.00	3.01		
813	4.5	1.71	3.52		
869	4	1.60	3.76		

0.55kW

输出转速 Output speed r/min	输出扭矩 Output torque Nm	传动比 Ratio i	使用系数 Service factor f_B	机型号 Type Type	极数 Pole p
0.23	20411	6069	0.83	R167R97 RF167R97	4 4
0.26	18157	5399	0.93		
0.30	15837	4709	1.07		
0.33	14065	4182	1.20		
0.29	16193	4815	0.75	R147R77 RF147R77	4 4
0.32	14545	4325	0.84		
0.38	12339	3669	0.99		
0.43	10856	3228	1.13		
0.49	9528	2833	1.28		
0.54	8593	2555	1.42		
0.63	7436	2211	1.64		
0.71	6561	1951	1.86		
0.82	5734	1705	2.1		
0.90	5166	1536	2.4		
1.05	4470	1329	2.7		
1.19	3921	1166	3.1		
0.52	8939	2658	0.84	R137R77 RF137R77	4 4
0.56	8354	2484	0.90		
0.58	8112	2412	0.93		
0.67	6972	2073	1.08		
0.76	6185	1839	1.22		
0.87	5374	1598	1.40		
0.99	4698	1397	1.60		
1.1	4123	1226	1.82		
1.3	3666	1090	2.1		
1.5	3198	951	2.4		
1.7	2795	831	2.7		
1.0	4675	1390	0.86	R107R77 RF 107R77	4 4
1.1	4090	1216	0.99		
1.2	4016	1194	1.01		
1.3	3683	1095	1.10		
1.4	3508	1043	1.15		
1.5	3118	927	1.30		
1.6	2986	888	1.35		
1.7	2731	812	1.48		
1.8	2647	787	1.53		
2.0	2327	692	1.74		
2.3	2035	605	1.99		

苏州新越减速机制造有限公司

输出转速 Output speed r/min	输出扭矩 Output torque Nm	传动比 Ratio i	使用系数 Service factor f_B	机型号 Type Type	极数 Pole p
0.55kW					
1.5	3151	937	0.89	R 97R57 RF97R57	4 4
1.7	2771	824	1.02		
1.9	2479	737	1.14		
2.2	2122	631	1.33		
2.5	1883	560	1.50		
2.9	1628	484	1.73		
3.2	1446	430	1.95		
3.7	1275	379	2.2		
4.1	1130	336	2.5		
4.7	995	296	2.8		
5.6	837	249	3.4		
2.6	1766	525	0.83	R 87R57 RF87R57	4 4
2.9	1587	472	0.92		
3.1	1527	454	0.95		
3.5	1345	400	1.08		
3.6	1332	396	1.09		
3.9	1214	361	1.20		
4.0	1180	351	1.23		
4.6	1026	305	1.42		
5.1	925	275	0.83	R 77R37 RF77R37	4 4
5.9	794	236	0.97		
6.3	743	221	1.04		
7.8	599	178	1.29		
2.6	1893	256.89	1.50	R 97 RF 97	8 8
2.8	1775	240.83	1.59		
3.1	1591	215.94	1.77		
2.9	1682	289.60	1.68	R 97 RF 97	6 6
3.3	1492	256.89	1.90		
3.5	1399	240.83	2.0		
3.9	1254	215.94	2.2		
4.8	1029	289.60	2.7	R 97 RF 97	4 4
5.4	912	256.89	3.1		
5.8	855	240.83	3.3		
6.4	767	215.94	3.7		
3.6	1375	246.54	1.06	R 87 RF 87	6 6
4.1	1208	216.54	1.21		
4.3	1148	205.71	1.27		
4.9	1014	181.77	1.44		
5.7	867	155.34	1.68		
5.6	876	246.54	1.66	R 87 RF 87	4 4
6.4	769	216.54	1.89		
6.8	731	205.71	2.0		
7.6	646	181.77	2.3		
8.9	552	155.34	2.6		
9.8	506	142.41	2.9		
11	444	124.97	3.3		
12	421	118.43	3.5		
13	368	103.65	4.0		
8.3	592	166.59	1.30	R 77 RF 77	4 4
9.5	517	145.67	1.49		
10	492	138.39	1.57		
11	431	121.42	1.79		
13	366	102.99	2.1		
15	330	92.97	2.3		
17	291	81.80	2.7		
18	274	77.24	2.8		
21	234	65.77	3.3		

输出转速 Output speed r/min	输出扭矩 Output torque Nm	传动比 Ratio i	使用系数 Service factor f_B	机型号 Type Type	极数 Pole p
0.55kW					
8.8	562	158.14	1.00	R 67 RF 67	4 4
10	489	137.67	1.15		
11	458	128.97	1.23		
12	405	113.94	1.39		
13	376	105.83	1.50		
14	341	95.91	1.66		
16	306	86.11	1.84		
19	263	74.17	2.1		
20	248	69.75	2.3		
23	218	61.26	2.6		
24	202	56.89	2.8		
12	428	120.63	0.99	R 57 RF57	4 4
13	379	106.58	1.12		
14	352	98.99	1.20		
15	319	89.71	1.33		
17	286	80.55	1.48		
20	246	69.23	1.72		
21	230	64.85	1.84		
24	204	57.29	2.1		
26	189	53.22	2.2		
29	171	48.23	2.5		
32	154	43.30	2.8		
37	132	37.30	3.2		
40	125	35.07	3.4		
53	93	26.31	4.5		
56	89	24.99	4.8		
63	78	21.93	5.4		
75	66	18.60	6.4		
15	333	93.68	0.85	R 47 RF47	4 4
16	302	84.90	0.94		
18	271	76.23	1.04		
20	243	68.54	1.16		
22	228	64.21	1.24		
25	202	56.73	1.40		
26	187	52.69	1.51		
29	170	47.75	1.66		
32	152	42.87	1.85		
38	131	36.93	2.1		
40	123	34.73	2.3		
47	106	29.88	2.7		
52	95	26.74	3.0		
60	83	23.28	3.4		
64	77	21.81	3.6		
23	217	61.18	0.87	R 37 RF37	4 4
25	198	55.76	0.95		
29	171	48.08	1.10		
31	159	44.81	1.18		
35	139	39.17	1.35		
38	130	36.72	1.44		
43	115	32.40	1.63		
48	102	28.73	1.84		
57	87	24.42	2.2		
62	79	22.27	2.4		
72	69	19.31	2.7		
77	64	18.05	2.9		
89	55	15.60	3.4		
105	47	13.25	4.0		
117	42	11.83	4.5		

苏州新越减速机制造有限公司

R

输出转速 Output speed r/min	输出扭矩 Output torque Nm	传动比 Ratio i	使用系数 Service factor f_B	机型号 Type Type	极数 Pole p
0.55kW					
35	139	39.25	0.88	R 27 RF27	4 4
38	131	36.79	0.94		
43	115	32.47	1.06		
48	102	28.78	1.20		
57	87	24.47	1.41		
62	79	22.32	1.54		
72	69	19.35	1.78		
77	64	18.08	1.90		
89	56	15.63	2.2		
105	47	13.28	2.6		
117	42	11.86	2.9		
137	36	10.13	3.2		
148	33	9.41	3.4		
170	29	8.16	3.8		
182	27	7.63	3.9		
211	23	6.59	4.3		
248	20	5.60	4.7		
278	18	5.00	5.0		
326	15	4.27	5.4		
348	14	4.00	5.6		
412	12	3.37	6.2		
77	64	18.06	1.25	R 17 RF17	4 4
89	55	15.57	1.44		
96	52	14.52	1.55		
110	45	12.69	1.77		
117	42	11.89	1.89		
132	37	10.50	2.0		
149	33	9.31	2.0		
161	31	8.63	2.1		
176	28	7.91	2.2		
184	27	7.55	2.2		
197	25	7.04	2.3		
226	22	6.15	2.4		
241	20	5.76	2.6		
273	18	5.09	2.7		
308	16	4.51	2.9		
363	14	3.83	3.4		
171	30	5.18	2.3	RX 67 RXF67	6 6
195	26	4.53	2.9		
206	25	4.30	3.0		
235	22	3.77	3.7		
268	19	5.18	3.7	RX 67 RXF67	4 4
307	17	4.53	4.6		
323	16	4.30	4.7		
369	14	3.77	5.9		
434	12	3.20	7.9		
481	11	2.89	9.3		
547	10	2.54	12		
579	9	2.40	13		
681	8	2.04	17		
747	7	1.86	17		
863	6	1.61	18		
203	25	4.35	2.5	RX 57 RXF57	6 6
234	22	3.79	2.9		
249	21	3.55	3.1		
282	18	3.14	3.3		
304	17	2.91	3.7		

输出转速 Output speed r/min	输出扭矩 Output torque Nm	传动比 Ratio i	使用系数 Service factor f_B	机型号 Type Type	极数 Pole p
0.55kW					
320	16	4.35	4.0	RX 57 RXF57	4 4
367	14	3.79	4.6		
392	13	3.55	4.9		
443	12	3.14	5.3		
478	11	2.91	5.8		
527	10	2.64	6.6		
586	9	2.37	7.4		
681	8	2.04	8.6		
724	7	1.92	9.1		
842	6	1.65	11		
939	5	1.48	12		
1069	4.5	1.30	12		
426	12	3.26	1.24	RX 37 RXF 37	4 4
456	11	3.05	1.33		
527	10	2.64	1.53		
621	8.3	2.24	1.81		
695	7.4	2.00	2.03		
813	6.3	1.71	2.37		
869	5.9	1.60	2.53		
0.75kW					
0.30	27596	4709	0.8	R 167R97 RF167R97	4 4
0.35	19179	4182	0.88		
0.43	12185	2657	1.39		
0.50	10699	2333	1.58		
0.57	9562	2085	1.77		
0.95	6677	1456	2.5		
0.43	14804	3228	0.83	R 147R77 RF147R77	4 4
0.49	12992	2833	0.94		
0.54	11717	2555	1.04		
0.63	10140	2211	1.21		
0.71	8947	1951	1.37		
0.82	7819	1705	1.56		
0.90	7044	1536	1.73		
1.0	6095	1329	2.0		
1.2	5347	1166	2.3		
0.67	9507	2073	0.79	R 137R77 RF137R77	4 4
0.7	8544	1863	0.88		
0.76	8434	1839	0.89		
0.87	7287	1589	1.03		
0.9	7273	1586	1.03		
0.99	6407	1397	1.17		
1.0	6237	1360	1.21		
1.1	5632	1228	1.34		
1.2	5623	1226	1.34		
1.3	4999	1090	1.50		
1.5	4361	951	1.72		
1.7	3811	831	1.97		
1.9	3348	730	2.2		
1.3	5022	1095	0.80	R 107R77 RF107R77	4 4
1.4	4783	1043	0.85		
1.5	4251	927	0.95		
1.6	4072	888	0.99		
1.7	3724	812	1.09		
1.8	3609	787	1.12		
3.9	1637	357	2.5		
4.4	1435	313	2.8		
2.2	2894	631	0.97	R 97R57 RF97R57	4 4
2.5	2568	560	1.10		
2.9	2220	484	1.27		
3.2	1972	430	1.43		
3.7	1738	379	1.62		
4.1	1541	336	1.83		
4.7	1357	296	2.1		
5.6	1142	249	2.5		

苏州新越减速机制造有限公司

输出转速 Output speed r/min	输出扭矩 Output torque Nm	传动比 Ratio i	使用系数 Service factor f_B	机型号 Type Type	极数 Pole p
0.75kW					
3.5	1816	396	0.80	R 87R57 RF87R57	4 4
3.9	1656	361	0.91		
4.0	1610	351	1.04		
4.6	1399	305	1.19		
4.7	1376	300	1.35		
5.2	1224	267	1.70		
5.4	1174	256	2.0		
5.9	1078	235	2.4		
2.8	2445	245.50	1.65	R 107 RF 107	8 8
3.0	2259	226.11	1.81		
3.4	1995	200.87	2.0		
3.1	2138	215.94	1.32	R 97 RF 97	8 8
3.7	1841	185.97	1.53		
4.0	1674	169.06	1.68		
3.6	1901	256.89	1.49	R 97 RF 97	6 6
3.8	1782	240.83	1.58		
4.2	1598	215.94	1.76		
4.8	1403	289.60	2.0	R 97 RF 97	4 4
5.4	1244	256.89	2.3		
5.8	1167	240.83	2.4		
6.4	1046	215.94	2.7		
7.5	901	185.97	3.1		
8.2	819	169.06	3.4		
4.2	1602	216.54	0.91	R 87 RF 87	6 6
4.4	1522	205.71	0.96		
5.0	1345	181.77	1.08		
5.9	1149	155.34	1.27		
6.4	1054	142.41	1.38		
5.6	1194	246.54	1.22	R 87 RF 87	4 4
6.4	1049	216.54	1.39		
6.8	996	205.71	1.49		
7.6	880	181.77	1.65		
8.9	752	155.34	1.94		
9.8	690	142.41	2.1		
11	605	124.97	2.4		
12	574	118.43	2.5		
13	502	103.65	2.9		
15	452	93.38	3.2		
8.3	807	166.59	0.96	R 77 RF 77	4 4
9.5	706	145.67	1.09		
10	670	138.39	1.15		
11	588	121.42	1.31		
13	499	102.99	1.55		
15	450	92.97	1.71		
17	396	81.80	1.95		
18	375	77.24	2.1		
21	319	65.77	2.4		
25	273	56.38	2.8		
27	247	50.90	3.1		
31	217	44.78	3.6		
33	205	42.29	3.8		
11	625	128.97	0.90	R 67 RF 67	4 4
12	552	113.94	1.02		
13	513	105.83	1.10		
14	465	95.91	1.21		
16	417	86.11	1.35		
19	359	74.17	1.57		
20	338	69.75	1.67		
23	297	61.26	1.90		
24	276	56.89	2.0		
27	250	51.56	2.3		
30	224	46.29	2.5		

输出转速 Output speed r/min	输出扭矩 Output torque Nm	传动比 Ratio i	使用系数 Service factor f_B	机型号 Type Type	极数 Pole p
0.75kW					
13	516	106.58	0.82	R 57 RF57	4 4
14	479	98.99	0.88		
15	435	89.71	0.97		
17	390	80.55	1.08		
20	335	69.23	1.26		
21	314	64.85	1.35		
24	277	57.29	1.52		
26	258	53.22	1.64		
29	234	48.23	1.81		
32	210	43.30	2.0		
37	181	37.30	2.3		
40	170	35.07	2.5		
46	146	30.18	2.9		
52	131	26.97	3.2		
53	130	26.31	3.3		
56	124	24.99	3.4		
63	108	21.93	3.9		
75	92	18.60	4.6		
20	332	68.54	0.85	R 47 RF47	4 4
22	311	64.21	0.91		
25	275	56.73	1.03		
26	255	52.69	1.10		
29	231	47.75	1.22		
32	208	42.87	1.36		
38	179	36.93	1.58		
40	168	34.73	1.68		
47	145	29.88	1.95		
52	130	26.74	2.2		
53	129	26.70	2.2		
59	114	23.59	2.5		
60	113	23.28	2.5		
64	106	21.81	2.7		
72	93	19.27	3.0		
78	87	17.89	3.1		
86	79	16.22	3.3		
29	233	48.08	0.81	R 37 RF37	4 4
31	217	44.81	0.87		
35	190	39.17	0.99		
38	178	36.72	1.06		
43	157	32.41	1.20		
48	139	28.73	1.35		
57	118	24.42	1.59		
62	110	22.27	1.71		
72	96	19.31	1.97		
77	89	18.05	2.1		
89	77	15.60	2.4		
105	66	13.25	2.7		
117	59	11.83	2.9		
137	50	10.11	3.2		
147	47	9.47	3.4		
48	139	28.78	0.88	R 27 RF27	4 4
57	119	24.47	1.03		
62	110	22.32	1.11		
72	96	19.35	1.28		
77	89	18.08	1.37		
89	77	15.63	1.58		
105	66	13.28	1.86		
117	59	11.86	2.1		
137	50	10.13	2.3		
148	47	9.41	2.5		
170	40	8.16	2.7		
182	38	7.63	2.8		
211	33	6.59	3.1		
248	28	5.60	3.4		
278	25	5.00	3.6		

苏州新越减速机制造有限公司

R

0.75kW

输出转速 Output speed r/min	输出扭矩 Output torque Nm	传动比 Ratio i	使用系数 Service factor f_B	机型号 Type Type	极数 Pole p
77	89	18.06	0.89	R 17 RF 17	4 4
89	77	15.57	1.04		
96	72	14.52	1.11		
110	63	12.69	1.27		
117	59	11.89	1.36		
132	52	10.50	1.41		
149	46	9.31	1.47		
176	39	7.91	1.48		
184	37	7.55	1.57		
197	35	7.04	1.67		
226	30	6.15	1.73		
241	28	5.76	1.75		
273	25	5.09	1.90		
308	22	4.51	2.0		
363	19	3.83	2.2		
201	35	4.53	2.2	RX 67 RXF 67	6 6
212	33	4.30	2.3		
241	29	3.77	2.8		
284	25	3.20	3.8		
268	26	5.18	2.7	RX 67 RXF 67	4 4
307	23	4.53	3.4		
323	22	4.30	3.5		
369	19	3.77	4.3		
434	16	3.20	5.8		
481	15	2.89	6.8		
547	13	2.54	8.6		
579	12	2.40	9.5		
681	10	2.04	12		
747	9	1.86	13		
863	8	1.61	13		
240	29	3.79	2.2	RX 57 RXF 57	6 6
256	27	3.55	2.4		
290	24	3.14	2.6		
313	22	2.91	2.8		
345	20	2.64	3.2		
320	22	4.35	2.9	RX 57 RXF 57	4 4
367	19	3.79	3.4		
392	18	3.55	3.6		
443	16	3.14	3.9		
478	15	2.91	4.3		
527	13	2.64	4.9		
586	12	2.37	5.4		
681	11	2.04	6.3		
724	10	1.92	6.7		
842	9	1.65	7.8		
939	8	1.48	8.6		
1069	7	1.30	9.0		
456	15	3.05	0.97	RX 37 RXF 37	4 4
527	13	2.64	1.13		
621	11	2.24	1.33		
695	10	2.00	1.49		
813	9	1.71	1.74		
869	8	1.60	1.86		

1.1kW

输出转速 Output speed r/min	输出扭矩 Output torque Nm	传动比 Ratio i	使用系数 Service factor f_B	机型号 Type Type	极数 Pole p
			0.95	R 167R97 RF 167R97	4 4
0.53		2657	1.09		
0.60	17744	2333	1.22		
0.67	15580	2085	1.35		
0.75	13924	1877	1.52		
0.84	12535	1670	1.74		
0.96	11153	1456	2.0		
1.1	9723	1296	2.2	R 147R77 RF 147R77	4 4
1.2	8655	1137			
	7593		0.83		
0.63		2211	0.94		
0.72	14765	1951	1.07		
0.82	13029	1705	1.19		
0.91	11386	1536	1.38		
1.1	10258	1329	1.57		
1.2	8875	1166	1.78		
1.4	7787	1029	2.1		
1.6	6872	889	2.3		
1.8	5937	784	2.6	R 137R77 RF 137R77	4 4
2.0	5236	695			
	4641		0.83		
1.0		1360	0.92		
1.1	9082	1228	0.92		
1.2	8201	1226	1.03		
1.3	8187	1090	1.04		
1.3	7279	1080	1.10		
1.4	7212	1020	1.18		
1.5	6812	951	1.30		
1.6	6351	869	1.36		
1.7	5803	831	1.54		
1.9	5550	730	1.79		
2.2	4875	629	2.1		
2.6	4201	549	2.3	R 107R77 RF 107R77	4 4
2.9	3666	490			
	3272		0.87		
2.0		692	1.01		
2.3	4621	598	1.14		
2.6	3994	530	1.26		
2.9	3539	479	1.49		
3.4	3199	406	1.70		
3.9	2711	357	1.93		
4.5	2384	313	2.2		
5.1	2090	277	2.5	R 97R57 RF 97R57	4 4
5.7	1850	245			
	1636		0.98		
3.3		430	1.11		
3.7	2872	379	1.26		
4.2	2531	336	1.43		
4.7	2244	296	1.70		
5.6	1977	249	1.80		
6.0	1663	234	2.0	R 87R57 RF 87R57	4 4
6.7	1563	209			
	1396		0.82		
5.2		267	0.85		
5.5	1783	256	0.93		
6.0	1710	235	0.94		
6.1	1569	231	1.05		
6.7	1543	208	1.12	R 107 RF 107	8 8
7.2	1389	195			
	1302		1.13		
2.8		245.50	1.23		
3.0	3586	226.11	1.39		
3.4	3283	200.87	1.64		
4.0	2901	167.29			
	2461				

苏州新越减速机制造有限公司

输出转速 Output speed r/min	输出扭矩 Output torque Nm	传动比 Ratio i	使用系数 Service factor f_B	机型号 Type Type	极数 Pole p
1.1kW					
3.5	2788	256.89	1.02	R 97 RF97	6 6
3.8	2613	240.83	1.08		
4.2	2343	215.94	1.20		
4.9	2018	185.97	1.39		
5.4	1812	256.89	1.56	R 97 RF97	4 4
5.8	1699	240.83	1.66		
6.5	1523	215.94	1.85		
7.5	1312	185.97	2.1		
8.3	1192	169.06	2.4		
9.3	1064	150.78	2.7		
11	894	126.75	3.2		
12	822	116.48	3.4		
6.5	1527	216.54	0.95	R 87 RF87	4 4
6.8	1451	205.71	1.00		
7.7	1282	181.77	1.14		
9.0	1096	155.34	1.33		
9.8	1004	142.41	1.45		
11	881	124.97	1.65		
12	835	118.43	1.74		
14	731	103.65	1.99		
15	659	93.38	2.2		
17	578	81.92	2.5		
19	510	72.37	2.9		
22	448	63.50	3.3		
23	424	60.18	3.4		
27	372	52.67	3.9		
12	856	121.42	0.90	R 77 RF77	4 4
14	726	102.99	1.06		
15	656	92.97	1.18		
17	577	81.80	1.34		
18	545	77.24	1.41		
21	464	65.77	1.66		
25	398	56.38	1.94		
28	359	50.90	2.1		
31	316	44.78	2.4		
33	298	42.29	2.6		
39	254	36.01	3.0		
43	231	32.72	3.3		
16	607	86.11	0.93	R 67 RF67	4 4
19	523	74.17	1.08		
20	492	69.75	1.15		
23	432	61.26	1.31		
25	401	56.89	1.41		
27	364	51.56	1.51		
30	326	46.29	1.73		
35	281	39.88	1.9		
37	265	37.50	2.0		
43	228	32.27	2.2		
49	203	28.83	2.4		
50	201	28.13	2.5		
52	192	26.72	2.6		
60	169	23.44	3.1		
70	143	19.89	3.9		

输出转速 Output speed r/min	输出扭矩 Output torque Nm	传动比 Ratio i	使用系数 Service factor f_B	机型号 Type Type	极数 Pole p
1.1kW					
20	488	69.23	0.87	R 57 RF57	4 4
22	457	64.85	0.92		
24	404	57.29	1.05		
26	375	53.22	1.13		
29	340	48.23	1.24		
32	305	43.30	1.39		
38	263	37.30	1.61		
40	247	35.07	1.71		
46	213	30.18	1.99		
52	190	26.97	2.2		
53	186	26.31	2.3		
56	176	24.99	2.4		
64	155	21.93	2.7		
75	131	18.60	3.2		
83	118	16.79	3.6		
29	337	47.75	0.84	R 47 RF47	4 4
33	302	42.87	0.93		
38	260	36.93	1.08		
40	245	34.73	1.15		
47	211	29.88	1.34		
52	188	26.70	1.50		
53	166	23.59	1.69		
60	164	23.28	1.72		
64	154	21.81	1.83		
73	136	19.27	2.0		
78	126	17.89	2.2		
86	114	16.22	2.3		
96	103	14.56	2.4		
112	88	12.54	2.7		
119	83	11.79	2.8		
138	72	10.15	3.0		
154	64	9.07	3.2		
43	229	32.40	0.82	R 37 RF37	4 4
49	203	28.73	0.93		
57	172	24.42	1.09		
73	139	19.31	1.35		
78	130	18.05	1.45		
90	112	15.60	1.67		
106	95	13.25	1.87		
118	85	11.83	2.0		
138	73	10.11	2.2		
148	68	9.47	2.3		
176	57	7.97	2.6		
210	48	6.67	2.8		
247	41	5.67	3.3		
277	36	5.06	3.5		
72	139	19.35	0.88	R 27 RF27	4 4
77	130	18.08	0.94		
90	113	15.63	1.09		
105	96	13.28	1.28		
118	85	11.86	1.42		
138	73	10.13	1.57		
172	59	8.16	1.86		
183	55	7.63	1.92		
212	47	6.59	2.1		
250	40	5.60	2.3		
280	36	5.00	2.5		
328	31	4.27	2.7		
350	29	4.00	2.8		
415	24	3.37	3.1		

苏州新越减速机制造有限公司

R

1.1kW

输出转速 Output speed r/min	输出扭矩 Output torque Nm	传动比 Ratio i	使用系数 Service factor f_B	机型号 Type Type	极数 Pole p
249	41	5.63	2.5	RX 77	4
262	39	5.35	2.5	RXF 77	4
296	35	4.73	3.3		
201	51	4.53	1.50	RX 67	6
212	49	4.30	1.55	RXF 67	6
241	43	3.77	1.92		
309	33	4.53	2.3	RX 67	4
326	32	4.30	2.4	RXF 67	4
371	28	3.77	2.9		
438	24	3.20	4.0		
484	21	2.89	4.7		
551	19	2.54	5.9		
583	18	2.40	6.6		
686	15	2.04	8.4		
753	14	1.86	8.7		
870	12	1.61	9.1		
1000	10	1.40	9.5		
240	43	3.79	1.5	RX 57	6
256	40	3.55	1.6	RXF 57	6
290	36	3.14	1.7		
313	33	2.91	1.9		
345	30	2.64	2.2		
369	28	3.79	2.3	RX 57	4
394	26	3.55	2.5	RXF 57	4
446	23	3.14	2.6		
481	21	2.91	2.9		
530	19	2.64	3.3		
591	17	2.37	3.7		
686	15	2.04	4.3		
729	14	1.92	4.6		
848	12	1.65	5.3		
946	11	1.48	5.9		
1077	10	1.30	6.4		
700	15	2.00	1.02	RX 37	4
819	13	1.71	1.19	RXF 37	4
875	12	1.60	1.27		

1.5kW

输出转速 Output speed r/min	输出扭矩 Output torque Nm	传动比 Ratio i	使用系数 Service factor f_B	机型号 Type Type	极数 Pole p
0.60	21246	2333	0.80	R 167R97	4
0.67	18987	2085	0.89	RF167R97	4
0.75	17093	1877	0.99		
0.84	15208	1670	1.11		
0.96	13259	1456	1.28		
1.1	11802	1296	1.43		
1.2	10354	1137	1.63		
1.4	9216	1012	1.84		
3.2	3934	432	3.1	R 147R87	4
3.8	3388	373	3.6	RF147R87	4
0.82	15527	1705	0.8	R 147R77	4
0.91	13988	1536	0.87	RF147R77	4
1.1	12103	1329	1.01		
1.2	10618	1166	1.15		
1.4	9371	1029	1.30		
1.6	8096	889	1.51		
1.8	7140	784	1.71		
2.0	6329	695	1.93		
2.3	5528	607	2.2		
2.6	4981	547	2.5		

1.5kW

输出转速 Output speed r/min	输出扭矩 Output torque Nm	传动比 Ratio i	使用系数 Service factor f_B	机型号 Type Type	极数 Pole p
1.3	10038	1090	0.75	R 137R77	4
1.4	9393	1020	0.80	RF137R77	4
1.5	8758	951	0.86		
1.6	8003	869	0.94		
1.7	7653	831	0.98		
1.9	6723	730	1.12		
2.0	6299	684	1.19		
2.2	5792	629	1.30		
2.4	5479	595	1.37		
2.6	5056	549	1.49		
2.9	4512	490	1.67		
3.3	3941	428	1.91		
3.7	3444	374	2.2		
4.4	2919	317	2.6		
2.6	4827	530	0.84	R 107R77	4
2.7	4644	510	0.87	RF107R77	4
2.9	4362	479	0.93		
3.0	4216	463	0.96		
3.4	3697	406	1.09		
3.9	3251	357	1.24		
4.5	2850	313	1.42		
2.7	3060	336	0.92	R 97R57	4
3.1	2696	296	1.05	RF97R57	4
3.6	2268	249	1.24		
6.0	2131	234	1.32		
6.7	1903	209	1.48		
3.1	4413	226.11	0.92	R 107R77	8
3.5	3920	200.87	1.03	RF 107R77	8
4.1	3265	167.29	1.24		
4.4	3045	156.04	1.32		
3.7	3593	245.50	1.12	R 107	4
4.1	3309	226.11	1.22	RF 107	4
4.6	2940	200.87	1.37		
5.5	2449	167.29	1.65		
5.8	2304	156.04	1.77		
6.6	2041	139.47	1.98		
5.4	2417	256.89	1.14	R 97	4
5.8	2316	240.83	1.22	RF 97	4
6.5	2077	215.94	1.36		
7.5	1789	185.97	1.58		
8.3	1626	169.06	1.73		
9.3	1450	150.78	1.94		
11	1219	126.75	2.3		
12	1120	116.48	2.5		
14	995	103.44	2.8		
15	889	92.48	3.2		
7.7	1748	181.77	0.83	R 87	4
9.0	1494	155.34	0.98	RF 87	4
9.8	1370	142.41	1.06		
11	1202	124.97	1.21		
12	1139	118.43	1.28		
14	997	103.65	1.46		
15	898	93.38	1.62		
17	788	81.92	1.85		
19	696	72.37	2.1		
22	611	63.50	2.4		
23	579	60.18	2.5		
27	507	52.67	2.9		
30	456	47.45	3.2		
34	400	41.63	3.6		
38	353	36.73	4.1		

苏州新越减速机制造有限公司

输出转速 Output speed r/min	输出扭矩 Output torque Nm	传动比 Ratio i	使用系数 Service factor f_B	机型号 Type Type	极数 Pole p
1.5kW					
15	894	92.97	0.86		
17	787	81.80	0.98		
18	743	77.24	1.04		
21	633	65.77	1.22		
25	542	56.38	1.42		
28	490	50.90	1.57		
31	431	44.78	1.79	R 77	4
33	407	42.29	1.90	RF77	4
39	346	36.01	2.2		
43	315	32.72	2.4		
49	273	28.35	2.8		
57	237	24.67	3.1		
60	225	23.37	3.4		
65	206	21.43	3.7		
74	181	18.80	4.1		
23	589	61.26	0.96		
25	547	56.89	1.03		
27	496	51.56	1.14		
30	445	46.29	1.27		
35	384	39.88	1.47		
37	361	37.50	1.56		
43	310	32.27	1.82	R 67	4
49	277	28.83	2.0	RF67	4
50	276	28.13	2.0		
52	262	26.72	2.1		
60	230	23.44	2.4		
70	195	19.89	2.9		
78	176	17.95	3.2		
26	523	53.22	0.8		
29	474	48.23	0.9		
32	425	43.30	1.0		
38	366	37.30	1.15		
40	344	35.07	1.23		
46	296	30.18	1.43		
52	265	26.97	1.60		
53	258	26.31	1.64	R 57	4
56	245	24.99	1.72	RF57	4
64	215	21.93	1.96		
75	183	18.60	2.3		
83	165	16.79	2.6		
95	145	14.77	2.8		
100	137	13.95	2.9		
118	117	11.88	3.3		
38	355	36.93	0.8		
40	334	34.73	0.84		
47	287	29.88	0.98		
52	257	26.70	1.1		
59	227	23.59	1.2		
60	224	23.28	1.26		
64	210	21.81	1.34		
73	185	19.27	1.50		
78	172	17.89	1.58		
86	156	16.22	1.66		
96	140	14.56	1.8		
112	121	12.54	1.9		
119	113	11.79	2.0		
138	98	10.15	2.1	R 47	4
154	87	9.07	2.2	RF47	4
175	77	8.01	2.2		
180	75	7.76	2.4		
201	67	6.96	2.5		
233	58	6.00	2.5		
248	54	5.64	2.7		
289	47	4.85	3.0		
323	42	4.34	3.3		
366	37	3.83	3.7		

输出转速 Output speed r/min	输出扭矩 Output torque Nm	传动比 Ratio i	使用系数 Service factor f_B	机型号 Type Type	极数 Pole p
1.5kW					
73	186	19.31	1.01		
78	174	18.05	1.08		
90	150	15.60	1.25		
106	127	13.25	1.40		
118	114	11.83	1.51		
138	97	10.11	1.64		
148	91	9.47	1.72	R 37	4
176	77	7.97	1.91	RF37	4
210	64	6.67	2.1		
247	55	5.67	2.4		
277	49	5.06	2.6		
324	42	4.32	2.9		
346	39	4.05	2.9		
411	33	3.41	3.2		
90	150	15.63	0.81		
105	128	13.28	0.96		
118	114	11.86	1.06		
138	97	10.13	1.18		
172	78	8.16	1.39		
183	73	7.63	1.43	R 27	4
212	63	6.59	1.57	RF27	4
250	54	5.60	1.73		
280	48	5.00	1.86		
328	41	4.27	1.99		
350	38	4.00	2.1		
415	32	3.37	2.3		
249	54	5.63	1.91		
262	51	5.35	1.88		
296	45	4.73	2.5		
347	39	4.04	3.5	RX 77	4
378	36	3.70	4.0	RXF77	4
431	31	3.25	5.5		
455	30	3.08	6.1		
519	26	2.70	7.8		
576	23	2.43	8.6		
309	44	4.53	1.77		
326	41	4.30	1.82		
371	36	3.77	2.3		
438	31	3.20	3.1		
484	28	2.89	3.6	RX 67	4
551	24	2.54	4.5	RXF67	4
583	23	2.40	5.0		
686	20	2.04	6.4		
753	18	1.86	6.6		
870	15	1.61	6.9		
1000	13	1.40	7.3		
369	36	3.79	1.78		
394	34	3.55	1.90		
446	30	3.14	2.0		
481	28	2.91	2.3		
530	25	2.64	2.6	RX 57	4
591	23	2.37	2.8	RXF57	4
686	20	2.04	3.3		
729	18	1.92	3.5		
848	16	1.65	4.1		
946	14	1.48	4.5		
1077	13	1.30	4.7		

苏州新越减速机制造有限公司

R

2.2kW

输出转速 Output speed r/min	输出扭矩 Output torque Nm	传动比 Ratio i	使用系数 Service factor f_B	机型号 Type Type	极数 Pole p
0.85	21991	1670	0.8		
0.98	19173	1456	0.88	167R97	
1.1	17066	1296	1.0		
1.2	14972	1137	1.1	R 167R97	4
1.4	13326	1012	1.27	RF	4
1.6	11483	872	1.47		
1.8	10140	770	1.67		
2.1	8744	664	1.9		
2.6	7111	540	1.72		
3.1	6084	462	2.0	R 147R87	4
3.3	5689	432	2.1	RF147R87	4
3.8	4912	373	2.5		
4.3	4346	330	2.8		
1.2	15354	1166	0.80		
1.4	13550	1029	0.90		
1.6	11707	889	1.04		
1.8	10324	784	1.18	R 147R77	4
2.0	9152	695	1.34	RF147R77	4
2.3	7993	607	1.53		
2.6	7203	547	1.70		
3.0	6321	480	1.93		
1.9	9721	730	0.77		
2.1	9108	684	0.83		
2.3	8376	629	0.90		
2.4	7923	595	0.95		
2.6	7311	549	1.03	R 137R77	4
2.9	6525	490	1.15	RF137R77	4
3.3	5699	428	1.32		
3.8	4980	374	1.51		
4.5	4221	317	1.78		
5.0	3808	286	1.97		
5.6	3377	250	2.2		
6.4	2958	219	2.5		
3.9	4822	357	0.84		
4.4	4336	321	0.93		
4.5	4228	313	0.96	R 107R77	4
5.1	3741	277	1.08	RF107R77	4
5.5	3458	256	1.17		
6.7	2809	208	1.44		
6.0	3125	234	0.90	R 97R57	4
6.7	2791	209	1.01	RF97R57	4
3.2	6212	223.34	1.21		
3.8	5234	188.16	1.43		
4.1	4851	174.4	1.55		
4.5	4348	156.31	1.73	R 137	8
5.0	3925	141.12	1.92	RF 137	8
5.5	3565	128.18	2.1		
6.2	3163	113.72	2.4		
6.9	2871	103.2	2.6		
4.7	4220	200.87	0.96		
5.6	3515	167.29	1.15	R 107	6
6.0	3278	156.04	1.23	RF 107	6
6.7	2930	139.47	1.38		

2.2kW

输出转速 Output speed r/min	输出扭矩 Output torque Nm	传动比 Ratio i	使用系数 Service factor f_B	机型号 Type Type	极数 Pole p
5.8	3414	245.50	1.18		
6.3	3145	226.11	1.29		
7.1	2744	200.87	1.45		
8.5	2327	167.29	1.74	R 107	4
9.1	2170	156.04	1.86	RF107	4
10	1940	139.47	2.1		
11	1746	125.55	2.3		
12	1581	113.70	2.6		
14	1402	100.82	2.9		
16	1286	91.16	3.2		
6.6	3003	215.94	0.94		
7.6	2586	185.97	1.09		
8.4	2351	169.06	1.20		
9.4	2097	150.78	1.34		
11	1763	126.75	1.60		
12	1620	116.48	1.74	R 97	4
14	1439	103.44	1.96	RF97	4
15	1284	92.48	2.2		
17	1156	83.15	2.4		
20	1004	72.17	2.8		
22	906	65.12	3.1		
24	832	59.84	3.4		
27	739	53.14	3.8		
30	661	47.51	4.3		
11	1738	124.97	0.84		
12	1647	118.43	0.88		
14	1442	103.65	1.01		
15	1299	93.38	1.12		
17	1139	81.92	1.28		
20	1007	72.37	1.45		
22	883	63.50	1.65		
24	837	60.18	1.74	R 87	4
27	733	52.67	1.99	RF87	4
30	660	47.45	2.2		
34	579	41.63	2.5		
39	511	36.73	2.9		
41	478	34.34	3.0		
44	453	32.57	3.2		
45	434	31.22	3.4		
51	387	27.81	3.8		
61	325	23.40	4.5		
66	299	21.51	4.7		
22	915	65.77	0.8		
25	784	56.38	1.0		
28	708	50.90	1.1		
32	623	44.78	1.2		
34	588	42.29	1.31		
39	501	36.01	1.54		
43	455	32.72	1.69	R 77	4
50	394	28.35	1.95	RF77	4
58	343	24.67	2.1		
61	325	23.37	2.4		
66	298	21.43	2.6		
76	261	18.80	2.8		
80	248	17.82	3.0		
91	217	15.60	3.2		
101	195	14.05	3.5		

苏州新越减速机制造有限公司

输出转速 Output speed r/min	输出扭矩 Output torque Nm	传动比 Ratio i	使用系数 Service factor f_B	机型号 Type Type	极数 Pole p
2.2kW					
36	555	39.88	0.98	R 67 RF67	4 4
38	522	37.50	1.03		
44	449	32.27	1.13		
49	401	28.83	1.22		
61	326	23.44	1.61		
71	277	19.89	2.0		
79	250	17.95	2.2		
90	220	15.79	2.4		
95	207	14.91	2.5		
112	177	12.70	2.8		
123	160	11.54	2.9		
142	139	10.00	3.2		
163	121	8.70	3.4		
182	108	7.79	3.3		
38	519	37.30	0.82	R 57 RF57	4 4
40	488	35.07	0.87		
47	420	30.18	1.01		
53	375	26.97	1.13		
65	305	21.93	1.39		
76	259	18.60	1.64		
85	234	16.79	1.81		
96	205	14.77	1.99		
102	194	13.95	2.1		
120	165	11.88	2.3		
132	150	10.79	2.4		
152	130	9.35	2.7		
157	126	9.06	2.8		
178	111	7.97	3.0		
74	268	19.27	1.03	R 47 RF47	4 4
88	226	16.22	1.15		
98	203	14.56	1.23		
113	174	12.54	1.35		
120	164	11.79	1.40		
140	141	10.15	1.53		
157	126	9.07	1.64		
177	111	8.01	1.75		
183	108	7.76	1.42		
204	97	6.96	1.54		
237	83	6.00	1.76		
252	78	5.64	1.86		
293	67	4.85	2.1		
327	60	4.34	2.3		
371	53	3.83	2.5		
91	217	15.60	0.87	R 37 RF37	4 4
107	184	13.25	0.97		
120	165	11.83	1.05		
140	141	10.11	1.14		
150	132	9.47	1.19		
178	111	7.97	1.32		
213	93	6.67	1.46		
250	79	5.67	1.69		
281	70	5.06	1.80		
329	60	4.32	2.0		
351	56	4.05	2.0		
416	47	3.41	2.2		
140	141	10.13	0.81	R 27 RF27	4 4
215	92	6.59	1.09		
254	78	5.60	1.19		
284	70	5.00	1.28		
333	59	4.27	1.38		
355	56	4.00	1.44		
421	47	3.37	1.58		

输出转速 Output speed r/min	输出扭矩 Output torque Nm	传动比 Ratio i	使用系数 Service factor f_B	机型号 Type Type	极数 Pole p
2.2kW					
300	69	4.73	1.69	RX 77 RXF 77	4 4
351	59	4.04	2.3		
384	54	3.70	2.7		
437	47	3.25	3.6		
461	45	3.08	4.1		
526	39	2.70	5.2		
584	35	2.43	5.7		
667	31	2.13	6.1		
755	27	1.88	6.4		
850	24	1.67	6.7		
1000	21	1.42	7.1		
377	55	3.77	1.50	RX 67 RXF 67	4 4
444	46	3.20	2.0		
491	42	2.89	2.4		
559	37	2.54	3.0		
592	35	2.40	3.3		
696	30	2.04	4.3		
763	27	1.86	4.4		
882	23	1.61	4.6		
1014	20	1.40	4.8		
452	46	3.14	1.34	RX 57 RXF 57	4 4
538	38	2.64	1.69		
599	34	2.37	1.89		
696	30	2.04	2.2		
740	28	1.92	2.3		
861	24	1.65	2.7		
959	21	1.48	3.0		
1092	19	1.30	3.1		
3.0kW					
1.2	20417	1137	0.83	R 167R97 RF167R97	4 4
1.4	18172	1012	0.93		
1.6	15658	872	1.08		
1.8	13827	770	1.22		
2.1	11923	664	1.42		
2.8	9158	510	1.85		
2.6	9697	540	1.26	R 147R87 RF147R87	4 4
3.1	8296	462	1.47		
3.3	7757	432	1.58		
3.8	6698	373	1.82		
4.3	5926	330	2.1		
5.0	5082	283	2.4		
1.6	15963	889	0.8	R 147R77 RF147R77	4 4
1.8	14078	784	0.87		
2.0	12480	695	0.98		
2.3	10900	607	1.12		
2.6	9822	547	1.24		
2.7	9388	517	0.80	R 137R77 RF137R77	4 4
2.9	8898	490	0.85		
3.1	8226	453	091		
3.3	7772	428	0.97		
3.8	6791	374	1.11		
4.5	5756	317	1.31		
5.0	5193	286	1.45		
5.7	4540	250	1.66		
6.5	3977	219	1.89		
5.6	4798	253	0.84	R 107R77 RF107R77	4 4
5.8	4647	245	0.87		
6.8	3945	208	1.02		
7.8	3433	181	1.18		

苏州新越减速机制造有限公司

R

3.0kW

输出转速 Output speed r/min	输出扭矩 Output torque Nm	传动比 Ratio i	使用系数 Service factor f_B	机型号 Type Type	极数 Pole p
3.2	8472	223.34	0.89		
3.8	7137	188.16	1.05		
4.1	6615	174.40	1.14		
4.5	5929	156.31	1.27	R 137	8
5.0	5353	141.12	1.40	RF137	8
5.5	4862	128.18	1.55		
6.2	4314	113.72	1.74		
6.9	3914	103.20	1.92		
8.0	3364	88.70	2.20		
4.3	6245	222.60	1.20		
5.1	5287	188.45	1.42		
5.5	4892	174.40	1.54		
6.1	4385	156.31	1.71	R 137	6
6.8	3959	141.12	1.90	RF137	6
7.5	3596	128.18	2.10		
8.4	3190	113.72	2.40		
9.3	2895	103.20	2.60		
6.2	4377	156.04	0.92	R 107	6
6.9	3913	139.47	1.03	RF107	6
7.6	3522	125.55	1.15		
6.3	4288	226.11	0.94		
7.1	3810	200.87	1.06		
8.5	3172	167.29	1.27		
9.1	2959	156.04	1.37		
10	2645	139.47	1.53		
11	2381	125.55	1.70	R 107	4
12	2156	113.70	1.87	RF107	4
14	1912	100.82	2.1		
16	1729	91.16	2.3		
18	1465	77.26	3.8		
20	1366	72.00	3.0		
9.4	2860	150.78	0.99		
11	2404	126.75	1.17		
12	2209	116.48	1.28		
14	1962	103.44	1.44		
15	1754	92.48	1.61		
17	1577	83.15	1.79	R 97	4
20	1369	72.17	2.1	RF97	4
22	1235	65.12	2.3		
24	1135	59.84	2.5		
27	1008	53.14	2.8		
30	901	47.51	3.1		
33	810	42.72	3.5		
38	703	37.08	4.0		
43	630	33.20	4.3		
15	1771	93.38	0.82		
17	1554	81.92	0.94		
20	1373	72.37	1.06		
22	1204	63.50	1.21		
24	1141	60.18	1.28		
27	999	52.67	1.46		
30	900	47.45	1.62		
34	790	41.63	1.85		
39	697	36.73	2.1	R 87	4
41	651	34.34	2.2	RF87	4
44	618	32.57	2.4		
45	592	31.22	2.5		
51	528	27.84	2.8		
53	527	27.81	2.8		
61	444	23.40	3.3		
66	408	21.51	3.5		
74	362	19.10	3.6		
83	324	17.08	4.0		
93	291	15.35	4.3		

3.0kW

输出转速 Output speed r/min	输出扭矩 Output torque Nm	传动比 Ratio i	使用系数 Service factor f_B	机型号 Type Type	极数 Pole p
32	849	44.78	0.91		
34	802	42.29	0.96		
39	683	36.01	1.13		
43	621	32.72	1.24		
50	538	28.35	1.43		
58	468	24.67	1.57		
61	443	23.37	1.74		
66	406	21.43	1.90	R 77	4
76	357	18.80	2.1	RF77	4
80	338	17.82	2.2		
91	296	15.60	2.4		
101	266	14.05	2.5		
115	234	12.33	2.8		
131	206	10.88	3.0		
147	183	9.64	3.2		
169	160	8.42	3.7		
187	144	7.59	4.0		
213	126	6.66	4.3		
61	445	23.44	1.18		
71	377	19.89	1.50		
79	340	17.95	1.63		
90	299	15.79	1.76	R 67	4
95	283	14.91	1.8	RF67	4
112	241	12.70	2.0		
122	219	11.54	2.1		
134	190	10.00	2.3		
53	511	26.97	0.8		
65	416	21.93	1.02		
76	353	18.60	1.20		
85	318	16.79	1.33		
96	280	14.77	1.46		
102	265	13.95	1.53		
120	225	11.88	1.69		
132	205	10.79	1.79	R 57	4
152	177	9.35	2.0	RF57	4
157	172	9.06	2.1		
178	151	7.97	2.2		
189	143	7.53	2.3		
222	122	6.41	2.6		
244	110	5.82	2.7		
281	96	5.05	3.0		
323	83	4.39	3.2		
88	308	16.22	0.84		
98	276	14.56	0.90		
113	238	12.54	0.99		
120	224	11.79	1.03		
140	192	10.15	1.12		
157	172	9.07	1.20		
177	152	8.01	1.27	R 47	4
183	147	7.76	1.04	RF47	4
204	132	6.96	1.13		
237	114	6.00	1.29		
252	107	5.64	1.36		
293	92	4.85	1.53		
327	82	4.34	1.67		
371	73	3.83	1.86		
140	192	10.11	0.83		
150	180	9.47	0.87		
178	151	7.97	0.97		
513	126	6.67	1.07		
250	108	5.67	1.24	R 37	4
281	96	5.06	1.32	RF37	4
329	82	4.32	1.45		
351	77	4.05	1.49		
416	65	3.41	1.63		

苏州新越减速机制造有限公司

输出转速 Output speed r/min	输出扭矩 Output torque Nm	传动比 Ratio i	使用系数 Service factor f_B	机型号 Type Type	极数 Pole p
3.0kW					
254	106	5.60	0.88	R 27	4
284	95	5.00	0.94	RF27	4
333	81	4.27	1.01		
355	76	4.00	1.05		
421	64	3.37	1.2		
109	258	6.47	4.31	RX 127	8
				RXF127	8
220	127	6.44	1.42	RX 87	4
256	110	5.55	1.92	RXF87	4
281	100	5.05	2.3		
316	89	4.50	3.1		
376	75	3.78	3.8		
300	94	4.73	1.24	RX 77	4
351	80	4.04	1.68	RXF77	4
384	73	3.70	1.97		
437	64	3.25	2.7		
461	61	3.08	3.0		
377	75	3.77	1.10	RX 67	4
444	63	3.20	1.49	RXF67	4
491	57	2.89	1.74		
559	50	2.54	2.2		
592	47	2.40	2.4		
696	40	2.04	3.1		
763	37	1.86	3.2		
882	32	1.61	3.4		
1014	28	1.40	3.5		
452	62	3.14	0.98	RX 57	4
538	52	2.61	1.24	RXF57	4
599	47	2.37	1.38		
696	40	2.04	1.61		
741	38	1.92	1.71		
861	33	1.65	1.99		
959	29	1.48	2.2		
1092	26	1.30	2.3		
4.0kW					
1.7	20588	872	0.82	R 167R97	4
1.9	18179	770	0.93	RF167R97	4
2.2	15677	664	1.08		
2.8	12041	510	1.41		
3.8	8972	380	1.89		
4.3	7980	338	2.1		
2.7	12749	540	0.96	R 147R87	4
3.1	10908	462	1.12	RF147R87	4
3.3	10199	432	1.20		
3.9	8806	373	1.39		
4.4	7791	330	1.57		
5.1	6682	283	1.83		
5.8	5902	250	2.1		
6.7	5100	216	2.4		
7.5	4509	191	2.7		
8.9	3801	161	3.2		
2.4	14331	607	0.85	R 147R77	4
2.6	12915	547	0.95	RF147R77	4
3.0	11333	480	1.08		
3.5	9609	407	1.27		

输出转速 Output speed r/min	输出扭矩 Output torque Nm	传动比 Ratio i	使用系数 Service factor f_B	机型号 Type Type	极数 Pole p
4.0kW					
3.8	8877	376	0.85	R137R77	4
3.9	8830	374	0.85	RF137R77	4
4.2	8004	339	0.94		
4.5	7484	317	1.00		
4.8	7012	297	1.07		
5.0	6752	286	1.11		
5.8	5902	250	1.27		
6.6	5171	219	1.45		
7.5	4509	191	0.90	R107R77	4
8.0	4273	181	0.95	RF107R77	4
8.6	3943	167	1.03		
4.4	8152	163.46	1.50	R 147	8
4.9	7324	146.85	1.67	RF 147	8
6.0	5946	119.24	2.0		
6.5	5487	110.03	2.2		
4.1	8698	174.40	0.86	R 137	8
4.6	7796	156.31	0.96	RF 137	8
5.1	7038	141.12	1.07		
5.6	6390	128.18	1.18		
6.3	5671	113.72	1.33		
7.0	5147	103.20	1.46		
[illegible]	8354	223.34	09.0	R 137	6
[illegible]	7038	188.16	1.07	RF 137	6
5.5	6523	174.40	1.15		
6.1	5847	156.31	1.29		
6.8	5278	141.12	1.42		
7.5	4794	128.18	1.57		
8.4	4254	113.72	1.77		
9.3	3860	103.2	1.95		
11	3318	88.70	2.3		
9	4172	167.29	0.97	R 107	4
10	3891	156.04	1.04	RF 107	4
11	3478	139.47	1.16		
12	3131	125.55	1.29		
13	2835	113.70	1.43		
14	2514	100.82	1.61		
16	2273	91.16	1.78		
19	1927	77.26	2.1		
20	1795	72.00	2.3		
22	1616	64.81	2.5		
25	1464	58.69	2.8		
28	1298	52.05	3.1		
12	2905	116.48	0.97	R 97	4
14	2579	103.44	1.09	RF 97	4
16	2306	92.48	1.22		
17	2073	83.15	1.36		
20	1800	72.17	1.57		
22	1624	65.12	1.74		
24	1492	59.84	1.89		
27	1325	53.14	2.1		
30	1185	47.51	2.4		
34	1065	42.72	2.6		
39	925	37.08	3.0		
43	828	33.20	3.2		
45	803	32.22	3.3		
54	669	26.84	3.6		
58	624	25.03	4.3		
64	558	22.37	4.6		
71	502	20.14	4.9		
78	455	18.24	6.2		

苏州新越减速机制造有限公司

R

输出转速 Output speed r/min	输出扭矩 Output torque Nm	传动比 Ratio i	使用系数 Service factor f_B	机型号 Type Type	极数 Pole p
4.0kW					
23	1583	63.5	0.92	R 87 RF87	4 4
24	1501	60.18	0.97		
27	1313	52.67	1.11		
30	1183	47.45	1.23		
35	1038	41.63	1.40		
39	916	36.73	1.59		
42	856	34.34	1.70		
44	812	32.57	1.79		
46	779	31.22	1.87		
52	694	27.84	2.1		
53	693	27.81	2.2		
62	584	23.40	2.5		
67	536	21.51	2.7		
75	476	19.10	3.1		
84	426	17.08	3.1		
94	383	15.35	3.3		
108	332	13.33	3.6		
121	297	11.93	3.9		
40	898	36.01	0.86	R 77 RF77	4 4
44	816	32.72	0.94		
51	707	28.35	1.09		
58	615	24.67	1.19		
62	583	23.37	1.32		
67	534	21.43	1.44		
77	469	18.80	1.56		
81	444	17.82	1.65		
92	389	15.60	1.79		
102	350	14.05	1.93		
117	307	12.33	2.1		
132	271	10.88	2.3		
149	240	9.64	2.5		
171	210	8.42	2.8		
190	189	7.59	3.0		
216	166	6.66	3.3		
245	147	5.88	3.5		
276	130	5.21	3.7		
72	496	19.89	1.00	R 67 RF67	4 4
80	448	17.95	1.24		
81	394	15.79	1.34		
97	372	14.91	1.39		
113	317	12.70	1.54		
125	288	11.54	1.63		
144	249	10.00	1.77		
166	217	8.70	1.91		
185	194	7.79	1.84		
196	184	7.36	1.90		
230	156	6.27	2.0		
253	142	5.70	2.1		
292	123	4.93	2.2		
336	107	4.29	2.4		
77	464	18.60	0.91	R 57 RF57	4 4
86	419	16.79	1.01		
97	368	14.77	1.11		
103	348	13.95	1.16		
121	296	11.88	1.29		
133	269	10.79	1.36		
154	233	9.35	1.49		
159	226	9.06	1.56		
181	199	7.97	1.68		
191	188	7.53	1.75		
225	160	6.41	1.97		
247	145	5.82	2.1		
285	126	5.05	2.3		
328	109	4.39	2.4		

输出转速 Output speed r/min	输出扭矩 Output torque Nm	传动比 Ratio i	使用系数 Service factor f_B	机型号 Type Type	极数 Pole p
4.0kW					
142	253	10.15	0.85	R 47 RF 47	4 4
159	226	9.07	0.86		
180	200	8.01	0.91		
207	174	6.96	0.96		
240	150	6.00	0.98		
255	141	5.64	1.04		
297	121	4.85	1.17		
332	108	4.34	1.27		
376	96	3.83	1.42		
109	344	6.47	3.23	RX 127 RXF 127	8 8
121	310	5.88	3.59		
147	254	6.47	4.37	RX 127 RXF 127	6 6
259	144	5.55	1.46	RX 87 RXF 87	4 4
285	131	5.05	1.78		
320	117	4.50	2.3		
381	98	3.78	2.9		
356	86	4.04	1.28	RX 77 RXF 77	4 4
389	79	3.70	1.50		
443	84	3.25	2.0		
468	80	3.08	2.3		
536	70	2.70	2.9		
593	63	2.43	3.2		
676	55	2.13	3.4		
766	49	1.88	3.6		
862	43	1.67	3.7		
1014	37	1.42	3.9		
450	83	3.20	1.13	RX 67 RXF 67	4 4
498	75	2.89	1.33		
567	66	2.54	1.68		
600	62	2.40	1.85		
706	53	2.04	2.4		
774	48	1.86	2.4		
894	42	1.61	2.6		
1029	36	1.40	2.7		
545	69	2.64	0.95	RX 57 RXF 57	4 4
608	62	2.37	1.05		
706	53	2.04	1.22		
750	50	1.92	1.30		
873	43	1.65	1.51		
973	38	1.48	1.66		
1108	34	1.30	1.75		
5.5kW					
2.2	21556	664	0.80	R 167R97 RF167R97	4 4
2.5	18764	578	0.90		
2.8	16556	510	1.02		
3.3	14219	438	1.19		
3.8	12336	380	1.37		
4.3	10973	338	1.54		
4.7	9966	307	1.70		
5.1	9155	282	1.85		
3.1	14998	462	0.81	R 147R87 RF147R87	4 4
3.3	14024	432	1.87		
3.9	12109	373	1.01		
4.4	10713	330	1.14		
5.1	9187	283	1.33		
5.8	8116	250	1.51		
6.7	7012	216	1.74		
7.5	6201	191	1.97		

苏州新越减速机制造有限公司

输出转速 Output speed r/min	输出扭矩 Output torque Nm	传动比 Ratio i	使用系数 Service factor f_B	机型号 Type Type	极数 Pole p
5.5kW					
3.7	12752	196.41	1.32	R 167 RF167	8 8
4.5	10440	160.80	1.63		
5.5	8469	130.44	1.99		
6.0	7855	120.99	2.17		
6.9	6779	104.41	2.50		
4.4	10613	163.46	1.15	R 147 RF147	8 8
4.9	9534	146.85	1.28		
6.0	7742	119.24	1.57		
6.6	7144	110.03	1.72		
5.9	7960	163.46	1.54	R 147 RF147	6 6
6.5	7151	146.85	1.71		
8.0	6133	119.24	2.0		
8.8	5659	110.03	2.2		
10	4865	94.60	2.5		
12	4293	83.47	2.8		
5.6	8790	128.18	0.86	R 137 RF137	8 8
6.3	7798	113.72	0.96		
7.0	7077	103.2	1.06		
8.1	6083	88.70	1.24		
5.5	8970	174.40	0.84	R 137 RF137	6 6
6.1	8039	156.31	0.94		
6.8	7258	141.12	1.04		
7.5	6592	128.18	1.14		
8.4	5849	113.72	1.29		
9.3	5308	103.20	1.42		
6.4	7658	223.34	0.98	R 137 RF137	4 4
7.7	6451	188.16	1.17		
8.3	5980	174.40	1.26		
9.2	5359	156.31	1.40		
10	4839	141.12	1.55		
11	4395	128.18	1.71		
13	3899	113.72	1.93		
14	3538	103.20	2.1		
16	3041	88.70	2.5		
18	2774	80.91	2.7		
20	2520	73.49	3.0		
22	2236	65.20	3.4		
24	2029	59.17	3.7		
28	1744	50.86	4.3		
11	4305	125.55	0.94	R 107 RF107	4 4
13	3898	113.70	1.04		
14	3457	100.82	1.17		
16	3126	91.16	1.29		
19	2649	77.26	1.54		
20	2469	72.00	1.64		
22	2222	64.84	1.82		
25	2012	58.69	2.01		
28	1785	52.05	2.3		
31	1614	47.06	2.5		
36	1367	39.88	3.0		
17	2851	83.15	0.99	R 97 RF97	4 4
20	2475	72.17	1.14		
22	2233	65.12	1.26		
24	2052	59.84	1.37		
27	1822	53.14	1.55		
30	1629	47.51	1.73		
34	1465	42.72	1.93		
39	1271	37.08	2.2		
43	1138	33.20	2.4		
52	944	27.54	2.7		

输出转速 Output speed r/min	输出扭矩 Output torque Nm	传动比 Ratio i	使用系数 Service factor f_B	机型号 Type Type	极数 Pole p
5.5kW					
45	1105	32.22	2.2	R 97 RF97	4 4
54	920	26.84	2.6		
58	858	25.03	3.1		
64	767	22.37	3.3		
71	691	20.14	3.6		
79	625	18.24	3.8		
89	554	16.17	4.1		
30	1627	47.45	0.90	R 87 RF87	4 4
35	1427	41.63	1.02		
39	1259	36.73	1.16		
44	1117	32.57	1.30		
52	955	27.84	1.53		
53	954	27.81	1.53		
62	802	23.40	1.82		
67	738	21.51	2.0		
75	655	19.10	2.1		
84	586	17.08	2.2		
94	526	15.35	2.4		
108	457	13.33	2.6		
121	409	11.93	2.8		
145	340	9.90	3.3		
156	317	9.25	3.6		
173	285	8.32	3.8		
199	248	7.22	4.1		
[illegible]	645	18.80	1.14	R 77 RF77	4 4
[illegible]	611	17.82	1.20		
92	535	15.60	1.30		
102	482	14.05	1.40		
117	423	12.33	1.53		
132	373	10.88	1.66		
149	331	9.64	1.79		
171	289	8.42	2.1		
190	260	7.59	2.2		
216	228	6.66	2.4		
245	202	5.88	2.52		
276	179	5.21	2.68		
91	541	15.79	0.97	R 67 RF67	4 4
97	511	14.91	1.01		
113	435	12.70	1.12		
125	396	11.54	1.19		
144	343	10.00	1.29		
166	298	8.70	1.4		
185	267	7.79	1.38		
196	252	7.36	1.39		
230	215	6.27	1.44		
253	195	5.70	1.49		
292	169	4.93	1.61		
336	147	4.29	1.73		
97	506	14.77	0.81	R 57 RF57	4 4
103	478	13.95	0.85		
121	407	11.88	0.93		
133	370	10.79	0.99		
154	321	9.35	1.08		
181	273	7.97	1.22		
191	258	7.53	1.27		
225	220	6.41	1.43		
247	200	5.82	1.51		
285	173	5.05	1.66		
328	151	4.39	1.75		
297	166	4.85	0.85	R 47 RF47	4 4
332	149	4.34	0.92		
376	131	3.83	1.03		

苏州新越减速机制造有限公司

R

输出转速 Output speed r/min	输出扭矩 Output torque Nm	传动比 Ratio i	使用系数 Service factor f_B	机型号 Type Type	极数 Pole p
5.5kW					
116	443	6.22	3.79	RX 157 RXF 157	8 8
123	420	5.88	2.64	RX 127 RXF 127	8 8
147	350	6.47	3.18	RX 127 RXF 127	6 6
164	315	5.88	3.53		
182	283	5.28	3.92		
217	238	6.65	1.82	RX 107 RXF 107	4 4
257	200	5.60	2.14		
277	186	5.19	3.52		
310	166	4.65	3.93		
247	208	5.82	1.9	RX 97 RXF 97	4 4
297	173	4.85	2.1		
319	162	4.52	3.5		
356	144	4.04	3.9		
396	130	3.64	4.3		
436	118	3.30	4.7		
493	104	2.92	5.4		
545	94	2.64	5.9		
643	80	2.24	7.0		
735	70	1.96	7.6		
878	59	1.64	8.1		
1014	51	1.42	8.4		
320	161	4.50	1.7	RX 87 RXF 87	4 4
381	135	3.78	2.1		
414	124	3.48	3.1		
466	110	3.09	3.4		
522	99	2.76	3.9		
581	89	2.48	4.3		
671	77	2.15	4.7		
443	116	3.25	1.47	RX 77 RXF 77	4 4
468	110	3.08	1.65		
533	97	2.70	2.1		
593	87	2.43	2.3		
676	76	2.13	2.5		
766	67	1.88	2.6		
862	60	1.67	2.7		
1014	51	1.42	2.9		
567	91	2.54	1.22	RX 67 RXF 67	4 4
600	86	2.40	1.35		
706	73	2.04	1.73		
774	66	1.86	1.78		
894	58	1.86	7.86		
1029	50	1.40	2.0		
706	73	2.04	0.89	RX 57 RXF 57	4 4
750	69	1.92	0.95		
873	59	1.65	1.10		
973	53	1.48	1.21		
1108	46	1.30	1.27		
7.5kW					
2.9	22268	510	0.80	R167R97 RF167R97	4 4
3.3	19124	438	0.88		
3.8	16591	380	1.02		
4.3	14758	338	1.15		
4.8	13404	307	1.26		
5.2	12313	282	1.37		

输出转速 Output speed r/min	输出扭矩 Output torque Nm	传动比 Ratio i	使用系数 Service factor f_B	机型号 Type Type	极数 Pole p
7.5kW					
4.4	14408	330	0.85	R 147R87 RF147R87	4 4
5.2	12356	283	0.99		
5.8	10915	250	1.12		
6.8	9431	216	1.30		
7.6	8339	191	1.47		
9.1	7030	161	1.74		
3.7	18366	196.41	0.92	R 167 RF 167	4 4
4.5	15036	160.80	1.13		
5.5	12197	130.44	1.39		
6.0	11314	120.99	1.50		
6.9	9763	104.41	1.73		
4.9	13775	196.41	1.23	R 167 RF 167	6 6
6.0	11277	160.80	1.50		
7.4	9145	130.44	1.84		
7.9	8485	120.99	1.99		
9.2	7323	104.41	2.31		
10	6462	92.14	2.6		
12	5602	79.88	3.0		
14	4984	71.07	3.4		
15	4487	63.98	3.8		
16	4103	58.51	4.1		
[illegible]	15285	163.46	0.80	R 147 RF 147	8 8
4.9	13732	146.85	0.89		
6.0	11150	119.24	1.09		
6.6	10289	110.03	1.20		
5.9	11464	163.46	1.07	R 147 RF 147	6 6
6.5	10299	146.85	1.19		
8.0	8363	119.24	1.45		
8.8	7717	110.03	1.59		
10	6635	94.60	1.84		
12	5854	83.47	2.1		
7.7	8677	188.16	0.87	R 137 RF 137	4 4
8.4	8042	174.40	0.94		
9.3	7208	156.31	1.04		
10	6508	141.12	1.16		
11	5911	128.18	1.27		
13	5244	113.72	1.43		
14	4759	103.20	1.58		
16	4090	88.70	1.84		
18	3731	80.91	2.0		
20	3389	73.49	2.2		
22	3007	65.20	2.5		
25	2729	59.17	2.8		
29	2345	50.86	3.2		
16	4204	91.16	0.96	R 107 RF 107	4 4
19	3563	77.26	1.13		
20	3320	72.00	1.22		
23	2989	64.81	1.35		
25	2706	58.69	1.49		
28	2400	52.05	1.68		
31	2170	47.06	1.86		
37	1839	39.88	2.2		
42	1607	34.84	2.5		
48	1404	30.44	2.9		
50	1344	29.14	3.0		
54	1257	27.25	3.2		
59	1134	24.60	3.6		
65	1030	22.34	3.9		

苏州新越减速机制造有限公司

输出转速 Output speed r/min	输出扭矩 Output torque Nm	传动比 Ratio i	使用系数 Service factor f_B	机型号 Type Type	极数 Pole p
7.5kW					
24	2760	59.84	1.02	R 97 RF97	4 4
27	2451	53.14	1.15		
31	2191	47.51	1.29		
34	1970	42.72	1.43		
39	1710	37.08	1.65		
44	1531	33.20	1.72		
45	1486	32.22	1.77		
53	1270	27.54	1.94		
54	1238	26.84	1.98		
58	1154	25.03	2.30		
65	1032	22.37	2.48		
72	929	20.14	2.64		
80	841	18.24	2.79		
40	1694	36.73	0.86	R 87 RF87	4 4
45	1502	32.57	0.97		
52	1284	27.84	1.13		
53	1282	27.81	1.1		
62	1079	23.40	1.35		
68	992	21.51	1.42		
76	881	19.10	1.54		
85	788	17.08	1.66		
95	708	15.35	1.78		
110	615	13.33	1.96		
122	550	11.93	2.1		
147	457	9.90	2.4		
158	427	9.25	2.7		
175	384	8.32	2.8		
202	333	7.22	3.0		
226	298	6.47	3.2		
272	247	5.36	3.5		
78	867	18.80	0.85	R 77 RF77	4 4
82	822	17.82	0.89		
94	719	15.60	0.97		
104	648	14.05	1.04		
118	569	12.33	1.14		
134	502	10.88	1.24		
151	445	9.64	1.33		
173	388	8.42	1.53		
192	350	7.59	1.64		
219	307	6.66	1.78		
248	271	5.88	1.87		
280	240	5.21	2.00		
115	586	12.70	0.83	R 67 RF67	4 4
127	532	11.54	1.88		
146	461	10.00	0.96		
168	401	8.70	0.99		
187	359	7.79	1.02		
198	339	7.36	1.03		
233	289	6.27	1.07		
256	263	5.70	1.11		
296	227	4.93	1.20		
340	198	4.29	1.28		
183	368	7.97	0.91	R 57 RF57	4 4
194	347	7.53	0.95		
228	296	6.41	1.07		
251	268	5.82	1.12		
289	233	5.05	1.23		
333	202	4.39	1.30		
123	572	5.88	1.94	RX 127 RXF127	8 8
156	449	6.22	3.74	RX 157 RXF157	6 6

输出转速 Output speed r/min	输出扭矩 Output torque Nm	传动比 Ratio i	使用系数 Service factor f_B	机型号 Type Type	极数 Pole p
7.5kW					
123	572	5.88	2.94	RX 127 RXF127	6 6
136	515	5.28	3.26		
167	420	4.29	4.0		
221	318	6.47	3.49	RX 127 RXF127	4 4
245	286	5.88	3.88		
220	320	6.65	1.35	RX 107 RXF107	4 4
260	269	5.60	1.59		
281	250	5.19	2.6		
314	224	4.65	2.9		
348	202	4.20	3.9		
251	280	5.82	1.41	RX 97 RXF97	4 4
301	233	4.85	1.59		
323	217	4.52	2.6		
361	194	4.04	2.9		
401	175	3.64	3.2		
442	159	3.30	3.5		
500	140	2.92	4.0		
324	216	4.50	1.26	RX 87 RXF87	4 4
386	182	3.78	1.58		
420	167	3.48	2.3		
474	149	3.09	2.6		
529	133	2.76	2.9		
589	119	2.48	3.2		
679	103	2.15	3.5		
756	93	1.93	3.6		
913	77	1.60	3.8		
1050	67	1.39	4.1		
449	156	3.25	1.09	RX 77 RXF77	4 4
474	148	3.08	1.23		
541	130	2.70	1.56		
601	117	2.43	1.73		
685	102	2.13	1.84		
777	90	1.88	1.94		
874	80	1.67	2.0		
1028	68	1.42	2.1		
575	122	2.54	0.91	RX 67 RXF67	4 4
608	115	2.40	1.00		
716	98	2.04	1.28		
785	89	1.86	1.32		
907	77	1.61	1.38		
1043	67	1.40	1.45		
11kW					
4.9	18891	295	0.90	R 167R107 RF167R107	4 4
5.0	18379	287	0.92		
5.2	17994	281	0.94		
6.1	15241	238	1.11		
7.0	13320	208	1.27		
8.3	11271	176	1.50		
4.3	21645	338	0.80	R 167R97 RF167R97	4 4
4.8	19659	307	0.86		
5.2	18059	282	0.94		
5.8	16009	250	0.80	R 147R87 RF147R87	4 4
6.8	13832	216	0.88		
7.6	12231	191	1.00		
9.1	10310	161	1.19		
9.2	10182	159	1.20		

苏州新越减速机制造有限公司

R

输出转速 Output speed r/min	输出扭矩 Output torque Nm	传动比 Ratio i	使用系数 Service factor f_B	机型号 Type Type	极数 Pole p
11kW					
6.0	16540	160.80	1.02	R 167	6
7.4	13417	130.44	1.26	RF167	6
7.9	12445	120.99	1.36		
9.2	10740	104.41	1.58		
7.4	13284	196.41	1.27	R 167	4
9.1	10876	160.80	1.56	RF167	4
11	8822	130.44	1.91		
12	8183	120.99	2.07		
14	7062	104.41	2.4		
16	6232	92.14	2.7		
18	5403	79.88	3.1		
21	4807	71.07	3.5		
6.5	15105	146.85	0.81	R 147	6
8.1	12265	119.24	1.0	RF147	6
8.7	11318	110.03	1.08		
10	9731	94.60	1.26		
12	8586	83.47	1.42		
8.9	11056	163.46	1.11	R 147	4
10	9932	146.85	1.23	RF147	4
12	8065	119.24	1.52		
13	7442	110.03	1.64		
15	6398	94.60	1.91		
17	5645	83.47	2.2		
20	4876	72.09	2.5		
22	4508	66.65	2.7		
24	4129	61.50	3.0		
28	3576	52.87	3.4		
10	9545	141.12	0.80	R 137	4
11	8669	128.18	0.87	RF137	4
13	7691	113.72	0.98		
14	6980	103.2	1.08		
16	5999	88.70	1.25		
18	5472	80.91	1.37		
20	4970	73.49	1.51		
22	4410	65.20	1.71		
25	4002	59.17	1.88		
29	3440	50.86	2.2		
33	3002	44.39	2.5		
39	2540	37.65	3.0		
44	2226	32.91	3.4		
23	4383	64.81	0.92	R 107	4
25	3969	58.69	1.02	RF107	4
28	3520	52.05	1.15		
31	3183	47.06	1.27		
37	2697	39.88	1.50		
42	2356	34.84	1.72		
48	2059	30.44	1.96		
50	1971	29.14	2.1		
54	1843	27.25	2.2		
59	1664	24.60	2.4		
65	1511	22.34	2.7		
74	1341	19.82	3.0		
81	1217	17.99	3.3		
34	2889	42.72	0.98	R 97	4
39	2508	37.08	1.12	RF97	4
44	2245	33.20	1.21		
53	1863	27.54	1.35		
58	1693	25.03	1.57		
65	1513	22.37	1.69		
72	1362	20.14	1.80		
80	1234	18.24	1.90		
90	1094	16.17	2.1		
100	989	14.62	2.2		
118	838	12.39	2.5		

输出转速 Output speed r/min	输出扭矩 Output torque Nm	传动比 Ratio i	使用系数 Service factor f_B	机型号 Type Type	极数 Pole p
11kW					
135	732	10.83	2.7	R 97	4
158	626	9.26	3.0	RF97	4
173	566	8.37	3.4		
206	480	7.09	3.9		
235	419	6.20	4.2		
68				R 87	4
75	1455	21.51	0.97	RF87	4
85	1292	19.10	1.05		
95	1155	17.08	1.13		
110	1038	15.35	1.21		
122	902	13.33	1.33		
147	807	11.93	1.43		
158	670	9.90	1.66		
175	626	9.25	1.82		
202	563	8.32	1.94		
226	488	7.22	2.1		
272	438	6.47	2.2		
134	363	5.36	2.4		
151				R 77	4
192	736	10.88	0.84	RF77	4
219	652	9.64	0.91		
248	513	7.59	1.12		
280	450	6.66	1.21		
191	396	5.88	1.28		
209	352	5.21	1.36		
240				RX 157	6
	539	5.05	3.12	RXF157	6
	492	4.68	3.41		
	429	4.04	3.92		
249				RX 157	4
277	437	6.22	3.84	RXF157	4
339					
372				RX 127	4
	414	5.88	2.68	RXF127	4
281	372	5.28	2.98		
314	304	4.29	3.65		
348	277	3.95	4.01		
383				RX 107	4
432	366	5.19	1.79	RXF107	4
476	328	4.65	1.99		
553	296	4.20	2.63		
323	269	3.81	2.90		
361	238	3.38	3.27		
401	216	3.07	3.60		
442	186	2.64	4.19		
500				RX 97	4
553	319	4.52	1.75	RXF97	4
652	285	4.04	1.96		
745	257	3.64	2.2		
890	233	3.30	2.4		
1028	206	2.92	2.7		
420	186	2.64	3.0		
472	158	2.24	3.5		
529	138	1.96	3.9		
589	116	1.64	4.1		
679	100	1.42	4.3		
756				RX 87	4
913	245	3.48	1.55	RXF87	4
1050	218	3.09	1.75		
601	195	2.76	1.96		
685	175	2.48	2.2		
777	152	2.15	2.4		
874	135	1.93	2.5		
1028	113	1.60	2.6		
	98	1.39	2.8		
	171	2.43	1.18	RX 77	4
	150	2.13	1.25	RXF77	4
	133	1.88	1.33		
	118	1.67	1.38		
	100	1.42	1.46		

苏州新越减速机制造有限公司

输出转速 Output speed r/min	输出扭矩 Output torque Nm	传动比 Ratio i	使用系数 Service factor f_B	机型号 Type Type	极数 Pole p
15kW					
6.1					
6.5	20783			R 167R107	4
7.0	19560	238		RF 167R107	4
7.5	18163	224	0.81		
8.3	17028	208	0.87		
	15369	195	0.93		
7.4		176	0.99		
8.0	18201		1.10	R 167	6
9.2	16883	130.44		RF 167	6
11	14569	120.99	0.93		
	12857	104.41	1.00		
7.4		92.14	1.16		
9.1	18115		1.32		
11	14830	196.41			
12	12030	160.80	0.93		
14	11159	130.44	1.14	R 167	4
16	9630	120.99	1.41	RF 167	4
18	8498	104.41	1.52		
21	7367	92.14	1.76		
23	6555	79.88	1.99		
25	5901	71.07	2.3		
	5396	63.98	2.6		
8.8		58.51	2.9		
10	15353		3.1	R 147	6
12	13200	110.03		RF 147	6
13	11647	94.60	0.80		
14	10059	83.47	0.93		
	9300	72.09	1.05		
8.9		66.65	1.21		
9.9	15076		1.31		
12	13544	163.46			
13	10997	146.85	0.81		
15	10148	119.24	0.90	R 147	4
17	8725	110.03	1.11	RF 147	4
20	7698	94.60	1.20		
22	6649	83.47	1.44		
24	6147	72.09	1.59		
28	5631	66.65	1.84		
31	4876	61.50	1.99		
	4303	52.87	2.2		
14		46.65	2.5		
16	9518		2.8		
18	8181	103.2			
20	7462	88.70	0.8		
22	6778	80.91	0.92		
25	6013	73.49	1.01	R 137	4
29	5457	65.20	1.11	RF 137	4
33	4691	59.17	1.25		
39	4094	50.86	1.38		
44	3472	44.39	1.60		
52	3035	37.65	1.84		
	2567	32.91	2.2		
31		27.83	2.5		
37	4340		2.9		
42	3678	47.06			
50	3213	39.88	0.9		
48	2688	34.84	1.10	R 107	4
54	2807	29.14	1.26	RF 107	4
59	2513	30.44	1.50		
65	2269	27.25	1.44		
74	2060	24.60	1.61		
81	1828	22.34	1.78		
94	1659	19.82	1.96		
108	1426	17.99	2.2		
	1245	15.46	2.4		
		13.50	2.8		
			3.2		

输出转速 Output speed r/min	输出扭矩 Output torque Nm	传动比 Ratio i	使用系数 Service factor f_B	机型号 Type Type	极数 Pole p
15kW					
53	2540	27.54	1.1		
58	2309	25.03	1.15		
65	2063	22.37	1.24		
72	1858	20.14	1.32		
80	1682	18.24	1.40		
90	1491	16.17	1.51	R 97	4
100	1348	14.62	1.6	RF 97	4
118	1143	12.39	1.8		
135	999	10.83	2.0		
158	854	9.26	2.4		
174	772	8.37	2.5		
206	654	7.09	2.9		
235	572	6.20	3.1		
85	1572	17.08	0.89		
95	1416	15.35	1.98		
110	1229	13.33	1.05		
122	1100	11.93	1.13	R 87	4
147	912	9.90	1.21	RF 87	4
158	853	9.25	1.33		
175	767	8.32	1.42		
203	666	7.22	1.51		
225	597	6.47	1.61		
252	494	5.36	1.73		
287	488	5.05	3.44	RX 157	4
315	446	4.68	3.77	RXF157	4
361	388	4.04	3.32		
372	378	3.95	2.94	RX 127 RXF127	4 4
281	479	5.19	1.36		
314	429	4.65	1.52		
348	387	4.20	2.0		
383	351	3.81	2.2		
432	325	3.38	2.4	RX 107	4
476	295	3.07	2.6	RXF107	4
553	254	2.64	3.1		
635	221	2.30	3.5		
749	188	1.95	3.8		
854	164	1.71	4.0		
1014	138	1.44	4.4		
323	435	4.52	1.3		
361	388	4.04	1.4		
401	350	3.64	1.6		
442	317	3.30	1.8		
500	281	2.92	2.0	RX 97	4
553	254	2.64	2.2	RXF 97	4
652	215	2.24	2.6		
745	188	1.96	2.8		
890	158	1.64	3.0		
1028	137	1.42	3.1		
420	335	3.48	1.14		
472	297	3.09	1.28		
529	265	2.76	1.43		
589	238	2.48	1.60	RX 87	4
679	207	2.15	1.75	RXF 87	4
756	186	1.93	1.80		
913	154	1.60	1.92		
1050	134	1.39	2.0		

苏州新越减速机制造有限公司

R

18.5kW

输出转速 Output speed r/min	输出扭矩 Output torque Nm	传动比 Ratio i	使用系数 Service factor f_B	机型号 Type Type	极数 Pole p
9.1	18291	160.80	0.93	R 167 RF 167	4 4
11	14838	130.44	1.13		
12	13763	120.99	1.24		
14	11877	104.41	1.42		
16	10481	92.14	1.61		
18	9086	79.88	1.86		
21	8084	71.07	2.1		
23	7278	63.98	2.3		
25	6655	58.51	2.5		
29	5791	50.91	2.9		
12	13564	119.24	0.90	R 147 RF147	4 4
13	12516	110.03	0.98		
15	10761	94.60	1.14		
17	9495	83.47	1.29		
20	8200	72.09	1.49		
22	7581	66.65	1.61		
24	6944	61.50	1.76		
28	6014	52.87	2.0		
31	5306	46.65	2.3		
36	4583	40.29	2.7		
18	9203	80.91	0.82	R 137 RF137	4 4
20	8359	73.49	0.90		
22	7416	65.20	1.01		
25	6731	59.17	1.12		
29	5785	50.86	1.30		
33	5049	44.39	1.49		
39	4283	37.65	1.76		
44	3744	32.91	2.0		
49	3362	29.56	2.2		
52	3166	27.83	2.3		
61	2730	24.00	2.7		
66	2520	22.15	3.0		
77	2166	19.04	3.5		
87	1911	16.80	3.9		
37	4536	39.88	0.89	R 107 RF107	4 4
42	3963	34.84	1.02		
50	3315	29.14	1.22		
59	2798	24.60	1.44		
65	2541	22.34	1.59		
74	2255	19.82	1.79		
81	2046	17.99	1.98		
94	1759	15.46	2.3		
108	1536	13.50	2.6		
128	1302	11.45	3.1		
146	1139	10.01	3.5		
181	918	8.07	3.0		
213	778	6.84	3.6		
72	2291	20.14	1.07	R 97 RF97	4 4
80	2075	18.24	1.13		
90	1839	16.17	1.23		
100	1663	14.62	1.30		
118	1409	12.39	1.46		
135	1232	10.83	1.59		
158	1053	9.26	1.81		
174	952	8.37	2.0		
206	806	7.09	2.3		
235	705	6.20	2.5		
282	589	5.18	2.8		
325	511	4.49	3.0		

18.5kW

输出转速 Output speed r/min	输出扭矩 Output torque Nm	传动比 Ratio i	使用系数 Service factor f_B	机型号 Type Type	极数 Pole p
110	1516	13.33	0.8	R 87 RF87	4 4
122	1357	11.93	0.85		
147	1126	9.90	0.98		
158	1052	9.25	1.08		
175	946	8.32	1.15		
202	821	7.22	1.22		
226	736	6.47	1.30		
272	610	5.36	1.40		
317	547	4.68	3.07	RX 157 RXF157	4 4
364	476	4.04	3.53		
412	420	3.57	4.0		
348	478	4.20	1.63	RX 107 RXF107	4 4
383	452	3.81	1.73		
432	401	3.38	1.95		
476	364	3.07	2.1		
553	313	2.64	2.5		
635	272	2.30	2.9		
749	231	1.95	3.1		
854	203	1.71	3.3		
1014	171	1.44	3.6		
401	432	3.64	1.30	RX 97 RXF97	4 4
442	391	3.30	1.43		
500	346	2.92	1.62		
553	313	2.64	1.79		
652	266	2.24	2.1		
745	232	1.96	2.3		
890	194	1.64	2.4		
1028	168	1.42	2.5		
529	327	2.76	1.16	RX 87 RXF87	4 4
589	294	2.48	1.29		
679	255	2.15	1.42		
756	229	1.93	1.46		
913	190	1.60	1.56		
1050	165	1.39	1.65		

22kW

输出转速 Output speed r/min	输出扭矩 Output torque Nm	传动比 Ratio i	使用系数 Service factor f_B	机型号 Type Type	极数 Pole p
11	17645	130.44	0.95	R 167 RF167	4 4
12	16366	120.99	1.04		
14	14124	104.41	1.20		
16	12464	92.14	1.36		
18	10805	79.88	1.57		
21	9614	71.07	1.76		
23	8655	63.98	2.0		
25	7915	58.51	2.1		
29	6887	50.91	2.5		
32	6078	44.93	2.8		
37	5269	38.95	3.2		
13	14884	110.03	0.83	R 147 RF147	4 4
15	12797	94.60	0.95		
17	11291	83.47	1.08		
20	9752	72.09	1.3		
22	9016	66.65	1.36		
24	8258	61.50	1.48		
28	7152	52.87	1.71		
31	6310	46.65	1.94		
36	5450	40.29	2.2		
41	4821	35.64	2.5		
49	4051	29.95	3.0		

苏州新越减速机制造有限公司

输出转速 Output speed r/min	输出扭矩 Output torque Nm	传动比 Ratio i	使用系数 Service factor f_B	机型号 Type Type	极数 Pole p
22kW					
22	8820	65.20	0.85	R 137 RF137	4 4
25	8004	59.17	0.94		
29	6880	50.86	1.09		
33	6005	44.39	1.25		
39	5093	37.65	1.48		
44	4452	32.91	1.69		
49	3999	29.56	1.88		
52	3765	27.83	2.00		
61	3246	24.00	2.3		
66	2996	22.15	2.5		
77	2576	19.04	2.9		
87	2273	16.80	3.3		
101	1963	14.51	3.8		
114	1736	12.83	4.3		
42	4713	34.84	0.86	R 107 RF107	4 4
50	3942	29.14	1.03		
59	3328	24.60	1.21		
65	3022	22.34	1.34		
74	2681	19.82	1.51		
81	2434	17.99	1.66		
94	2091	15.46	1.93		
108	1826	13.50	2.2		
128	1549	11.45	2.6		
146	1354	10.01	2.6		
173	1144	8.46	3.0		
181	1092	8.07	3.0		
213	925	6.84	3.5		
244	809	5.98	3.5		
72	2724	20.14	1.04	R 97 RF97	4 4
80	2467	18.24	1.14		
90	2187	16.17	1.23		
100	1978	14.62	1.29		
118	1676	12.39	1.34		
135	1465	10.83	1.43		
158	1253	9.26	1.52		
174	1132	8.37	1.69		
206	959	7.09	1.96		
235	839	6.20	2.1		
282	701	5.18	2.4		
325	607	4.49	2.5		
147	1339	9.90	0.83	R 87 RF87	4 4
158	1251	9.25	0.91		
175	1125	8.32	0.97		
202	977	7.22	1.3		
226	875	6.47	1.10		
272	725	5.36	1.18		
412	500	3.57	3.36	RX 157 RXF157	4 4
348	592	4.20	1.32	RX 107 RXF107	4 4
383	537	3.81	1.45		
432	477	3.38	1.64		
476	433	3.07	1.80		
553	372	2.64	2.10		
635	324	2.30	2.41		
749	275	1.95	2.61		
854	241	1.71	2.75		
1014	203	1.44	2.99		
401	513	3.64	1.09	RX 97 RXF97	4 4
442	465	3.30	1.20		
500	412	2.92	1.36		
553	372	2.64	1.50		

输出转速 Output speed r/min	输出扭矩 Output torque Nm	传动比 Ratio i	使用系数 Service factor f_B	机型号 Type Type	极数 Pole p
22kW					
652	316	2.24	1.77	RX 97 RXF97	4 4
745	276	1.96	1.94		
890	231	1.64	2.05		
1028	200	1.42	2.14		
529	289	2.76	0.98	RX 87 RXF87	4 4
589	350	2.48	1.09		
679	303	2.15	1.19		
756	272	1.93	1.23		
913	226	1.60	1.31		
1050	196	1.39	1.39		
30kW					
16	16996	92.14	1.0	R 167 RF167	4 4
18	14735	79.88	1.15		
21	13109	71.07	1.29		
23	11802	63.98	1.43		
25	10793	58.51	1.57		
29	9391	50.91	1.80		
32	8288	44.93	2.04		
37	7184	38.95	2.4		
42	6393	34.66	2.6		
49	5510	29.87	3.1		
60	4477	24.27	3.8		
71	3796	20.58	4.5		
17	15397	83.47	0.8	R 147 RF147	4 4
20	13298	72.09	0.92		
22	12294	66.65	0.99		
24	11261	61.50	1.09		
28	9752	52.87	1.25		
31	8605	46.65	1.42		
36	7432	40.29	1.64		
41	6574	35.64	1.86		
49	5525	29.95	2.2		
60	4462	24.19	2.5		
71	3770	20.44	3.0		
81	3328	18.04	3.0		
93	2885	15.65	4.2		
29	9382	50.86	0.80	R 137 RF137	4 4
33	8188	44.39	0.92		
39	6945	37.65	1.08		
44	6071	32.91	1.24		
52	5133	27.83	1.41		
61	4427	24.00	1.69		
66	4086	22.15	1.85		
77	3512	19.04	2.1		
87	3099	16.80	2.4		
101	2676	14.51	2.8		
114	2367	12.83	3.2		
135	1990	10.79	3.8		
192	1400	7.59	3.4		
229	1177	6.38	4.1		
74	3656	19.82	1.11	R 107 RF107	4 4
81	3318	17.99	1.22		
94	2852	15.46	1.42		
108	2490	13.50	1.62		
128	2112	11.45	1.88		
146	1846	10.01	1.91		
173	1561	8.46	2.2		
181	1489	8.07	2.2		
213	1262	6.84	2.5		
244	1103	5.98	2.6		
289	933	5.06	2.9		

苏州新越减速机制造有限公司

R

30kW

输出转速 Output speed r/min	输出扭矩 Output torque Nm	传动比 Ratio i	使用系数 Service factor f_B	机型号 Type Type	极数 Pole p
100	2697	14.62	0.80	R 97 RF97	4 4
118	2285	12.39	0.90		
135	1998	10.83	0.98		
158	1708	9.26	1.12		
174	1544	8.37	1.24		
206	1308	7.09	1.44		
235	1144	6.20	1.55		
282	955	5.18	1.75		
325	828	4.49	1.85		
432	649	3.40	1.71	RX 127 RXF127	4 4
432	623	3.38	1.25	RX 107 RXF107	4 4
476	566	3.07	1.38		
553	487	2.64	1.60		
635	424	2.30	1.84		
749	360	1.95	2.0		
854	315	1.71	2.1		
1014	266	1.44	2.3		
500	539	2.92	1.04	RX 97 RXF97	4 4
553	487	2.64	1.15		
652	413	2.24	1.35		
745	362	1.96	1.48		
890	303	1.64	1.57		
1028	262	1.42	1.63		

37kW

输出转速 Output speed r/min	输出扭矩 Output torque Nm	传动比 Ratio i	使用系数 Service factor f_B	机型号 Type Type	极数 Pole p
18	18049	79.88	0.94	R 167 RF167	4 4
21	16058	71.07	1.05		
23	14456	63.98	1.17		
25	13220	58.51	1.28		
29	11503	50.91	1.47		
33	10152	44.93	1.67		
38	8801	38.95	1.92		
42	7831	34.66	2.16		
49	6749	29.87	2.5		
61	5484	24.27	3.1		
78	4232	18.73	4.0		
90	3685	16.31	4.6		
101	3290	14.56	5.1		
22	15060	66.65	0.81	R 147 RF147	4 4
24	13794	61.50	0.89		
28	11946	52.87	1.02		
32	10541	46.65	1.16		
36	9104	40.29	1.34		
41	8053	35.64	1.52		
49	6767	29.95	1.81		
61	5466	24.19	2.0		
72	4618	20.44	2.4		
81	4076	18.04	2.4		
94	3534	15.64	3.5		
106	3143	13.91	3.8		

37kW

输出转速 Output speed r/min	输出扭矩 Output torque Nm	传动比 Ratio i	使用系数 Service factor f_B	机型号 Type Type	极数 Pole p
39	8507	37.65	0.88	R 137 RF137	4 4
45	7436	32.91	1.01		
53	6288	27.83	1.20		
61	5423	24.00	1.38		
67	5005	22.15	1.51		
77	4302	19.04	1.75		
88	3796	16.80	1.98		
101	3279	14.51	2.3		
115	2899	12.83	2.6		
136	2438	10.79	2.8		
169	1968	8.71	3.1		
194	1715	7.59	3.3		
230	1442	6.38	3.7		
285	1164	5.15	3.7		
74	4478	19.82	0.90	R 107 RF107	4 4
82	4065	17.99	0.99		
95	3493	15.46	1.16		
109	3059	13.50	1.33		
128	2587	11.45	1.5		
147	2264	10.01	1.56		
174	1912	8.46	1.79		
182	1823	8.07	1.8		
214	1546	6.84	2.1		
245	1351	5.98	2.1		
291	1143	5.06	2.4		
432	801	3.40	1.39	RX 127 RXF127	4 4
490	707	3.00	1.57		
568	610	2.59	1.82		
435	796	3.38	0.98	RX 107 RXF107	4 4
479	723	3.07	1.08		
557	622	2.64	1.25		
639	542	2.30	1.44		
754	459	1.95	1.57		
860	403	1.71	1.65		
1021	339	1.44	1.79		

45kW

输出转速 Output speed r/min	输出扭矩 Output torque Nm	传动比 Ratio i	使用系数 Service factor f_B	机型号 Type Type	极数 Pole p
23	17463	63.98	0.97	R 167 RF167	4 4
25	15970	58.51	1.06		
29	13896	50.91	1.22		
33	12264	44.93	1.38		
38	10631	38.95	1.59		
43	9460	34.66	1.79		
50	8153	29.87	2.08		
61	6624	24.27	2.4		
72	5617	20.58	2.6		
79	5112	18.73	3.0		
91	4452	16.31	3.4		
102	3974	14.56	3.5		
28	14431	52.87	0.85	R 147 RF147	4 4
32	12733	46.65	0.96		
37	10997	40.29	1.11		
42	9728	35.64	1.26		
49	8175	29.95	1.49		
61	6603	24.19	1.69		
72	5579	20.44	2.0		
82	4924	18.04	2.0		
95	4269	15.64	2.9		
106	3797	13.91	3.2		
123	3273	11.99	3.7		
204	1979	7.25	4.1		

苏州新越减速机制造有限公司

输出转速 Output speed r/min	输出扭矩 Output torque Nm	传动比 Ratio i	使用系数 Service factor f_B	机型号 Type Type	极数 Pole p
45kW					
45	8983	32.91	0.84		
53	7596	27.83	0.99		
62	6551	24.00	1.15		
67	6046	22.15	1.24		
78	5197	19.04	1.45		
88	4586	16.80	1.64	R 137	4
102	3960	14.51	1.90	RF137	4
115	3502	12.83	2.1		
137	2945	10.79	2.3		
170	2377	8.71	2.6		
195	2072	7.59	2.8		
232	1741	6.38	3.1		
287	1406	5.15	3.1		
96	4220	15.46	0.96		
110	3685	13.50	1.10		
129	3125	11.45	1.27		
148	2732	10.01	1.29		
175	2309	8.46	1.48	R 107	4
183	2203	8.07	1.50	RF107	4
216	1867	6.84	1.71		
247	1632	5.98	1.75		
292	1381	5.06	2.0		
435	968	3.40	1.15		
493	854	3.00	1.30		
571	737	2.59	1.51	RX 127	4
646	652	2.29	1.70	RXF127	4
767	549	1.93	2.02		
438	962	3.38	0.81		
482	874	3.07	0.89		
561	751	2.64	1.04	RX 107	4
643	654	2.30	1.19	RXF107	4
759	555	1.95	1.30		
865	487	1.71	1.36		
1028	410	1.44	1.48		
55kW					
29	16984	50.91	1.00		
33	14989	44.93	1.13		
38	12984	38.95	1.30		
43	11563	34.66	1.46		
50	9963	29.87	1.70	R 167	4
61	8097	24.27	1.96	RF167	4
72	6866	20.58	2.09		
79	6248	18.73	2.50		
91	5441	16.31	2.76		
102	4857	14.56	2.90		
119	4140	12.41	4.09		
144	3429	10.28	4.66		
32	15563	46.65	0.8		
37	13441	40.29	0.91		
42	11890	35.64	1.03		
49	9991	29.95	1.22		
61	8070	24.19	1.39		
72	6819	20.44	1.64	R 147	4
82	6018	18.04	1.65	RF147	4
95	5218	15.64	2.3		
106	4640	13.91	2.6		
123	4000	11.99	3.1		
152	3249	9.74	3.8		
204	2419	7.25	3.4		
251	1965	5.89	4.1		

输出转速 Output speed r/min	输出扭矩 Output torque Nm	传动比 Ratio i	使用系数 Service factor f_B	机型号 Type Type	极数 Pole p
55kW					
78	6352	19.04	1.18		
88	5605	16.80	1.34		
102	4841	14.51	1.55		
115	4280	12.83	1.76	R 137	
137	3600	10.79	1.90	RF137	
170	2906	8.71	2.1		
195	2532	7.59	2.3		
232	2128	6.38	2.5		
287	1718	5.15	2.5		
415	1242	3.57	1.35	RX 157	
479	1075	3.09	1.56	RXF157	
75kW					
38	17719	38.95	0.95		
43	15767	34.66	1.07		
50	13588	29.87	1.25		
61	11041	24.27	1.43		
72	9362	20.58	1.53	R 167	4
79	8521	18.73	1.81	RF167	4
91	7420	16.31	2.03		
102	6624	14.56	2.13		
119	5646	12.41	3.0		
144	4677	10.28	3.4		
169	3990	8.77	4.0		
49	13625	29.95	0.90		
61	11004	24.19	1.11		
72	9298	20.44	1.20		
82	8207	18.04	1.21		
95	7115	15.64	1.72		
106	6328	13.91	1.87	R 147	4
123	5454	11.99	2.2	RF147	4
152	4431	9.74	2.5		
179	3758	8.26	2.8		
204	3298	7.25	3.0		
251	2679	5.89	3.3		
296	2275	5.00	3.6		
479	1466	3.09	1.15		
538	1304	2.75	1.29	RX 157	4
624	1124	2.37	1.49	RXF157	4
767	915	1.93	1.84		
767	915	1.93	1.21	RX 127	4
949	740	1.56	1.50	RXF127	4
90kW					
43	18921	34.66	0.89		
50	16306	29.87	1.04		
61	13249	24.27	1.20		
72	11235	20.58	1.28	R 167	4
79	10225	18.73	1.51	RF167	4
91	8904	16.31	1.69		
102	7948	14.56	1.77		
119	6775	12.41	2.5		
144	5612	10.28	2.8		
169	4788	8.77	3.3		

苏州新越减速机制造有限公司

R

输出转速 Output speed r/min	输出扭矩 Output torque Nm	传动比 Ratio i	使用系数 Service factor f_B	机型号 Type Type	极数 Pole p
90kW					
72	11158	20.44	1.01	R 147 RF147	4 4
82	9848	18.04	1.10		
95	8538	15.64	1.43		
106	7593	13.91	1.56		
123	6545	11.99	1.87		
156	5170	9.47	2.1		
179	4509	8.26	2.4		
204	3958	7.25	2.5		
251	3215	5.89	2.7		
296	2729	5.00	3.0		
542	1555	2.75	1.08	RX 157 RXF157	4 4
629	1340	2.37	1.25		
772	1091	1.93	1.54		
955	882	1.56	1.26	RX 127 RXF127	4 4
110kW					
61	16193	24.27	1.04	R 167 RF167	4 4
72	13731	20.58	1.23		
91	10882	16.31	1.38		
102	9715	14.56	1.45		
119	8280	12.41	2.04		
144	6859	10.28	2.3		
169	5851	8.77	2.7		
629	1638	2.37	1.03	RX 157 RXF157	4 4
772	1334	1.93	1.26		
914	1126	1.63	1.49		
132kW					
72	16477	20.58	1.03	R 167 RF167	4 4
91	13059	16.31	1.15		
102	11657	14.56	1.21		
119	9936	12.41	1.70		
144	8231	10.28	1.94		
169	7022	8.77	2.28		
914	1351	1.63	1.24	RX 157 RXF157	4 4
160kW					
120	11963	12.41	1.41	R 167 RF167	4 4
145	9910	10.28	1.61		
170	8484	8.77	1.89		

苏州新茂减速机制造有限公司

输出转速 Output speed r/min	输出扭矩 Output torque Nm	传动比 Ratio i	使用系数 Service factor f_B	机型号 Type Type	极数 Pole p
130	8.5	164		R 27R17 RF 27R17	0.18
	8.9	156			
	10	135			
	12	118			
	13	104			0.25
	15	90			
200	4.8	289		R 37R17 RF 37R17	0.18
	5.7	243			
	6.2	226			
	7.5	185			
	8.5	164			0.25
	8.9	156			
	10	135			
	11	127			
	13	104			0.37
	15	90			
300	3.2	429		R 47R37 RF 47R37	0.18
	3.7	372			
	4.0	348			
	4.6	301			
	5.5	255			0.25
	6.1	228			
450	2.1	678		R 57R37 RF 57R37	0.18
	2.4	589			
	2.6	537			
	3.0	471			
	3.9	357			0.25
	4.4	319			
	5.2	267			0.37
	5.8	241			
600	1.7	836		R 67R37 RF 67R37	0.18
	1.9	750			
	2.0	730			
	2.2	630			
	2.4	571			
	2.5	561			0.25
	2.8	495			
	2.9	486			
	3.2	438			
	3.6	388			
	4.1	336			0.37
	4.8	287			
820	1.2	1124		R 77R37 RF 77R37	0.18
	1.3	1047			
	1.5	915			
	1.6	858			
	1.8	757			
	2.1	671			0.25
	2.4	571			
	2.5	547			
	2.9	477			0.37
	3.3	426			
	3.8	364			
	4.5	312			0.55
	4.6	310			
	5.6	248			
1550	0.65	2129		R 87R57 RF 87R57	0.18
	0.71	1955			
	0.72	1930			
	0.79	1737			
	0.80	1733			

输出转速 Output speed r/min	输出扭矩 Output torque Nm	传动比 Ratio i	使用系数 Service factor f_B	机型号 Type Type	极数 Pole p
1550	0.82	1690		R 87R57 RF 87R57	0.18
	0.91	1524			
	1.0	1395			0.25
	1.1	1232			
	1.2	1145			
	1.3	1037			
	1.6	883			0.37
	1.7	802			
	1.8	754			
	1.4	1008			0.55
	2.0	683			
	2.3	599			
	2.6	538			
	2.9	472			
	3.4	400			0.75
	3.5	396			
	3.9	361			
	4.0	351			
	4.6	305			1.1
	4.7	300			
	5.2	267			
	5.5	256			
3000	0.32	4309		R 97R57 RF 97R57	0.18
	0.35	4004			
	0.38	3702			
	0.40	3481			
	0.46	3019			
	0.52	2668			0.25
	0.62	2245			
	0.69	2016			
	0.76	1823			0.37
	0.80	1733			
	0.86	1623			
	0.88	1583			
	0.97	1434			
	1.00	1396			
	1.1	1228			0.55
	1.2	1207			
	1.3	1084			
	1.4	1068			
	1.5	934			
	1.6	878			
	1.7	824			0.75
	1.8	755			
	1.9	737			
	2.1	631			1.1
	2.2	625			
	2.4	560			
	2.5	549			
	2.9	484			
	3.2	430			1.5
	3.7	379			
	4.1	336			
	4.7	296			2.2
	5.1	270			
	5.6	249			
	5.9	234			
	6.1	227			

表上所配功率均有超载，按实际条件确定的转扭不得大于减速机额定转扭。 The power are all overload in the table. The decibed torque accrding to operating condition should not more than gear units ' nominal toque.

苏州新越减速机制造有限公司

R

输出转速 Output speed r/min	输出扭矩 Output torque Nm	传动比 Ratio i	使用系数 Service factor f_B	机型号 Type Type	极数 Pole p
4300		6690		R 107R77 RF 107R77	0.18
	0.21	5735			
	0.24	5127			
	0.27	4302			
	0.32	3870			0.25
	0.36	3847			
	0.36	3302			
	0.42	3015			
	0.45	2997			0.37
	0.46	2621			
	0.53	2252			
	0.62	2041			
	0.68	1971			0.55
	0.71	1813			
	0.77	1673			
	0.83	1587			
	0.88	1531			
	0.91	1390			
	1.00	1389			0.75
	1.00	1216			
	1.14	1194			
	1.2	1095			
	1.27	1043			
	1.3	927			1.1
	1.50	888			
	1.6	787			
	1.7	692			1.5
	2.0	605			
	2.2	598			
	2.3	530			
	2.6	510			
	2.7	479			
	2.9	463			2.2
	3.1	420			
	3.4	406			
	3.5	373			
	3.8	357			
	4.0	321			
	4.5	313			3
	4.6	281			
	5.1	277			
	5.2	253			
	5.7	245			4
	5.8	217			
	6.6	208			
	6.9	191			
	7.9	181			
	7.5	167			
	8.6				
8000		11712		R 137R77 RF 137R77	0.18
	0.12	10573			
	0.13	8784			0.25
	0.16	7479			
	0.19	6412			
	0.22	5834			0.37
	0.24	5001			
	0.28	4709			
	0.30	4364			
	0.32				

输出转速 Output speed r/min	输出扭矩 Output torque Nm	传动比 Ratio i	使用系数 Service factor f_B	机型号 Type Type	极数 Pole p
8000	0.34	4018		R 137R77 RF 137R77	0.37
	0.35	3928			
	0.40	3514			0.55
	0.41	3377			
	0.42	3338			
	0.47	2929			
	0.48	2926			
	0.52	2658			
	0.56	2484			
	0.58	2412			0.75
	0.62	2242			
	0.67	2073			
	0.75	1863			
	0.76	1839			1.1
	0.88	1598			
	1.0	1397			
	1.1	1226			
	1.3	1090			1.5
	1.3	1080			
	1.4	1020			
	1.5	951			
	1.6	869			2.2
	1.7	831			
	2.0	730			
	2.1	684			
	2.3	629			
	2.4	609			3
	2.5	564			
	2.6	549			
	2.8	517			
	2.9	490			
	3.2	453			4
	3.4	428			
	3.6	388			
	3.8	376			
	4.2	339			5.5
	4.5	317			
	4.8	297			
	5.0	286			
	5.8	250			
13000	0.08	18210		R 147R77 RF 147R77	0.18
	0.09	15923			
	0.10	14075			0.25
	0.12	12344			
	0.13	11143			
	0.15	9743			0.37
	0.17	8443			
	0.20	7307			
	0.22	6447			0.55
	0.26	5568			
	0.30	4815			
	0.33	4325			0.75
	0.39	3669			
	0.44	3228			
	0.50	2833			

表上所配功率均有超载，按实际条件确定的转扭不得大于减速机额定转扭。

The power are all overload in the table. The decibed torque accrding to operating condition should not more than gear units ' nominal toque.

苏州新越减速机制造有限公司

输出转速 Output speed r/min	输出扭矩 Output torque Nm	传动比 Ratio i	使用系数 Service factor f_B	机型号 Type Type	极数 Pole p
13000	0.56	2555	R 147R77 RF 147R77		1.1
	0.65	2211			
	0.73	1951			
	0.84	1705			1.5
	0.93	1536			
	1.1	1329			2.2
	1.2	1166			
	1.4	1029			
	1.6	889			3
	1.8	784			
	2.1	695			4
	2.4	607			
	2.6	547			
	3.0	480			5.5
	2.7	540	R 147R87 RF 147R87		4
	3.1	462			5.5
	3.3	432			
	3.9	373			7.5
	4.0	330			
	6.8	216			11
18000	0.05	27001	R 167R97 RF 167R97		0.55
	0.06	22482			
	0.07	20002			
	0.08	17361			
	0.09	15446			
	0.10	14051			
	0.12	11812			
	0.13	10509			
	0.14	9754			
	0.23	6069			0.75
	0.26	5399			
	0.30	4709			
	0.33	4182			
	0.18	7749			1.1
	0.20	6894			
	0.37	3739			
	0.54	2657			1.5
	0.61	2333			
	0.69	2085			
	0.76	1877			2.2
	0.86	1670			
	0.98	1456			
	1.1	1296			3
	1.3	1137			
	1.4	1012			
	1.7	872			4
	1.9	770			
	2.2	664			5.5
	2.5	578			
	2.8	510			7.5
	3.3	438			
	3.8	380			
	4.3	338			
	4.8	307			11
	5.2	282			
	4.9	295	R 167R107 RF 167R107		11
	5.1	287			
	5.2	281			
	5.6	260			15
	6.1	238			
	6.5	224			
	7.0	208			
	7.5	195			

表上所配功率均有超载，按实际条件确定的转扭不得大于减速机额定转扭。 The power are all overload in the table. The decibed torque accrding to operating condition should not more than gear units ' nominal toque.

苏州新越减速机制造有限公司

R

RX37

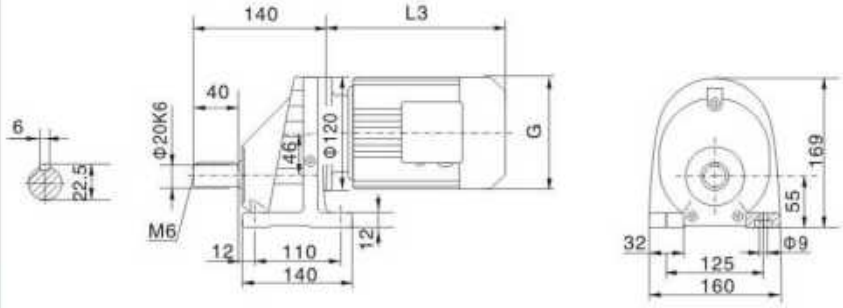

RX..S37

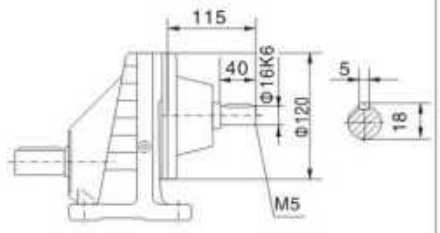

电机需方配时或配特殊电机时需加联接法兰
When equipping the user's motor or the special one,the flange is requirebto connected

RXF37

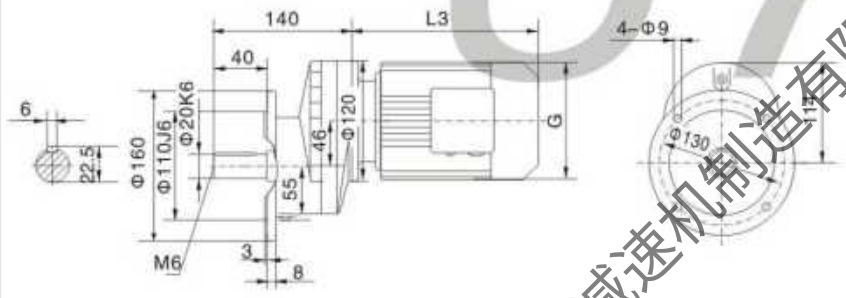

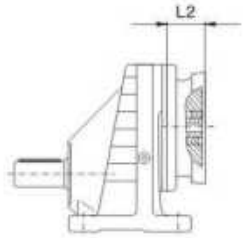

注：其余尺寸见相应的结构形式
Note:For other valuesplease referto the oppsited structure

苏州新越减速机制造有限公司

Y2电机机座座号 Motor size	63	71		80	90S
功率/4P Power/ (kw)	0.18	0.25	0.37	0.55	0.75	1.1
L3	223	236		264	301
G	130	145		175	195
L2	71	71		71	71

注:"RX.."表示RX、RXF
Note:"RX.."neanRX、RXF

RX57

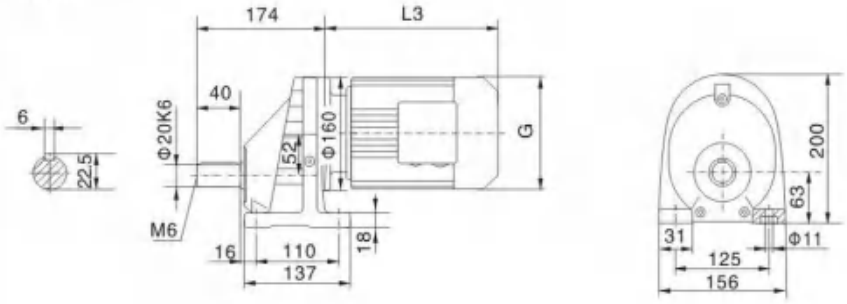

RX..S57

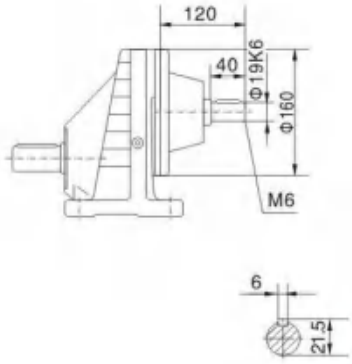

RXF37

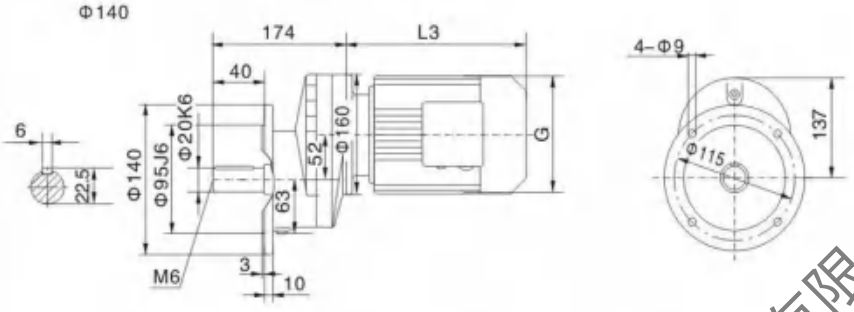

电机需方配时或配特殊电机时需加联接法兰
When equipping the user's motor or the special one,the flange is requirebto connected

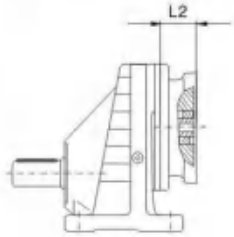

Φ160

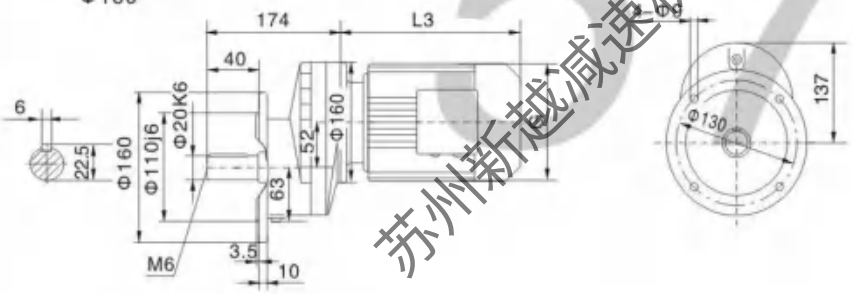

注：其余尺寸见相应的结构形式
Note:For other valuesplease referto the oppsited structure

Φ200

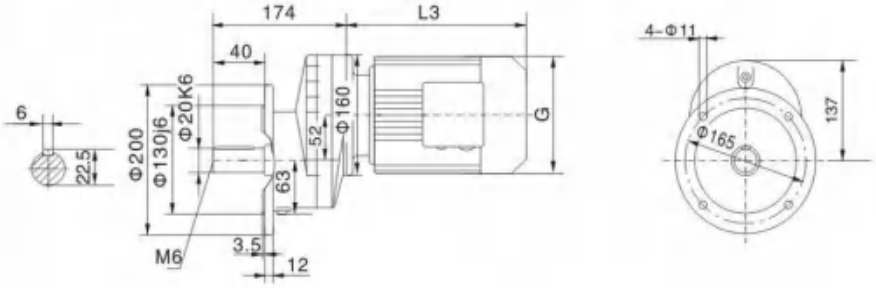

Y2电机机座座号 Motor size	63	71		80		90S	90L	100		112M	132S
功率/4P Power/ (kw)	0.18	0.25	0.37	0.55	0.75	1.1	1.5	2.2	3.0	4.0	5.5
L3	223	245		278		304	328	350		380	425
G	130	145		175		195	195	215		240	275
L2	81	81		81		81	81	93		93	101

注:"RX.."表示RX、RXF　　Note:"RX.."neanRX、RXF

苏州新越减速机制造有限公司

R

RX67

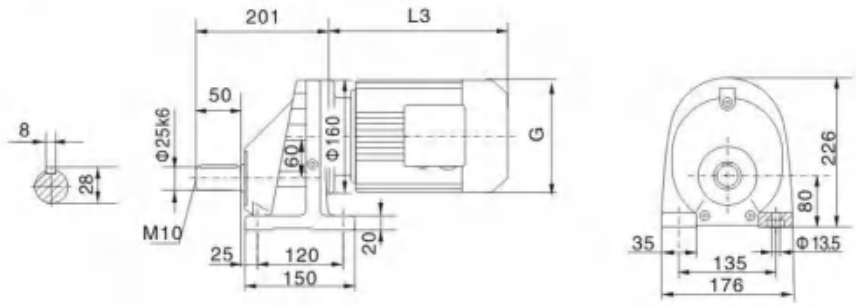

RX..S67

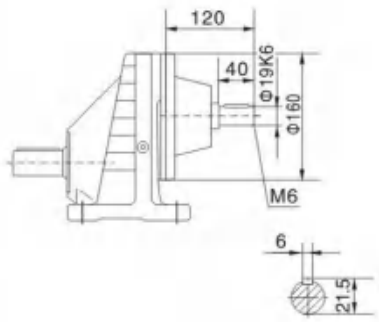

RXF67

Φ160

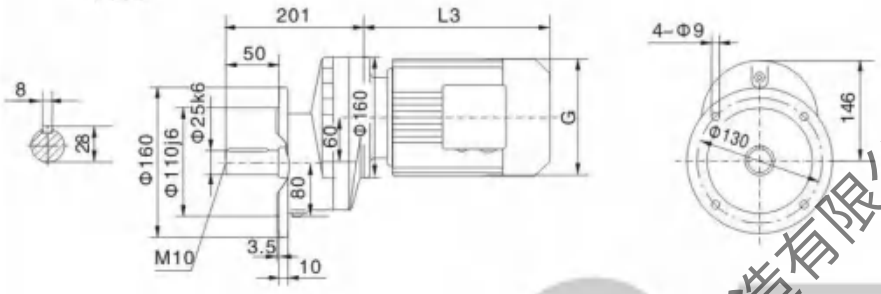

本机需方配时或配特殊电机时需加联接法兰
When equipping the user's motor or the special one,the flange is requirebto connected

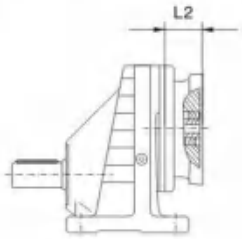

Φ200

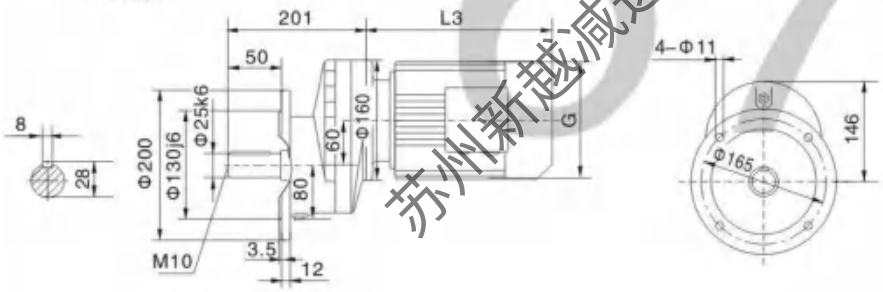

注：其余尺寸见相应的结构形式
Note:For other valuesplease referto the oppsited structure

Φ250

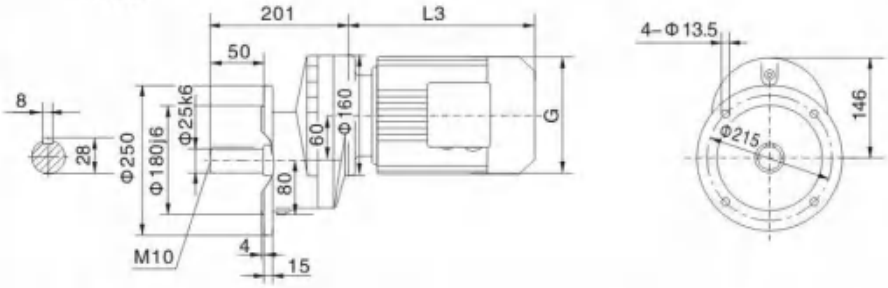

苏州新越减速机制造有限公司
67

Y2电机机座座号 Motor size	63	71		80		90S	90L	100		112M	132S	132M
功率/4P Power/ (kw)	0.18	0.25	0.37	0.55	0.75	1.1	1.5	2.2	3.0	4.0	5.5	7.5
L3	223	245		278		304	328	350		380	425	461
G	130	145		175		195	195	215		240	275	275
L2	81	81		81		81	81	93		93	101	101

注:"RX.."表示RX、RXF　　Note:"RX.."neanRX、RXF

Rx77

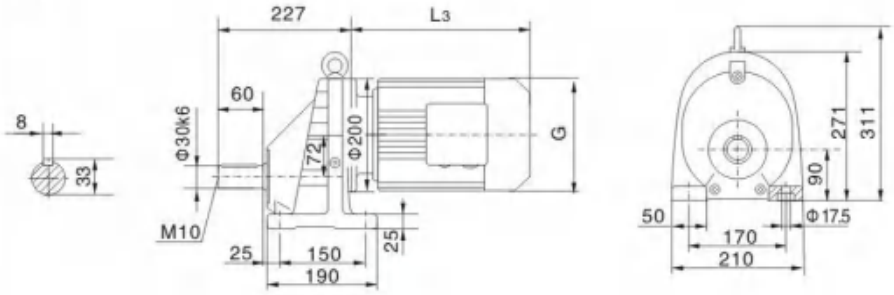

RX..S77

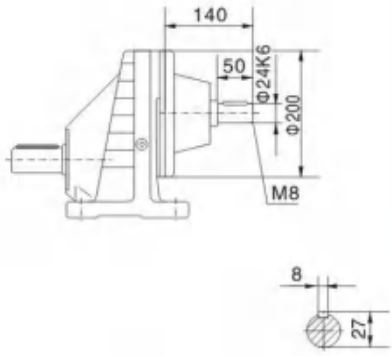

RXF77

Φ200

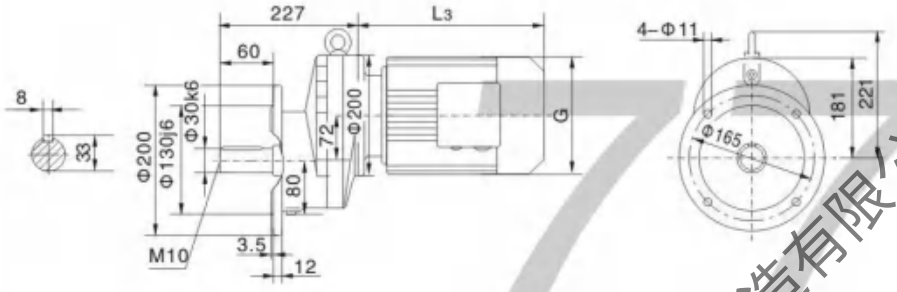

电机需方配时或配特殊电机时需加联接法兰
When equipping the user' s motor or the special one,the flange is requirebto connected

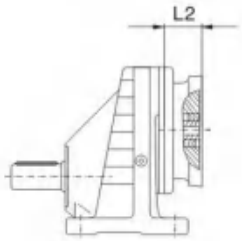

Φ250

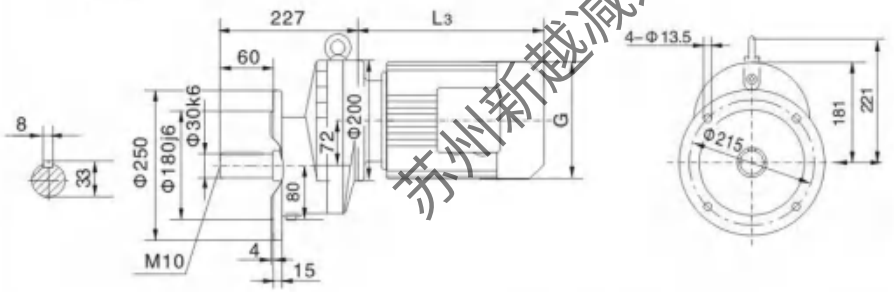

注：其余尺寸见相应的结构形式
Note:For other valuesplease referto the oppsited structure

Y2电机机座座号 Motor size	90S	90L	100		112M	132S	132M	160M			
功率/4P Power/ (kw)	1.1	1.5	2.2	3.0	4.0	5.5	7.5	11			
L3	304	328	350		380	425	461	524			
G	195	195	215		240	275	275	330			
L2	81	81	93		93	101	101	126			

注:"RX.."表示RX、RXF

Note:"RX.."neanRX、RXF

苏州新越减速机制造有限公司

R

RX77

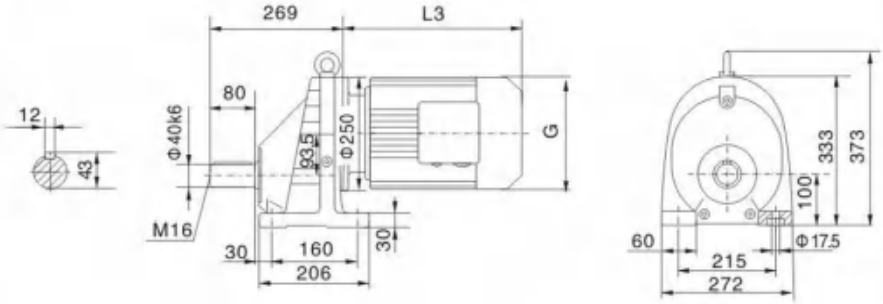

RX..S87

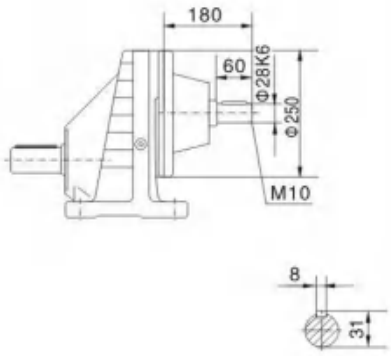

RXF87

Φ250

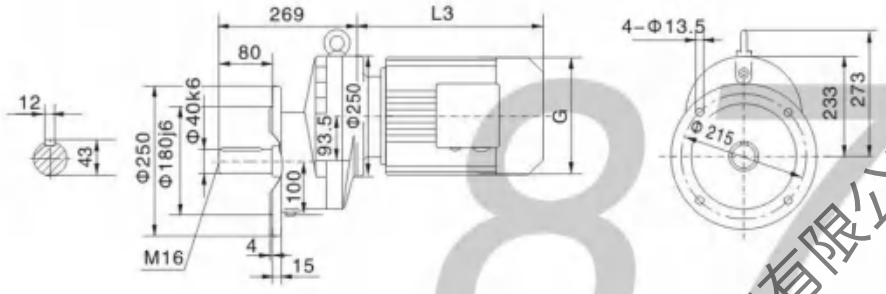

电机需方配时或配特殊电机时需加联接法兰
When equipping the user's motor or the special one,the flange is requirebto connected

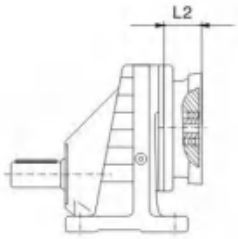

Φ300

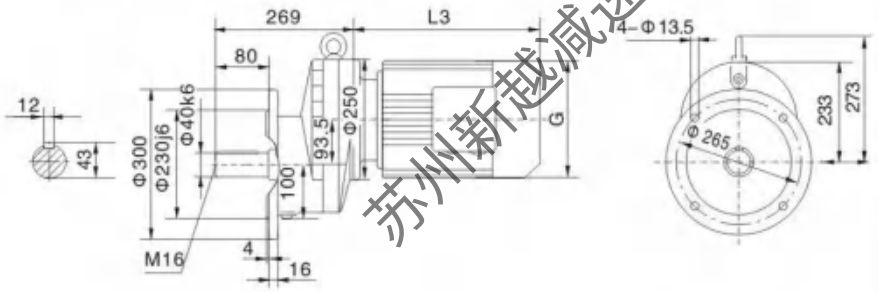

注：其余尺寸见相应的结构形式
Note:For other valuesplease referto the oppsited structure

苏州新越减速机制造有限公司

Y2电机机座座号 Motor size	100	112M	132S	132M	160M	160L	180M	180L	
功率/4P Power/ (kw)	3.0	4.0	5.5	7.5	11	15	18.5	22	
L3	351	380	425	461	524	547	583	616	
G	215	240	275	275	330	330	380	380	
L2	71	93	101	101	126	126	126	126	

注:"RX.."表示RX、RXF　Note:"RX.."neanRX、RXF

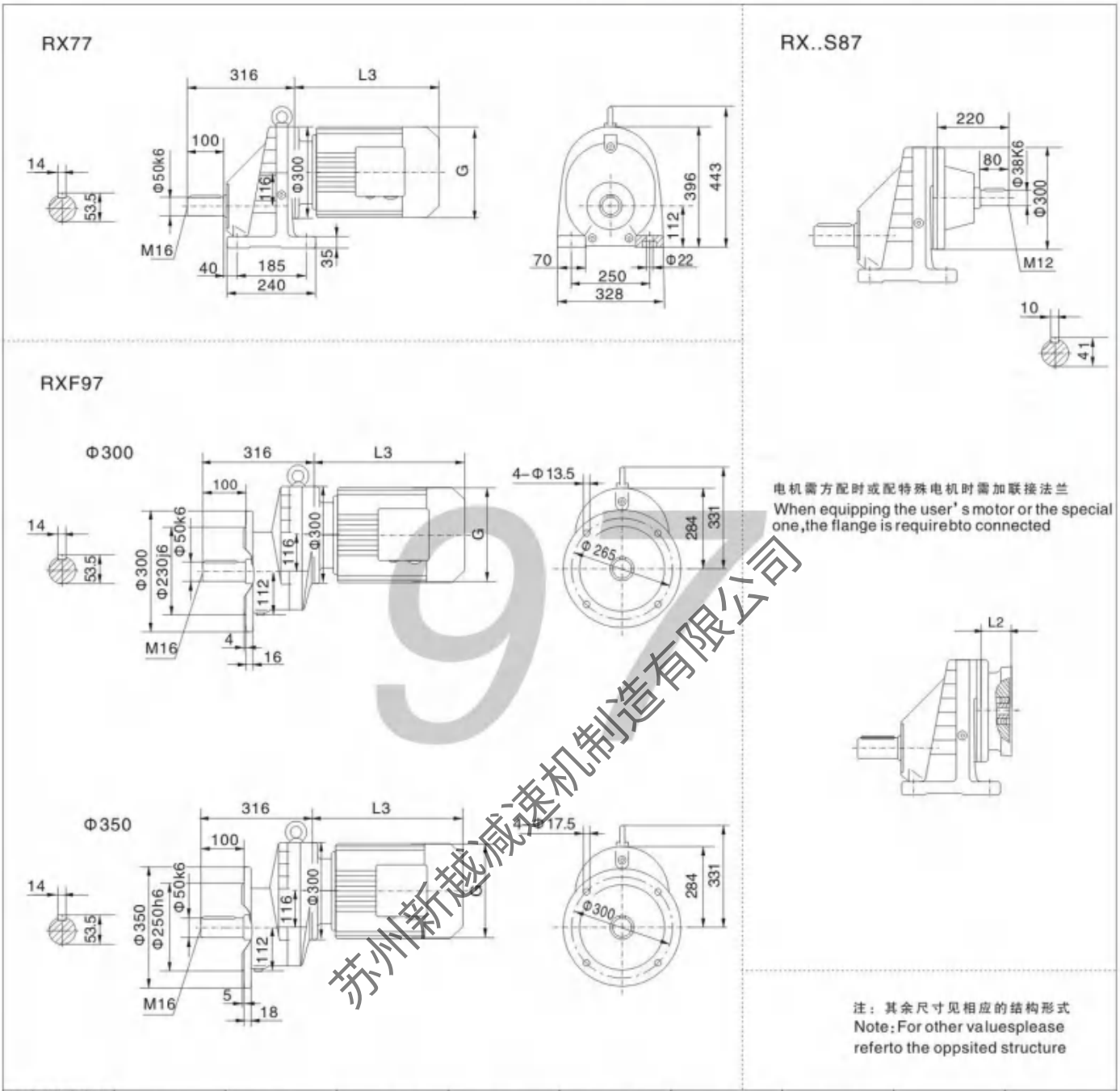

苏州新越减速机制造有限公司

Y2电机机座座号 Motor size	132S	132M	160M	160L	180M	180L	200		
功率/4P Power/ (kw)	5.5	7.5	11	15	18.5	22	30		
L3	425	461	524	547	583	588	654		
G	275	275	330	330	380	380	420		
L2	101	101	126	126	126	126	126		

注:"RX.."表示RX、RXF　Note:"RX.."neanRX、RXF

R

Rx107

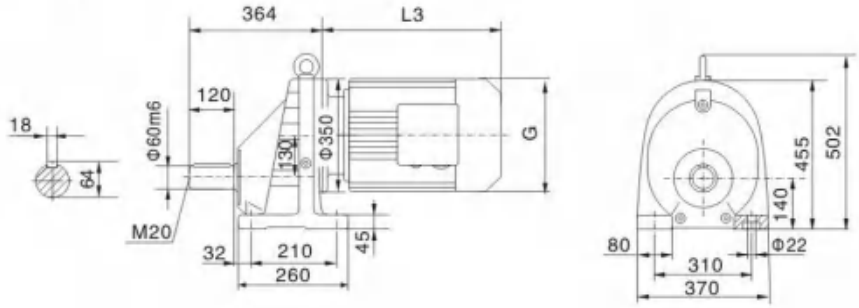

RX..S107

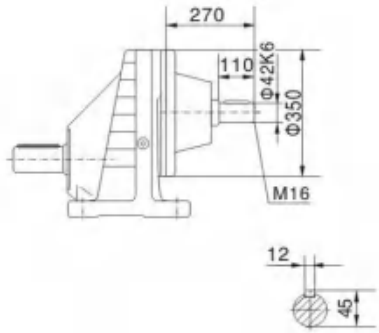

RXF107

Φ350

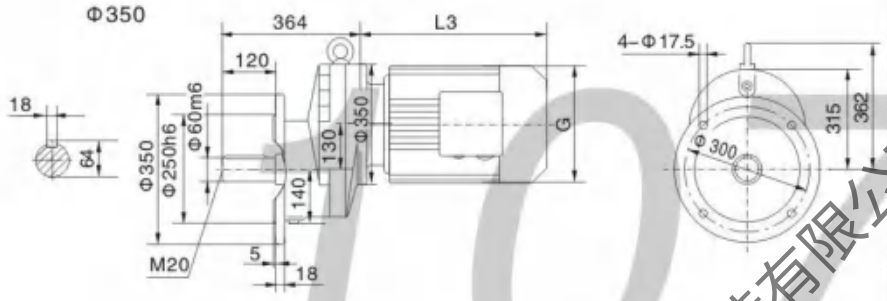

电机需方配时或配特殊电机时需加联接法兰
When equipping the user' s motor or the special one,the flange is requirebto connected

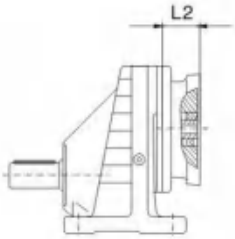

Φ450

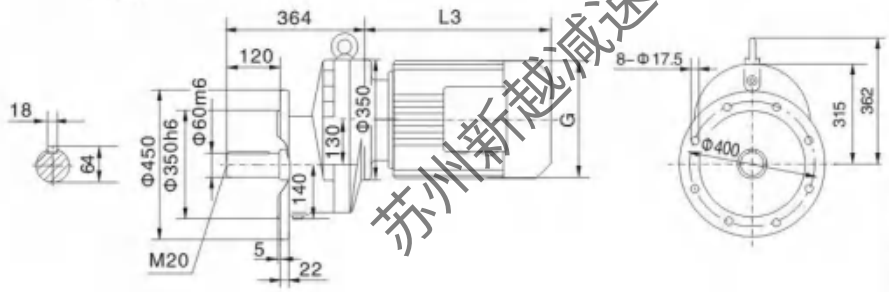

注：其余尺寸见相应的结构形式
Note: For other valuesplease referto the oppsited structure

苏州新越减速机制造有限公司

Y2电机机座座号 Motor size	132M	160M	160L	180M	180L	200	225S	225M	
功率/4P Power/ (kw)	7.5	11	15	18.5	22	37	37	45	
L3	422	504	519	583	588	680	680	702	
G	275	330	330	380	380	470	470	470	
L2	101	126	126	126	126	132	132	132	

注:"RX.."表示RX、RXF　Note:"RX.."neanRX、RXF

RX127

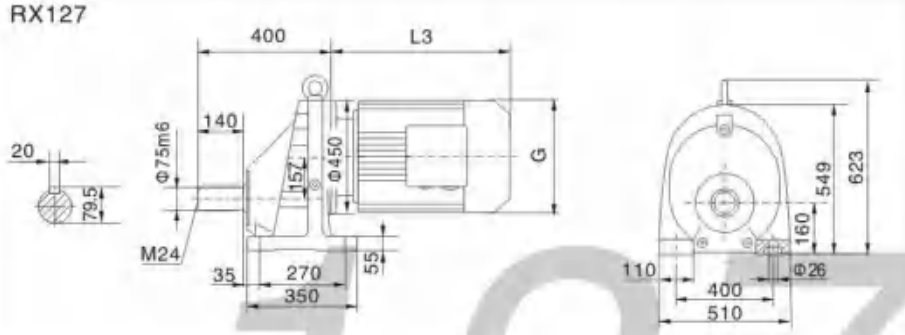

RX..S127

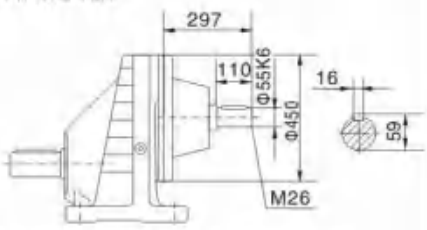

电机需方配时或配特殊电机时需加联接法兰
When equipping the user's motor or the special one,the flange is requirebto connected

RXF127

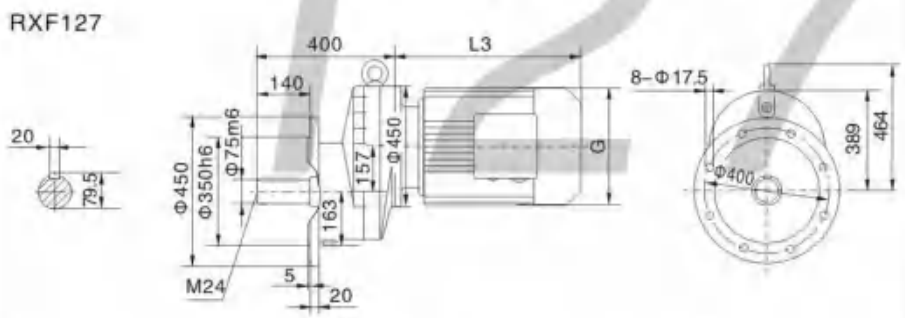

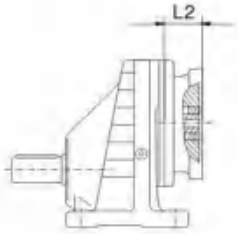

注：其余尺寸见相应的结构形式
Note:For other valuesplease referto the oppsited structure

Y2电机机座座号 Motor size	132M	160M	160L	180M	180L	200	225S	225M	250	280S	280M
功率/4P Power/ (kw)	7.5	11	15	18.5	22	30	[illegible]	45	55	75	90
L3	424	567	602	583	616	654	674	696	775	845	845
G	275	330	330	380	380	420	470	470	510	580	580
L2	132	132	132	132	132	[illegible]	143	143	120	120	120

RX157

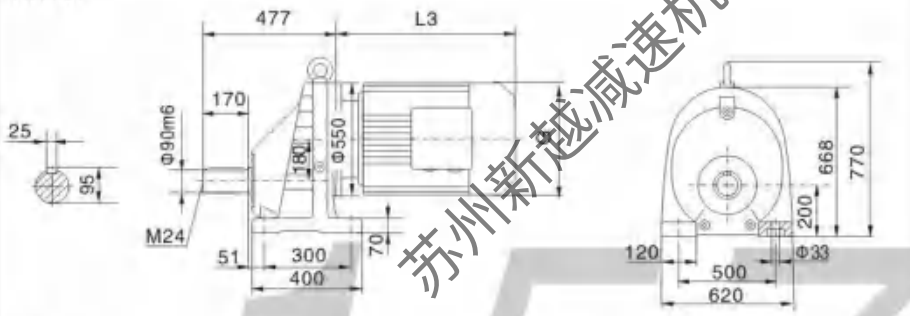

RX..S157

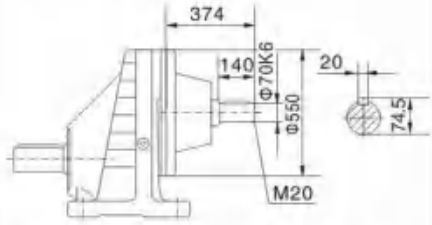

电机需方配时或配特殊电机时需加联接法兰
When equipping the user's motor or the special one,the flange is requirebto connected

RXF157

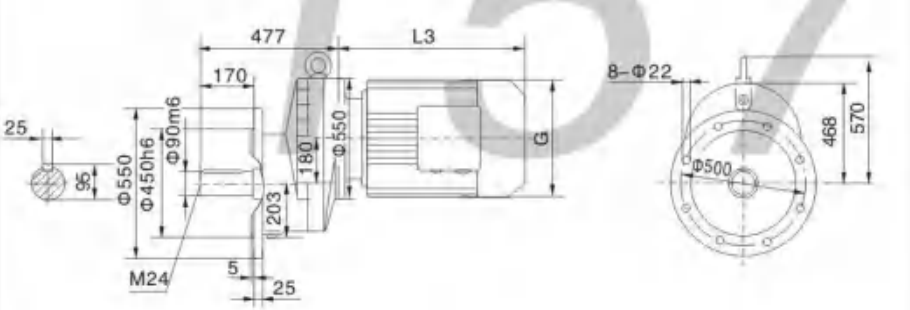

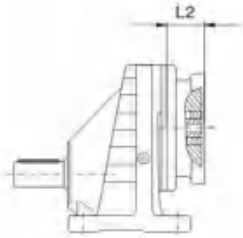

注：其余尺寸见相应的结构形式
Note:For other valuesplease referto the oppsited structure

Y2电机机座座号 Motor size	160M	160L	180M	180L	200	225S	225M	250	280S	280M	315S	315M
功率/4P Power/ (kw)	11	15	18.5	22	30	37	45	55	75	90	110	132
L3	567	602	635	666	642	669	691	770	828	879	1100	1130
G	330	330	380	380	420	470	470	510	580	580	645	645
L2	143	143	143	143	143	143	143	143	143	143	145	145

注:"RX.."表示RX、RXF　　Note:"RX.."neanRX、RXF

苏州新越减速机制造有限公司

R

R17

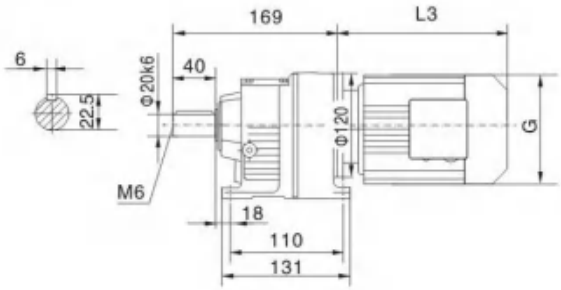

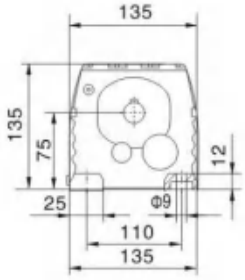

电机需方配时或配特殊电机时需加联接法兰
When equipping the user' s motor or the special one,the flange is requirebto connected

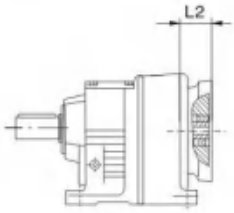

注：其余尺寸见相应的结构形式
Note:For other valuesplease referto the oppsited structure

RF17

Φ120

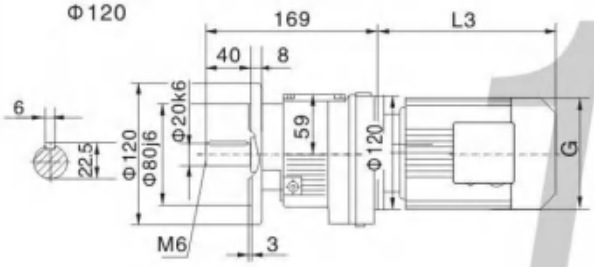

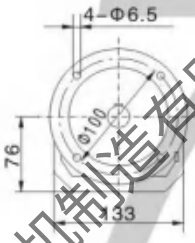

Φ140

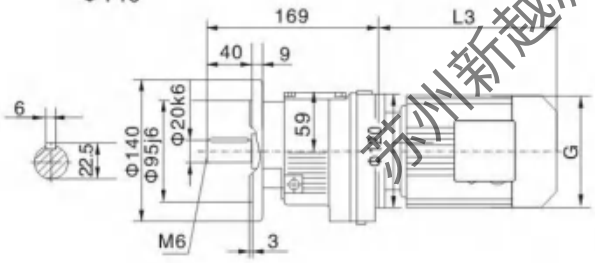

苏州新越减速机制造有限公司

Y2电机机座座号 Motor size	63	71		80						
功率/4P Power/ (kw)	0.18	0.25	0.37	0.55	0.75					
L3	235	245		278						
G	130	145		175						
L2	71	71		71						

注:"R.."表示R、RF
Note:"R.."neanR、RF

R

R27

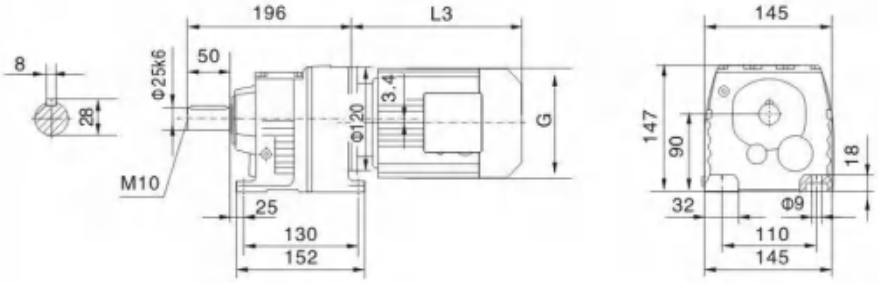

电机需方配时或配特殊电机时需加联接法兰
When equipping the user' s motor or the special one,the flange is requirebto connected

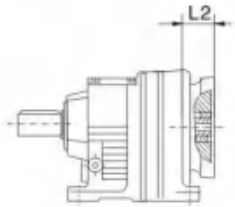

RF27

Φ140

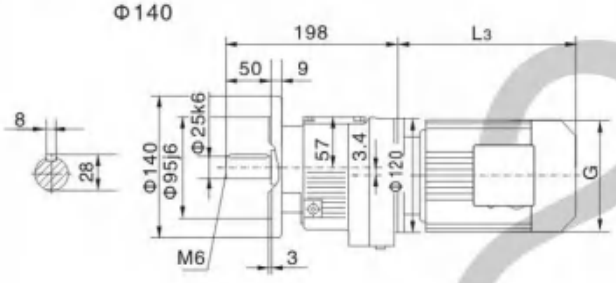

Φ160

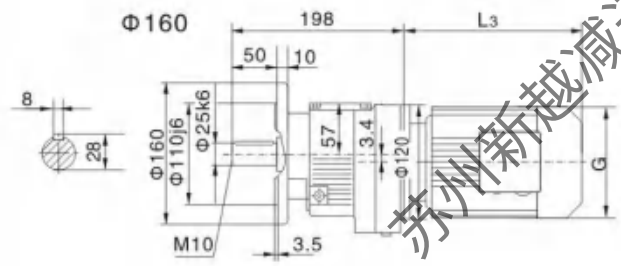

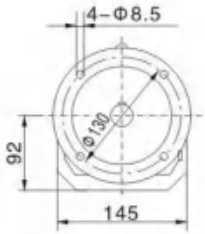

R..S27

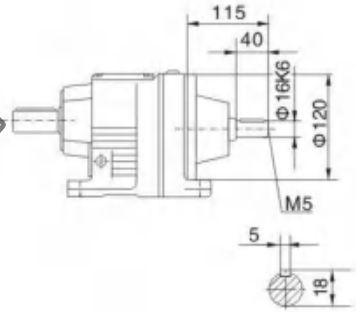

R..27R17

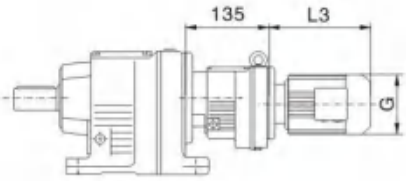

注：其余尺寸见相应的结构形式
Note：For other valuesplease referto the oppsited structure

Y2电机机座座号 Motor size	63	71		80		90S	90L	100				
功率/4P Power/ (kw)	0.18	0.25	0.37	0.55	0.75	1.1	1.5	2.2	3.0			
L3	235	245		278		305	328	340				
G	130	145		175		195	195	215				
L2	71	71		71		71	71	93				

注:"R.."表示R、RF
Note:"R.."neanR、RF

苏州新越减速机制造有限公司

R

R37

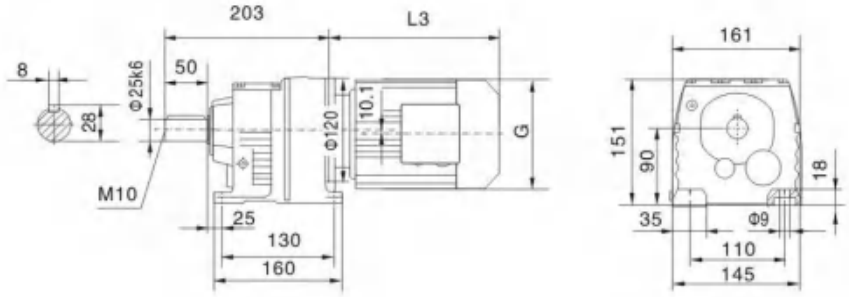

电机需方配时或配特殊电机时需加联接法兰
When equipping the user's motor or the special one,the flange is requirebto connected

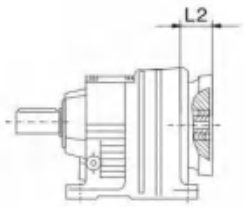

RF37

Φ160

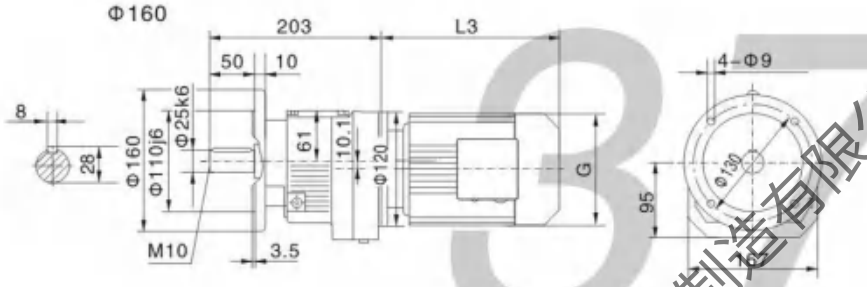

R..S37

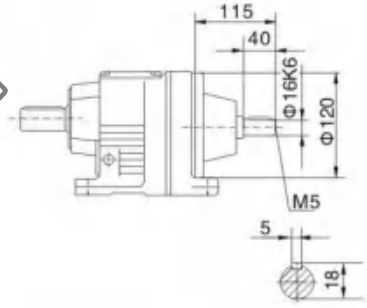

R..37R17

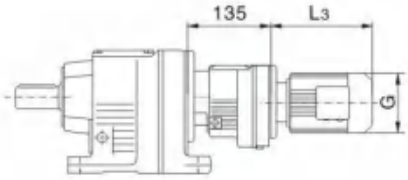

Φ200

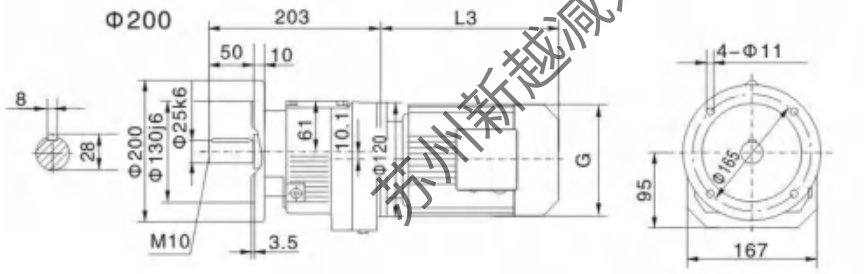

注：其余尺寸见相应的结构形式
Note:For other valuesplease referto the oppsited structure

苏州新越减速机制造有限公司

Y2电机机座座号 Motor size	63	71		80		90S	90L	100L			
功率/4P Power/ (kw)	0.18	0.25	0.37	0.55	0.75	1.1	1.5	2.2	3.0		
L3	235	245		278		304	328	340			
G	130	145		175		195	195	215			
L2	71	71		71		71	71	93			

注:"R.."表示R、RF
Note:"R.."neanR、RF

R

R47

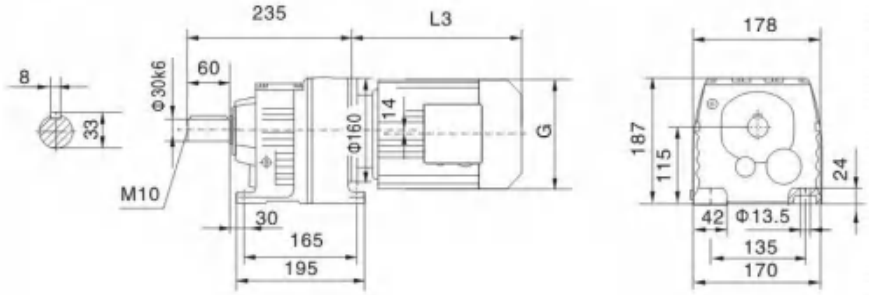

电机需方配时或配特殊电机时需加联接法兰
When equipping the user' s motor or the special one,the flange is requirebto connected

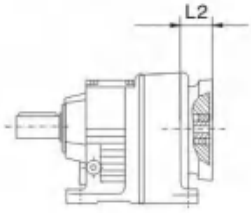

Rf47

Φ160

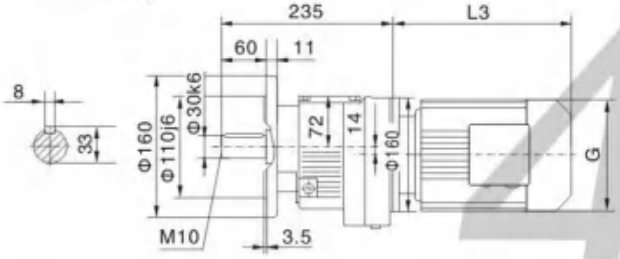

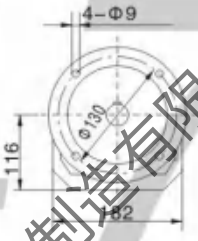

R..S47

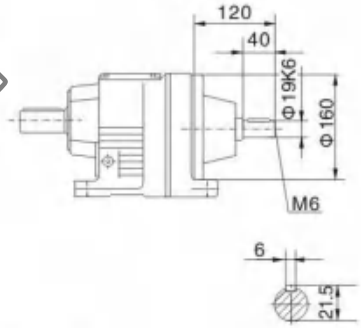

Φ200

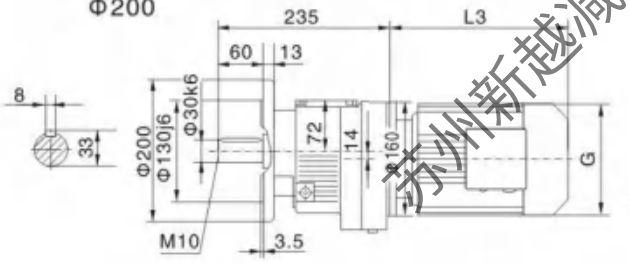

R..47R37

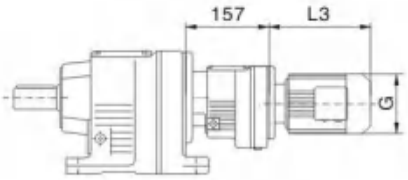

注：其余尺寸见相应的结构形式
Note; For other valuesplease referto the oppsited structure

47
苏州新越减速机制造有限公司

Y2电机机座座号 Motor size	63	71		80		90S	90L	100		112M	132S	
功率/4P Power/ (kw)	0.18	0.25	0.37	0.55	0.75	1.1	1.5	2.2	3.0	4.0	5.5	
L3	223	245		278		304	328	350		380	425	
G	130	145		175		195	195	215		240	275	
L2	81	81		81		81	81	93		93	101	

注:"R.."表示R、RF
Note:"R.."neanR、RF

R

R57

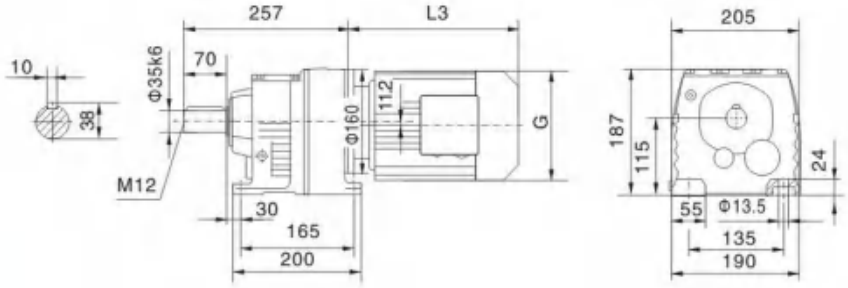

电机需方配时或配特殊电机时需加联接法兰
When equipping the user' s motor or the special one ,the flange is requirebto connected

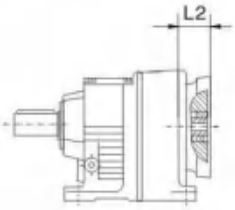

RF57

Φ200

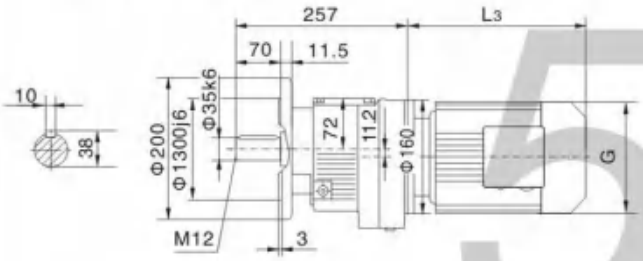

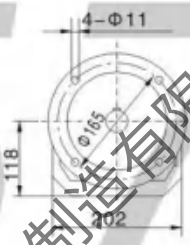

Φ250

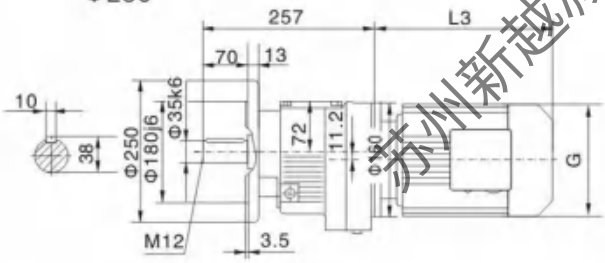

R..S47

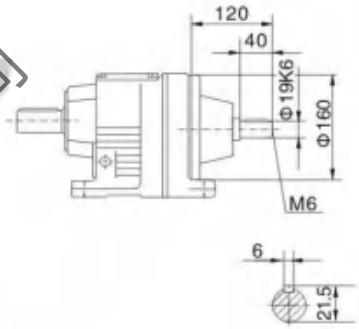

R..57R37

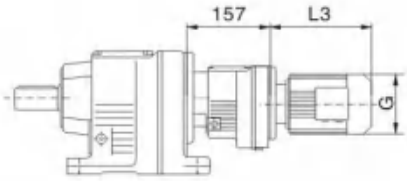

注：其余尺寸见相应的结构形式
Note: For other valuesplease referto the oppsited structure

Y2电机机座座号 Motor size	63	71		80		90S	90L	100		112M	132S	132M
功率/4P Power/ (kw)	0.18	0.25	0.37	0.55	0.75	1.1	1.5	2.2	3.0	4.0	5.5	7.5
L3	223	245		278		304	328	350		380	425	461
G	130	145		175		195	195	215		240	275	275
L2	81	81		81		81	81	93		93	101	101

注:"R.."表示R、RF
Note:"R.."neanR、RF

苏州新越减速机制造有限公司

R

R67

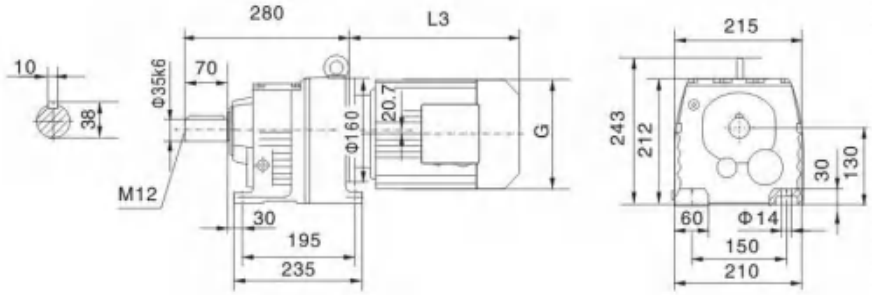

电机需方配时或配特殊电机时需加联接法兰
When equipping the user's motor or the special one,the flange is requirebto connected

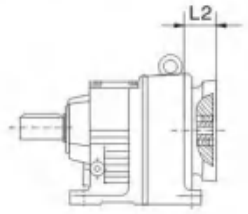

RF67

Φ200

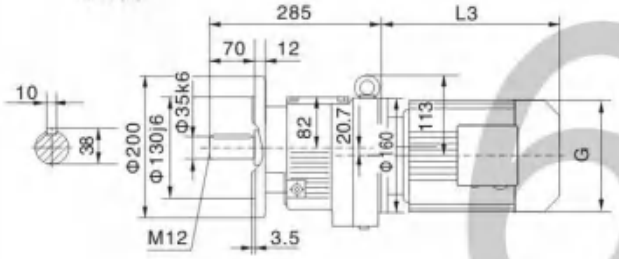

R..S67

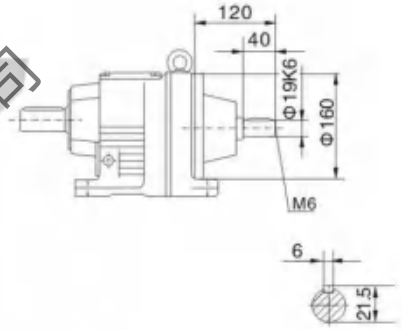

R..67R37

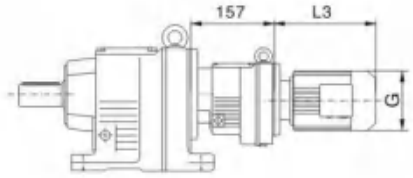

Φ250

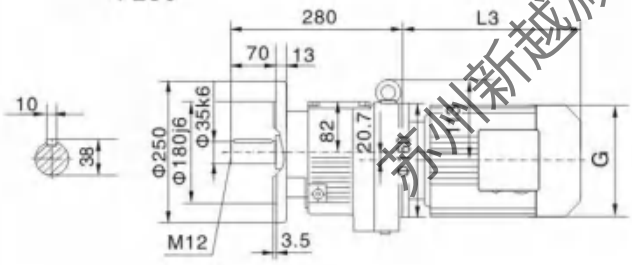

注：其余尺寸见相应的结构形式
Note: For other valuesplease referto the oppsited structure

苏州新越减速机制造有限公司

Y2电机机座座号 Motor size	63	71		80		90S	90L	100		112M	132S	132M
功率/4P Power/ (kw)	0.18	0.25	0.37	0.55	0.75	1.1	1.5	2.2	3.0	4.0	5.5	7.5
L3	223	245		278		304	328	350		380	425	461
G	130	145		175		195	195	215		240	275	275
L2	81	81		81		81	81	93		93	101	101

注:"R.."表示R、RF　Note:"R.."neanR、RF

R

R77

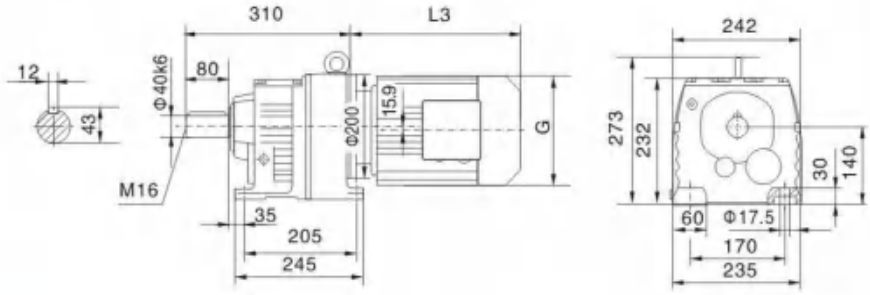

电机需方配时或配特殊电机时需加联接法兰
When equipping the user's motor or the special one,the flange is requirebto connected

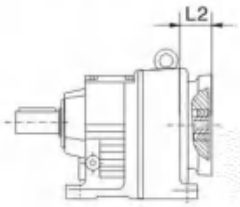

RF77

Φ250

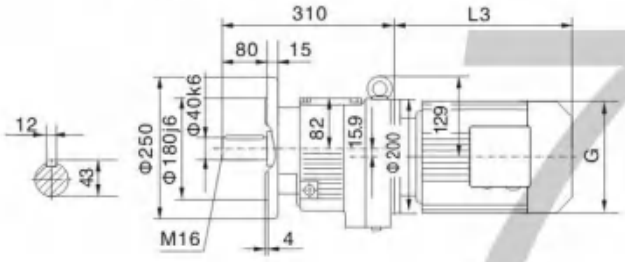

R..S77

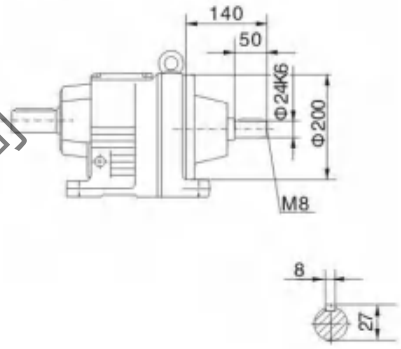

Φ300

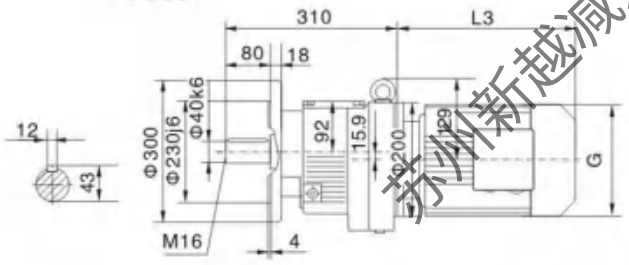

R..77R37

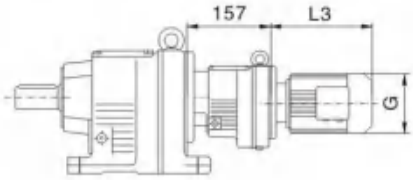

注：其余尺寸见相应的结构形式
Note:For other valuesplease referto the oppsited structure

Y2电机机座座号 Motor size	63	71		80		90S	90L	100L		112M	132S	132M	160M
功率/4P Power/ (kw)	0.18	0.25	0.37	0.55	0.75	1.1	1.5	2.2	3.0	4.0	5.5	7.5	11
L3	223	245		278		304	328	350		380	425	461	524
G	130	145		175		195	195	215		240	275	275	330
L2	81	81		81		81	81	93		93	101	101	126

注:"R.."表示R、RF Note:"R.."neanR、RF

苏州新越减速机制造有限公司

R

R87

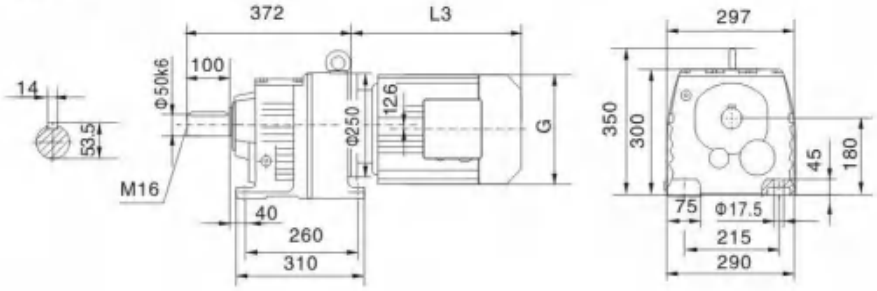

电机需方配时或配特殊电机时需加联接法兰
When equipping the user' s motor or the special one,the flange is requirebto connected

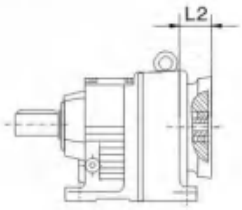

RF87

Φ300

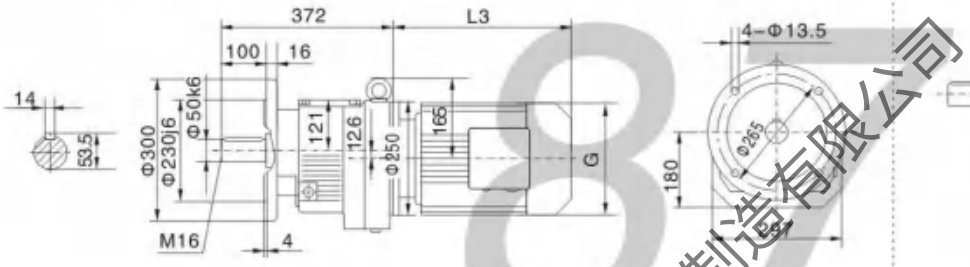

R..S87

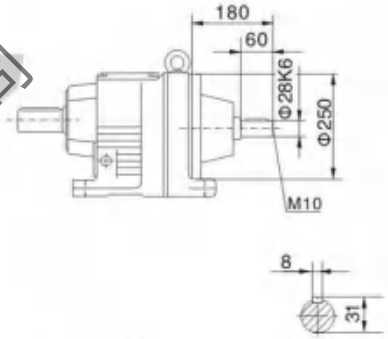

R..87R57

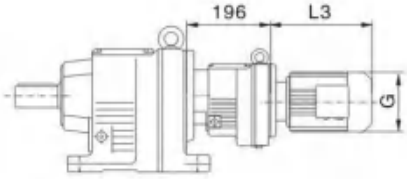

Φ350

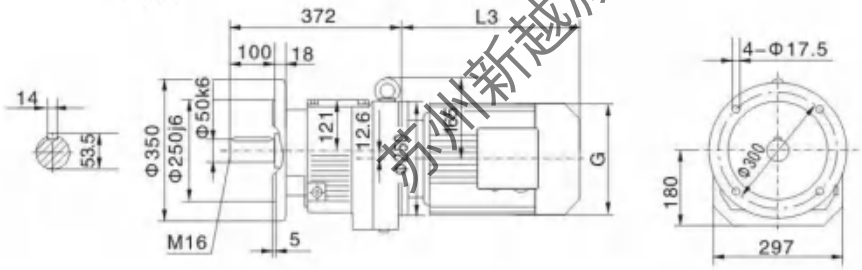

注：其余尺寸见相应的结构形式
Note:For other valuesplease referto the oppsited structure

苏州新越减速机制造有限公司

Y2电机机座座号 Motor size	80		90S	90L	100		112M	132S	132M	160M	160L	180M	180L
功率/4P Power/ (kw)	0.55	0.75	1.1	1.5	2.2	3.0	4.0	5.5	7.5	11	15	18.5	22
L3	246		304	328	350		380	425	461	524	547	583	616
G	175		195	195	215		240	275	275	330	330	380	380
L2	86		86	86	71		71	101	101	126	126	126	126

注:"R.."表示R、RF　Note:"R.."neanR、RF

R

R97

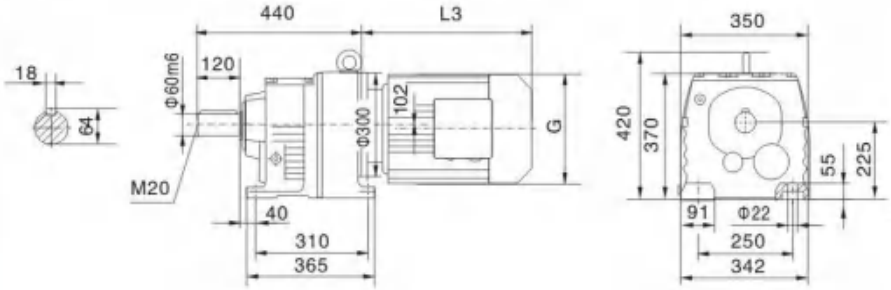

电机需方配时或配特殊电机时需加联接法兰
When equipping the user' s motor or the special one,the flange is requirebto connected

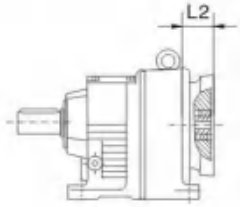

RF97

Φ350

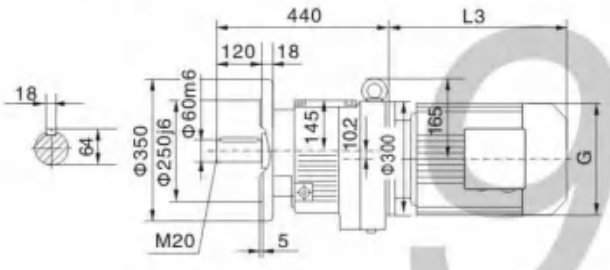

R..S97

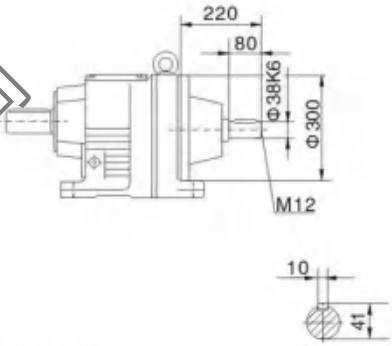

R..97R57

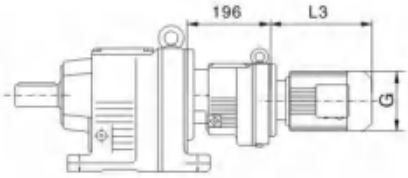

Φ350

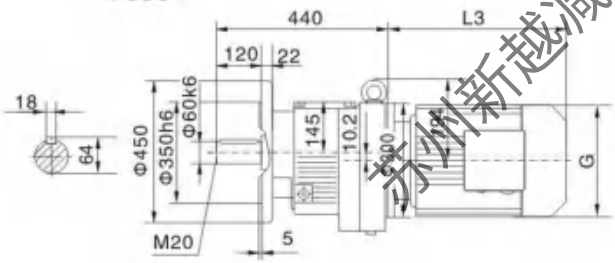

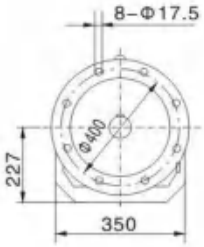

注：其余尺寸见相应的结构形式
Note: For other valuesplease referto the oppsited structure

Y2电机机座座号 Motor size	80		90S	90L	100		112M	132S	132M	160M	160L	180M	180L	200
功率/4P Power/ (kw)	0.55	0.75	1.1	1.5	2.2	3.0	4.0	5.5	7.5	11	15	18.5	22	30
L3	246		280	304	315		334	425	461	524	547	555	588	654
G	175		195	195	215		240	275	275	330	330	380	380	420
L2	86		86	86	101		101	101	101	126	126	126	126	132

注:"R.."表示R、RF　Note:"R.."neanR、RF

苏州新越减速机制造有限公司

R

R107

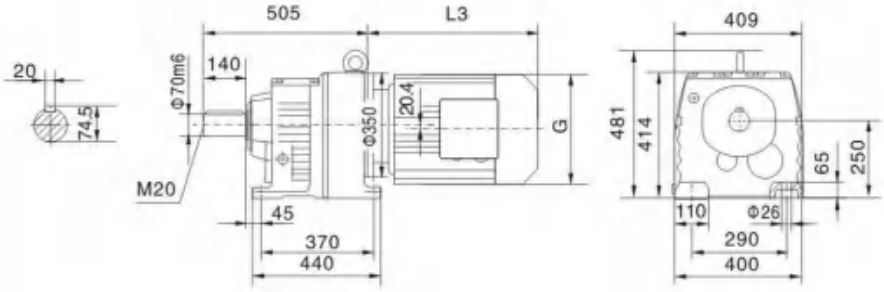

电机需方配时或配特殊电机时需加联接法兰
When equipping the user's motor or the special one,the flange is requirebto connected

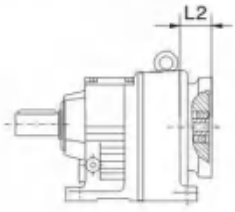

RF107

Φ350

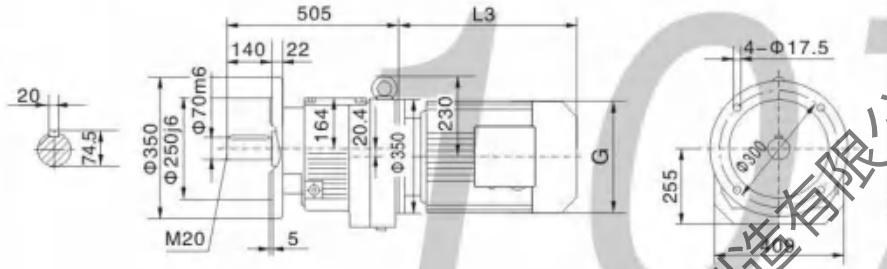

R..S107

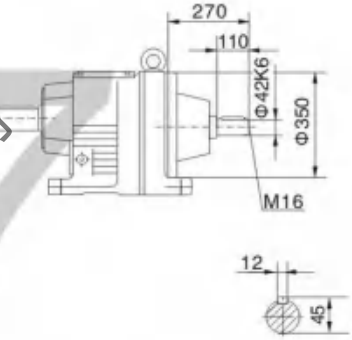

Φ450

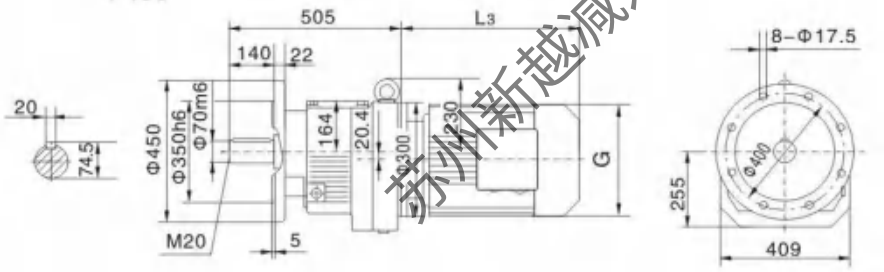

R..107R77

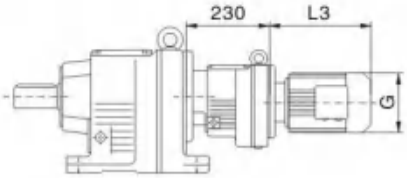

注：其余尺寸见相应的结构形式
Note: For other valuesplease referto the oppsited structure

苏州新越减速机制造有限公司

Y2电机机座座号 Motor size	100		112M	132S	132M	160M	160L	180M	180L	200	225	225	
功率/4P Power/ (kw)	2.2	3.0	4.0	5.5	7.5	11	15	18.5	22	30	37	45	
L3	318		334	386	422	504	509	555	588	654	680	702	
G	215		240	275	275	330	330	380	380	420	470	470	
L2	101		101	101	101	126	126	126	126	132	132	132	

注:"R.."表示R、RF Note:"R.."neanR、RF

R

R137

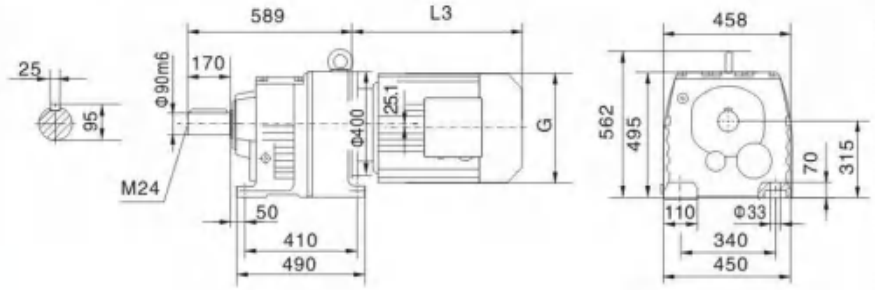

电机需方配时或配特殊电机时需加联接法兰
When equipping the user' s motor or the special one,the flange is requirebto connected

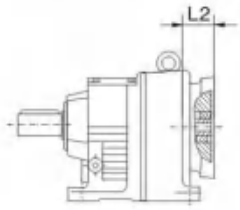

RF137

Φ450

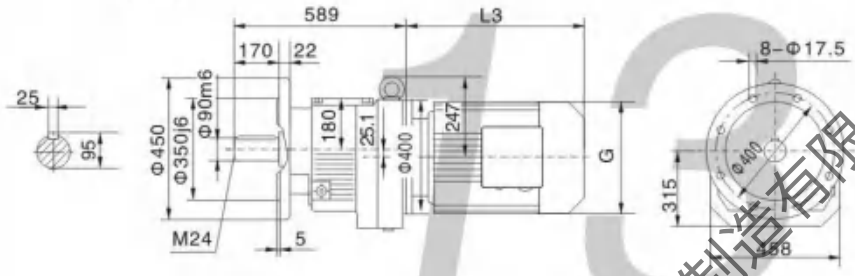

R..S137

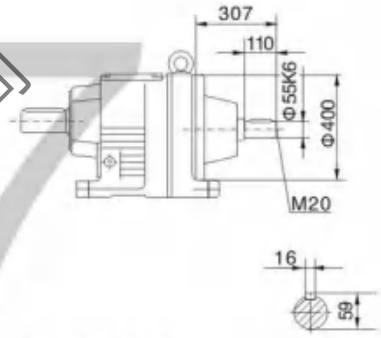

R..137R77

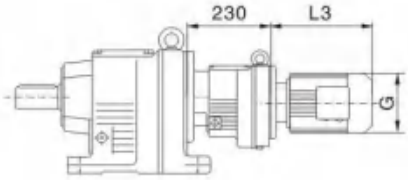

Φ550

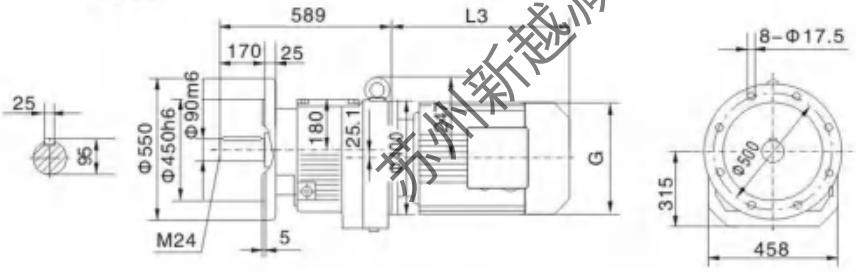

注：其余尺寸见相应的结构形式
Note: For other valuesplease referto the oppsited structure

Y2电机机座座号 Motor size	132S	132M	160M	160L	180M	180L	200	225S	225M	250		
功率/4P Power/ (kw)	5.5	7.5	11	519	18.5	22	30	37	45	55		
L3	388	424	476	509	555	555	654	680	702	771		
G	275	275	330	330	380	380	420	470	470	510		
L2	126	126	132	132	132	132	132	143	143	173		

注:"R.."表示R、RF Note:"R.."neanR、RF

苏州新越减速机制造有限公司

R

R147

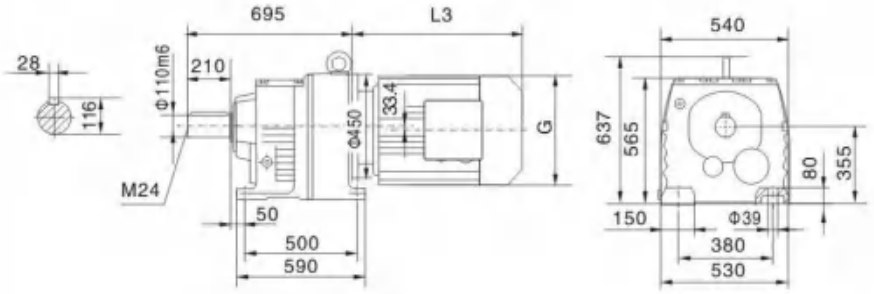

电机需方配时或配特殊电机时需加联接法兰
When equipping the user' s motor or the special one,the flange is requirebto connected

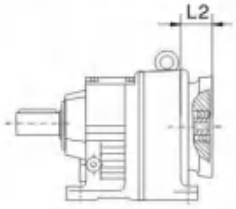

RF147

Φ450

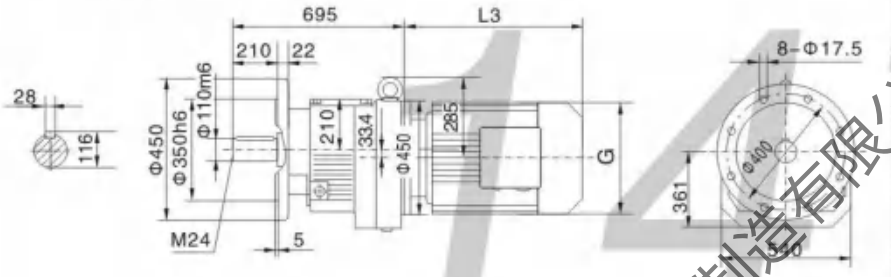

R..S147

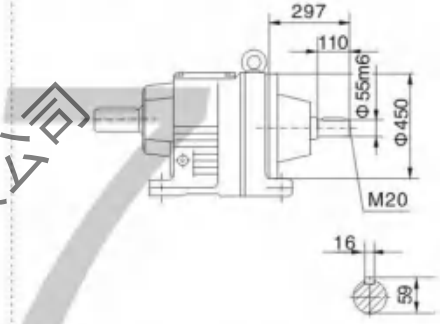

Φ550

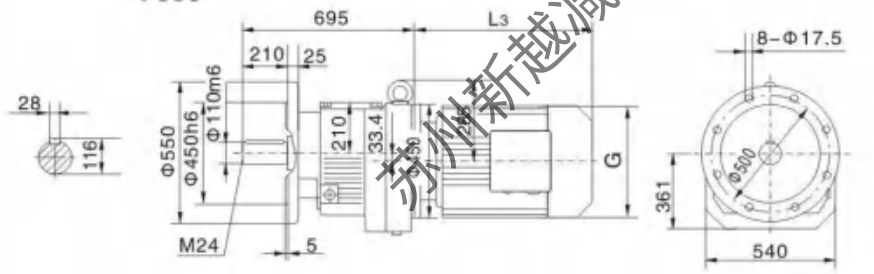

R..147R87(R77)

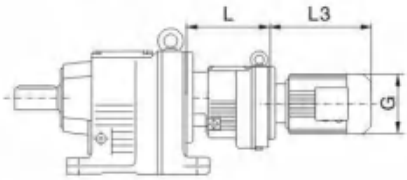

	R..147R77组合	R..147R87组合
L	226	275

注：其余尺寸见相应的结构形式
Note:For other valuesplease referto the oppsited structure

Y2电机机座座号 Motor size	160M	160L	180M	180L	200	225S	225M	250	280S	280M		
功率/4P Power/ (kw)	11	15	18.5	22	30	37	45	55	75	90		
L3	567	602	583	616	654	674	696	775	845	845		
G	330	330	380	380	420	470	470	510	580	580		
L2	132	132	132	132	132	143	143	174	174	174		

注:"R.."表示R、RF Note:"R.."neanR、RF

苏州新越减速机制造有限公司

R

R167

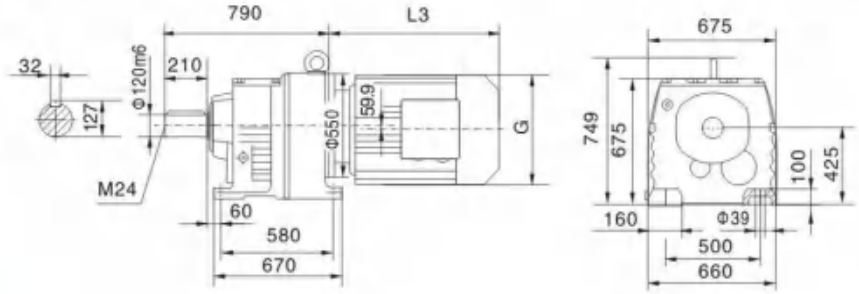

电机需方配时或配特殊电机时需加联接法兰
When equipping the user' s motor or the special one,the flange is requirebto connected

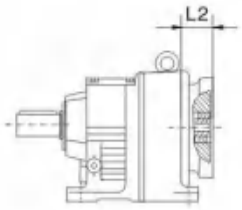

RF147

Φ550

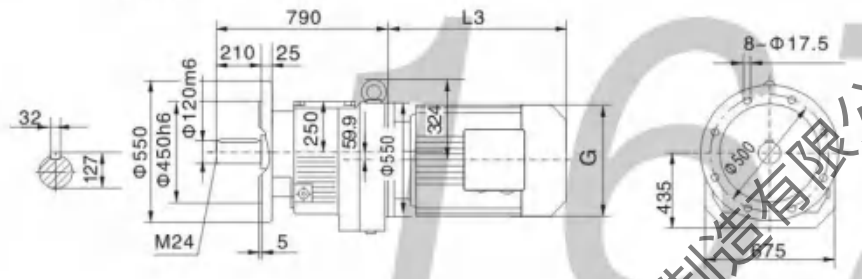

R..S167

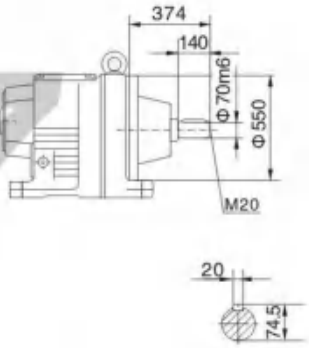

R..167R97(R107)

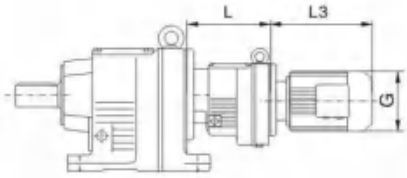

Φ660

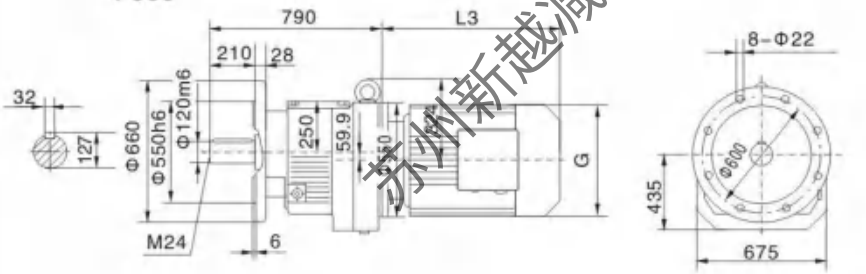

	R..167R97组合	R..167R107组合
L	320	370

注：其余尺寸见相应的结构形式
Note: For other valuesplease referto the oppsited structure

Y2电机机座座号 Motor size	160M	160L	180M	180L	200	225S	225M	250	280S	280M	315S	315M	315L
功率/4P Power/ (kw)	11	15	18.5	22	30	37	45	55	75	90	110	132	160
L3	567	602	635	666	642	669	691	770	828	879	1100	1130	1360
G	330	330	380	380	420	470	470	510	580	580	645	645	645
L2	143	143	143	143	143	143	143	113	113	113	113	145	145

注:"R.."表示R、RF Note:"R.."neanR、RF

苏州新越减速机制造有限公司

S系列减速机有以下设计方案：

S series gear units are available in the following designs:

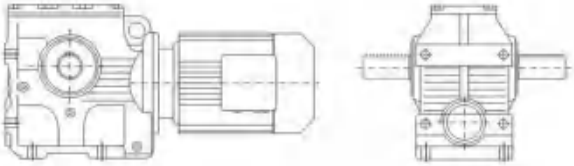

S..Y..

底脚轴伸式安装斜齿- 蜗轮蜗杆减速机

Foot-mounted helical-worm gear units with solid shaft

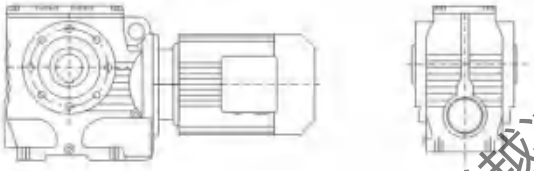

SA...Y...

空心轴安装斜齿-蜗轮蜗杆减速机

Helical-worm gear units with hollow shaft

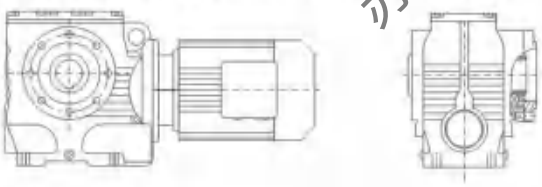

SAZ...Y...

小法兰空心轴安装斜齿-蜗轮蜗杆减速机

Short-flange mounted helical-worm gear units with hollow shaft

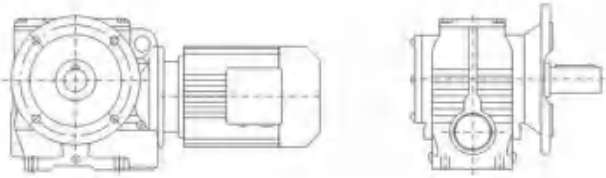

SF...Y...

法兰轴伸式安装斜齿-蜗轮蜗杆减速机

Flange-mounted helical-worm gear units with solid shaft

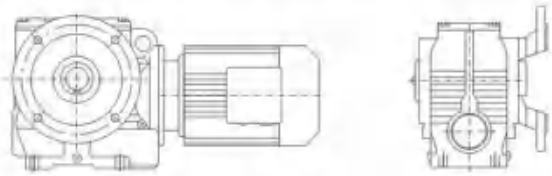

SAF...Y...

法兰空心轴安装斜齿-蜗轮蜗杆减速机

Flange-mounted helical-worm gear units with hollow shaft

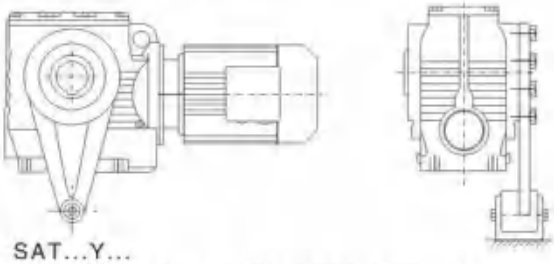

SAT...Y...

带防转臂空心轴空装斜齿-蜗轮蜗杆减速机

Torque-arm-mounted helical-worm gear units with hollow shaft

S(SF、SA、SAF、SAZ)S...

轴输入的斜齿-蜗轮蜗杆减速机

Shaft input helical-worm gear units

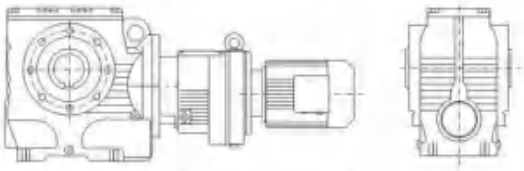

SA(S、SF、SAF、SAZ)...R...Y...

组合式斜齿-蜗轮蜗杆减速机

Combinatorial helical-worm gear units

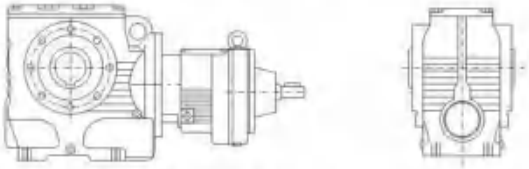

SA (S、SF、SAF、SAZ)S...R...

轴输入的组合式斜齿-蜗轮蜗杆减速机

Shaft input combinatorial helical-worm gear units

SA(S、SF、SAF、SAZ)...Y...

电机用户自配或配特殊电机时需加联接法兰，

When equipping the user's motor or the special one,the flange is required to be connected

苏州新越减速机制造有限公司

SAF37-Y 0.55-4P-12.08-M1-270°-A-Φ25

- 减速机类型
- 结构形式
- 规格
- 电机代号
- 电机功率、极数
- 传动比
- 安装形式
- 电机接线盒位置
- 输出轴或法兰方向
- 输出轴孔径

SAF37-Y 0.55-4P-12.08-M1-270°-A-Φ25

- Gear units type
- Structure
- Size
- Motor code
- Motor power、pole
- Ratio
- Mounting position
- Position of the motor thermal box
- Position of output shaft or flange
- Output shaft aperture

减速机类型：
斜齿-蜗轮蜗杆减速机

Gear units type:
Helical-worm gear units

结构形式：

普通轴伸式（省略）	
轴装式	A
轴伸法兰式	F
轴装法兰式	AF
轴装小法兰式	AZ
轴装带防转臂	AT
普通轴伸式，轴输入	S
普通轴装式，轴输入	AS
轴伸法兰式，轴输入	FS
轴装法兰式，轴输入	AFS

Structure:

Foot-mounted solid shaft output	(-)
Hollow shaft output	A
Flange-mounted solid shaft output	F
Flange-mounted hollow shaft output	AF
Short-flange-mounted hollow shaft output	AZ
Torque-arm-mounted hollow shaft output	AT
Foot-mounted solid shaft output, shaft input	S
Hollow shaft output,shaft input	AS
Flange-mounted solid shaft output, shaft input	FS
Flange-mounted hollow shaft output,shaft input	AFS

规格：
(见选型参数表)

Size:
(see selection table)

电机代号：

普通（更新）	Y(Y2)
防　爆	B
直　流	Z
制　动	YEJ
多　速	D
变　频	YVP
电磁调速	YCT
冶金起重	R
变频制动	YVPJ
辊　道	G

Motor code:

Ordinary(renew)	Y(Y2)
Flame-proof	B
Direct current	Z
Brake	YEJ
Multi-speed	D
Variable frequency	YVP
Electromagnetism speed modulation	YCT
Hoisting in metallurgy	R
Variable frequency and brake	YVPJ
Roller tables	G

电机功率、极数：
(见选型参数表)

Motor power、pole :
(see selection table)

传动比：
(见选型参数表)

Ratio:
(see selection table)

安装形式：
M1、M2、M3、M4、M5、M6（见第67页）

Mounting position:
M1、M2、M3、M4、M5、M6(see page 67)

电机接线盒位置：
0°、90°、180°、270°（见第67页）

Position of the motor thermal box:
0°、90°、180°、270 （see page 67)

输出轴或法兰方向：

从电机尾部看左边为	A
从电机尾部看右边为	B （见安装形式）
从电机尾部看左右边为	A+B

Position of output shaft or flange:
viewing on motor end:left side -A,
right side-B,both sides-A+B(see
mounting position)

输出轴孔径：
(见安装尺寸图)带实心轴输出时省略

Output shaft aperture:
(see the chart of mouting dimension) it will
be omitted when solid output shaft

苏州新越减速机制造有限公司

安装形式
Mounting position

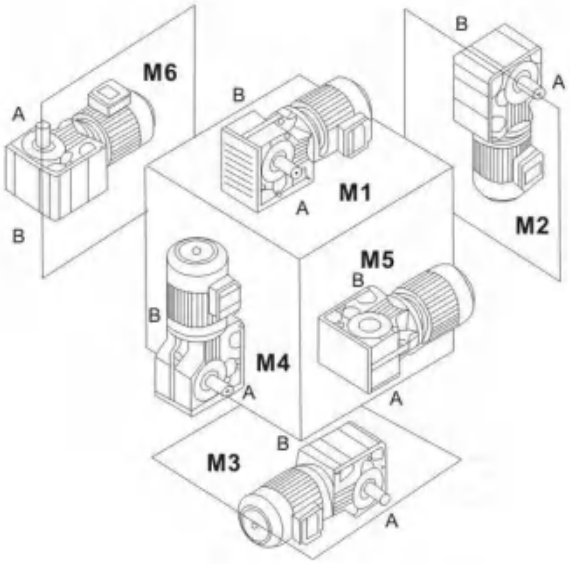

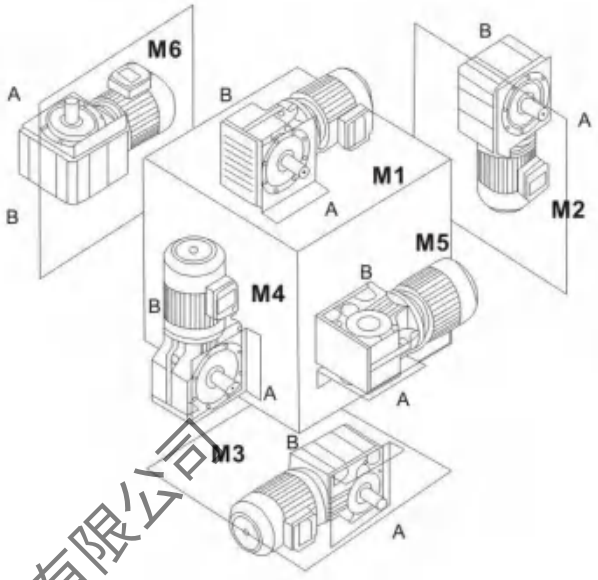

电机接线盒位置
Position of the motor thermal box

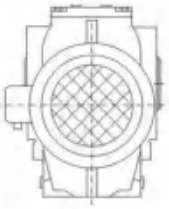
0°

90°

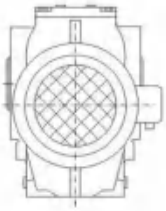
180°

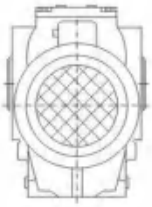
270°

输入功率及许用转矩
Input power rating and permissible torque

规格 Size	37	47	57	67	77	87	97
结构形式 Structure	S SA SF SAF SAT SAZ						
输入功率(kW) Input power rating	0.18~0.75	0.18~1.5	0.18~3	0.25~5.5	0.55~7.5	0.75~15	1.5~22
传动比 Ratio	10.27~165.71	11.46~244.74	10.78~196.21	11.55~227.20	9.96~241.09	11.83~223.26	12.75~230.48
许用转矩(N.m) Permissible torque	90	170	300	520	1270	2280	4000

苏州新越减速机制造有限公司

减速机重量

规格 Size	37	47	57	67	77	87	97
重量(kg) Weight	7	10	14	26	50	100	170

所注重量为平均值，仅供参考
The weights are mean values,only for reference.

润滑油量表
Lubrication table

S...:

规格 Size	润滑油量（升） Fill quantity in liters					
	M1	M2	M3 1)	M4	M5	M6
S37	0.25	0.4	0.5	0.6	0.4	0.4
S47	0.35	0.8	0.7	1.1	0.8	0.8
S57	0.5	1.2	1	1.5	1.3	1.3
S67	1	2.0	2.2/3.1	3.2	2.6	2.6
S77	1.9	4.2	3.7/5.4	6	4.4	4.4
S87	3.3	8.1	6.9/10.4	12	8.4	8.4
S97	6.8	15	13.4/18	22.5	17	17

SF...:

规格 Size	润滑油量（升） Fill quantity in liters					
	M1	M2	M3 1)	M4	M5	M6
SF37	0.25	0.4	0.5	0.6	0.4	0.4
SF47	0.4	0.9	0.9	1.2	1.0	1.0
SF57	0.5	1.2	1	1.6	1.4	1.4
SF67	1	2.2	2.3/3	3.2	2.7	2.7
SF77	1.9	4.1	3.9/5.8	6.5	4.9	4.9
SF87	3.8	8	7.1/10.1	12	8.1	8.1
SF97	7.4	15	13.8/18.8	23.6	18	18

SA...、SAF...、SAZ...:

规格 Size	润滑油量（升） Fill quantity in liters					
	M1	M2	M3 1)	M4	M5	M6
S..37	0.25	0.4	0.5	0.6	0.4	0.4
S..47	0.4	0.8	0.7	1.1	0.8	0.8
S..57	0.5	1.1	1	1.6	1.2	1.2
S..67	1	2.0	1.8/2.6	2.9	2.5	2.5
S..77	1.8	3.9	3.6/5	5.9	4.5	4.5
S..87	3.8	7.4	6/8.7	11.2	8	8
S..97	7	14	11.4/16	21	15.7	15.7

注：1）表示减速机为组合型时低速级所加油量为大值。
Notes: 1)The large gear unit of multi-stage gear units must be filled with the larger oil volume.

苏州新越减速机制造有限公司

输出转速 Output speed r/min	输出扭矩 Output torque Nm	传动比 Ratio i	使用系数 Service factor f_B	机型号 Type Type	极数 Pole p
0.18kW					
0.30	2579	4606	0.83		
0.36	2563	3872	0.84		
0.40	2515	3475	0.85	S 87R57	4
0.48	2394	2905	0.90	SF 87R57	4
0.54	2239	2586	0.96	SA 87R57	4
0.60	2021	2335	1.06	SAF87R57	4
0.68	1778	2054	1.21		
0.76	1579	1824	1.36		
0.85	1412	1631	1.52		
0.99	1215	1404	0.98		
1.1	1078	1245	1.11		
1.3	952	1100	1.25	S 77R37	4
1.5	826	954	1.45	SF 77R37	4
1.7	725	837	1.65	SA 77R37	4
1.9	618	714	1.93	SAF77R37	4
2.2	551	637	2.2		
2.4	497	574	2.4		
1.7	600	809	0.81		
2.0	532	712	0.92		
2.3	528	615	0.93	S 67R37	4
2.6	470	543	1.04	SF 67R37	4
3.0	406	469	1.20	SA 67R37	4
3.3	367	424	1.33	SAF67R37	4
3.8	316	365	1.55		
3.2	336	438	0.84		
3.6	325	388	0.87		
4.1	291	336	0.97	S 57R17	4
4.7	255	294	1.11	SF 57R17	4
5.2	233	269	1.21	SA 57R17	4
6.1	198	229	1.42	SAF57R17	4
6.8	177	204	1.60		
7.4	162	187	1.74		
4.7	198	294	0.81	S 47R17	4
5.4	191	257	0.84	SF 47R17	4
6.1	182	229	0.88	SA 47R17	4
7.0	173	200	0.92	SAF47R17	4
3.7	276	227.20	1.77	S 67	6
4.1	249	205.11	1.96	SF 67	6
4.7	219	180.46	2.23	SA 67	6
5.0	207	170.40	2.36	SAF67	6
4.3	238	196.21	1.18	S 57	6
4.7	219	180.40	1.29	SF 57	6
5.5	187	154.35	1.51	SA 57	6
6.4	162	133.79	1.74	SAF57	6
7.1	146	196.21	1.94	S 57	4
7.7	134	180.40	2.11	SF 57	4
9.0	115	154.35	2.46	SA 57	4
10.4	99	133.79	2.84	SAF57	4
5.1	204	168.00	0.81		
5.7	182	150.00	0.88	S 47	6
5.8	178	146.84	0.90	SF 47	6
6.2	167	137.25	0.96	SA 47	6
7.2	144	118.64	1.11	SAF47	6
5.7	182	244.74	0.88		
6.1	170	228.75	0.94	S 47	4
7.0	147	197.73	1.09	SF 47	4
8.3	125	168.00	1.28	SA 47	4
9.3	111	150.00	1.44	SAF47	4

输出转速 Output speed r/min	输出扭矩 Output torque Nm	传动比 Ratio i	使用系数 Service factor f_B	机型号 Type Type	极数 Pole p
0.18kW					
9.5	109	146.84	1.47		
10	102	137.25	1.57		
12	88	118.64	1.82	S 47	4
14	75	100.80	2.14	SF 47	4
15	67	90.00	2.40	SA 47	4
18	57	76.88	2.80	SAF47	4
19	53	72.00	2.99		
23	45	60.65	3.56		
9.1	113	152.00	0.80		
11	96	129.41	0.89		
12	83	111.58	1.03		
13	77	104.00	1.10		
15	67	90.91	1.26		
16	63	85.22	1.34		
18	56	75.20	1.52		
21	49	66.67	1.72		
25	45	56.67	1.89		
27	42	52.80	2.02	S 37	4
31	39	45.45	2.16	SF 37	4
33	37	42.61	2.30	SA 37	4
37	33	37.60	2.61	SAF37	4
42	29	33.33	2.95		
49	25	28.33	3.47		
59	23	23.46	3.66		
74	19	18.85	4.56		
91	16	16.48	5.21		
99	15	15.45	5.56		
102	13	13.63	6.30		
115	12	12.08	7.11		
135	10	10.27	8.37		
0.25kW					
0.48	2495	2905	0.86		
0.54	2470	2586	0.87	S 87R57	4
0.60	2406	2335	0.89	SF 87R57	4
0.68	2221	2054	0.96	SA 87R57	4
0.76	2193	1824	0.98	SAF87R57	4
0.85	1961	1631	1.09		
1.5	1118	930	1.92		
1.5	1147	954	1.04		
1.7	1006	837	1.19		
1.9	858	714	1.39	S 77R37	4
2.2	766	637	1.56	SF 77R37	4
2.4	690	574	1.73	SA 77R37	4
2.8	600	499	1.99	SAF77R37	4
2.6	564	543	0.87		
3.0	560	469	0.87		
3.3	510	424	0.96	S 67R37	4
3.8	439	365	1.11	SF 67R37	4
4.4	384	319	1.27	SA 67R37	4
4.9	338	281	1.45	SAF67R37	4
4.7	353	294	0.80		
5.2	323	269	0.87		
6.1	275	229	1.02	S 57R17	4
6.8	245	204	1.15	SF 57R17	4
7.4	225	187	1.25	SA 57R17	4
8.4	198	165	1.42	SAF57R17	4
11	158	131	1.79		
2.8	505	227.20	0.97		
3.1	456	205.11	1.07	S 67	8
3.6	401	180.46	1.22	SF 67	8
3.8	378	170.40	1.29	SA 67	8
4.5	320	144.00	1.53	SAF67	8

苏州新越减速机制造有限公司

S

S

0.25kW

输出转速 Output speed r/min	输出扭矩 Output torque Nm	传动比 Ratio i	使用系数 Service factor f_B	机型号 Type Type	极数 Pole p
3.7	383	227.20	1.28	S 67	6
4.1	346	205.11	1.41	SF 67	6
4.7	304	180.46	1.61	SA 67	6
5.0	287	170.40	1.70	SAF67	6
5.9	243	144.00	2.01		
6.1	234	227.20	2.09		
6.8	211	205.11	2.31		
7.7	186	180.46	2.63	S 67	4
8.2	176	170.40	2.78	SF 67	4
9.7	148	144.00	3.30	SA 67	4
11	134	130.00	3.65	SAF67	4
12	118	114.38	4.15		
13	111	108.00	4.39		
4.3	331	196.21	0.85	S 57	6
4.7	304	180.40	0.93	SF 57	6
5.5	260	154.35	1.08	SA 57	6
6.4	225	133.79	1.25	SAF57	6
6.8	211	125.05	1.34		
7.1	202	196.21	1.39		
7.7	186	180.40	1.52		
9.0	159	154.35	1.77	S 57	4
10	138	133.79	2.05	SF 57	4
11	129	125.05	2.19	SA 57	4
13	111	108.09	2.53	SAF57	4
15	95	91.84	2.98		
17	85	82.00	3.34		
7.0	204	197.73	0.81		
8.3	173	168.00	0.92		
9.3	155	150.00	1.04		
9.5	151	146.84	1.06		
10	141	137.25	1.13		
12	122	118.64	1.31	S 47	4
14	104	100.80	1.54	SF 47	4
15	93	90.00	1.73	SA 47	4
18	79	76.88	2.00	SAF47	4
19	74	72.00	2.16		
23	63	60.65	2.24		
24	71	59.32	2.56		
28	51	50.40	2.64		
31	54	45.00	2.96		
13	107	104.00	0.81		
15	94	90.91	0.91		
16	88	85.22	0.97		
18	77	75.20	1.10		
21	69	66.67	1.24		
25	63	56.67	1.36		
27	58	52.00	1.46		
31	55	45.45	1.56		
33	51	42.61	1.66		
37	45	37.60	1.88	S 37	4
42	40	33.33	2.12	SF 37	4
49	34	28.33	2.50	SA 37	4
59	32	23.46	2.64	SAF37	4
74	26	18.85	3.28		
84	23	16.48	3.75		
90	21	15.45	4.00		
102	19	13.63	4.54		
115	17	12.08	5.12		
135	14	10.27	6.02		

0.37kW

输出转速 Output speed r/min	输出扭矩 Output torque Nm	传动比 Ratio i	使用系数 Service factor f_B	机型号 Type Type	极数 Pole p
0.68	2611	2054	0.82	S 87R57	4
0.76	2488	1824	0.86	SF 87R57	4
0.85	2318	1631	0.92	SA 87R57	4
1.5	1655	930	1.29	SAF87R57	4
1.7	1479	831	1.45		
1.9	1271	714	0.94		
2.2	1134	637	1.05	S 77R37	4
2.4	1021	574	1.17	SF 77R37	4
2.8	888	499	1.34	SA 77R37	4
3.2	779	438	1.53	SAF77R37	4
3.6	692	389	1.72		
3.8	557	365	0.88	S 67R37	4
4.4	568	319	0.92	SF 67R37	4
4.9	500	281	0.98	SA 67R37	4
5.7	438	246	1.12	SAF67R37	4
3.0	702	222.00	3.03	S 87	8
3.4	621	198.00	3.42	SF 87	8
4.0	527	166.43	4.07	SA 87	8
				SAF87	8
2.8	763	241.09	1.57	S 77	8
3.2	652	206.04	1.83	SF 77	8
3.5	598	188.89	2.00	SA 77	8
4.0	524	165.75	2.28	SAF77	8
4.3	497	157.08	2.40		
3.9	544	227.20	0.90		
4.3	491	205.11	1.00	S 67	6
4.9	432	180.46	1.13	SF 67	6
5.2	408	170.40	1.20	SA 67	6
6.1	345	144.00	1.42	SAF67	6
6.1	347	227.20	1.41		
6.8	313	205.11	1.56		
7.7	275	180.46	1.78	S 67	4
8.2	260	170.40	1.88	SF 67	4
9.7	220	144.00	2.23	SA 67	4
11	198	130.00	2.47	SAF67	4
12	174	114.38	2.80		
5.7	370	154.35	0.81		
6.6	321	133.79	0.88	S 57	6
7.1	300	125.05	0.94	SF 57	6
8.2	259	108.09	1.09	SA 57	6
9.6	220	91.84	1.28	SAF57	6
10.8	196	82.00	1.44		
7.1	299	196.21	0.94		
7.7	275	180.40	1.02		
9.0	235	154.35	1.20		
10	204	133.79	1.38		
11	191	125.05	1.48	S 57	4
13	165	108.09	1.71	SF 57	4
15	140	91.84	2.01	SA 57	4
17	125	82.00	2.25	SAF57	4
21	111	66.89	2.37		
22	107	62.53	2.53		
20	119	70.04	2.64		
10	209	137.25	0.80		
12	181	118.64	0.88	S 47	4
14	154	100.80	1.04	SF 47	4
15	137	90.00	1.17	SA 47	4
18	117	76.88	1.36	SAF47	4

苏州新越减速机制造有限公司

输出转速 Output speed r/min	输出扭矩 Output torque Nm	传动比 Ratio i	使用系数 Service factor f_B	机型号 Type Type	极数 Pole p
0.37kW					
19	110	72.00	1.46	S 47	4
23	106	60.65	1.52	SF 47	4
24	93	59.32	1.73	SA 47	4
28	90	50.40	1.78	SAF47	4
31	80	45.00	2.00		
36	68	38.44	2.34		
39	64	36.00	2.50		
46	56	30.33	2.84		
50	54	27.74	2.96		
54	53	25.93	3.03		
62	46	22.41	3.51		
73	39	19.04	4.13		
82	35	17.00	4.63		
21	102	66.67	0.84	S 37	4
25	93	56.67	0.92	SF 37	4
27	86	52.00	0.98	SA 37	4
31	81	45.45	1.05	SAF37	4
33	76	42.61	1.12		
37	67	37.60	1.27		
42	59	33.33	1.43		
49	50	28.33	1.69		
59	48	23.46	1.78		
74	38	18.85	2.22		
84	34	16.48	2.54		
90	31	15.45	2.71		
102	28	13.63	3.07		
115	25	12.08	3.46		
135	21	10.27	4.07		
0.55kW					
1.0	2517	1332	0.85	S 87R57	4
1.2	2475	1191	0.87	SF 87R57	4
1.3	2460	1032	0.87	SA 87R57	4
1.5	2340	930	0.92	SAF87R57	4
1.7	2198	831	0.97		
1.9	1902	719	1.13		
2.2	1651	624	1.30		
2.5	1476	558	1.45		
3.2	1151	435	1.86		
2.8	1320	499	0.90	S 77R37	4
3.2	1159	438	1.03	SF 77R37	4
3.6	1029	389	1.16	SA 77R37	4
4.3	865	327	1.38	SAF77R37	4
4.8	764	289	1.56		
5.6	661	250	1.81		
5.7	585	246	0.84	S 67R37	4
6.3	558	221	0.88	SF 67R37	4
7.0	524	198	0.93	SA 67R37	4
8.3	444	168	1.10	SAF67R37	4
3.0	1044	222.00	2.05	S 87	8
3.4	931	198.00	2.30	SF 87	8
4.0	783	166.43	2.74	SA 87	8
				SAF87	8
4.0	791	222.00	2.71	S 87	6
4.5	705	198.00	3.04	SF 87	6
5.3	593	166.43	3.62	SA 87	6
				SAF87	6
3.3	969	206.04	1.23	S 77	8
3.5	888	188.89	1.34	SF 77	8
4.0	780	165.75	1.53	SA 77	8
4.3	739	157.08	1.62	SAF77	8

输出转速 Output speed r/min	输出扭矩 Output torque Nm	传动比 Ratio i	使用系数 Service factor f_B	机型号 Type Type	极数 Pole p
0.55kW					
3.7	859	241.09	1.39	S 77	6
4.3	734	206.04	1.63	SF 77	6
4.7	673	188.89	1.78	SA 77	6
5.3	590	165.75	2.02	SAF77	6
5.6	559	157.08	2.13		
5.8	547	241.09	2.18	S 77	4
6.7	467	206.04	2.56	SF 77	4
7.4	428	188.89	2.79	SA 77	4
				SAF77	4
6.1	515	227.20	0.95	S 67	4
6.8	465	205.11	1.05	SF 67	4
7.7	409	180.46	1.20	SA 67	4
8.2	386	170.40	1.27	SAF67	4
9.7	326	144.00	1.50		
11	295	130.00	1.66		
12	259	114.38	1.89		
13	245	108.00	2.00		
15	208	91.96	2.35		
17	189	83.57	2.58		
19	173	72.39	2.84		
21	161	65.00	2.98		
9.6	327	91.84	0.86	S 57	6
11	292	82.00	0.97	SF 57	6
12	251	70.40	1.01	SA 57	6
13	278	66.89	1.12	SAF57	6
15	260	62.53	1.19		
16	225	54.05	1.26		
19	191	45.92	1.48		
22	170	41.00	1.66		
25	146	32.20	1.93		
9.0	350	154.35	0.81	S 57	4
10	303	133.79	0.93	SF 57	4
11	284	125.05	0.99	SA 57	4
13	245	108.09	1.15	SAF57	4
15	208	91.84	1.35		
17	186	82.00	1.52		
20	177	70.40	1.59		
21	165	66.89	1.70		
22	160	62.53	1.77		
26	143	54.05	1.97		
30	121	45.92	2.32		
34	108	41.00	2.60		
40	93	35.02	3.04		
42	91	32.80	3.10		
46	87	30.12	3.25		
53	79	26.11	3.57		
57	74	24.40	3.82		
66	64	21.09	4.42		
18	174	76.88	0.92	S 47	4
19	163	72.00	0.98	SF 47	4
23	157	60.65	1.02	SA 47	4
25	138	59.32	1.16	SAF47	4
28	133	50.40	1.20		
31	119	45.00	1.34		
36	102	38.44	1.57		
39	95	36.00	1.68		
46	80	30.33	1.91		
50	84	27.74	1.99		
54	78	25.93	2.04		
62	68	22.41	2.36		
73	58	19.04	2.78		
82	51	17.00	3.11		
96	44	14.52	3.65		
102	41	13.60	3.89		
121	35	11.46	4.62		

苏州新越减速机制造有限公司

S

输出转速 Output speed r/min	输出扭矩 Output torque Nm	传动比 Ratio i	使用系数 Service factor f_B	机型号 Type Type	极数 Pole p
0.55kW					
42	88	33.33	0.96	S 37 SF 37 SA 37 SAF37	4 4 4 4
49	75	28.33	1.13		
59	71	23.46	1.20		
74	57	18.85	1.49		
84	50	16.48	1.71		
90	47	15.45	1.82		
102	41	13.63	2.06		
115	37	12.08	2.33		
135	31	10.27	2.74		
0.75kW					
1.1	4411	1223	0.85	S 97R57 SF 97R57 SA 97R57 SAF97R57	4 4 4 4
1.3	3860	1070	0.97		
1.5	3347	928	1.12		
1.7	2972	824	1.27		
1.9	2575	714	1.46		
2.2	2258	626	1.67		
2.6	1941	538	1.94		
2.9	1746	484	2.2		
1.3	2659	1032	0.81	S 87R57 SF 87R57 SA 87R57 SAF87R57	4 4 4 4
1.5	2593	930	0.83		
1.7	2569	831	0.83		
1.9	2396	719	0.89		
2.2	2251	624	0.95		
2.5	2013	558	1.06		
3.2	1569	435	1.37		
4.3	1165	323	1.84		
4.3	1179	327	1.01	S 77R37 SF 77R37 SA 77R37 SAF77R37	4 4 4 4
4.8	1042	289	1.15		
5.6	902	250	1.32		
6.3	790	219	1.51		
3.0	1457	230.48	2.56	S 97 SF 97 SA 97 SAF97	8 8 8 8
3.3	1311	207.48	2.87		
3.6	1187	187.89	3.17		
4.1	1048	222.00	2.04	S 87 SF 87 SA 87 SAF87	6 6 6 6
4.6	935	198.00	2.29		
5.5	786	166.43	2.73		
6.2	690	223.26	3.10	S 87 SF 87 SA 87 SAF87	4 4 4 4
7.0	612	198.00	3.50		
8.4	515	166.43	4.16		
3.8	1139	241.09	1.05	S 77 SF 77 SA 77 SAF77	6 6 6 6
4.4	973	206.04	1.23		
4.8	892	188.89	1.34		
5.5	783	165.75	1.53		
5.8	745	241.09	1.60	S 77 SF 77 SA 77 SAF77	4 4 4 4
6.7	637	206.04	1.87		
7.4	584	188.89	2.04		
8.4	512	165.75	2.33		
8.8	486	157.08	2.46		
10	425	137.48	2.81		
11	383	123.86	3.12		
13	336	108.65	3.55		

输出转速 Output speed r/min	输出扭矩 Output torque Nm	传动比 Ratio i	使用系数 Service factor f_B	机型号 Type Type	极数 Pole p
0.75kW					
6.8	634	205.11	0.80	S 67 SF 67 SA 67 SAF67	4 4 4 4
7.7	558	180.46	0.88		
8.2	527	170.40	0.93		
9.7	445	144.00	1.10		
11	402	130.00	1.22		
12	354	114.38	1.38		
13	334	108.00	1.46		
15	284	91.96	1.72		
17	258	83.57	1.89		
19	234	72.39	2.09		
21	224	65.00	2.18		
22	206	63.00	2.37		
24	195	57.19	2.51		
26	185	54.00	2.51		
30	166	45.98	2.95		
13	331	70.04	0.80	S 57 SF 57 SA 57 SAF57	6 6 6 6
14	36[illegible]	66.89	0.82		
15	[illegible]	62.53	0.85		
17	[illegible]	54.05	0.95		
20	253	45.92	1.11		
22	226	41.00	1.25		
[illegible]	334	108.09	0.84	S 57 SF 57 SA 57 SAF57	4 4 4 4
[illegible]	284	91.84	0.99		
17	254	82.00	1.11		
20	241	70.04	1.17		
21	226	66.89	1.25		
22	217	62.53	1.30		
26	195	54.05	1.45		
30	166	45.92	1.70		
34	148	41.00	1.91		
40	126	35.02	2.23		
42	124	32.80	2.27		
46	118	30.12	2.38		
53	108	26.11	2.62		
57	101	24.40	2.80		
66	87	21.09	3.24		
78	74	17.92	3.82		
87	66	16.00	4.28		
102	56	13.67	5.00		
31	162	45.00	0.99	S 47 SF 47 SA 47 SAF47	4 4 4 4
36	139	38.44	1.15		
39	130	36.00	1.23		
46	114	30.33	1.40		
50	109	27.74	1.46		
54	107	25.93	1.50		
62	92	22.41	1.73		
73	78	19.04	2.04		
82	70	17.00	2.28		
96	60	14.52	2.67		
102	56	13.60	2.85		
121	47	11.46	3.39		
74	78	18.85	1.09	S 37 SF 37 SA 37 SAF37	4 4 4 4
84	68	16.48	1.25		
90	64	15.45	1.33		
102	56	13.63	1.51		
115	50	12.08	1.71		
135	42	10.27	2.01		

苏州新捷减速机制造有限公司

输出转速 Output speed r/min	输出扭矩 Output torque Nm	传动比 Ratio i	使用系数 Service factor f_B	机型号 Type Type	极数 Pole p
1.1kW					
1.7					
2.0	4328	824		S 97R57	4
2.2	3750	714	0.87	SF 97R57	4
2.6	3288	626	1.00	SA 97R57	4
2.9	2826	538	1.14	SAF97R57	4
3.3	2542	484	1.33		
	2206	420	1.48		
2.2			1.70		
2.5	2547	624			
2.9	2512	558	0.84		
3.2	2341	485	0.85	S 87R57	4
3.7	2285	435	0.92	SF 87R57	4
4.3	1985	378	0.94	SA 87R57	4
5.0	1697	323	1.08	SAF87R57	4
5.5	1476	281	1.26		
6.3	1339	255	1.45		
6.8	1166	222	1.60		
	1077	205	1.84	S 77R37	4
			1.99	SF 77R37	4
6.4				SA 77R37	4
	1150	219		SAF77R37	4
			1.04	S 97	8
3.0				SF 97	8
3.3	2136	230.48		SA 97	8
3.6	1923	207.48	1.76	SAF97	8
	1742	187.89	1.96		
			2.16	S 97	6
3.9				SF 97	6
4.4	1596	230.48		SA 97	6
4.8	1437	207.47	2.36	SAF97	6
	1301	187.89	2.62		
6.3			2.89	S 87	4
7.1	999	222.00		SF 87	4
8.4	891	198.00	2.14	SA 87	4
9.2	749	166.43	2.40	SAF87	4
10.3	689	152.95	2.86		
	612	135.83	3.14		
5.8			3.50		
6.8	1085	241.09			
7.4	928	206.04	1.10		
8.4	850	188.89	1.29	S 77	4
8.9	746	165.75	1.40	SF 77	4
10	707	157.08	1.60	SA 77	4
11	619	137.48	1.69	SAF77	4
13	558	123.86	1.93		
15	489	108.65	2.14		
	432	95.88	2.44		
11			2.77		
12	585	130.00			
13	515	114.38	0.84		
15	486	108.00	0.95		
17	414	91.96	1.01		
19	376	83.57	1.18	S 67	4
22	341	72.39	1.30	SF 67	4
23	326	65.00	1.43	SA 67	4
24	300	63.00	1.50	SAF67	4
26	284	57.19	1.63		
30	264	54.00	1.72		
34	242	45.98	1.72		
39	220	41.79	2.02		
44	190	36.20	2.23		
53	165	31.50	2.57		
	139	26.40	2.96		
			3.53		

输出转速 Output speed r/min	输出扭矩 Output torque Nm	传动比 Ratio i	使用系数 Service factor f_B	机型号 Type Type	极数 Pole p
1.1kW					
20	351	70.04	0.80		
21	328	66.89	0.86		
22	315	62.53	0.89		
26	284	54.05	0.99		
30	241	45.92	1.17		
34	215	41.00	1.31		
40	184	35.02	1.53	S 57	4
43	181	32.80	1.56	SF 57	4
46	172	30.12	1.64	SA 57	4
54	157	26.11	1.80	SAF57	4
57	146	24.40	1.93		
66	127	21.09	2.23		
78	108	17.92	2.62		
88	96	16.00	2.94		
102	82	13.67	3.44		
109	77	12.80	3.67		
130	65	10.78	4.36		
46	182	30.33	0.88		
50	167	27.74	0.96		
54	155	25.93	1.03	S 47	4
62	135	22.41	1.19	SF 47	4
74	114	19.04	1.40	SA 47	4
82	102	17.00	1.57	SAF47	4
96	87	14.52	1.84		
103	82	13.60	1.96		
132	69	11.46	2.33		
2.0	4484	714	0.84		
2.2	4383	626	0.86	S 97R57	4
2.6	3853	538	0.98	SF 97R57	4
2.9	3467	484	1.08	SA 97R57	4
3.3	3008	420	1.25	SAF97R57	4
3.7	2693	376	1.40		
4.3	2342	327	1.61		
2.9	2707	485	0.79		
3.2	2481	435	0.86		
3.7	2313	378	0.93	S 87R57	4
4.3	2225	323	0.96	SF 87R57	4
5.0	2013	281	1.06	SA 87R57	4
5.5	1826	255	1.17	SAF87R57	4
6.3	1590	222	1.35		
6.8	1468	205	1.46		
3.0	2871	230.48	1.31	S 97	8
3.3	2584	207.48	1.45	SF 97	8
3.7	2340	187.89	1.61	SA 97	8
4.1	2076	166.62	1.81	SAF97	8
4.0	2153	230.48	1.75	S 97	6
4.4	1938	207.48	1.94	SF 97	6
4.9	1755	187.89	2.14	SA 97	6
5.5	1557	166.62	2.42	SAF97	6
				S 97	4
6.1	1415	230.48	2.66	SF 97	4
6.7	1274	207.48	2.95	SA 97	4
7.5	1154	187.89	3.26	SAF97	4
4.1	2074	222.00	1.03	S 87	6
4.6	1850	198.00	1.16	SF 87	6
5.5	1555	166.43	1.38	SA 87	6
6.1	1429	152.95	1.50	SAF87	6

苏州新越减速机制造有限公司

S

S

1.5kW

输出转速 Output speed r/min	输出扭矩 Output torque Nm	传动比 Ratio i	使用系数 Service factor f_B	机型号 Type Type	极数 Pole p
6.3	1363	222.00	1.56	S 87 SF 87 SA 87 SAF87	4 4 4 4
7.1	1216	198.00	1.76		
8.4	1022	166.43	2.10		
9.2	939	152.95	2.28		
10	834	135.83	2.57		
12	746	121.44	2.87		
13	670	109.19	3.20		
15	582	94.77	3.68		
7.4	1160	188.89	1.03	S 77 SF 77 SA 77 SAF77	4 4 4 4
8.4	1018	165.75	1.17		
8.9	964	157.08	1.24		
10	844	137.48	1.41		
11	760	123.86	1.57		
13	667	108.65	1.79		
15	589	95.88	2.03		
16	564	85.00	2.12		
18	522	78.78	2.29		
19	517	72.22	2.31		
22	454	63.38	2.63		
23	430	60.06	2.78		
27	377	52.57	3.17		
30	339	47.36	3.52		
34	298	41.54	4.01		
17	513	83.57	0.95	S 67 SF 67 SA 67 SAF67	4 4 4 4
19	466	72.39	1.05		
22	444	65.00	1.10		
23	410	63.00	1.19		
24	387	57.19	1.26		
26	367	54.00	1.26		
30	329	45.98	1.48		
34	299	41.79	1.63		
39	259	36.20	1.89		
44	226	31.50	2.17		
53	216	26.40	2.26		
59	195	23.83	2.51		
67	171	20.92	2.86		
71	162	19.80	3.02		
83	138	16.86	3.54		
91	125	15.32	3.90		
103	109	13.27	4.[illegible]		
121	95	11.55	3.[illegible]		
43	247	32.80	1.14	S 57 SF 57 SA 57 SAF57	4 4 4 4
46	235	30.12	1.20		
54	214	26.11	1.32		
57	200	24.40	1.41		
66	173	21.09	1.63		
78	147	17.92	1.92		
88	131	16.00	2.15		
102	112	13.67	2.52		
109	105	12.80	2.69		
130	88	10.78	3.20		
96	119	14.52	1.35	S 47 SF 47 SA 47 SAF47	4 4 4 4
103	111	13.60	1.44		
122	94	11.46	1.71		

2.2kW

输出转速 Output speed r/min	输出扭矩 Output torque Nm	传动比 Ratio i	使用系数 Service factor f_B	机型号 Type Type	极数 Pole p
3.4	4350	420	0.86	S 97R57 SF 97R57 SA 97R57 SAF97R57	4 4 4 4
3.8	3894	376	0.97		
4.3	3387	327	1.11		
4.9	2972	287	1.26		
5.6	2610	252	1.44		
4.1	3091	230.48	1.22	S 97 SF 97 SA 97 SAF97	6 6 6 6
4.5	2782	207.48	1.35		
5.0	2520	187.89	1.49		
6.2	2046	230.48	1.84	S 97 SF 97 SA 97 SAF97	4 4 4 4
6.8	1842	207.48	2.04		
7.6	1668	187.89	2.25		
8.5	1479	166.62	2.54		
9.4	1337	150.64	2.81		
11	1133	127.68	3.32		
13	990	111.52	3.80		
17	828	83.31	4.36		
15	863	93.27	4.54		
6.4	1971	222.00	1.08	S 87 SF 87 SA 87 SAF87	4 4 4 4
7.2	1758	198.00	1.22		
8.5	1477	166.43	1.45		
9.[illegible]	1358	152.95	1.58		
10	1206	135.83	1.78		
12	1078	121.44	1.99		
13	969	109.19	2.21		
15	841	94.77	2.55		
17	753	84.86	2.74		
19	733	75.63	2.84		
20	700	70.40	3.06		
21	630	67.62	3.40		
23	625	60.80	3.43		
27	547	52.77	3.92		
10	1220	137.48	0.98	S 77 SF 77 SA 77 SAF77	4 4 4 4
11	1100	123.86	1.09		
13	965	108.65	1.24		
15	851	95.88	1.40		
17	816	85.00	1.46		
18	755	78.78	1.58		
20	748	72.22	1.60		
22	656	63.38	1.82		
24	622	60.06	1.92		
27	544	52.57	2.19		
30	491	47.36	2.43		
34	430	41.54	2.78		
39	380	36.66	3.14		
44	337	32.50	3.55		
51	307	27.75	3.89		
55	287	25.93	4.15		
62	269	22.75	4.43		
66	255	21.56	4.68		
31	476	45.98	1.03	S 67 SF 67 SA 67 SAF67	4 4 4 4
34	433	41.79	1.13		
39	375	36.20	1.30		
45	326	31.50	1.50		
54	312	26.40	1.56		
60	282	23.83	1.73		
68	248	20.97	1.97		
72	234	19.80	2.09		
84	200	16.86	2.45		
93	181	15.32	2.70		
107	157	13.27	3.11		
123	137	11.55	3.58		

苏州新捷减速机制造有限公司

输出转速 Output speed r/min	输出扭矩 Output torque Nm	传动比 Ratio i	使用系数 Service factor f_B	机型号 Type Type	极数 Pole p
2.2kW					
89	189	16.00	1.49	S 57	4
104	162	13.67	1.74	SF 57	4
111	152	12.80	1.86	SA 57	4
132	128	10.78	2.21	SAF57	4
3kW					
4.9	4053	287	0.93	S 97R57 SF 97R57 SA 97R57 SAF97R57	4 4 4 4
6.2	2790	230.48	1.35		
6.8	2512	207.48	1.50		
7.6	2275	187.89	1.65		
8.5	2017	166.62	1.86	S 97 SF 97 SA 97 SAF97	4 4 4 4
9.4	1824	150.64	2.06		
11	1546	127.68	2.43		
13	1350	111.52	2.79		
15	1177	93.27	3.20		
17	1129	83.31	3.33		
18	978	80.75	3.85		
8.5	2015	166.43	1.06		
9.3	1852	152.95	1.16		
10	1644	135.83	1.30		
12	1470	121.44	1.46		
13	1322	109.19	1.62		
15	1147	94.77	1.87		
17	1068	84.86	2.01	S 87 SF 87 SA 87 SAF87	4 4 4 4
19	1027	75.63	2.09		
20	955	70.40	2.24		
21	859	67.62	2.50		
23	852	60.80	2.51		
27	745	52.77	2.88		
30	696	47.25	3.08		
33	667	43.13	3.21		
36	617	39.20	3.47		
37	554	38.25	3.87		
42	481	34.09	4.45		
17	1113	85.00	1.07		
18	1029	78.78	1.16		
20	1020	72.22	1.17		
22	895	63.38	1.33		
24	848	60.06	1.41		
27	742	52.57	1.61		
30	669	47.36	1.79		
34	587	41.54	2.04	S 77 SF 77 SA 77 SAF77	4 4 4 4
39	518	36.66	2.31		
44	459	32.50	2.60		
51	419	27.75	2.85		
55	392	25.93	3.05		
62	367	22.75	3.25		
66	348	21.56	3.43		
75	305	18.87	3.92		
84	274	17.00	4.35		
95	241	14.91	4.96		
108	212	13.16	5.62		
122	188	11.67	6.34		
143	161	9.96	7.43		

输出转速 Output speed r/min	输出扭矩 Output torque Nm	传动比 Ratio i	使用系数 Service factor f_B	机型号 Type Type	极数 Pole p
3kW					
39	511	36.20	0.96		
45	445	31.50	1.10		
54	426	26.40	1.15		
60	385	23.83	1.27	S 67 SF 67 SA 67 SAF67	4 4 4 4
68	338	20.97	1.44		
72	320	19.80	1.53		
84	272	16.86	1.80		
93	247	15.32	1.98		
107	214	13.27	2.28		
123	186	11.55	2.62		
104	221	13.67	1.28	S 57 SF 57 SA 57 SAF57	4 4 4 4
111	207	12.80	1.36		
132	174	10.78	1.62		
4kW					
6.2	3668	230.48	1.02		
6.9	3302	207.48	1.14		
7.7	2991	187.89	1.26		
8.6	2654	166.62	1.42		
9.6	2398	150.64	1.57	S 97 SF 97 SA 97 SAF97	4 4 4 4
11	2032	127.68	1.85		
13	1775	111.52	2.12		
15	1547	93.27	2.43		
17	1485	83.31	2.53		
18	1399	80.75	2.69		
19	1285	75.32	2.93		
23	1185	63.84	3.17		
26	1035	55.78	3.63		
12	1933	121.44	1.11		
13	1738	109.19	1.23		
15	1508	94.77	1.42		
17	1404	84.86	1.53		
19	1351	75.63	1.59		
20	1256	70.40	1.71		
21	1129	67.62	1.90		
24	1121	60.80	1.91	S 87 SF 87 SA 87 SAF87	4 4 4 4
27	980	52.77	2.19		
30	915	47.25	2.34		
33	877	43.13	2.44		
37	812	39.20	2.64		
38	728	38.25	2.94		
42	682	34.09	3.14		
45	633	32.15	3.39		
49	627	29.55	3.42		
55	557	26.24	3.85		
61	498	23.46	4.30		
24	1115	60.06	1.07		
27	976	52.57	1.22		
30	879	47.36	1.36		
35	771	41.54	1.55		
39	681	36.66	1.75		
44	604	32.50	1.98	S 77 SF 77 SA 77 SAF77	4 4 4 4
52	550	27.75	2.17		
56	515	25.93	2.32		
63	483	22.75	2.47		
67	458	21.56	2.61		
76	400	18.87	2.98		
85	361	17.00	3.31		
97	316	14.91	3.77		
109	279	13.16	4.28		
123	248	11.67	4.82		
145	211	9.96	5.65		

苏州新越减速机制造有限公司

S

输出转速 Output speed r/min	输出扭矩 Output torque Nm	传动比 Ratio i	使用系数 Service factor f_B	机型号 Type Type	极数 Pole p
4kW					
73	420	19.80	1.16	S 67	4
85	358	16.86	1.37	SF 67	4
94	325	15.32	1.50	SA 67	4
109	282	13.27	1.74	SAF67	4
125	245	11.55	1.99		
5.5kW					
8.6	3647	166.62	1.03		
9.6	3297	150.64	1.14		
11	2794	127.68	1.35		
13	2441	111.52	1.54		
15	2127	93.27	1.77	S 97	4
17	2041	83.31	1.84	SF 97	4
18	1923	80.75	1.96	SA 97	4
19	1767	75.32	2.13	SAF97	4
23	1630	63.84	2.31		
26	1424	55.76	2.64		
31	1191	46.64	3.16		
36	1031	40.38	3.65		
17	1931	84.86	1.11		
19	1857	75.63	1.15		
20	1727	70.40	1.24		
21	1552	67.62	1.38		
24	1541	60.80	1.39		
27	1347	52.77	1.59		
30	1259	47.25	1.70		
33	1206	43.13	1.78	S 87	4
37	1116	39.20	1.92	SF 87	4
38	1001	38.25	2.14	SA 87	4
42	938	34.09	2.28	SAF87	4
45	870	32.15	2.46		
49	862	29.55	2.49		
55	766	26.24	2.80		
61	685	23.46	3.[illegible]		
68	615	21.09	3.4[illegible]		
79	534	18.31	4.01		
88	478	16.39	4.48		
106	397	13.60	5.40		
122	345	11.83	6.21		
35	1061	41.54	1.13		
39	936	36.66	1.28		
44	830	32.50	1.44		
52	757	27.75	1.58		
56	709	25.93	1.69	S 77	4
63	664	22.75	1.80	SF 77	4
67	629	21.56	1.90	SA 77	4
76	551	18.87	2.17	SAF77	4
85	496	17.00	2.41		
97	435	14.91	2.74		
109	384	13.16	3.11		
123	341	11.67	3.51		
145	291	9.96	4.11		
				S 67	4
94	447	15.32	1.09	SF 67	4
109	387	13.27	1.29	SA 67	4
125	337	11.55	1.45	SAF67	4

输出转速 Output speed r/min	输出扭矩 Output torque Nm	传动比 Ratio i	使用系数 Service factor f_B	机型号 Type Type	极数 Pole p
7.5kW					
13	3304	111.52	1.14		
16	2880	93.27	1.31		
17	2764	83.31	1.36		
18	2604	80.75	1.44		
19	2393	75.32	1.57		
23	2207	63.84	1.70		
26	1928	55.76	1.95	S 97	4
31	1612	46.64	2.33	SF 97	4
38	1438	40.38	2.62	SA 97	4
40	1396	36.39	2.69	SAF97	4
45	1294	32.76	2.91		
49	1172	29.67	3.21		
55	1039	26.31	3.62		
61	940	23.79	4.00		
72	796	20.16	4.72		
31	1704	47.25	1.26		
34	1633	43.13	1.31		
37	1511	39.20	1.42		
38	1465	38.25	1.58		
43	1370	34.09	1.69		
45	1178	32.15	1.82		
49	1167	29.55	1.84		
56	1037	26.24	2.07		
62	927	23.46	2.31	S 87	4
69	833	21.09	2.57	SF 87	4
80	723	18.31	2.96	SA 87	4
89	648	16.39	3.31	SAF87	4
107	537	13.60	3.99		
123	467	11.83	4.59		
53	1024	27.75	1.17		
56	959	25.93	1.24		
64	899	22.75	1.33		
68	852	21.56	1.40		
77	746	18.87	1.60		
86	672	17.00	1.78		
98	589	14.91	2.03	S 77	4
111	520	13.16	2.30	SF 77	4
125	461	11.67	2.59	SA 77	4
147	394	9.96	3.03	SAF77	4
11kW					
26	2808	55.76	1.34		
31	2349	46.64	1.60		
36	2095	40.38	1.80		
40	2034	36.39	1.85		
45	1886	32.76	1.99		
49	1708	29.67	2.20		
55	1514	26.31	2.48		
61	1369	23.79	2.75		
72	1160	20.16	3.24		
83	1014	17.61	3.71		
99	848	14.73	4.43		
115	734	12.75	5.12		
56	1510	26.24	1.42	S 97	4
62	1350	23.46	1.59	SF 97	4
69	1214	21.09	1.77	SA 97	4
80	1054	18.31	2.03	SAF97	4
89	943	16.39	2.27		
107	783	13.60	2.74		
123	681	11.83	3.15		
				S 87	4
				SF 87	4
				SA 87	4
				SAF87	4

苏州新胜减速机制造有限公司

输出转速 Output speed r/min	输出扭矩 Output torque Nm	传动比 Ratio i	使用系数 Service factor f_B	机型号 Type Type	极数 Pole p
15kW					
31	3203	46.64	1.17	S 97 SF 97 SA 97 SAF97	4 4 4 4
36	2856	40.38	1.32		
40	2773	36.39	1.36		
45	2571	32.76	1.46		
49	2329	29.67	1.61		
55	2065	26.31	1.82		
61	1867	23.79	2.01		
72	1582	20.16	2.38		
83	1382	17.61	2.72		
99	1156	14.73	3.25		
115	1001	12.75	3.73		
89	1287	16.39	1.67	S 87 SF 87 SA 87 SAF87	4 4 4 4
107	1068	13.60	2.01		
123	929	11.83	2.31		
18.5kW					
40	3499	36.39	1.07	S 97 SF 97 SA 97 SAF97	4 4 4 4
45	3150	32.76	1.19		
50	2853	29.67	1.32		
56	2530	26.31	1.49		
62	2287	23.79	1.64		
73	1938	20.16	1.94		
83	1693	17.61	2.22		
100	1416	14.73	2.65		
115	1226	12.75	3.07		
22kW					
56	3008	26.31	1.25	S 97 SF 97 SA 97 SAF97	4 4 4 4
62	2720	23.79	1.38		
73	2305	20.16	1.63		
83	2014	17.61	1.87		
100	1684	14.73	2.23		
115	1458	12.75	2.58		

输出转速 Output speed r/min	输出扭矩 Output torque Nm	传动比 Ratio i	使用系数 Service factor f_B	机型号 Type Type	极数 Pole p

苏州新越减速机制造有限公司

S

输出转速 Output speed r/min	输出扭矩 Output torque Nm	传动比 Ratio i	使用系数 Service factor f_B	机型号 Type Type	功率 power Kw/4p
90	7.8	179		S 37R17 SF 37R17 SA 37R17 SAF37R17	0.18
	8.8	158			
	9.7	144			
	12	118			
	13	110			0.25
170	3.6	388		S 47R17 SF 47R17 SA 47R17 SAF47R17	0.18
	4.1	336			
	4.7	294			
	5.4	257			0.25
	6.1	229			
	7.0	200			
	7.4	187			
	8.4	165			
300	2.4	574		S 57R17 SF 57R17 SA 57R17 SAF57R17	0.18
	2.7	506			
	3.2	438			0.25
	3.6	388			
	4.1	336			
	4.7	294			
	5.2	269			
	6.1	229			0.37
	6.8	204			
	7.4	187			
	8.4	165			0.55
	11	131			
520	1.3	1045		S 67R37 SF 67R37 SA 67R37 SAF67R37	0.18
	1.5	914			
	1.7	809			
	2.0	712			
	2.3	615			0.25
	2.6	543			
	3.0	469			0.37
	3.3	424			
	3.8	365			
	4.4	319			
	4.9	281			0.55
	5.7	246			
	6.3	221			
	7.0	198			0.75
1270	0.45	3098		S 77R37 SF 77R37 SA 77R37 SAF77R37	0.18
	0.67	2083			
	0.77	1813			
	0.80	1745			
	0.87	1600			
	1.0	1404			
	1.1	1245			0.25
	1.3	1100			
	1.5	954			
	1.7	837			0.37
	1.9	714			
	2.2	637			
	2.4	574			0.55
	2.8	499			
	3.2	438			
	3.6	389			0.75
	4.3	327			
	4.8	289			
	5.6	250			1.1
	6.4	219			

输出转速 Output speed r/min	输出扭矩 Output torque Nm	传动比 Ratio i	使用系数 Service factor f_B	机型号 Type Type	功率 power Kw/4p
2280	0.24	5875		S 87R57 SF 87R57 SA 87R57 SAF87R57	0.18
	0.27	5187			
	0.30	4606			
	0.36	3872			0.25
	0.40	3475			
	0.48	2905			
	0.54	2586			0.37
	0.60	2335			
	0.68	2054			
	0.76	1824			0.55
	0.85	1631			
	1.0	1332			
	1.2	1191			
	1.3	1032			0.75
	1.5	930			
	1.7	831			
	1.9	719			1.1
	2.2	624			
	2.5	558			
	2.9	485			1.5
	3.2	435			
	3.7	378			
	4.4	323			2.2
	5.1	281			
4000	0.16	8608		S 97R57 SF 97R57 SA 97R57 SAF97R57	0.18
	0.18	7554			
	0.21	6640			
	0.24	5780			
	0.28	4937			
	0.31	4444			0.25
	0.35	4017			
	0.40	3453			
	0.45	3108			0.37
	0.52	2654			
	0.60	2329			
	0.67	2081			0.55
	0.75	1860			
	0.88	1574			
	1.0	1394			0.75
	1.1	1223			
	1.3	1070			
	1.5	928			1.1
	1.7	824			
	2.0	714			1.5
	2.2	626			
	2.6	538			
	2.9	484			2.2
	3.4	420			
	3.8	376			
	4.3	327			3
	4.9	287			
	5.7	252			4
	6.6	219			

表上所配功率均有超载，按实际条件确定的转扭不得大于减速机额定转扭。 The power are all overload in the table. The decibed torque accrding to operating condition should not more than gear units ' nominal toque.

苏州新越减速机制造有限公司

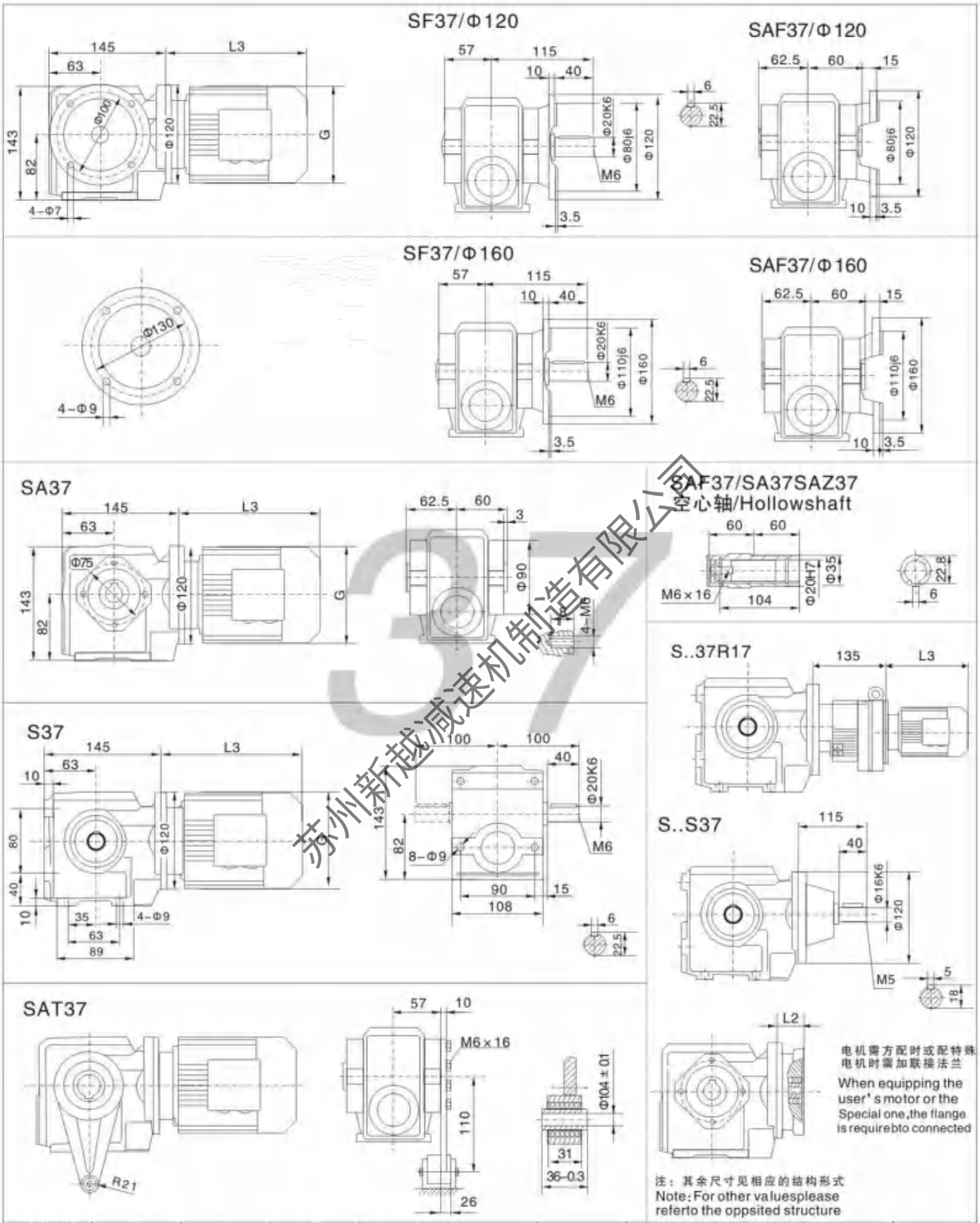

电机需方配时或配特殊电机时需加联接法兰
When equipping the user's motor or the Special one, the flange is requirebto connected

注：其余尺寸见相应的结构形式
Note: For other valuesplease referto the oppsited structure

Y2电机机座座号 Motor size	63	71		80							
功率/4P Power/ (kw)	0.18	0.25	0.37	0.55	0.75						
L3	235	245		278							
G	130	145		175							
L2	71	71		71							

注:1.SA、SF、SAF、SAZ壳体为通用件，安装尺寸均可相互参照.2"S.."表示S、SA、SAF、SAZ
Note:The housings of1.SA、SF、SAF、SAZ arecommon parts.The mounting dimensions may consult eachother.2."S.."mean、S、SA、SF、SAF、SAZ

苏州新越减速机制造有限公司

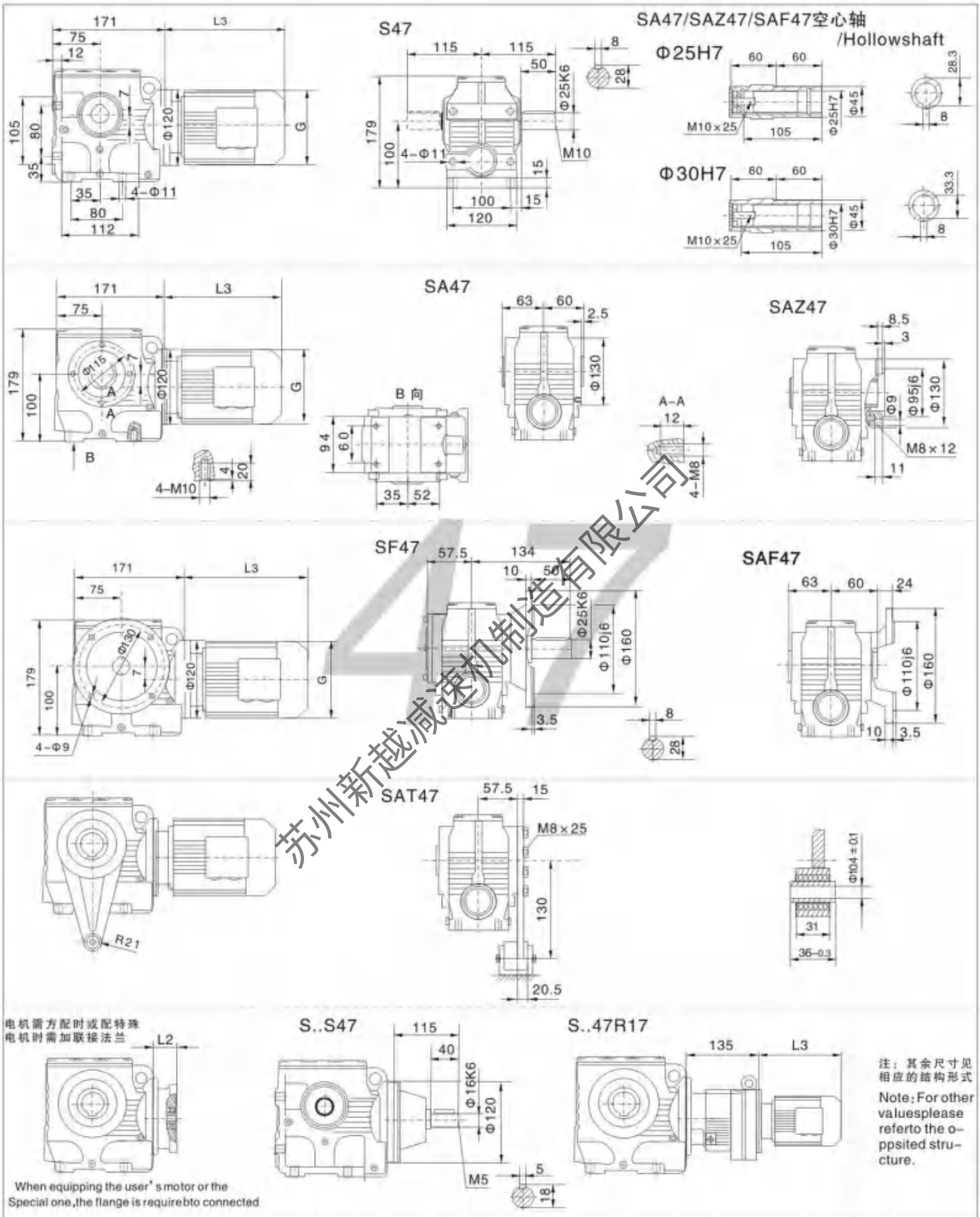

Y2电机机座号 Motor size	63	71		80		90S	90L					
功率/4P Power/ (kw)	0.18	0.25	0.37	0.55	0.75	1.1	1.5					
L3	235	245		278		304	328					
G	130	145		175		195	195					
L2	71	71		71		71	71					

注:1.SA、SF、SAF、SAZ壳体为通用件，安装尺寸均可相互参照.2"S.."表示S、SA、SAF、SAZ
Note:The housings of1.SA、SF、SAF、SAZ arecommon parts.The mounting dimensions may consult eachother.2."S.."mean、S、SA、SF、SAF、SAZ

苏州新越减速机制造有限公司

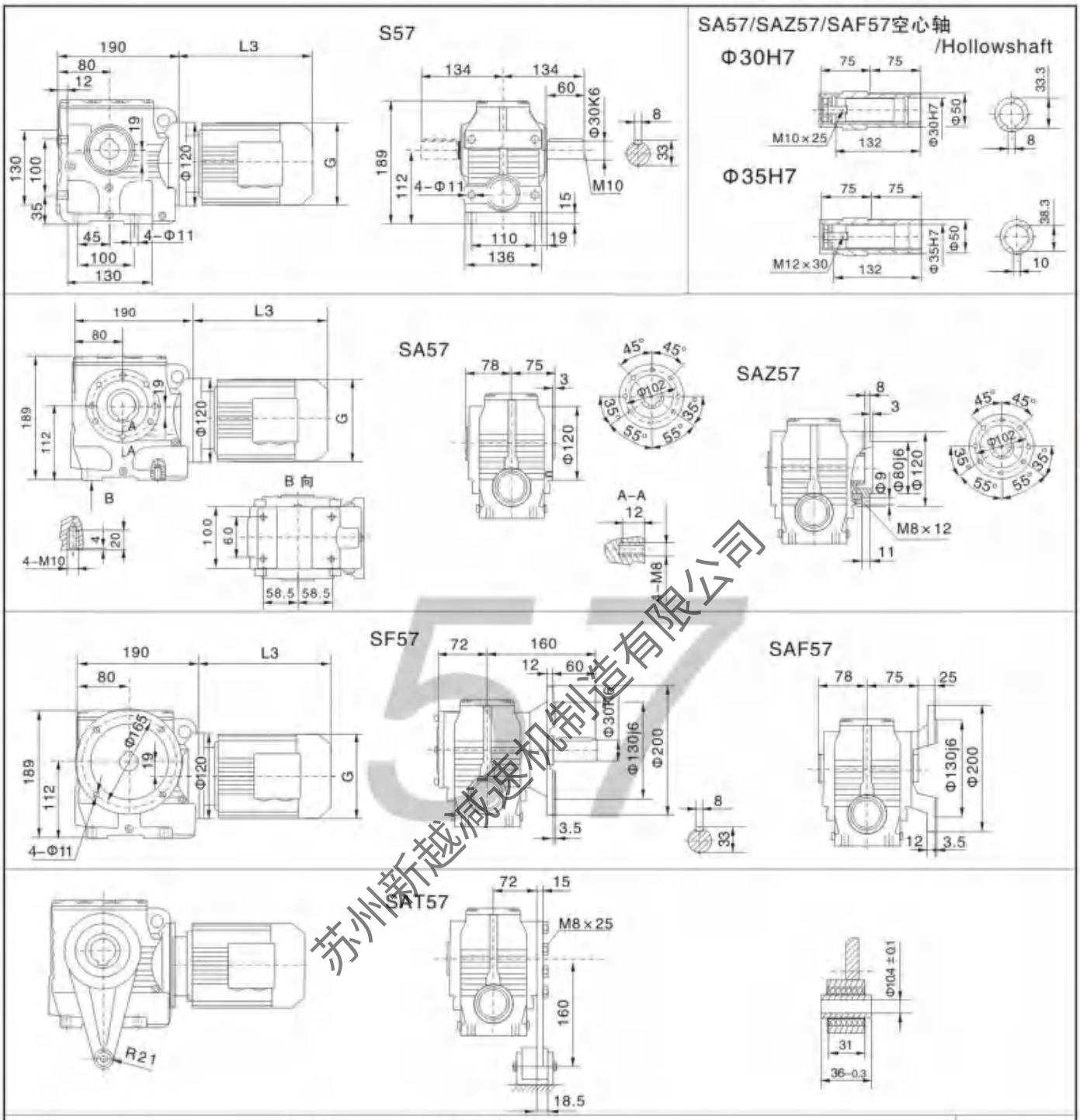

Y2电机机座号 Motor size	63	71		80		90S	90L	100				
功率/4P Power/ (kw)	0.18	0.25	0.37	0.55	0.75	1.1	1.5	2.2	3.0			
L3	235	245		278		304	328	340				
G	130	145		175		195	195	215				
L2	71	71		71		71	71	93				

注:1.SA、SF、SAF、SAZ壳体为通用件，安装尺寸均可相互参照.2"S.."表示S、SA、SAF、SAZ
Note:The housings of1.SA、SF、SAF、SAZ arecommon parts.The mounting dimensions may consult eachother.2."S.."mean、S、SA、SF、SAF、SAZ

苏州新越减速机制造有限公司

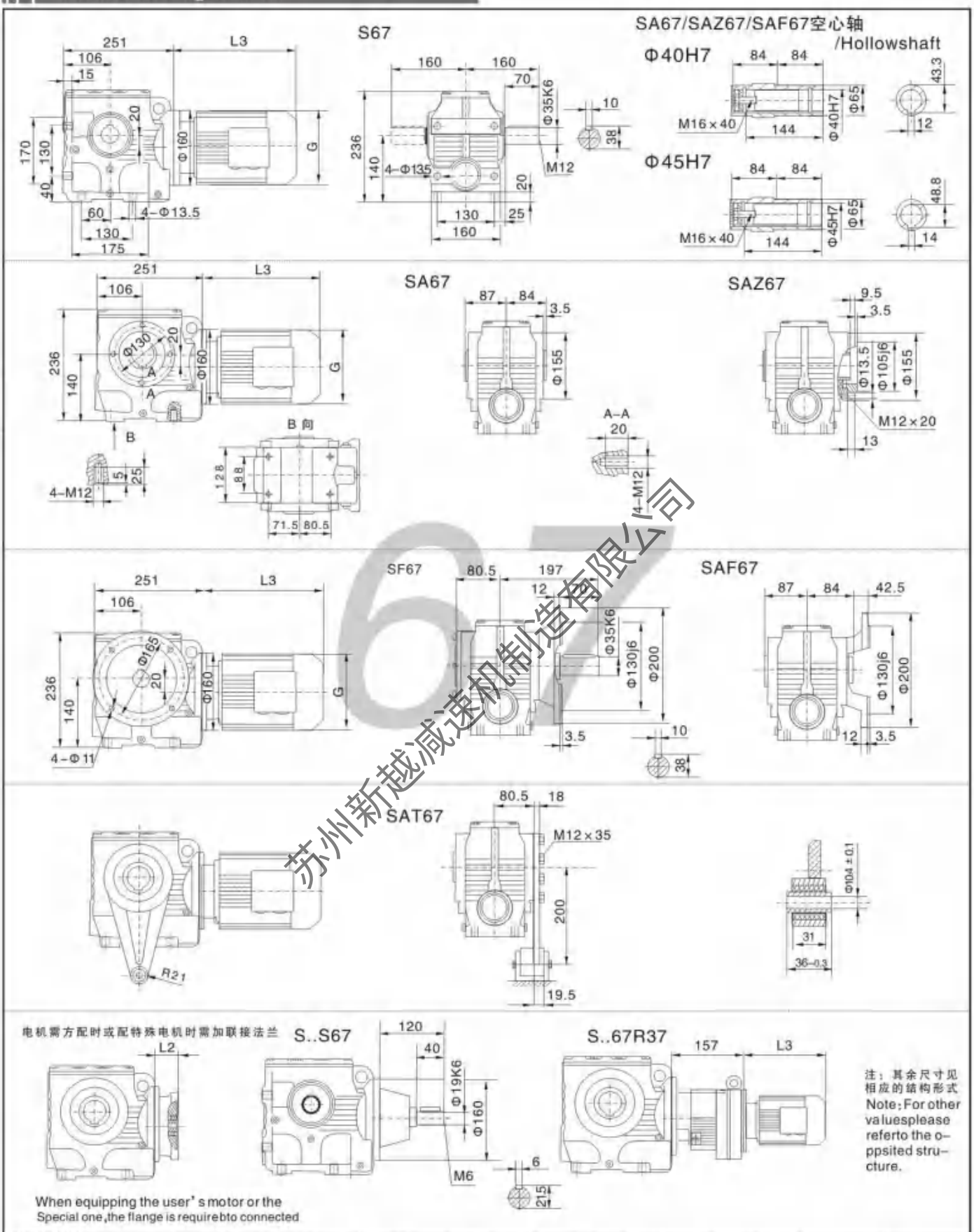

Y2电机机座座号 Motor size	63	71		80		90S	90L	100		112m	132s		
功率/4P Power/ (kw)	0.18	0.25	0.37	0.55	0.75	1.1	1.5	2.2	3.0	4.0	5.5		
L3	235	245		278		304	328	340		380	425		
G	130	145		175		195	195	215		240	275		
L2	71	71		71		71	71	93		93	101		

注:1.SA、SF、SAF、SAZ壳体为通用件，安装尺寸均可相互参照.2"S.."表示S、SA、SAF、SAZ
Note:The housings of1.SA、SF、SAF、SAZ arecommon parts.The mounting dimensions may consult eachother.2."S.."mean、S、SA、SF、SAF、SAZ

苏州新越减速机制造有限公司

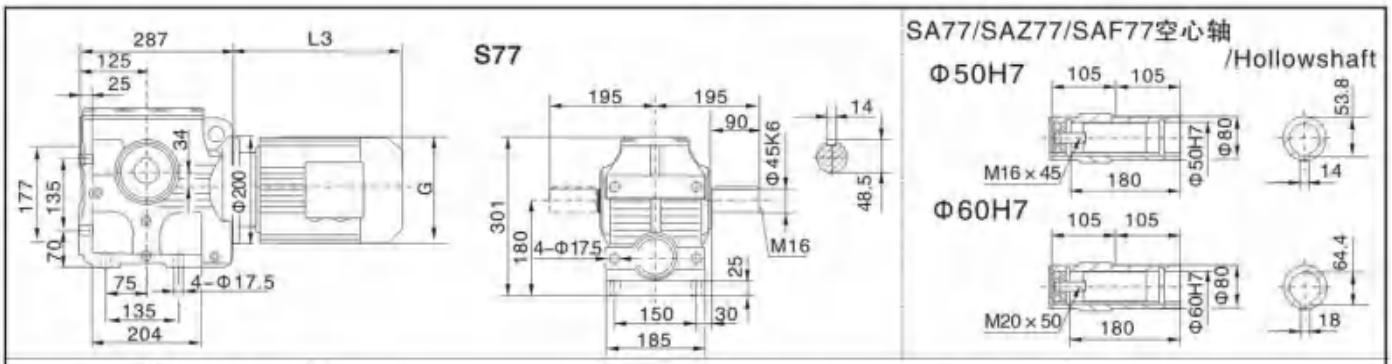

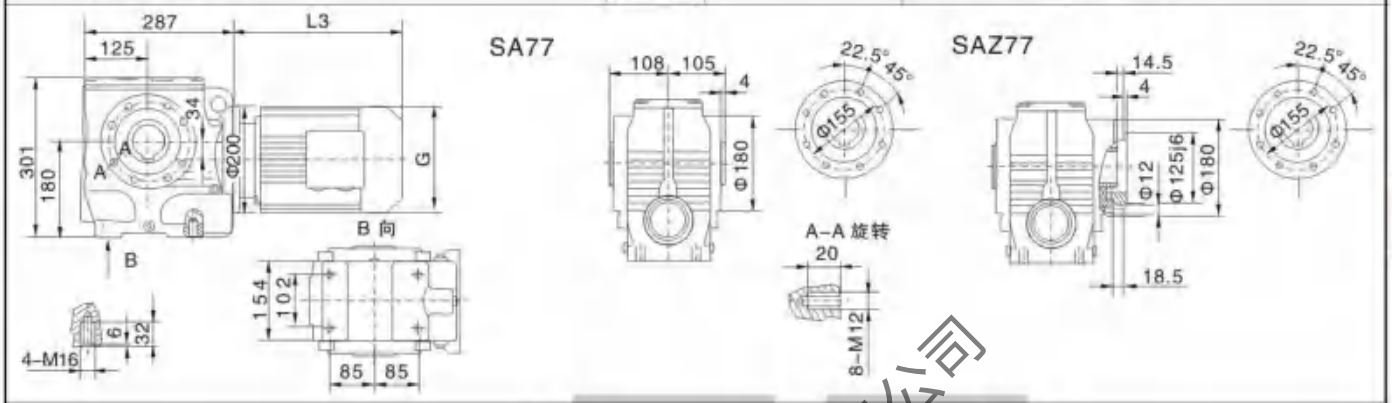

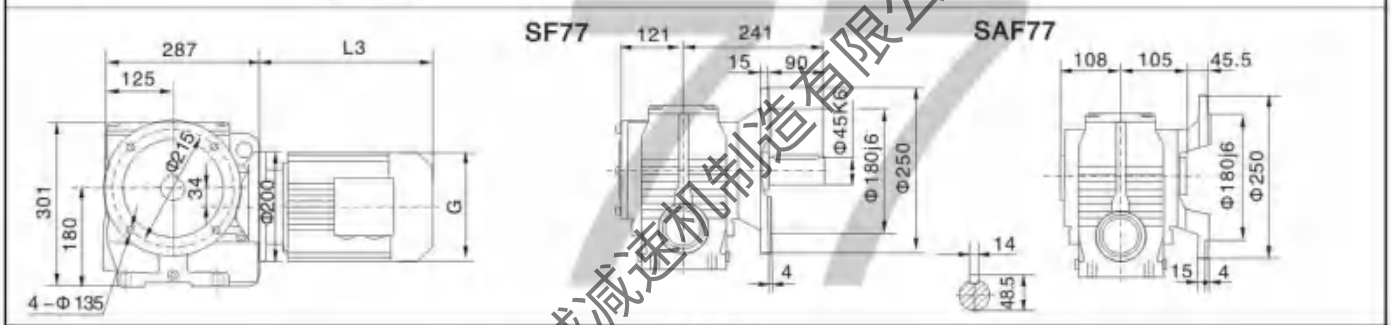

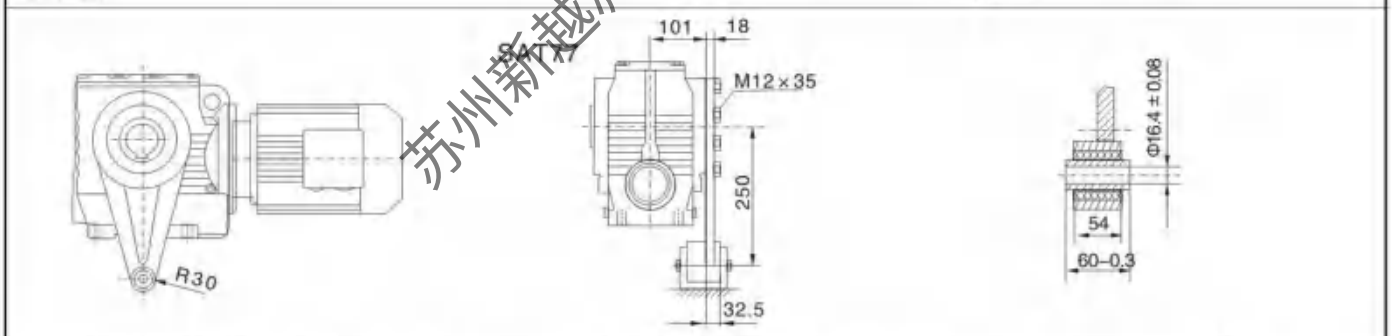

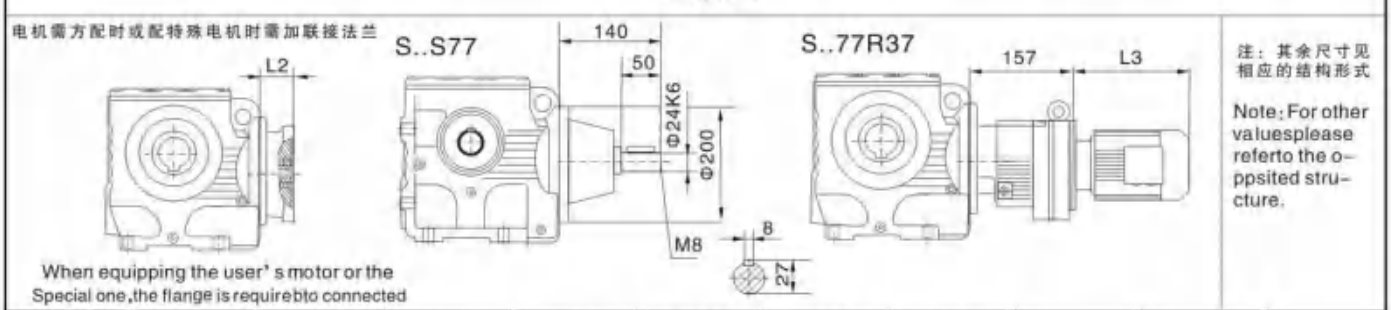

注：其余尺寸见相应的结构形式

Note: For other valuesplease referto the oppsited structure.

Y2电机机座座号 Motor size	80		90S	90L	100		112M	132S	132M			
功率/4P Power/ (kw)	0.55	0.75	1.1	1.5	2.2	3.0	4.0	5.5	7.5			
L3	278		304	328	340		380	425	461			
G	175		195	195	215		240	275	275			
L2	71		71	71	93		93	101	101			

注:1.SA、SF、SAF、SAZ壳体为通用件，安装尺寸均可相互参照.2"S.."表示S、SA、SAF、SAZ
Note:The housings of1.SA、SF、SAF、SAZ arecommon parts.The mounting dimensions may consult eachother.2."S.."mean、S、SA、SF、SAF、SAZ

苏州新越减速机制造有限公司

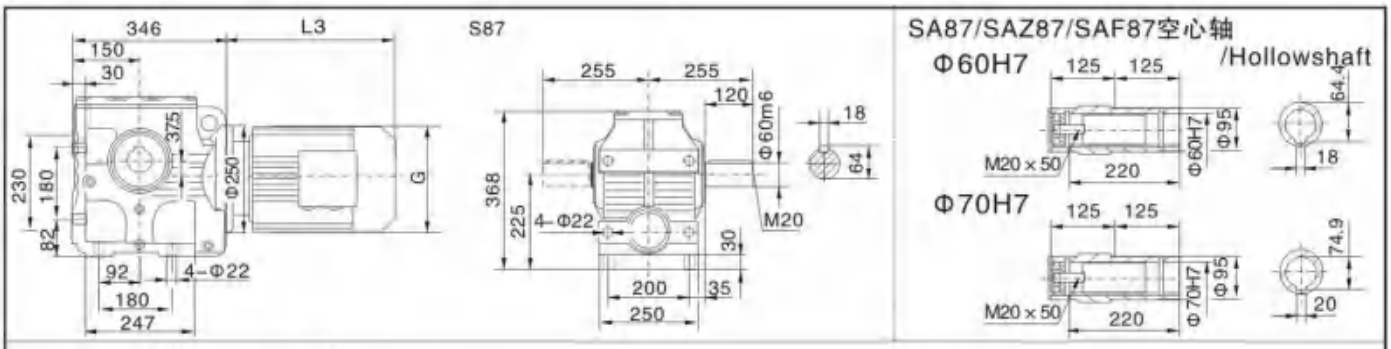

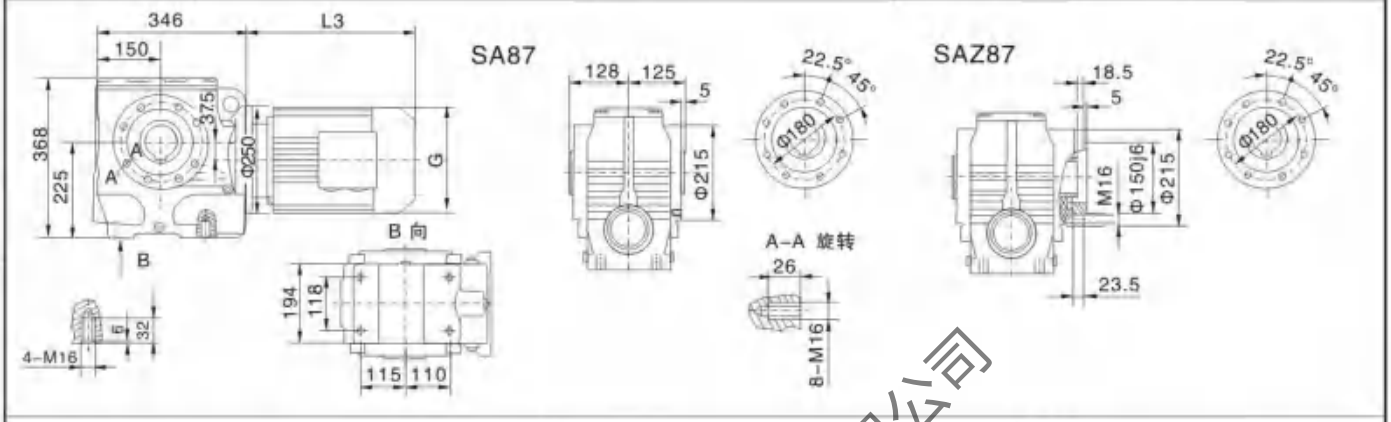

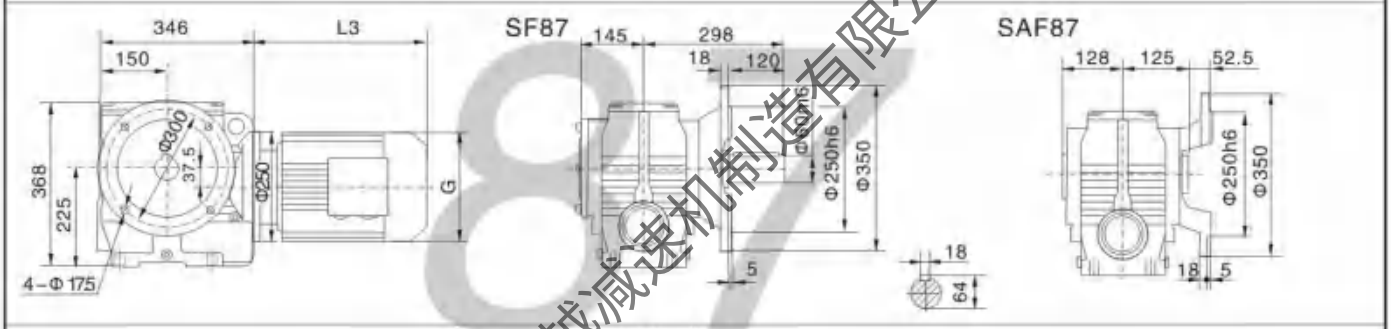

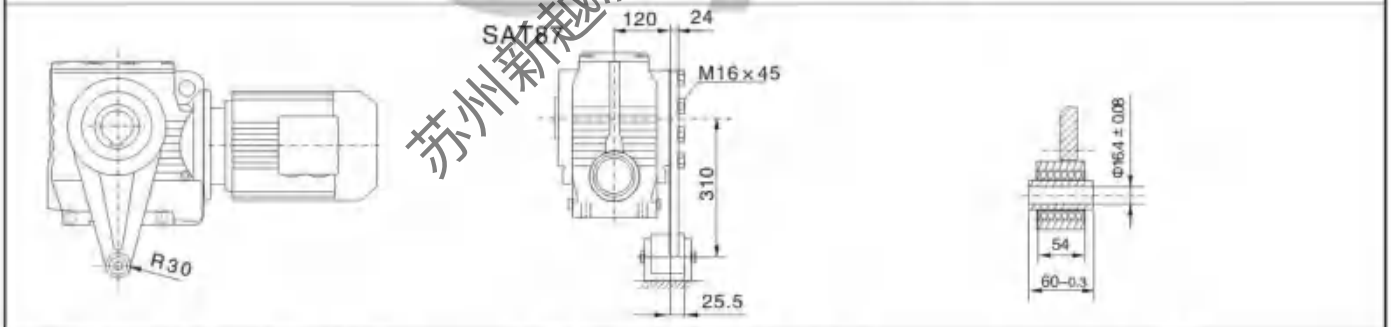

电机需方配时或配特殊电机时需加联接法兰

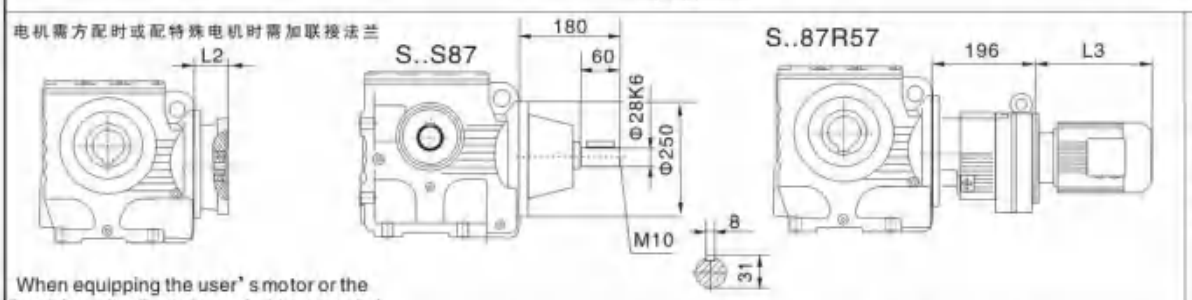

When equipping the user's motor or the Special one,the flange is requirebto connected

注：其余尺寸见相应的结构形式
Note:For other valuesplease referto the o-ppsited structure.

Y2电机机座座号 Motor size	80		90S	90L	100		112M	132S	132M	160M	160L
功率/4P Power/ (kw)	0.55	0.75	1.1	1.5	2.2	3.0	4.0	5.5	7.5	11	15
L3	278		304	328	340		380	425	461	524	547
G	175		195	195	215		240	275	275	330	330
L2	71		71	71	93		93	101	101	126	126

注:1.SA、SF、SAF、SAZ壳体为通用件，安装尺寸均可相互参照.2."S.."表示S、SA、SAF、SAZ
Note:The housings of1.SA、SF、SAF、SAZ arecommon parts.The mounting dimensions may consult eachother.2."S.."mean、S、SA、SF、SAF、SAZ

苏州新越减速机制造有限公司

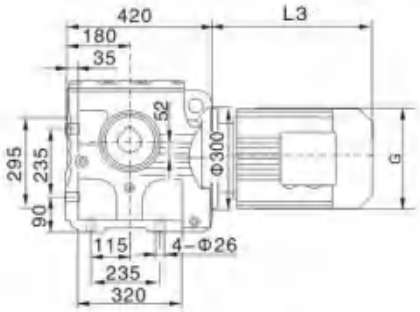

S97

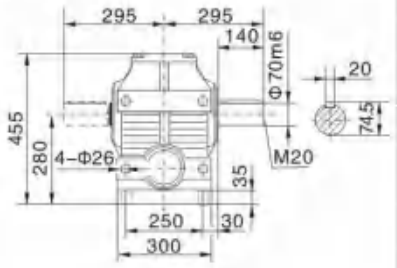

SA97/SAZ97/SAF97空心轴
/Hollow shaft

Φ70H7

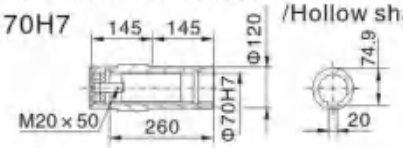

Φ90H7

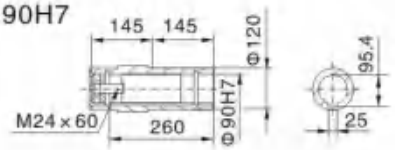

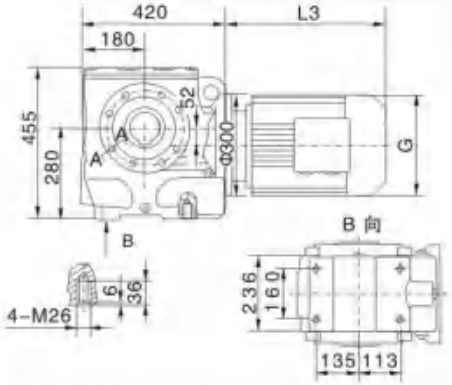

SA97

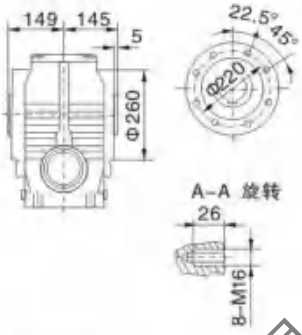

SAZ97

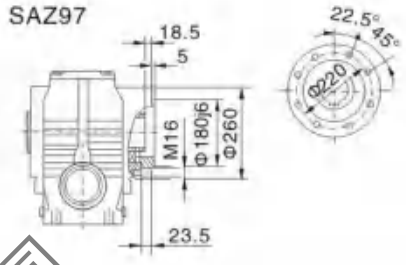

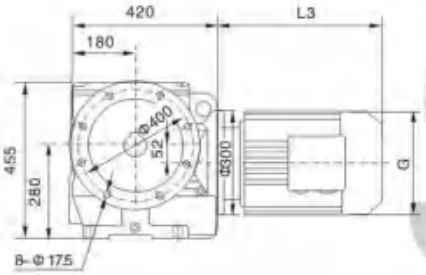

SF97

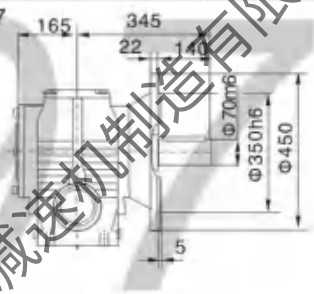

SAF97

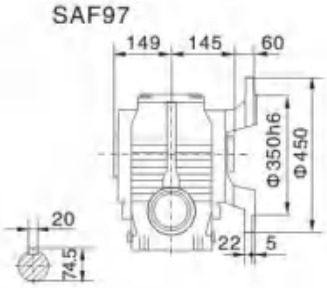

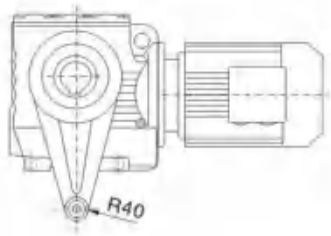

SAT97

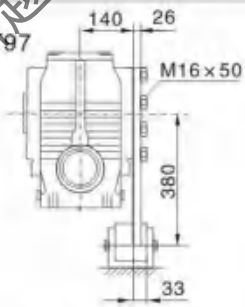

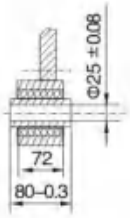

电机需方配时或配特殊电机时需加联接法兰

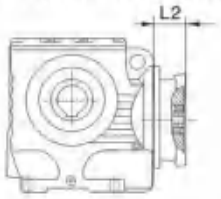

S..S97

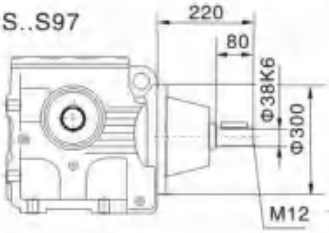

S..97R57

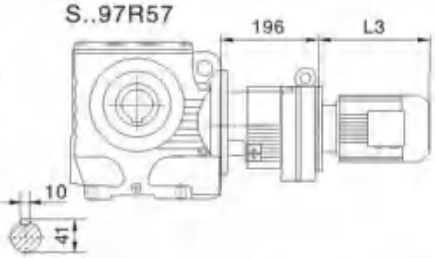

注：其余尺寸见相应的结构形式
Note: For other valuesplease referto the o-ppsited structure.

When equipping the user' s motor or the Special one,the flange is requirebto connected

Y2电机机座座号 Motor size	100		112M	132S	132M	160M	160L	180M	180L		
功率/4P Power/ (kw)	2.2	3.0	4.0	5.5	7.5	11	15	18.5	22		
L3	340		380	425	461	524	547	555	588		
G	215		240	275	275	330	330	380	380		
L2	93		93	101	101	126	126	126	126		

注:1.SA、SF、SAF、SAZ壳体为通用件，安装尺寸均可相互参照.2."S.."表示S、SA、SAF、SAZ
Note:The housings of1.SA、SF、SAF、SAZ arecommon parts.The mounting dimensions may consult eachother.2."S.."mean、S、SA、SF、SAF、SAZ

苏州新越减速机制造有限公司

K系列减速机有以下设计方案：
k series gear units are available in the following designs

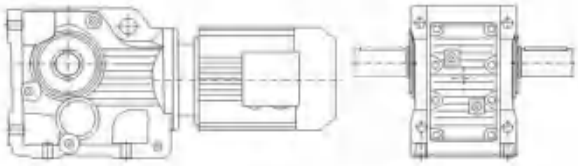

K..Y..
底脚轴伸式安装螺旋锥齿轮减速机
Foot-mounted helical- bevel gear units with solid shaft

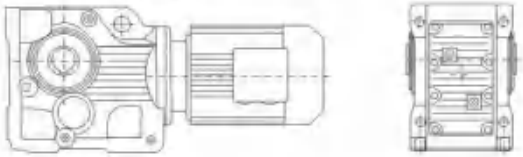

KAB...Y..
底脚空心轴安装螺旋锥齿轮减速机
Foot-mounted helical- bevel gear units with holiow shaft

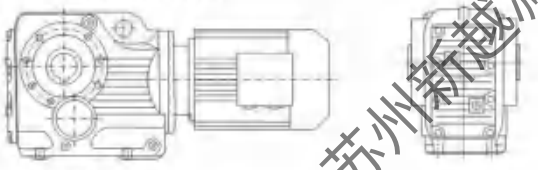

KA...Y..
空心轴安装螺旋锥齿轮减速机
Helical- bevel gear units with hollow shaft

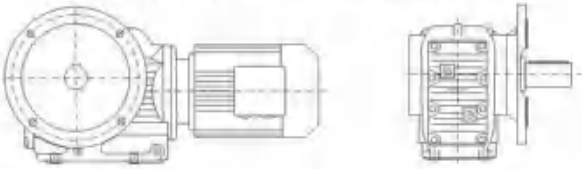

KF...Y..
法兰轴伸式安装螺旋锥齿轮减速机
Flange-mounted helical- bevel gear units with solid shaft

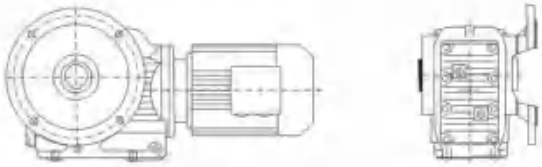

KAF...Y..
法兰空心轴安装螺旋锥齿轮减速机
Flange-mounted helical- bevel gear units with Hollow shaft

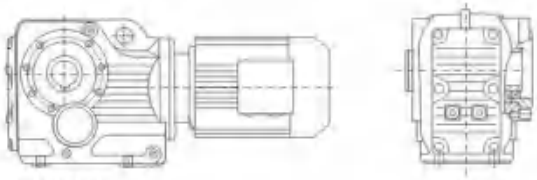

KAZ...Y..
小法兰空心轴安装螺旋锥齿轮减速机
Short-flange-mounted helical-bevel gear units with hollow shaft

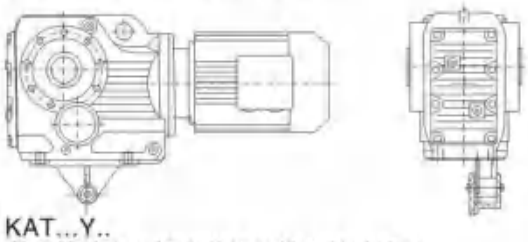

KAT...Y..
带防转臂空心轴安装螺旋锥齿轮减速机
Torque-arm-mounted helical-bevel gear units with hollow shaft

K(KF、KA、KAF、KAB、KAZ)S...
轴输入的螺旋锥齿轮减速机
Shaft input helical-bevel gear units

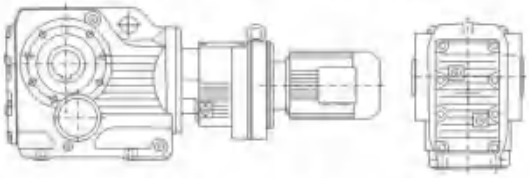

KA(K、KF、KAF、KAB、KAZ)...R...Y...
组合式螺旋锥齿轮减速机
Combinatorial helical-bevel gear units

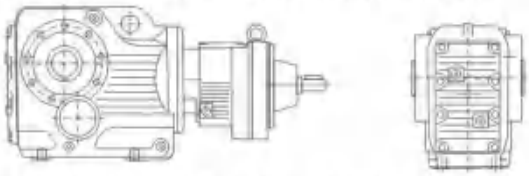

KA(K、KF、KAF、KAB、KAZ)S...R...
轴输入的组合式螺旋锥齿轮减速机
Shaft input combinatorial helical-bevel gear units

KA(K、KF、KAF、KAB、KAZ)...Y...
电机用户自配或配特殊电机时需加联接法兰
When equipping the user's motor or the special one,the flange is required to be connected

苏州新越减速机制造有限公司

型号与标记：
Type Designations:

K F 37-Y 0.55-4P-24.99-M1-180°-A

- 减速机类型
- 结构形式
- 机座号
- 电机代号
- 电机功率、极数
- 传动比
- 安装形式
- 电机接线盒位置
- 输出轴或法兰方向

K F 37-Y 0.55-4P-24.99-M1-180°-A

- Gear units type
- Structure
- Size
- Motor code
- Motor power、pole
- Ratio
- Mounting position
- Position of the motor thermal box
- Position of output shaft or flange

减速机类型：
斜齿－螺旋锥齿轮减速机

Gear units type:
Helical-bevel gear units

结构形式：

普通轴伸式（省略）	
轴装式	A
轴伸法兰式	F
轴装法兰式	AF
轴装小法兰式	AZ
轴装底脚式	AB
轴装带防转臂	AT
普通轴伸式，轴输入	S
普通轴装式，轴输入	AS
轴伸法兰式，轴输入	FS
轴装法兰式，轴输入	AFS

Structure:

Foot-mounted solid shaft output	(-)
Hollow shaft output	A
Flange-mounted solid shaft output	F
Flange-mounted hollow shaft output	AF
Shaft-flange-mounted hollow shaft output	AZ
Foot-mounted hollow shaft output	AB
Torque-arm-mounted hollow shaft output	AT
Foot-mounted solid shaft output, shaft input	S
Hollow shaft output,shaft input	AS
Flange-mounted solid shaft output, shaft input	FS
Flange-mounted hollow shaft output,shaft input	AFS

规格：
(见选型参数表)

Size:
(see selection table)

电机代号：

普通（更新）	Y(Y2)
防　爆	B
直　流	Z
制　动	YEJ
多　速	D
变　频	YVP
电磁调速	YCT
冶金起重	R
变频制动	YVPJ
辊　道	G

Motor code:

Ordinary(renew)	Y(Y2)
Flame-proof	B
Direct current	Z
Brake	YEJ
Multi-speed	D
Variable frequency	YVP
Electromagnetism speed modulation	YCT
Hoisting in metallurgy	R
Variable frequency and brake	YVPJ
Roller tables	G

电机功率、极数：
(见选型参数表)

Motor power、pole :
(see selection table)

传动比：
(见选型参数表)

Ratio:
(see selection table)

安装形式：
M1、M2、M3、M4、M5、M6（见第89页）

Mounting position:
M1、M2、M3、M4、M5、M6(see page 89)

电机接线盒位置：
0°、90°、180°、270°（见第89页）

Position of the motor thermal box:
0°、90°、180°、270 （see page 89)

输出轴或法兰方向：

从电机尾部看左边为	A
从电机尾部看右边为	B （见安装形式）
从电机尾部看左右边为	A+B

Position of output shaft or flange:
viewing on motor end:left side -A, right side-B,both sides-A+B(see mounting position)

苏州新越减速机制造有限公司

安装形式
Mounting position

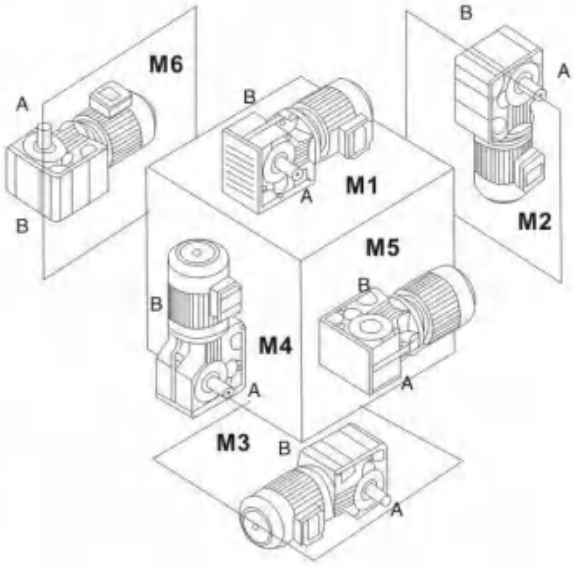

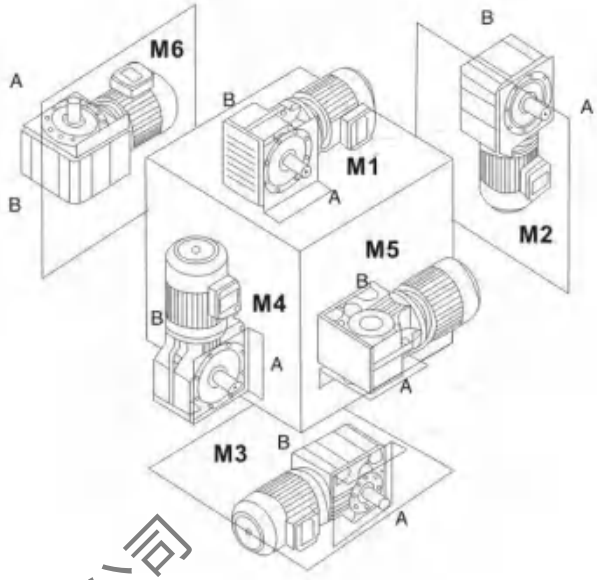

电机接线盒位置
Position of the motor thermal box

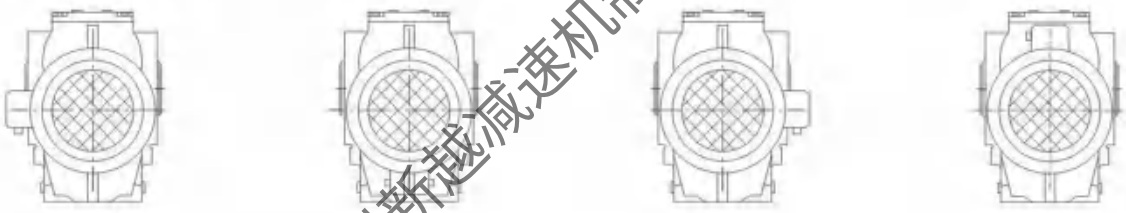

0° 90° 180° 270°

苏州新越减速机制造有限公司

输入功率及许用转矩
Input power rating and permissible torque

规 格 Size	37	47	57	67	77	87	97	107	127	157	167	187
结构形式 Structure	K KA KF KAF KAZ KAT KAB											
输入功率 Input power rating(kW)	0.18~3.0	0.18~3.0	0.18~5.5	0.18~5.5	0.37~11	0.75~22	1.1~30	3~45	7.5~90	11~160	11~200	18.5~200
传动比 Ratio	5.36~106.38	5.81~131.87	6.57~145.14	7.14~144.79	7.24~192.18	7.19~197.37	8.95~176.05	8.74~141.46	8.68~146.07	12.65~150.41	17.28~163.91	17.27~180.78
许用转矩 (N.m) Permissible torque	200	400	600	820	1550	2700	4300	8000	13000	18000	32000	50000

减速机重量
Gear unit weight

规 格 Size	37	47	57	67	77	87	97	107	127	157	167	187
重量(kg) Weight	11	20	27	33	57	85	130	250	380	610	1015	1700

所注重量为平均值，仅供参考
The weights are mean values,only for reference.

润滑油量表
Lubrication table

K...,KAB...:

规 格 Size	润 滑 油 量 (升) Fill quantity in liters					
	M1	M2	M3	M4	M5	M6
K..37	0.5	1	1	1.3	1	1
K..47	0.8	1.3	1.5	2	1.6	1.6
K..57	1.2	2.3	2.5	3	2.6	2.4
K..67	1.1	2.4	2.6	3.4	2.6	2.6
K..77	2.2	4.1	4.4	5.9	4.2	4.4
K..87	3.7	8	8.7	10.9	7.8	8
K..97	7	14	15.7	20	15.7	15.5
K..107	10	21	25.5	33.5	24	24
K..127	21	41.5	44	54	40	41
K..157	31	62	65	90	58	62
K..167	35	100	100	125	85	85
K..187	60	170	170	205	130	130

KF...:

规 格 Size	润 滑 油 量 (升) Fill quantity in liters					
	M1	M2	M3	M4	M5	M6
K..37	0.5	1.1	1	1.5	1	1
K..47	0.8	1.3	1.6	2.2	1.6	1.6
K..57	1.3	2.3	2.7	3	2.9	2.7
K..67	1.1	2.4	2.8	3.6	2.7	2.7
K..77	2.1	4.1	4.4	6	4.5	4.5
K..87	3.7	8.2	9	11.9	8.4	8.4
K..97	7	14.7	17.7	21.5	15.7	16.5
K..107	10	22	26	35	25	25
K..127	21	41.5	46	55	41	41
K..157	31	66	69	92	62	62

KA...、KAF..、KAZ...:

规 格 Size	润 滑 油 量 (升) Fill quantity in liters					
	M1	M2	M3	M4	M5	M6
K..37	0.5	1	1	1.4	1	1
K..47	0.8	1.3	1.6	2.1	1.6	1.6
K..57	1.3	2.3	2.7	3	2.9	2.7
K..67	1.1	2.4	2.7	3.6	2.6	2.6
K..77	2.2	4.1	4.6	6	4.4	4.4
K..87	3.7	8.2	8.8	11.1	8	8
K..97	7	14.7	15.7	20	15.7	15.7
K..107	10	20.5	24	32	24	24
K..127	21	41.5	43	52	40	41
K..157	31	66	67	87	58	62
K..167	35	100	100	125	85	85
K..187	60	170	170	205	130	130

苏州新越减速机制造有限公司

K

0.18kW

输出转速 Output speed r/min	输出扭矩 Output torque Nm	传动比 Ratio i	使用系数 Service factor f_B	机型号 Type Type	极数 Pole p
0.09	16482	14975	0.74		
0.11	13692	12440	0.89		
0.13	12013	10914	1.0		
0.14	10807	9819	1.1		
0.16	9293	8443	1.3	K 127R77	4
0.19	8236	7483	1.5	KF 127R77	4
0.21	7226	6565	1.7	KA 127R77	4
0.24	6388	5804	1.9	KAF127R77	4
0.28	5533	5027	2.2		
0.31	4868	4423	2.5		
0.37	4184	3801	2.9		
0.43	3563	3237	3.4		
0.17	9037	8211	0.8		
0.19	7888	7167	1.0		
0.23	6711	6097	1.1		
0.25	6144	5582	1.2		
0.27	5575	5065	1.3	K 107R77	4
0.32	4732	4299	1.6	KF 107R77	4
0.37	4135	3757	1.8	KA 107R77	4
0.43	3562	3236	2.1	KAF107R77	4
0.48	3158	2869	2.4		
0.56	2756	2504	2.7		
0.63	2425	2203	3.1		
0.30	5139	4669	0.79		
0.34	4493	4082	0.90		
0.39	3944	3583	1.0		
0.45	3421	3108	1.2		
0.50	3035	2757	1.3		
0.57	2662	2419	1.5		
0.65	2337	2123	1.7	K 97R57	4
0.75	2043	1856	2.0	KF 97R57	4
0.86	1789	1625	2.3	KA 97R57	4
0.97	1574	1430	2.6	KAF97R57	4
1.1	1388	1261	2.9		
1.3	1213	1102	3.3		
1.5	1053	957	3.8		
1.6	941	855	4.3		
1.9	818	743	4.9		
2.1	717	651	5.6		
0.45	3420	3107	0.74		
0.51	3003	2728	0.85		
0.59	2610	2371	0.97		
0.67	2298	2088	1.1		
0.75	2041	1854	1.2	K 87R57	4
0.84	1825	1658	1.4	KF 87R57	4
1.0	1557	1415	1.6	KA 87R57	4
1.1	1353	1229	1.9	KAF87R57	4
1.3	1187	1078	2.1		
1.5	1047	951	2.4		
1.7	921	837	2.8		
1.9	799	726	3.2		
0.9	1666	1514	0.9		
1.0	1528	1388	1.0		
1.1	1341	1218	1.1		
1.3	1159	1053	1.3	K 77R37	4
1.5	1017	924	1.4	KF 77R37	4
1.7	897	815	1.6	KA 77R37	4
2.0	780	709	1.9	KAF77R37	4
2.2	685	622	2.1		
2.5	608	552	2.4		
2.9	534	485	2.7		
3.2	471	428	3.1		
3.8	404	367	3.6		

0.18kW

输出转速 Output speed r/min	输出扭矩 Output torque Nm	传动比 Ratio i	使用系数 Service factor f_B	机型号 Type Type	极数 Pole p
1.5	994	903	0.78		
1.8	873	793	0.88		
2.0	767	697	1.0		
2.3	675	613	1.1	K 67R37	4
2.6	597	542	1.3	KF 67R37	4
3.0	518	471	1.5	KA 67R37	4
3.3	462	420	1.7	KAF67R37	4
3.9	397	361	1.9		
4.3	356	323	2.2		
5.1	299	272	2.6		
2.3	677	615	0.8		
2.6	599	544	0.9		
2.9	521	473	1.1		
3.3	463	421	1.2		
3.8	398	362	1.4	K 57R37	4
4.4	351	319	1.6	KF 57R37	4
5.1	300	273	1.9	KA 57R37	4
5.8	264	240	2.1	KAF57R37	4
6.5	237	215	2.4		
7.2	212	192	2.7		
8.4	183	166	3.1		
3.3	413	375	0.9		
3.7	359	326	1.0		
4.3	318	289	1.2	K 47R37	4
4.6	275	250	1.4	KF 47R37	4
6.2	248	225	1.5	KA 47R37	4
7.0	218	198	1.7	KAF47R37	4
8.3	184	167	2.0		
9.3	164	149	2.3		
11	141	128	2.7		
6.8	266	205	0.83	K 37R17	4
7.7	199	181	0.94	KF 37R17	4
8.7	176	160	1.07	KA 37R17	4
10	150	136	1.26	KAF37R17	4
11	140	127	1.34		
5.9	275	144.79	2.8	K 67	6
6.9	235	123.54	3.3	KF 67	6
7.9	205	108.03	3.8	KA 67	6
8.3	195	102.62	4.0	KAF67	6
9.6	168	144.79	4.6	K 67	4
11	144	123.54	5.4	KF 67	4
13	126	108.03	6.1	KA 67	4
				KAF67	4
5.9	276	145.14	2.0		
6.9	235	123.85	2.4	K 57	6
7.8	206	108.29	2.7	KF 57	6
8.3	196	102.88	2.9	KA 57	6
9.4	172	90.26	3.3	KAF57	6
9.6	169	145.14	3.3		
11	144	123.85	3.9	K 57	4
13	126	108.29	4.5	KF 57	4
14	120	102.88	4.7	KA 57	4
15	105	90.26	5.4	KAF57	4
18	89	76.56	6.3		
6.4	251	131.87	1.50	K 47	6
7.0	231	121.48	1.63	KF 47	6
8.1	198	104.37	1.90	KA 47	6
9.4	173	90.86	2.2	KAF47	6
10	162	85.12	2.3		

苏州新宝减速机制造有限公司

0.18kW

输出转速 Output speed r/min	输出扭矩 Output torque Nm	传动比 Ratio i	使用系数 Service factor f_B	机型号 Type Type	极数 Pole p
11	153	131.87	2.5	K 47	4
12	141	121.48	2.7	KF 47	4
13	121	104.37	3.1	KA 47	4
15	106	90.86	3.6	KAF47	4
16	99	85.12	3.8		
8.0	202	106.38	0.93	K 37	6
8.7	186	97.81	1.01	KF 37	6
10	159	83.69	1.18	KA 37	6
12	138	72.54	1.36	KAF37	6
13	124	106.38	1.52		
14	114	97.81	1.65		
17	97	83.69	1.93		
19	84	72.54	2.2		
21	79	67.80	2.4		
24	68	58.60	2.8		
28	58	49.79	3.2		
31	52	44.46	3.6		
37	44	37.97	4.3		
39	41	35.57	4.5	K 37	4
46	35	29.96	5.4	KF 37	4
48	34	28.83	5.6	KA 37	4
56	29	24.99	6.5	KAF37	4
60	27	23.36	6.7		
69	23	20.19	7.4		
81	20	17.15	8.5		
91	18	15.31	9.2		
106	15	13.08	10		
114	14	12.14	11		
133	12	10.49	12		
156	10	8.91	15		
175	9	7.96	16		

0.25kW

输出转速 Output speed r/min	输出扭矩 Output torque Nm	传动比 Ratio i	使用系数 Service factor f_B	机型号 Type Type	极数 Pole p
0.14	15010	9819	0.81		
0.16	12907	8443	0.95		
0.19	11438	7482	1.07	K 127R77	4
0.21	10036	6565	1.2	KF 127R77	4
0.24	8872	5804	1.4	KA 127R77	4
0.28	7685	5027	1.6	KAF127R77	4
0.31	6761	4423	1.8		
0.37	5811	3801	2.1		
0.43	4948	3237	2.5		
0.23	9320	6097	0.81		
0.25	8533	5582	0.88		
0.27	7743	5065	1.0		
0.32	6572	4299	1.1		
0.37	5743	3757	1.3		
0.43	4947	3236	1.5	K 107R77	4
0.48	4386	2869	1.7	KF 107R77	4
0.56	3828	2504	2.0	KA 107R77	4
0.63	3368	2203	2.2	KAF107R77	4
0.74	2857	1869	2.6		
0.82	2582	1689	2.9		
0.91	2343	1533	3.2		
1.06	2013	1317	3.7		
0.45	4751	3108	0.9	K 97R57	4
0.50	4215	2757	1.0	KF 97R57	4
0.57	3698	2419	1.1	KA 97R57	4
0.65	3245	2123	1.2	KAF97R57	4
0.75	2837	1856	1.4		

0.25kW

输出转速 Output speed r/min	输出扭矩 Output torque Nm	传动比 Ratio i	使用系数 Service factor f_B	机型号 Type Type	极数 Pole p
0.86	2484	1625	1.6		
1.0	2186	1430	1.8	K 97R57	4
1.1	1928	1261	2.1	KF 97R57	4
1.3	1685	1102	2.4	KA 97R57	4
1.5	1463	957	2.8	KAF97R57	4
1.6	1307	855	3.1		
0.7	3192	2088	0.80		
0.8	2834	1854	0.90		
0.9	2535	1658	1.0		
1.0	2163	1415	1.2	K 87R57	4
1.1	1879	1229	1.4	KF 87R57	4
1.3	1648	1078	1.5	KA 87R57	4
1.5	1454	951	1.7	KAF87R57	4
1.7	1280	837	2.0		
1.9	1110	726	2.3		
2.2	975	638	2.6		
1.3	1610	1053	0.9		
1.5	1413	924	1.0		
1.7	1246	815	1.2		
2.0	1084	709	1.3		
2.2	951	622	1.5		
2.5	844	552	1.7	K 77R37	4
2.9	741	485	2.0	KF 77R37	4
3.2	654	428	2.2	KA 77R37	4
3.9	547	358	2.7	KAF77R37	4
4.3	489	320	3.0		
4.9	433	283	3.4		
5.7	376	246	3.9		
6.4	330	216	4.4		
7.3	292	191	5.0		
8.2	260	170	5.6		
2.3	937	613	0.8		
2.6	829	542	0.9		
3.0	720	471	1.1	K 67R37	4
3.3	642	420	1.2	KF 67R37	4
3.9	552	361	1.4	KA 67R37	4
4.3	494	323	1.6	KAF67R37	4
5.1	416	272	1.9		
5.8	367	240	2.1		
6.4	332	217	2.3		
3.3	644	421	0.9		
3.8	553	362	1.0		
4.4	488	319	1.2		
5.1	417	273	1.4		
5.8	367	240	1.5	K 57R37	4
6.5	329	215	1.7	KF 57R37	4
7.2	294	192	1.9	KA 57R37	4
8.4	254	166	2.2	KAF57R37	4
9.9	216	141	2.6		
11	193	126	2.9		
13	165	108	3.4		
15	145	95	3.9		
4.2	536	154.02	2.7	K 77	8
4.8	471	135.28	3.1	KF 77	8
5.0	447	128.52	3.3	KA 77	8
5.7	395	113.56	3.7	KAF77	8
4.4	507	192.18	2.9	K 77	6
4.7	474	179.37	3.1	KF 77	6
5.5	407	154.02	3.6	KA 77	6
6.3	357	135.28	4.1	KAF77	6

苏州新越减速机制造有限公司

K

0.25kW

输出转速 Output speed r/min	输出扭矩 Output torque Nm	传动比 Ratio i	使用系数 Service factor f_B	机型号 Type Type	极数 Pole p
5.2	430	123.54	1.8	K 67	8
6.0	376	108.03	2.1	KF 67	8
6.3	357	102.62	2.2	KA 67	8
7.2	313	90.04	2.5	KAF67	8
5.9	382	144.79	2.0	K 67	6
6.9	326	123.54	2.4	KF 67	6
7.9	285	108.03	2.7	KA 67	6
8.3	271	102.62	2.8	KAF67	6
9.6	234	144.79	3.3	K 67	4
11	199	123.54	3.9	KF 67	4
13	174	108.03	4.4	KA 67	4
14	166	102.62	4.7	KAF67	4
5.9	383	145.14	1.5		
6.9	327	123.85	1.7	K 57	6
7.8	286	108.29	2.0	KF 57	6
8.3	272	102.88	2.1	KA 57	6
9.4	238	90.26	2.4	KAF57	6
11	202	76.56	2.8		
9.6	234	145.14	2.4		
11	200	123.85	2.8	K 57	4
13	175	108.29	3.2	KF 57	4
14	166	102.88	3.4	KA 57	4
15	146	90.26	3.9	KAF57	4
18	124	76.56	4.6		
6.4	348	131.87	1.08	K 47	6
7.0	321	121.48	1.17	KF 47	6
8.1	276	104.37	1.36	KA 47	6
9.4	240	90.86	1.57	KAF47	6
10	225	85.12	1.67		
11	213	131.87	1.77	K 47	4
12	196	121.48	1.92	KF 47	4
13	169	104.37	2.2	KA 47	4
15	147	90.86	2.6	KAF47	4
16	137	85.12	2.7		
10	221	83.69	0.9	K 37	6
12	192	72.54	1.0	KF 37	6
13	179	67.80	1.1	KA 37	6
15	155	58.60	1.2	KAF37	6
17	131	49.79	1.4		
13	172	106.38	1.1		
14	158	97.81	1.2		
17	135	83.69	1.4		
19	117	72.54	1.6		
21	109	67.80	1.7		
24	95	58.60	2.0		
28	80	49.79	2.3		
31	72	44.46	2.6		
37	61	37.97	3.1	K 37	4
39	57	35.57	3.3	KF 37	4
46	48	29.96	3.9	KA 37	4
48	47	28.83	4.0	KAF37	4
56	40	24.99	4.7		
60	38	23.36	4.9		
69	33	20.19	5.3		
81	28	17.15	6.1		
91	25	15.31	6.7		
106	21	13.08	7.3		
114	20	12.14	7.7		
133	17	10.49	8.9		
156	14	8.91	10		
175	13	7.96	11		
204	11	6.80	13		
218	10	6.37	13		

0.37kW

输出转速 Output speed r/min	输出扭矩 Output torque Nm	传动比 Ratio i	使用系数 Service factor f_B	机型号 Type Type	极数 Pole p
0.19	16930	7483	0.72		
0.21	14853	6565	0.82		
0.24	13131	5804	0.93	K 127R77	4
0.28	11373	5027	1.07	KF 127R77	4
0.31	10007	4423	1.22	KA 127R77	4
0.37	8600	3801	1.42	KAF127R77	4
0.43	7324	3237	1.67		
0.72	4357	1926	2.80		
0.79	3975	1757	3.07		
0.90	3486	1541	3.51		
0.37	8500	3757	0.88		
0.43	7321	3236	1.03		
0.48	6491	2869	1.16		
0.56	5665	2504	1.33	K 107R77	4
0.63	4984	2203	1.51	KF 107R77	4
0.74	4229	1869	1.78	KA 107R77	4
0.82	3821	1689	1.97	KAF107R77	4
0.91	3468	1533	2.2		
1.06	2980	1317	2.5		
1.21	2603	1150	2.9		
0.65	4804	2123	0.84		
0.75	4199	1856	0.96		
0.86	3676	1625	1.10		
0.94	3235	1430	1.25	K 97R57	4
[illegible]	2853	1261	1.42	KF 97R57	4
[illegible]	2493	1102	1.62	KA 97R57	4
[illegible]	2165	957	1.87	KAF97R57	4
1.6	1934	855	2.1		
1.9	1681	743	2.4		
2.1	1473	651	2.7		
2.4	1296	573	3.1		
1.0	3201	1415	0.79		
1.1	2781	1229	0.91		
1.3	2439	1078	1.04		
1.5	2152	951	1.18	K 87R57	4
1.7	1894	837	1.34	KF 87R57	4
1.9	1643	726	1.55	KA 87R57	4
2.2	1443	638	1.76	KAF87R57	4
2.5	1272	562	2.0		
2.9	1072	474	2.4		
3.3	964	426	2.6		
3.7	844	373	3.0		
1.7	1844	815	0.79		
2.0	1604	709	0.91		
2.2	1407	622	1.04		
2.5	1249	552	1.17	K 77R37	4
2.9	1097	485	1.33	KF 77R37	4
3.2	968	428	1.50	KA 77R37	4
3.9	810	358	1.80	KAF77R37	4
4.3	724	320	2.0		
4.9	640	283	2.3		
5.7	557	246	2.6		
6.4	489	216	3.0		
7.3	432	191	3.4		
8.2	385	170	3.8		
9.3	339	150	4.3		
3.3	950	420	0.81		
3.9	817	361	0.94		
4.3	731	323	1.05		
5.1	615	272	1.25	K 67R37	4
5.8	543	240	1.42	KF 67R37	4
6.4	491	217	1.57	KA 67R37	4
7.3	432	191	1.78	KAF67R37	4
8.4	376	166	2.05		
9.7	326	144	2.37		
12	269	119	2.86		

苏州新越减速机制造有限公司

输出转速 Output speed r/min	输出扭矩 Output torque Nm	传动比 Ratio i	使用系数 Service factor f_B	机型号 Type Type	极数 Pole p
0.37kW					
5.1	618	273	0.91		
5.8	543	240	1.04		
6.5	486	215	1.16	K 57R37	4
7.2	434	192	1.30	KF 57R37	4
8.4	376	166	1.50	KA 57R37	4
9.9	319	141	1.77	KAF57R37	4
11	285	126	1.98		
13	244	108	2.3		
15	215	95	2.6		
				K 87	8
3.8	868	174.99	2.9	KF 87	8
4.1	813	164.05	3.1	KA 87	8
4.6	729	147.09	3.5	KAF87	8
				K 87	6
4.5	740	197.27	3.4	KF 87	6
5.1	657	174.99	3.9	KA 87	6
				KAF87	6
5.0	671	135.28	2.2	K 77	8
5.2	637	128.52	2.3	KF 77	8
5.9	563	113.56	2.6	KA 77	8
6.9	481	97.05	3.0	KAF77	8
5.7	578	154.02	2.5	K 77	6
6.5	508	135.28	2.9	KF 77	6
6.9	482	128.52	3.0	KA 77	6
7.8	426	113.56	3.4	KAF77	6
				K 77	4
7.23	459	192.18	3.2	KF 77	4
7.75	429	179.37	3.4	KA 77	4
9.02	368	154.02	4.0	KAF77	4
6.2	536	108.03	1.44	K 67	8
6.5	509	102.62	1.52	KF 67	8
7.4	446	90.04	1.73	KA 67	8
				KAF67	8
7.2	464	123.54	1.66	K 67	6
8.2	405	108.03	1.90	KF 67	6
8.6	385	102.62	2.0	KA 67	6
9.8	338	90.04	2.3	KAF67	6
9.6	346	144.79	2.2	K 67	4
11	295	123.54	2.6	KF 67	4
13	258	108.03	3.0	KA 67	4
15	215	90.04	3.6	KAF67	4
18	182	76.37	4.2		
7.1	465	123.85	1.2		
8.2	406	108.29	1.4	K 57	6
8.6	386	102.88	1.5	KF 57	6
10	339	90.26	1.7	KA 57	6
12	287	76.56	2.0	KAF57	6
13	259	69.12	2.2		
9.6	347	145.14	1.6		
11	296	123.85	1.9	K 57	4
13	259	108.29	2.2	KF 57	4
14	246	102.88	2.3	KA 57	4
15	216	90.26	2.6	KAF57	4
18	183	76.56	3.1		
20	165	69.12	3.4		

输出转速 Output speed r/min	输出扭矩 Output torque Nm	传动比 Ratio i	使用系数 Service factor f_B	机型号 Type Type	极数 Pole p
0.37kW					
8.5	392	104.37	0.96	K 47	6
9.7	341	90.86	1.10	KF 47	6
10	319	85.12	1.18	KA 47	6
12	282	75.2	1.33	KAF47	6
11	315	131.87	1.19		
12	290	121.48	1.30	K 47	4
13	249	104.37	1.51	KF 47	4
15	217	90.86	1.73	KA 47	4
16	203	85.12	1.85	KAF47	4
18	180	75.20	2.1		
20	167	69.84	2.3		
22	151	63.30	2.5		
14	234	97.81	0.80		
17	200	83.69	0.94		
19	173	72.54	1.08		
21	162	67.80	1.16		
24	140	58.60	1.34		
28	119	49.79	1.58		
31	106	44.46	1.77		
37	91	37.97	2.07		
39	85	35.57	2.21		
46	72	29.96	2.63	K 37	4
46	69	28.83	2.73	KF 37	4
56	60	24.99	3.15	KA 37	4
56	56	23.36	3.28	KAF37	4
69	48	20.19	3.60		
81	41	17.15	4.13		
91	37	15.31	4.5		
106	31	13.08	5.0		
114	29	12.14	5.2		
133	25	10.49	6.0		
1566	21	8.91	7.1		
175	19	7.96	7.7		
204	16	6.80	8.7		
218	15	6.37	9.0		
259	13	5.36	10		
0.55kW					
0.08	57099	16978	0.82		
0.10	47998	14272	0.98		
0.11	44111	13116	1.07	K 187R97	4
0.12	39170	11647	1.20	KA 187R97	4
0.19	24662	7333	1.9		
0.12	38783	11532	0.78		
0.14	34395	10227	0.87		
0.16	28913	8597	1.04	K 167R97	4
0.21	21988	6538	1.37	KA 167R97	4
0.26	18046	5366	1.67		
0.34	13651	4059	2.2		
0.20	23142	6881	0.73	K 157R97	4
0.23	19947	5931	0.85	KF 157R97	4
0.35	13365	3974	1.27	KA 157R97	4
0.46	10247	3047	1.65	KAF157R97	4
0.31	14875	4423	0.82		
0.37	12783	3801	0.96		
0.43	10886	3237	1.12		
0.47	9891	2941	1.24	K 127R77	4
0.55	8569	2548	1.43	KF 127R77	4
0.72	6477	1926	1.89	KA 127R77	4
0.79	5909	1757	2.1	KAF127R77	4
0.90	5183	1541	2.4		
1.0	4513	1342	2.7		
1.2	3958	1177	3.1		
1.4	3447	1025	3.5		

苏州新越减速机制造有限公司

K

输出转速 Output speed r/min	输出扭矩 Output torque Nm	传动比 Ratio i	使用系数 Service factor f_B	机型号 Type Type	极数 Pole p
0.55kW					
0.48	9649	2869	0.78		
0.56	8421	2504	0.89		
0.63	7409	2203	1.01		
0.74	6286	1869	1.20	K 107R77	4
0.82	5680	1689	1.32	KF 107R77	4
0.91	5156	1533	1.46	KA 107R77	4
1.1	4429	1317	1.70	KAF107R77	4
1.2	3868	1150	1.94		
1.4	3414	1015	2.2		
1.6	2929	871	2.6		
1.8	2630	782	2.9		
2.0	2307	686	3.3		
2.3	2038	606	3.7		
1.0	4809	1430	0.8		
1.1	4241	1261	1.0		
1.3	3706	1102	1.1		
1.5	3218	957	1.3		
1.6	2875	855	1.4	K 97R57	4
1.9	2499	743	1.6	KF 97R57	4
2.1	2189	651	1.8	KA 97R57	4
2.4	1927	573	2.1	KAF97R57	4
2.8	1695	504	2.4		
3.2	1470	437	2.8		
3.6	1285	382	3.1		
4.6	1026	305	3.9		
1.5	3198	951	0.79		
1.7	2815	837	0.90		
1.9	2442	726	1.04		
2.2	2146	638	1.18		
2.5	1890	562	1.34		
2.9	1594	474	1.59	K 87R57	4
3.3	1433	426	1.77	KF 87R57	4
3.7	1254	373	2.0	KA 87R57	4
4.2	1110	330	2.3	KAF87R57	4
4.7	985	293	2.6		
5.6	841	250	3.0		
5.9	794	236	3.2		
6.9	676	201	3.8		
2.5	1856	552	0.78		
2.9	1631	485	0.89		
3.2	1439	428	1.01		
3.9	1204	358	1.21	K 77R37	4
4.3	1076	320	1.35	KF 77R37	4
4.9	952	283	1.53	KA 77R37	4
5.7	827	246	1.76	KAF77R37	4
6.4	726	216	2.0		
7.3	642	191	2.3		
8.2	572	170	2.5		
9.3	504	150	2.9		
5.1	915	272	0.84		
5.8	807	240	0.95	K 67R37	4
6.4	730	217	1.1	KF 67R37	4
7.3	642	191	1.2	KA 67R37	4
8.4	558	166	1.4	KAF67R37	4
9.7	484	144	1.6		
12	400	119	1.9		
7.2	646	192	0.87		
8.4	558	166	1.0	K 57R37	4
9.9	474	141	1.2	KF 57R37	4
11	424	126	1.3	KA 57R37	4
13	363	108	1.6	KAF57R37	4
15	319	95	1.8		

输出转速 Output speed r/min	输出扭矩 Output torque Nm	传动比 Ratio i	使用系数 Service factor f_B	机型号 Type Type	极数 Pole p
0.55kW					
3.8	1290	174.99	2.0	K 87	8
4.1	1209	164.05	2.1	KF 87	8
4.5	1084	147.09	2.3	KA 87	8
				KAF87	8
4.5	1101	197.27	2.3	K 87	6
5.1	976	174.99	2.6	KF 87	6
5.4	915	164.05	2.8	KA 87	6
6.0	821	147.09	3.1	KAF87	6
6.5	755	135.28	1.9	K 77	8
6.9	717	128.52	2.0	KF 77	8
7.8	634	113.56	2.3	KA 77	8
9.1	541	97.05	2.7	KAF77	8
5.7	859	154.02	1.70	K 77	6
6.5	755	135.28	1.93	KF 77	6
6.9	717	128.52	2.0	KA 77	6
7.8	634	113.56	2.3	KAF77	6
9.0	547	154.02	2.7	K 77	4
10	481	135.28	3.0	KF 77	4
11	457	128.52	3.2	KA 77	4
12	389	113.56	3.6	KAF77	4
14	603	97.05	4.2		
8.2	573	123.54	1.12	K 67	6
8.6	502	108.03	1.28	KF 67	6
10	426	102.62	1.35	KA 67	6
12	439	90.04	1.53	KAF67	6
	384	76.37	1.81		
	320				
	271				
11		123.54	1.76	K 67	4
13	604	108.03	2.0	KF 67	4
15	574	90.04	2.4	KA 67	4
18	504	76.37	2.8	KAF67	4
	427				
8.2	386	108.29	0.93		
8.6	339	102.88	0.98		
9.8	320	90.26	1.12	K 57	6
12		76.56	1.32	KF 57	6
13	440	69.12	1.46	KA 57	6
14	385	60.81	1.66	KAF57	6
15	365	57.42	1.76		
	321				
	272				
11	246	123.85	1.28		
13	216	108.29	1.47		
14	204	102.88	1.54	K 57	4
15		90.26	1.76	KF 57	4
18	371	76.56	2.1	KA 57	4
20	323	69.12	2.3	KAF57	4
23	302	60.81	2.6		
24	267	57.42	2.8		
	248				
	225				
	202				
13	174	104.37	1.01		
15	164	90.86	1.17		
16		85.12	1.24	K 47	4
18	208	75.20	1.41	KF 47	4
20	177	69.84	1.52	KA 47	4
22	158	63.30	1.67	KAF47	4
24	135	56.83	1.86		
28		48.95	2.2		
30		46.03	2.3		
24		58.6	0.90	K 37	4
28		49.79	1.06	KF 37	4
31		44.46	1.19	KA 37	4
37		37.97	1.39	KAF37	4

苏州新宝减速机制造有限公司

输出转速 Output speed r/min	输出扭矩 Output torque Nm	传动比 Ratio i	使用系数 Service factor f_B	机型号 Type Type	极数 Pole p
0.55kW					
39	126	35.57	1.49	K 37 KF 37 KA 37 KAF37	4 4 4 4
46	106	29.96	1.77		
48	102	28.83	1.84		
56	89	24.99	2.1		
60	83	23.36	2.2		
69	72	20.19	2.4		
81	61	17.15	2.8		
91	54	15.31	3.0		
106	46	13.08	3.3		
114	43	12.14	3.5		
133	37	10.49	4.0		
156	32	8.91	4.8		
175	28	7.96	5.2		
204	24	6.80	5.8		
218	23	6.37	6.0		
259	19	5.36	6.9		
0.75kW					
0.11	60151	13116	0.78	K 187R97 KA 187R97	4 4
0.12	53414	11647	0.88		
0.19	33630	7333	1.40		
0.21	30901	6738	1.52		
0.23	27443	5984	1.71		
0.16	39426	8597	0.76	K 167R97 KA 167R97	4 4
0.21	29984	6538	1.00		
0.26	24609	5366	1.22		
0.34	18615	4059	1.62		
0.41	15405	3359	1.95		
0.35	18225	3974	0.93	K 157R97 KF 157R97 KA 157R97 KAF157R97	4 4 4 4
0.46	13974	3047	1.21		
0.83	7705	1680	2.2		
1.02	6260	1365	2.7		
0.43	14845	3237	0.82	K 127R77 KF 127R77 KA 127R77 KAF127R77	4 4 4 4
0.47	13488	2941	0.91		
0.55	11685	2548	1.05		
0.72	8833	1926	1.31		
0.79	8058	1757	1.53		
0.90	7067	1541	1.73		
1.0	6154	1342	1.99		
1.2	5398	1177	2.3		
1.4	4701	1025	2.6		
1.5	4123	899	3.0		
0.82	7746	1689	0.97	K 107R77 KF 107R77 KA 107R77 KAF107R77	4 4 4 4
0.91	7030	1533	1.07		
1.1	6040	1317	1.25		
1.2	5274	1150	1.43		
1.4	4655	1015	1.62		
1.6	3994	871	1.88		
1.8	3586	782	2.1		
2.0	3146	686	2.4		
2.3	2779	606	2.7		
1.3	5054	1102	0.8	K 97R57 KF 97R57 KA 97R57 KAF97R57	4 4 4 4
1.5	4389	957	0.9		
1.6	3921	855	1.0		
1.9	3407	743	1.2		
2.1	2986	651	1.4		
2.4	2628	573	1.5		
2.8	2311	504	1.7		
3.2	2004	437	2.0		
3.6	1752	382	2.3		
4.6	1399	305	2.9		
5.4	1183	258	3.4		
6.0	1064	232	3.8		
7.0	913	199	4.4		

输出转速 Output speed r/min	输出扭矩 Output torque Nm	传动比 Ratio i	使用系数 Service factor f_B	机型号 Type Type	极数 Pole p
0.75kW					
1.9	3329	726	0.76	K 87R57 KF 87R57 KA 87R57 KAF87R57	4 4 4 4
2.2	2926	638	0.87		
2.5	2577	562	0.98		
2.9	2174	474	1.17		
3.3	1954	426	1.30		
3.7	1711	373	1.48		
4.2	1513	330	1.68		
4.7	1344	293	1.89		
5.6	1147	250	2.2		
5.9	1082	236	2.3		
6.9	922	201	2.8		
3.9	1642	358	0.89	K 77R37 KF 77R37 KA 77R37 KAF77R37	4 4 4 4
4.3	1468	320	0.99		
4.9	1298	283	1.12		
5.7	1128	246	1.29		
6.4	991	216	1.47		
3.9	1737	175.47	2.3	K 97 KF 97 KA 97 KAF97	8 8 8 8
4.4	1508	152.31	2.7		
4.8	1389	140.28	2.9		
4.6	1456	147.09	1.7	K 87 KF 87 KA 87 KAF87	8 8 8 8
5.4	1254	126.68	2.0		
5.8	1140	115.16	2.2		
6.8	1017	102.71	2.5		
5.2	1295	174.99	2.0	K 87 KF 87 KA 87 KAF87	6 6 6 6
5.5	1214	164.05	2.1		
6.2	1088	147.09	2.3		
7.2	937	126.68	2.7		
7.0	956	197.27	2.7	K 87 KF 87 KA 87 KAF87	4 4 4 4
8.0	848	174.99	3.0		
8.5	795	164.05	3.2		
9.4	712	147.09	3.6		
6.7	1001	135.28	1.46	K 77 KF 77 KA 77 KAF77	6 6 6 6
7.1	951	128.52	1.53		
8.0	840	113.56	1.73		
9.4	718	97.05	2.0		
10	658	88.97	2.2		
9.0	746	154.02	1.95	K 77 KF 77 KA 77 KAF77	4 4 4 4
10	655	135.28	2.2		
11	623	128.52	2.3		
12	550	113.56	2.6		
14	470	97.05	3.1		
11	598	123.54	1.29	K 67 KF 67 KA 67 KAF67	4 4 4 4
13	523	108.03	1.47		
15	436	90.04	1.77		
18	370	76.37	2.1		
20	334	68.95	2.3		
23	294	60.66	2.6		
24	277	57.28	2.8		
11	600	123.85	0.9	K 57 KF 57 KA 57 KAF57	4 4 4 4
13	525	108.29	1.1		
14	498	102.88	1.1		
15	437	90.26	1.3		
18	371	76.56	1.5		
20	335	69.12	1.7		
23	295	60.81	1.9		
24	278	57.42	2.0		
28	237	48.89	2.4		
31	215	44.43	2.6		

K

苏州新德减速机制造有限公司

K

0.75kW

输出转速 Output speed r/min	输出扭矩 Output torque Nm	传动比 Ratio i	使用系数 Service factor f_B	机型号 Type Type	极数 Pole p
18	364	75.2	1.03		
20	338	69.84	1.11		
22	307	63.30	1.23	K 47	4
24	275	56.83	1.37	KF 47	4
28	237	48.95	1.59	KA 47	4
30	223	46.03	1.69	KAF47	4
35	192	39.61	1.96		
39	171	35.39	2.2		
45	151	31.19	2.5		
31	215	44.46	0.87		
37	184	37.97	1.02		
39	172	35.57	1.09		
46	145	29.96	1.30		
48	140	28.83	1.35		
56	121	24.99	1.55		
60	113	23.36	1.62		
69	98	20.19	1.78	K 37	4
81	83	17.15	2.0	KF 37	4
91	74	15.31	2.2	KA 37	4
106	63	13.08	2.4	KAF37	4
114	59	12.14	2.6		
133	51	10.49	3.0		
156	43	8.91	3.5		
175	39	7.96	3.8		
204	33	6.80	4.3		
218	31	6.37	4.4		
259	26	5.36	5.1		

1.1kW

输出转速 Output speed r/min	输出扭矩 Output torque Nm	传动比 Ratio i	使用系数 Service factor f_B	机型号 Type Type	极数 Pole p
0.15	62528	9363	0.75		
0.17	54267	8126	0.87		
0.19	48971	7333	0.96	K 137R97	4
0.21	44998	6738	1.04	KA 137R97	4
0.23	39962	5984	1.18		
0.26	35728	5350	1.32		
0.29	32122	4810	1.46		
0.32	29144	4364	1.61		
0.26	35835	5366	0.84		
0.29	32042	4798	0.94		
0.34	27107	4059	1.11	K 167R97	4
0.42	22432	3359	1.34	KA 167R97	4
0.51	18305	2741	1.64		
0.64	14518	2174	2.1		
0.82	11340	1698	2.7		
1.00	9363	1402	3.2		
1.08	8622	1291	3.5		
0.40	23480	3516	0.72		
0.46	20375	3051	0.83		
0.54	17430	2610	0.97		
0.60	15507	2322	1.09	K 157R97	4
0.83	11219	1680	1.51	KF 157R97	4
1.0	9116	1365	1.86	KA 157R97	4
1.1	8207	1229	2.1	KAF157R97	4
1.3	7299	1093	2.3		
1.5	6291	942	2.7		
1.6	5703	854	3.0		
0.72	12955	1926	0.9		
0.79	11818	1757	1.0	K 127R77	4
0.90	10365	1541	1.2	KF 127R77	4
1.0	9027	1342	1.4	KA 127R77	4
1.2	7917	1177	1.5	KAF127R77	4
1.4	6894	1025	1.8		

1.1kW

输出转速 Output speed r/min	输出扭矩 Output torque Nm	传动比 Ratio i	使用系数 Service factor f_B	机型号 Type Type	极数 Pole p
1.5	6047	899	2.0		
1.8	5314	790	2.3	K 127R77	4
2.0	4641	690	2.6	KF 127R77	4
2.3	4029	599	3.0	KA 127R77	4
2.6	3625	539	3.4	KAF127R77	4
3.0	3148	468	3.9		
1.2	7735	1150	1.0		
1.4	6827	1015	1.1		
1.6	5859	871	1.3		
1.8	5260	782	1.4	K 107R77	4
2.0	4614	686	1.6	KF 107R77	4
2.3	4076	606	1.8	KA 107R77	4
2.7	3464	515	2.2	KAF107R77	4
3.1	3060	455	2.5		
3.5	2704	402	2.8		
4.0	2361	351	3.2		
4.5	2065	307	3.6		
1.9	4998	743	0.81		
2.1	4379	651	0.92		
2.4	3854	573	1.05	K 97R57	4
2.8	3390	504	1.19	KF 97R57	4
3.2	2939	437	1.38	KA 97R57	4
3.6	2569	382	1.57	KAF97R57	4
4.1	2300	342	1.76		
2.9	3188	474	0.80		
3.3	2865	426	0.89		
3.7	2509	373	1.01	K 87R57	4
4.2	2220	330	1.14	KF 87R57	4
4.7	1971	293	1.29	KA 87R57	4
5.6	1682	250	1.51	KAF87R57	4
5.9	1587	236	1.60		
6.9	1352	201	1.88		
3.9	2548	175.47	1.6	K 97	8
4.4	2212	152.31	1.8	KF 97	8
4.8	2037	140.28	2.0	KA 97	8
5.5	1810	124.61	2.2	KAF97	8
5.2	1904	175.47	2.1	K 97	6
5.9	1653	152.31	2.4	KF 97	6
6.5	1522	140.28	2.7	KA 97	6
7.3	1352	124.61	3.0	KAF97	6
8.0	1238	175.47	3.3	K 97	4
9.1	1074	152.31	3.7	KF 97	4
10	989	140.28	4.1	KA 97	4
				KAF97	4
5.2	1899	174.99	1.34	K 87	6
5.5	1780	164.05	1.42	KF 87	6
6.2	1596	147.09	1.59	KA 87	6
7.2	1375	126.68	1.84	KAF87	6
8.0	1234	174.99	2.1		
8.5	1157	164.05	2.2	K 87	4
9.5	1037	147.09	2.4	KF 87	4
11	894	126.68	2.8	KA 87	4
12	812	115.16	3.1	KAF87	4
6.7	1468	135.28	0.99	K 77	6
7.1	1395	128.52	1.04	KF 77	6
8.0	1232	113.56	1.18	KA 77	6
9.4	1053	97.05	1.38	KAF77	6

苏州新越减速机制造有限公司

1.1kW

输出转速 Output speed r/min	输出扭矩 Output torque Nm	传动比 Ratio i	使用系数 Service factor f_B	机型号 Type Type	极数 Pole p
10	954	135.28	1.53	K 77	4
11	906	128.52	1.61	KF 77	4
12	801	113.56	1.82	KA 77	4
14	685	97.05	2.1	KAF77	4
16	628	88.97	2.3		
18	551	78.07	2.6		
19	522	73.99	2.8		
13	762	108.03	1.01	K 67	4
14	724	102.62	1.06	KF 67	4
16	635	90.04	1.21	KA 67	4
18	539	76.37	1.43	KAF67	4
20	486	68.95	1.58		
23	428	60.66	1.80		
24	404	57.28	1.91		
29	344	48.77	2.2		
32	313	44.32	2.5		
36	271	38.39	2.8		
16	637	90.26	0.89	K 57	4
18	540	76.56	1.04	KF 57	4
20	488	69.12	1.16	KA 57	4
23	429	60.81	1.31	KAF57	4
24	405	57.42	1.39		
29	345	48.89	1.64		
32	313	44.43	1.80		
36	271	38.49	2.1		
39	252	35.70	2.2		
46	214	30.28	2.6		
51	193	27.34	2.9		
58	170	24.05	3.3		
62	160	22.71	3.5		
72	136	19.34	4.0		
80	124	17.57	4.2		
92	107	15.22	4.6		
106	93	13.25	4.7		
117	84	11.92	4.9		
124	79	11.26	5.1		
146	68	9.59	5.6		
161	61	8.71	6.0		
185	53	7.55	6.4		
213	46	6.57	7.0		
25	401	56.83	0.94	K 47	4
29	345	48.95	1.09	KF 47	4
30	325	46.03	1.16	KA 47	4
35	279	39.61	1.35	KAF47	4
40	250	35.39	1.51		
45	220	31.19	1.71		
48	207	29.32	1.82		
54	183	25.91	2.1		
64	154	21.81	2.4		
72	138	19.58	2.7		
47	211	29.96	0.89	K 37	4
56	176	24.99	1.07	KF 37	4
60	165	23.36	1.11	KA 37	4
69	142	20.19	1.22	KAF37	4
82	121	17.15	1.40		
91	108	15.31	1.52		
107	92	13.08	1.68		
115	86	12.14	1.76		
133	74	10.49	2.0		
157	63	8.91	2.4		
176	56	7.96	2.6		
206	48	6.80	2.9		
220	45	6.37	3.0		
261	38	5.36	3.5		

1.5kW

输出转速 Output speed r/min	输出扭矩 Output torque Nm	传动比 Ratio i	使用系数 Service factor f_B	机型号 Type Type	极数 Pole p
0.21	61360	6738	0.77	K 187R97	4
0.23	54494	5984	0.86	KA 187R97	4
0.26	48720	5350	0.96		
0.29	43803	4810	1.07		
0.32	39741	4364	1.18		
0.39	32866	3609	1.43		
0.46	27884	3062	1.69		
0.56	22940	2519	2.0		
0.62	20654	2268	2.3		
0.34	36964	4059	0.81	K 167R97	4
0.42	30589	3359	0.98	KA 167R97	4
0.51	24961	2741	1.21		
0.64	19798	2174	1.52		
0.82	15463	1698	1.95		
1.0	12767	1402	2.4		
1.1	11757	1291	2.6		
0.6	21118	2319	0.8	K 157R97	4
0.8	15299	1680	1.1	KF 157R97	4
1.0	12441	1365	1.4	KA 157R97	4
1.1	11192	1229	1.5	KAF157R97	4
1.3	9954	1093	1.7		
1.5	8578	942	2.0		
1.6	7777	854	2.2		
2.1	5145	565	3.3		
2.3	4581	503	3.7		
2.6	4881	536	2.5	K 127R87	4
3.3	3807	418	3.2	KF 127R87	4
3.8	3342	367	3.7	KA 127R87	4
				KAF127R87	4
0.80	16000	1757	0.76	K 127R77	4
0.91	14033	1541	0.87	KF 127R77	4
1.0	12221	1342	1.00	KA 127R77	4
1.2	10718	1177	1.14	KAF127R77	4
1.4	9334	1025	1.31		
1.6	8187	899	1.49		
1.8	7194	790	1.70		
2.0	6284	690	1.94		
2.3	5455	599	2.2		
2.6	4908	539	2.5		
3.0	4262	468	2.9		
3.4	3734	410	3.3		
1.4	9243	1015	0.8	K 107R77	4
1.6	7932	871	0.9	KF 107R77	4
1.8	7121	782	1.1	KA 107R77	4
2.0	6247	686	1.2	KAF107R77	4
2.3	5519	606	1.4		
2.7	4690	515	1.6		
3.1	4144	455	1.8		
3.5	3661	402	2.1		
4.0	3196	351	2.4		
4.6	2796	307	2.7		
2.4	5218	573	0.8	K 97R57	4
2.8	4590	504	0.9	KF 97R57	4
3.2	3980	437	1.0	KA 97R57	4
3.7	3479	382	1.2	KAF97R57	4
4.1	3114	342	1.3		
4.6	2778	305	1.5		
5.4	2350	258	1.7		
6.0	2113	232	1.9		
7.0	1812	199	2.2		

苏州新越减速机制造有限公司

输出转速 Output speed r/min	输出扭矩 Output torque Nm	传动比 Ratio i	使用系数 Service factor f_B	机型号 Type Type	极数 Pole p
1.5kW					
4.2	3005	330	0.84	K 87R57	4
4.8	2668	293	0.95	KF 87R57	4
5.6	2277	250	1.11	KA 87R57	4
5.9	2149	236	1.18	KAF87R57	4
7.0	1830	201	1.39		
7.7	1667	183	1.52		
4.9	2770	141.93	2.7	K 107	8
5.8	2334	119.58	3.2	KF 107	8
6.2	2163	110.83	3.5	KA 107	8
				KAF107	8
4.5	2972	152.31	1.36	K 97	8
4.9	2738	140.28	1.48	KF 97	8
5.5	2432	124.61	1.66	KA 97	8
				KAF97	8
5.2	2569	175.47	1.57	K 97	6
6.0	2229	152.31	1.81	KF 97	6
6.6	2053	140.28	1.97	KA 97	6
7.4	1824	124.61	2.2	KAF97	6
8.0	1688	175.47	2.4	K 97	4
9.2	1465	152.31	2.7	KF 97	4
10	1349	140.28	3.0	KA 97	4
11	1199	124.61	3.4	KAF97	4
6.3	2153	147.09	1.18	K 87	6
7.2	1854	126.68	1.37	KF 87	6
7.9	1686	115.16	1.50	KA 87	6
9.0	1503	102.71	1.69	KAF87	6
8.0	1683	174.99	1.51		
8.5	1578	164.05	1.61	K 87	4
9.5	1415	147.09	1.79	KF 87	4
11	1218	126.68	2.1	KA 87	4
12	1108	115.16	2.3	KAF87	4
14	988	102.71	2.6		
16	830	86.34	3.1		
8.0	1680	113.56	0.87	K 77	6
9.4	1436	97.05	1.01	KF 77	6
10	1317	88.97	1.11	KA 77	6
12	1155	78.07	1.26	KAF77	6
10	1301	135.28	1.12		
11	1236	128.52	1.18		
12	1092	113.56	1.33		
14	933	97.05	1.56	K 77	4
16	856	88.97	1.70	KF 77	4
18	751	78.07	1.94	KA 77	4
19	712	73.99	2.0	KAF77	4
22	623	64.75	2.3		
24	561	58.34	2.6		
27	492	51.18	3.0		
31	434	45.16	3.4		
35	385	40.04	3.8		
16	866	90.04	0.89		
18	735	76.37	1.05		
20	663	68.95	1.16		
23	583	60.66	1.32	K 67	4
24	551	57.28	1.40	KF 67	4
29	469	48.77	1.64	KA 67	4
32	426	44.32	1.81	KAF67	4
36	369	38.39	2.1		
39	343	35.62	2.2		
46	291	30.22	2.7		
51	262	27.28	2.9		
58	231	24.00	3.3		

输出转速 Output speed r/min	输出扭矩 Output torque Nm	传动比 Ratio i	使用系数 Service factor f_B	机型号 Type Type	极数 Pole p
1.5kW					
23	585	60.81	0.96		
24	552	57.42	1.02		
29	470	48.89	1.20		
32	427	44.43	1.32	K 57	4
36	370	38.49	1.52	KF 57	4
39	343	35.70	1.64	KA 57	4
46	291	30.28	1.94	KAF57	4
51	263	27.34	2.1		
58	231	24.05	2.4		
62	218	22.71	2.6		
72	186	19.34	2.9		
35	381	39.61	0.99		
40	340	35.39	1.10		
45	300	31.19	1.25		
48	282	29.32	1.33	K 47	4
54	249	25.91	1.51	KF 47	4
64	210	21.81	1.79	KA 47	4
72	188	19.58	2.0	KAF47	4
83	162	16.86	2.2		
88	153	15.86	2.3		
103	131	13.65	2.6		
115	117	12.19	2.8		
119	113	11.77	2.3		
60	225	23.36	0.82		
69	194	20.19	0.90		
82	165	17.15	1.03		
91	147	15.31	1.12	K 37	4
107	126	13.08	1.23	KF 37	4
115	117	12.14	1.29	KA 37	4
133	101	10.49	1.49	KAF37	4
157	86	8.91	1.75		
176	77	7.96	1.90		
206	65	6.80	2.2		
220	61	6.37	2.2		
261	52	5.36	2.6		
2.2kW					
0.33	57466	4364	0.82		
0.39	47524	3609	0.99		
0.46	40321	3062	1.17		
0.50	37108	2818	1.27	K 187R97	4
0.56	33171	2519	1.42	KA 187R97	4
0.63	29866	2268	1.57		
0.69	27048	2054	1.74		
0.78	23979	1821	1.96		
0.88	21135	1605	2.2		
0.52	36094	2741	0.83		
0.63	29655	2252	1.01		
0.65	28628	2174	1.05	K 167R97	4
0.84	22360	1698	1.35	KA 167R97	4
1.0	18462	1402	1.63		
1.1	17000	1291	1.77		
1.3	14498	1101	2.1		
1.5	12431	944	2.4		
0.85	22123	1680	0.76		
1.0	17975	1365	0.94	K 157R97	4
1.2	16184	1229	1.05	KF 157R97	4
1.3	14393	1093	1.18	KA 157R97	4
1.5	12404	942	1.36	KAF157R97	4
1.7	11246	854	1.50		
1.9	9955	756	1.70		

苏州新迪减速机制造有限公司

2.2kW

输出转速 Output speed r/min	输出扭矩 Output torque Nm	传动比 Ratio i	使用系数 Service factor f_B	机型号 Type Type	极数 Pole p
2.6	7058	536	1.73	K 127R87	4
3.0	6229	473	1.96	KF 127R87	4
3.4	5504	418	2.2	KA 127R87	4
3.9	4833	367	2.5	KAF127R87	4
4.3	4346	330	2.8		
1.4	13497	1025	0.91		
1.6	11838	899	1.03		
1.8	10403	790	1.17	K 127R77	4
2.1	9086	690	1.34	KF 127R77	4
2.4	7888	599	1.55	KA 127R77	4
2.6	7098	539	1.72	KAF127R77	4
3.0	6163	468	1.98		
3.5	5399	410	2.3		
2.3	7980	606	0.94		
2.8	6782	515	1.11		
3.1	5992	455	1.26	K 107R77	4
3.5	5294	402	1.42	KF 107R77	4
4.0	4622	351	1.63	KA 107R77	4
4.6	4043	307	1.86	KAF107R77	4
5.1	3648	277	2.1		
5.8	3200	243	2.4		
3.7	5030	382	0.80		
4.2	4504	342	0.90	K 97R57	4
4.7	4016	305	1.01	KF 97R57	4
5.5	3397	258	1.19	KA 97R57	4
6.1	3055	232	1.32	KAF97R57	4
7.1	2620	199	1.54		
5.0	3948	141.93	1.90	K 107	8
5.9	3326	119.58	2.3	KF 107	8
6.4	3083	110.83	2.4	KA 107	8
7.1	2763	99.34	2.7	KAF107	8
6.1	3200	152.31	1.26	K 97	6
6.7	2947	140.28	1.37	KF 97	6
7.5	2618	124.61	1.54	KA 97	6
14	1443	103.78	2.80	KAF97	6
8.1	2440	175.47	1.66		
9.3	2118	152.31	1.91	K 97	4
10	1951	140.28	2.1	KF 97	4
11	1733	124.61	2.3	KA 97	4
14	1443	103.78	2.8	KAF97	4
15	1346	96.80	3.0		
9.7	2046	147.09	1.24		
11	1762	126.68	1.44		
12	1602	115.16	1.58	K 87	4
14	1428	102.71	1.78	KF 87	4
16	1201	86.34	2.1	KA 87	4
18	1103	79.34	2.3	KAF87	4
20	980	70.46	2.6		
23	876	63.00	2.9		
13	1579	113.56	0.9		
15	1350	97.05	1.08		
16	1237	88.97	1.18		
18	1086	78.07	1.34		
19	1029	73.99	1.42	K 77	4
22	901	64.75	1.62	KF 77	4
24	811	58.34	1.80	KA 77	4
28	712	51.18	2.0	KAF77	4
31	628	45.16	2.3		
35	557	40.04	2.6		

2.2kW

输出转速 Output speed r/min	输出扭矩 Output torque Nm	传动比 Ratio i	使用系数 Service factor f_B	机型号 Type Type	极数 Pole p
40	490	35.20	3.0	K 77	4
46	430	30.89	3.4	KF 77	4
49	407	29.27	3.6	KA 77	4
55	356	25.62	4.1	KAF77	4
23	844	60.66	0.91		
25	797	57.28	0.97		
29	678	48.77	1.14		
32	616	44.32	1.25		
37	534	38.39	1.44		
40	495	35.62	1.56		
47	420	30.22	1.83		
52	379	27.28	2.0		
59	334	24.00	2.3	K 67	4
63	315	22.66	2.3	KF 67	4
74	268	19.30	2.7	KA 67	4
81	244	17.54	2.9	KAF67	4
93	211	15.19	3.1		
107	184	13.22	3.4		
116	170	12.24	2.9		
136	145	10.42	3.2		
150	132	9.47	3.4		
173	114	8.20	3.6		
199	99	7.14	4.0		
62	618	44.43	0.91		
73	535	38.49	1.05		
80	497	35.70	1.14		
47	421	30.28	1.34		
52	380	27.34	1.48	K 57	4
59	334	24.05	1.69	KF 57	4
63	316	22.71	1.79	KA 57	4
73	269	19.34	2.0	KAF57	4
81	244	17.57	2.1		
93	212	15.22	2.4		
107	184	13.25	2.6		
119	166	11.92	2.4		
126	157	11.26	2.5		
55	360	25.91	1.04		
65	303	21.81	1.24		
73	272	19.58	1.38	K 47	4
84	234	16.86	1.52	KF 47	4
121	164	11.77	1.61	KA 47	4
90	221	15.86	1.62	KAF47	4
104	190	13.65	1.78		
134	147	10.56	1.79		
116	170	12.19	1.94		
156	127	9.10	2.1		
109	182	13.08	0.85		
135	146	10.49	1.03	K 37	4
159	124	8.91	1.21	KF 37	4
178	111	7.96	1.32	KA 37	4
209	95	6.80	1.49	KAF37	4
223	89	6.37	1.54		
265	75	5.36	1.77		

苏州新德减速机制造有限公司

K

3.0kW

输出转速 Output speed r/min	输出扭矩 Output torque Nm	传动比 Ratio i	使用系数 Service factor f_B	机型号 Type Type	极数 Pole p
0.46					
0.50		3062			
0.56	54983	2818	0.85		
0.63	50602	2519	0.93	K 187R97	4
0.69	45233	2268	1.04	KA 187R97	4
0.78	40726	2054	1.15		
0.88	36883	1821	1.27		
1.0	32699	1605	1.44		
1.2	28820	1395	1.63		
	25050	1196	1.88		
0.84	21476		2.2		
1.0		1698			
1.1	30490	1402	0.99	K 167R97	4
1.3	25175	1291	1.2	KF 167R97	4
1.5	23182	1101	1.3	KA 167R97	4
1.7	19770	944	1.52	KAF 167R97	4
1.9	16951	843	1.77		
	15137	757	1.99		
1.2	13593		2.2		
1.3		1229		K 157R97	4
1.5	22069	1093	0.77	KF 157R97	4
1.7	19627	942	0.86	KA 157R97	4
1.9	16915	854	1.00	KAF 157R97	4
2.5	15335	756	1.10		
2.8	13575	565	1.25		
	10146	503	1.67		
2.6	9032		1.87		
3.0		536		K 127R87	4
3.4	9625	473	1.27	KF 127R87	4
3.9	8494	418	1.44	KA 127R87	4
4.3	7506	367	1.63	KAF127R87	4
4.9	6590	330	1.85		
	5926	290	2.1		
1.8	5207		2.3		
2.1		790		K 127R77	4
2.4	14186	690	0.86	KF 127R77	4
2.6	12390	599	0.99	KA 127R77	4
3.0	10756	539	1.14	KAF127R77	4
3.5	9679	468	1.26		
	8404	410	1.45		
3.1	7362		1.66		
3.5		455			
4.0	8170	402	0.92		
4.6	7219	351	1.04	K 107R77	4
5.1	6303	307	1.19	KF 107R77	4
5.8	5513	277	1.36	KA 107R77	4
6.6	4974	243	1.51	KAF107R77	4
7.5	4363	215	1.72		
8.5	3861	189	1.95		
9.5	3394	168	2.2		
10	3017	149	2.5		
	2676	139	2.8		
	2496		3.0	K 97R57	4
5.5				KF 97R57	4
6.1		258		KA 97R57	4
7.1	4893	232	0.83	KAF97R57	4
	4400	199	0.92		
5.0	3774		1.07	K 107	8
5.9		141.46		KF 107	8
6.4	5366	119.76	1.40	KA 107	8
7.1	4543	110.83	1.66	KAF107	8
7.9	4204	99.34	1.79		
	3768	89.68	2.0		
6.8	3402		2.2	K 107	6
8.0		141.46		KF 107	6
8.7	3968	119.76	1.9	KA 107	6
9.7	3360	110.83	2.2	KAF107	6
	3109	99.34	2.4		
	2787		2.7		

3.0kW

输出转速 Output speed r/min	输出扭矩 Output torque Nm	传动比 Ratio i	使用系数 Service factor f_B	机型号 Type Type	极数 Pole p
				K 107	4
10	2692	141.93	2.8	KF 107	4
12	2268	119.58	3.3	KA 107	4
				KAF107	4
7.7					
9.3	3496	124.61	1.16	K 97	6
9.9	2911	103.78	1.39	KF 97	6
11	2716	96.80	1.49	KA 97	6
	2427	86.52	1.67	KAF97	6
8.1					
9.3	3328	175.47	1.21		
10	2889	152.31	1.40		
11	2660	140.28	1.52		
14	2363	124.61	1.71		
15	1968	103.78	2.05	K 97	4
16	1836	96.80	2.20	KF 97	4
18	1646	86.52	2.46	KA 97	4
20	1477	77.89	2.74	KAF97	4
23	1338	70.54	3.02		
25	1186	62.55	3.41		
9.6	1072	56.55	3.77		
11					
12					
14	2790	147.09	0.91		
16	2403	126.38	1.06		
18	2184	115.16	1.16		
19	1948	102.71	1.30		
22	1637	86.34	1.55	K 87	4
25	1505	79.34	1.69	KF 87	4
29	1336	70.46	1.90	KA 87	4
32	1195	63.00	2.1	KAF87	4
39	1074	56.64	2.4		
16	932	49.16	2.7		
18	835	44.02	2.9		
19	693	36.52	3.4		
22					
24	1687	88.97	0.86		
28	1481	78.07	0.98		
31	1403	73.99	1.04		
35	1228	64.75	1.19	K 77	4
40	1106	58.34	1.32	KF 77	4
46	971	51.18	1.50	KA 77	4
	856	45.16	1.70	KAF77	4
32	759	40.04	1.92		
37	668	35.20	2.2		
40	586	30.89	2.5		
47					
52					
59	841	44.32	0.92		
63	728	38.39	1.06		
74	676	35.62	1.14		
81	573	30.22	1.34		
93	517	27.28	1.49		
107	455	24.00	1.65	K 67	4
116	430	22.66	1.71	KF 67	4
136	366	19.30	1.95	KA 67	4
150	333	17.54	2.1	KAF67	4
47	288	15.19	2.3		
52	251	13.22	2.5		
59	232	12.24	2.1		
63	198	10.42	2.4		
73	180	9.47	2.5		
81					
	574	30.28	0.98		
	519	27.34	1.09	K 57	4
	456	24.05	1.24	KF 57	4
	431	22.71	1.31	KA 57	4
	367	19.34	1.47	KAF57	4
	333	17.57	1.57		

苏州新越减速机制造有限公司

3.0kW

输出转速 Output speed r/min	输出扭矩 Output torque Nm	传动比 Ratio i	使用系数 Service factor f_B	机型号 Type Type	极数 Pole p
119	226	11.92	1.7	K 57	4
93	289	15.22	1.74	KF 57	4
126	214	11.26	1.8	KA 57	4
107	251	13.25	1.9	KAF57	4
148	182	9.59	2.1		
163	165	8.71	2.2		
188	143	7.55	2.4		
216	125	6.57	2.6		
73	371	19.58	1.01	K 47	4
84	320	16.86	1.12	KF 47	4
121	223	11.17	1.18	KA 47	4
90	301	15.86	1.19	KAF47	4
104	259	13.65	1.31		
134	200	10.56	1.31		
116	231	12.19	1.42		
166	162	8.53	1.56		
156	173	9.1	1.63		
193	140	7.36	1.68		
216	125	6.58	1.81		
244	110	5.81	1.96		
159	169	8.91	0.89	K 37	4
178	151	7.96	0.97	KF 37	4
209	129	6.8	1.09	KA 37	4
223	121	6.37	1.13	KAF37	4
265	102	5.36	1.29		

4.0kW

输出转速 Output speed r/min	输出扭矩 Output torque Nm	传动比 Ratio i	使用系数 Service factor f_B	机型号 Type Type	极数 Pole p
1.7	9697	825	2.4	K 187R107	4
2.8	12272	514	3.8	KA 187R107	4
0.57	59473	2519	0.79	K 187R97	4
0.63	53547	2268	0.88	KA 187R97	4
0.70	48494	2054	0.97		
0.79	42993	1821	1.09		
0.90	37894	1605	1.24		
1.0	32936	1395	1.43		
1.2	28237	1196	1.68		
1.4	24696	1046	1.90		
1.5	22240	942	2.1		
1.0	33101	1402	0.91	K 167R97	4
1.1	30480	1291	0.99	KA 167R97	4
1.3	25994	1101	1.16		
1.5	22288	944	1.35		
1.7	19903	843	1.51		
1.9	17873	757	1.68		
2.3	14874	630	2.0		
1.7	20163	854	0.84	K 157R97	4
1.9	17849	756	0.95	KF 157R97	4
2.5	13339	565	1.27	KA 157R97	4
2.9	11876	503	1.42	KAF157R97	4
3.3	10223	433	1.66		
2.7	12655	536	0.97	K 127R87	4
3.0	11167	473	1.09	KF 127R87	4
3.4	9869	418	1.24	KA 127R87	4
3.9	8665	367	1.41	KAF127R87	4
4.3	7901	330	1.55		
4.9	6943	290	1.76		
5.6	6057	253	2.0		
2.4	14341	599	0.85	K 127R77	4
2.6	12905	539	0.95	KF 127R77	4
3.0	11205	468	1.09	KA 127R77	4
3.5	9816	410	1.24	KAF127R77	4

4.0kW

输出转速 Output speed r/min	输出扭矩 Output torque Nm	传动比 Ratio i	使用系数 Service factor f_B	机型号 Type Type	极数 Pole p
4.0	8404	351	0.89	K 107R77	4
4.6	7350	307	1.02	KF 107R77	4
5.1	6632	277	1.13	KA 107R77	4
5.8	5818	243	1.29	KAF107R77	4
6.6	5148	215	1.46		
7.5	4525	189	1.66		
8.5	4022	168	1.68		
9.5	3567	149	1.9		
11	3232	135	2.1		
7.1	5032	199	0.80	K 97R57	4
				KF 97R57	4
				KA 97R57	4
				KAF97R57	4
5.3	6825	134.94	1.8	K 127	8
5.8	6202	122.60	2.0	KF 127	8
6.4	5570	110.13	2.2	KA 127	8
				KAF127	8
6.6	5401	146.07	2.2	K 127	6
7.1	5024	134.94	2.4	KF 127	6
7.8	4567	122.60	2.7	KA 127	6
8.7	4119	110.13	3.0	KAF127	6
6.7	5605	110.83	1.34	K 107	8
7.5	5024	99.34	1.50	KF 107	8
8.9	4536	89.68	1.66	KA 107	8
8.7	4120	81.46	1.83	KAF107	8
6.8	5309	141.93	1.42	K 107	6
8.0	4473	119.58	1.68	KF 107	6
8.7	4146	110.83	1.81	KA 107	6
9.7	3716	99.34	2.0	KAF107	6
11	3354	89.68	2.2		
10	3527	141.46	2.1	K 107	4
12	2986	119.76	2.5	KF 107	4
13	2764	110.83	2.7	KA 107	4
14	2477	99.34	3.0	KAF107	4
16	2236	89.68	3.4		
18	2031	81.46	3.7		
20	1802	72.27	4.2		
10	3498	140.28	1.16	K 97	4
12	3107	124.61	1.30	KF 97	4
14	2588	103.78	1.56	KA 97	4
15	2414	96.80	1.67	KAF97	4
17	2157	86.52	1.87		
18	1942	77.89	2.1		
20	1759	70.54	2.3		
13	2872	115.16	0.88	K 87	4
14	2561	102.71	0.99	KF 87	4
17	2153	86.34	1.18	KA 87	4
18	1978	79.34	1.28	KAF87	4
20	1757	70.46	1.44		
23	1571	63.00	1.62		
25	1412	56.64	1.80		
29	1226	49.16	2.1		
33	1098	44.02	2.3		
39	911	36.52	2.8		

苏州新越减速机制造有限公司

K

输出转速 Output speed r/min	输出扭矩 Output torque Nm	传动比 Ratio i	使用系数 Service factor f_B	机型号 Type Type	极数 Pole p
4.0kW					
22	1615	64.75	0.90	K 77 KF 77 KA 77 KAF77	4 4 4 4
25	1455	58.34	1.00		
28	1276	51.18	1.14		
32	1126	45.16	1.29		
36	998	40.04	1.46		
38	957	38.39	1.52		
41	878	35.20	1.66		
47	770	30.89	1.89		
49	730	29.27	2.0		
56	639	25.62	2.3		
62	576	23.08	2.5		
71	505	20.25	2.9		
48	754	30.22	1.02	K 67 KF 67 KA 67 KAF67	4 4 4 4
53	680	27.28	1.13		
60	598	24.00	1.26		
64	565	22.66	1.30		
75	481	19.30	1.48		
82	437	17.54	1.59		
95	379	15.19	1.74		
109	330	13.22	1.91		
118	305	12.24	1.63		
138	260	10.42	1.81		
152	236	9.47	1.91		
176	204	8.20	2.02		
202	178	7.14	2.2		
60	600	24.05	0.94	K 57 KF 57 KA 57 KAF57	4 4 4 4
63	566	22.71	1.00		
74	482	19.34	1.12		
82	438	17.57	1.19		
95	380	15.22	1.33		
109	330	13.25	1.45		
121	297	11.92	1.31		
128	281	11.26	1.39		
150	239	9.59	1.59		
165	217	8.71	1.69		
191	188	7.55	1.82		
219	164	6.57	1.99		
5.5kW					
0.79	59116	1821	0.80	K 187R97 KA 187R97	4 4
0.90	52104	1605	0.90		
1.0	45286	1395	1.04		
1.2	38826	1196	1.21		
1.4	33957	1046	1.38		
1.5	30580	942	1.54		
2.0	23926	737	2.0		
2.3	20095	619	2.3		
1.31	35742	1101	0.84	K 167R97 KA 167R97	4 4
1.5	30645	944	0.98		
1.7	27367	843	1.10		
1.9	24575	757	1.22		
2.3	20452	630	1.47		
2.6	18212	561	1.65		
3.0	15550	479	1.93		
3.4	13700	422	2.2		
2.2	21458	661	0.79	K 157R97 KF 157R97 KA 157R97 KAF157R97	4 4 4 4
2.5	18342	565	0.92		
2.9	16329	503	1.04		
3.3	14057	433	1.20		
3.8	12271	378	1.38		
4.3	10778	332	1.57		

输出转速 Output speed r/min	输出扭矩 Output torque Nm	传动比 Ratio i	使用系数 Service factor f_B	机型号 Type Type	极数 Pole p
5.5kW					
3.4	13570	418	0.90	K 127R87 KF 127R87 KA 127R87 KAF127R87	4 4 4 4
3.9	11914	367	1.03		
4.4	10713	330	1.14		
5.0	9414	290	1.30		
5.7	8213	253	1.49		
6.7	6980	215	1.75		
7.1	6590	203	1.71		
8.6	5454	168	2.1		
9.7	4805	148	2.3		
6.7	6980	215	1.08	K 107R77 KF 107R77 KA 107R77 KAF107R77	4 4 4 4
7.6	6136	189	1.23		
8.6	5454	168	1.38		
9.7	4837	149	1.55		
11	4383	135	1.72		
4.8	10288	150.03	1.64	K 157 KF 157 KA 157 KAF157	8 8 8 8
5.9	8423	122.83	2.0		
7.2	6833	99.65	2.5		
7.8	6338	92.42	2.7		
5.3	8253	134.94	1.3	K 127 KF 127 KA 127 KAF127	8 8 8 8
5.9	7499	122.60	1.5		
6.5	7556	110.13	1.6		
8.1	6143	89.43	2.0		
7.1	6940	134.94	1.76	K 127 KF 127 KA 127 KAF127	6 6 6 6
7.8	6299	122.60	1.94		
8.7	5667	110.13	2.2		
11	4599	89.43	2.7		
8.7	5700	110.83	1.32	K 107 KF 107 KA 107 KAF107	6 6 6 6
9.7	5109	99.34	1.47		
11	4612	89.68	1.63		
12	4190	81.46	1.79		
10	4866	141.93	1.55	K 107 KF 107 KA 107 KAF107	4 4 4 4
12	4100	119.58	1.83		
13	3800	110.83	1.98		
14	3406	99.34	2.2		
16	3075	89.68	2.4		
18	2793	81.46	2.7		
12	4273	124.61	0.95	K 97 KF 97 KA 97 KAF97	4 4 4 4
14	3558	103.78	1.14		
15	3319	96.80	1.22		
17	2967	86.52	1.36		
18	2671	77.89	1.51		
20	2419	70.54	1.67		
23	2145	62.55	1.88		
25	1939	56.55	2.1		
30	1643	47.93	2.5		
17	2960	86.34	1.37	K 87 KF 87 KA 87 KAF87	4 4 4 4
18	2720	79.34	1.49		
29	1686	49.16	1.51		
20	2416	70.46	1.67		
33	1509	44.02	1.68		
23	2160	63.00	1.87		
39	1252	36.52	2.0		
25	1942	56.64	2.1		
46	1076	31.39	2.4		
52	956	27.88	2.7		
32	1548	45.16	0.94	K 77 KF 77 KA 77 KAF77	4 4 4 4
36	1373	40.04	1.06		
47	1059	30.89	1.38		
49	1004	29.27	1.45		
56	878	25.62	1.66		

苏州新起减速机制造有限公司

输出转速 Output speed r/min	输出扭矩 Output torque Nm	传动比 Ratio i	使用系数 Service factor f_B	机型号 Type Type	极数 Pole p
5.5kW					
62	791	23.08	1.84		
71	694	20.25	2.0		
81	613	17.87	2.2	K 77	4
91	543	15.84	2.4	KF 77	4
107	464	13.52	2.5	KA 77	4
117	424	12.36	2.6	KAF77	4
133	371	10.81	2.7		
60	823	24.00	0.91		
64	777	22.66	0.94		
75	662	19.30	1.08		
82	601	17.54	1.16		
118	420	12.24	1.19	K 67	4
95	521	15.19	1.26	KF 67	4
138	357	10.42	1.32	KA 67	4
109	453	13.22	1.39	KAF67	4
152	325	9.47	1.39		
176	281	8.20	1.47		
202	245	7.14	1.61		
82	602	17.57	0.87		
95	522	15.22	0.96		
109	454	13.25	0.97		
121	409	11.92	1.01	K 57	4
128	386	11.26	1.06	KF 57	4
150	329	9.59	1.16	KA 57	4
165	299	8.71	1.23	KAF57	4
191	259	7.55	1.33		
219	225	6.57	1.44		
7.5kW					
1.8	36021	825	1.30		
2.0	31437	720	1.50	K 187R97	4
2.4	26808	614	1.75	KA 187R97	4
1.2	52220	1196	0.90		
1.4	45670	1046	1.03		
1.5	41129	942	1.14	K 187R97	4
2.0	32179	737	1.46	KA 187R97	4
2.4	27027	619	1.74		
2.8	22879	524	2.1		
1.7	36807	843	0.82		
1.9	33052	757	0.91		
2.3	27507	630	1.09	K 167R97	4
2.6	24494	561	1.23	KF 167R97	4
3.0	20914	479	1.44	KA 167R97	4
3.5	18425	422	1.63	KAF167R97	4
4.0	16024	367	1.88		
3.4	18906	433	0.89	K 157R97	4
3.9	16504	378	1.03	KF 157R97	4
4.4	14496	332	1.17	KA 157R97	4
5.0	12662	290	1.34	KAF157R97	4
4.4	14408	330	0.85		
5.0	12662	290	0.97	K 127R87	4
5.8	11046	253	1.11	KF 127R87	4
6.8	9387	215	1.30	KA 127R87	4
7.2	8863	203	1.38	KAF127R87	4
8.7	7335	168	1.67		
9.9	6462	148	1.89		
4.4	15382	164.44	2.0	K 167	8
5.3	12623	135.38	2.4	KA 167	8
5.8	11537	164.44	2.61	K 167	6
7.1	9467	135.38	3.18	KA 167	6

输出转速 Output speed r/min	输出扭矩 Output torque Nm	传动比 Ratio i	使用系数 Service factor f_B	机型号 Type Type	极数 Pole p
7.5kW					
6.4	10522	150.03	1.6		
7.8	8614	122.83	2.0	K 157	6
9.6	6989	99.65	2.4	KF 157	6
10	6482	92.42	2.6	KA 157	6
12	5593	79.75	3.0	KAF157	6
7.1	9464	134.94	1.29	K 127	6
7.8	8590	122.48	1.42	KF 127	6
8.7	7727	110.18	1.58	KA 127	6
11	6272	89.43	1.95	KAF127	6
10	6736	146.07	1.81		
11	6223	134.94	1.96	K 127	4
12	5648	122.60	2.2	KF 127	4
13	5081	110.13	2.4	KA 127	4
16	4124	89.43	3.0	KAF127	4
18	3805	82.52	3.2		
21	3272	70.95	3.7		
10	6545	141.93	1.15		
12	5514	119.58	1.36		
13	[illegible]	110.83	1.47		
15	[illegible]	99.34	1.64		
16	4136	89.68	1.82	K 107	4
18	3757	81.46	2.00	KF 107	4
20	3333	72.27	2.3	KA 107	4
22	3024	65.58	2.5	KAF107	4
[illegible]	2599	56.37	2.9		
[illegible]	2269	49.20	3.2		
35	1925	41.74	3.6		
40	1682	36.48	4.0		
15	4464	96.80	0.91		
17	3990	83.52	1.01		
19	3592	77.89	1.13		
21	3253	70.54	1.24	K 97	4
23	2884	62.55	1.40	KF 97	4
26	2608	56.55	1.55	KA 97	4
30	2210	47.93	1.83	KAF97	4
35	1931	41.87	2.1		
38	1766	38.30	2.3		
43	1579	34.23	2.6		
23	2905	63.00	0.87		
26	2612	56.64	0.97		
30	2267	49.16	1.12		
33	2030	44.02	1.20		
40	1684	36.52	1.40	K 87	4
47	1448	31.39	1.75	KF 87	4
52	1286	27.88	1.90	KA 87	4
59	1149	24.92	2.0	KAF87	4
65	1033	22.41	2.1		
75	897	19.45	2.4		
84	803	17.42	2.6		
92	736	15.95	2.3		
101	666	14.45	3.0		
47	1424	30.89	1.02		
50	1350	29.27	1.08		
57	1181	25.62	1.23		
63	1064	23.08	1.37	K 77	4
72	934	20.25	1.56	KF 77	4
82	824	17.87	1.65	KA 77	4
92	730	15.84	1.80	KAF77	4
108	623	13.52	1.82		
118	570	12.36	1.89		
135	499	10.81	1.95		
153	440	9.54	2.0		
173	390	8.46	2.1		
202	333	7.22	2.3		

苏州新飞减速机制造有限公司

输出转速 Output speed r/min	输出扭矩 Output torque Nm	传动比 Ratio i	使用系数 Service factor f_B	机型号 Type Type	极数 Pole p
11kW					
1.8	52831	825		K 187R107	4
2.0	46107	720	0.89	KA 187R107	4
2.4	39319	614	1.02		
2.8	32915	514	1.20		
3.3	28753	449	1.43		
4.0	23374	365	1.63		
			2.0	K 187R97	4
2.0	47196	737		KA 187R97	4
2.4	39639	619	1.00		
2.8	33556	524	1.19		
			1.40		
4.7	20044	313		K 167R107	4
5.3	17482	273	1.50	KA 167R107	4
5.8	16009	250	1.72		
6.7	13960	218	1.88		
7.2	13000	203	2.2		
			2.3		
2.6	35925	561		K 167R97	4
3.0	30674	479	0.84	KA 167R97	4
3.5	27024	422	0.98		
4.0	23502	367	1.11		
			1.28	K 157R97	4
				KF 157R97	4
4.4	21260	332		KA 157R97	4
5.0	18571	290	0.80	KAF157R97	4
			0.91		
				K 127R87	4
				KF 127R87	4
6.8	13768	215		KA 127R87	4
7.2	13000	203	0.89	KAF127R87	4
8.7	10758	168	0.94		
9.9	9478	148	1.14		
			1.29	K 167	8
5.4	18313	135.38		KA 167	8
6.6	14932	110.38	1.64		
			2.0	K 167	6
5.9	16740	164.44		KA 167	6
7.2	13782	135.38	1.80		
			2.2	K 167	4
8.9	11122	164.44		KA 167	4
11	9158	138.38	2.7		
			3.3	K 157	8
5.9	16615	122.83		KF 157	8
7.3	13480	99.65	1.02	KA 157	8
7.9	12502	92.42	1.26	KAF157	8
9.2	10788	79.75	1.35		
			1.57	K 157	6
6.5	15273	150.03		KF 157	6
7.9	12504	122.83	1.11	KA 157	6
9.7	10144	99.65	1.35	KAF157	6
10	9408	92.42	1.67		
12	8119	79.75	1.80		
			2.1	K 157	4
9.7	10147	150.03		KF 157	4
12	8308	122.83	1.67	KA 157	4
15	6740	99.65	2.0	KAF157	4
16	6251	92.42	2.5		
			2.7		
11	9127	134.94		K 127	4
12	8295	122.60	1.34	KF 127	4
13	7449	110.13	1.47	KA 127	4
16	6049	89.43	1.64	KAF127	4
18	5581	82.52	2.0		
21	4799	70.95	2.2		
			2.5	K 107	4
13	7496	110.83		KF 107	4
15	6719	99.34	1.00	KA 107	4
16	6066	89.68	1.12	KAF107	4
18	5510	81.46	1.24		
			1.36		

输出转速 Output speed r/min	输出扭矩 Output torque Nm	传动比 Ratio i	使用系数 Service factor f_B	机型号 Type Type	极数 Pole p
11kW					
20	4888	72.27	1.54		
22	4435	65.58	1.70	K 107	4
26	3813	56.37	1.97	KF 107	4
30	3328	49.2	2.2	KA 107	4
35	2823	41.74	2.5	KAF107	4
40	2467	36.48	2.7		
21	4771	70.54	0.85		
26	4231	62.55	0.96		
26	3825	56.55	1.06		
30	3242	47.93	1.25	K 97	4
35	2832	41.87	1.43	KF 97	4
38	2590	38.3	1.56	KA 97	4
43	2315	34.23	1.75	KAF97	4
47	2085	30.82	1.94		
52	1888	27.91	2.1		
59	1674	24.75	2.4		
65	1513	22.37	2.7		
33	2977	44.02	0.82		
40	2470	36.52	0.95		
47	2123	31.39	1.20		
52	1886	27.88	1.30		
59	1685	24.92	1.39		
65	1516	22.41	1.43	K 87	4
92	1079	15.95	1.57	KF 87	4
75	1315	19.45	1.64	KA 87	4
84	1178	17.42	1.76	KAF87	4
101	977	14.45	1.9		
116	849	12.56	2.0		
131	753	11.13	2.1		
147	674	9.96	2.2		
177	559	8.27	2.4		
203	486	7.19	2.5		
63	1561	23.08	0.93		
72	1370	20.25	1.03		
118	836	12.36	1.12		
82	1209	17.87	1.13	K 77	4
92	1071	15.84	1.23	KF 77	4
135	731	10.81	1.27	KA 77	4
153	645	9.54	1.37	KAF77	4
108	914	13.52	1.38		
173	572	8.46	1.46		
202	488	7.22	1.57		
15kW					
2.4	53617	614	0.88		
2.8	44884	514	1.05	K 187R107	4
3.3	39208	449	1.20	KA 187R107	4
4.0	31873	365	1.47		
5.4	23403	268	2.0		
4.7	27332	313	1.10		
5.3	23839	273	1.26		
5.8	21831	250	1.38		
6.7	19037	218	1.58	K 167R107	4
7.2	17727	203	1.70	KA 167R107	4
7.9	16155	185	1.86		
9.0	14234	163	2.1		
6.2	20696	237	0.82		
7.0	18338	210	0.92	K 157R107	4
7.9	16068	184	1.05	KF 157R107	4
9.4	13535	155	1.25	KA 157R107	4
12	11003	126	1.54	KAF157R107	4
13	9606	110	1.76		

苏州新速减速机制造有限公司

15kW

输出转速 Output speed r/min	输出扭矩 Output torque Nm	传动比 Ratio i	使用系数 Service factor f_B	机型号 Type Type	极数 Pole p
	25096	180.78		K 187	6
5.4	22285	160.53	1.87	KA 187	6
6.0			2.1		
	18793	135.38		K 167	6
7.2	15324	110.39	1.60	KA 167	6
8.8			1.96		
	15166	164.44		K 167	4
8.9	12486	135.38	1.12	KA 167	4
11			1.36		
	16990	122.39		K 157	6
7.9	13833	99.65	1.00	KF 157	6
9.7	12830	92.42	1.22	KA 157	6
10	11071	79.75	1.32	KAF157	6
12	9770	70.35	1.53		
14			1.73		
	13837	150.03		K 157	4
9.7	11329	122.83	1.22	KF 157	4
12	9191	99.65	1.49	KA 157	4
15	8524	92.42	1.84	KAF157	4
16	7355	79.75	2.0		
18			2.3		
	12445	134.94			
11	11307	122.60	0.97		
12	10157	110.13	1.08	K 127	4
13	8248	89.43	1.20	KF 127	4
16	7611	82.52	1.48	KA 127	4
18	6544	70.95	1.61	KAF127	4
21	5774	62.60	1.87		
23	4987	54.07	2.1		
27	4410	47.82	2.5		
31			2.8		
	8271	89.68			
16	7513	81.46	0.91		
18	6665	72.27	1.00		
20	6048	65.58	1.13		
22	5199	56.37	1.24	K 107	4
26	4538	49.2	1.45	KF 107	4
30	3850	41.74	1.62	KA 107	4
35	3365	36.48	1.84	KAF107	4
40	2972	32.22	2.0		
45	2844	30.84	2.3		
47	2637	28.59	2.2		
51			2.6		
	4421	47.93			
30	3862	41.87	0.91		
35	3532	38.3	1.05	K 97	4
38	3157	34.23	1.14	KF 97	4
43	2843	30.82	1.28	KA 97	4
47	2574	27.91	1.42	KAF97	4
52	2283	24.75	1.57		
59	2063	22.37	1.77		
65	1749	18.96	1.96		
77	1527	16.56	2.3		
88			2.6		
	2895	31.39			
47	2571	27.88	0.88		
52	2298	24.92	0.99		
59	2067	22.41	1.10		
85	1794	19.45	1.23	K 87	4
75	1607	17.42	1.37	KF 87	4
84	1471	15.95	1.41	KA 87	4
92	1333	14.45	1.48	KAF87	4
101	1158	12.58	1.5		
116	1027	11.13	1.53		
131	919	9.96	1.58		
147	763	8.27	1.73		
177	663	7.19	1.84		
203			2.2		

18.5kW

输出转速 Output speed r/min	输出扭矩 Output torque Nm	传动比 Ratio i	使用系数 Service factor f_B	机型号 Type Type	极数 Pole p
2.9	54981	514	0.85		
3.3	48028	449	0.98	K 187R107	4
4.0	39043	365	1.20	KA 187R107	4
5.5	28667	268	1.64		
6.5	24281	227	1.9		
4.7					
5.4	33481	313	0.90		
5.9	29202	273	1.03		
6.7	26742	250	1.12		
7.2	23319	218	1.29	K 167R107	4
7.9	21714	203	1.39	KA 167R107	4
9.0	19789	185	1.52		
11	17436	163	1.73		
12	14868	139	2.0		
8.0	12943	121	2.3		
9.5					
12	19682	184	0.86	K 157R107	4
13	16580	155	1.02	KF 157R107	4
	13478	126	1.26	KA 157R107	4
5.4	11766	110	1.44	KAF157R107	4
6.0					
6.7					
7.4	20654	180.78	1.52		
	27484	160.53	1.71	K 187	6
8.1	24745	144.53	1.9	KA 187	6
9.3	22317	130.35	2.1		
10					
	20424	180.78	2.3		
	18136	160.53	2.6	K 187	4
11	16328	144.53	2.9	KA 187	4
13	14726	130.35	3.2		
17					
10	15195	134.5	1.98		
11	12471	110.39	2.4	K 167	4
12	9851	87.20	3.1	KA 167	4
14					
12	17061	99.65	0.99	K 157	6
15	15823	92.42	1.08	KF 157	6
16	13654	79.75	1.24	KA 157	6
18	12050	70.38	1.4	KAF157	6
21					
24	13827	122.39	1.22		
27	11258	99.65	1.50		
31	10441	92.42	1.62	K 157	4
39	9010	79.75	1.88	KF 157	4
	7951	70.38	2.1	KA 157	4
13	6894	61.02	2.5	KAF157	4
16	6133	51.29	2.8		
18	5286	46.79	3.2		
21	4295	38.02	3.9		
23					
27					
31	12442	110.13	0.98		
37	10103	89.43	1.21		
41	9323	82.52	1.31		
47	8016	70.95	1.52	K 127	4
53	7072	62.60	1.73	KF 127	4
	6109	54.07	2.0	KA 127	4
20	5403	47.82	2.3	KAF127	4
22	4540	40.19	2.7		
26	4121	36.48	3.0		
30	3544	31.36	3.4		
35	3127	27.67	3.9		
40					
	8165	72.27	0.92		
	7409	65.58	1.01	K 107	4
	6368	56.37	1.18	KF 107	4
	5558	49.2	1.35	KA 107	4
	4716	41.74	1.47	KAF107	4
	4121	36.48	1.64		

苏州新越减速机制造有限公司

K

18.5kW

输出转速 Output speed r/min	输出扭矩 Output torque Nm	传动比 Ratio i	使用系数 Service factor f_B	机型号 Type Type	极数 Pole p
46	3640	32.22	1.86	K 107 KF 107 KA 107 KAF107	4 4 4 4
48	3484	30.84	1.88		
51	3230	28.59	2.1		
57	2931	25.94	2.3		
66	2519	22.30	2.7		
76	2199	19.46	3.1		
89	1865	16.51	3.6		
35	4730	41.87	0.85	K 97 KF 97 KA 97 KAF97	4 4 4 4
48	3482	30.82	1.16		
53	3153	27.91	1.28		
59	2796	24.75	1.45		
66	2527	22.37	1.60		
78	2142	18.96	1.9		
89	1871	16.56	2.2		
106	1565	13.85	2.6		
123	1355	11.99	2.7		
59	2815	24.92	0.83	K 87 KF 87 KA 87 KAF87	4 4 4 4
66	2532	22.41	0.85		
76	2197	19.45	0.98		
84	1968	17.42	1.05		
132	1257	11.13	1.12		
102	1633	14.45	1.21		
148	1125	9.96	1.25		
117	1419	12.56	1.32		
178	934	8.27	1.41		
204	812	7.19	1.50		

22kW

输出转速 Output speed r/min	输出扭矩 Output torque Nm	传动比 Ratio i	使用系数 Service factor f_B	机型号 Type Type	极数 Pole p
3.3	57114	449	0.82	K 167R107 KA 167R107	4 4
4.0	46429	365	1.01		
5.5	34091	268	1.38		
6.5	28875	227	1.63		
7.4	25313	199	1.86		
8.8	21370	168	2.2		
5.4	34727	273	0.87	K 167R107 KA 167R107	4 4
5.9	31801	250	0.95		
6.7	27730	218	1.08		
7.2	25822	203	1.16		
7.9	23533	185	1.28		
9.0	20734	163	1.45		
11	17681	139	1.70		
12	15392	121	2.0		
9.5	19717	155	0.86	K 157R107 KF 157R107 KA 157R107 KAF157R107	4 4 4 4
12	16028	126	1.06		
13	13992	110	1.21		
5.4	36807	180.78	1.28	K 187 KA 187	6 6
6.0	32684	160.53	1.44		
6.7	29427	144.53	1.60		
7.4	26540	130.35	1.77		
8.6	23044	113.18	2.0		
8.1	24288	180.78	1.94	K 187 KA 187	4 4
9.2	21567	160.53	2.2		
10	19418	144.53	2.4		
11	17512	130.35	2.7		
11	18070	134.5	1.66	K 167 KA 167	4 4
13	14831	110.39	2.0		
17	11715	87.20	2.6		
19	10460	77.86	2.9		

22kW

输出转速 Output speed r/min	输出扭矩 Output torque Nm	传动比 Ratio i	使用系数 Service factor f_B	机型号 Type Type	极数 Pole p
9.7	20289	99.65	0.83	K 157 KF 157 KA 157 KAF157	6 6 6 6
11	18817	92.42	0.90		
12	16237	79.75	1.04		
14	14330	70.38	1.18		
16	12424	61.02	1.36		
12	16502	122.83	1.03	K 157 KF 157 KA 157 KAF157	4 4 4 4
15	13388	99.65	1.26		
16	12417	92.42	1.36		
18	10714	79.75	1.58		
21	9456	70.38	1.79		
24	8198	61.02	2.1		
27	7294	54.29	2.3		
31	6286	46.79	2.7		
39	5108	38.02	3.3		
16	12015	89.43	1.02	K 127 KF 127 KA 127 KAF127	4 4 4 4
18	11087	82.52	1.10		
21	9532	70.95	1.28		
23	8410	62.60	1.45		
27	7264	54.07	1.68		
31	6425	47.82	1.90		
37	5400	40.19	2.3		
40	4901	36.48	2.5		
47	4215	31.36	2.9		
53	3719	27.67	3.3		
61	3212	23.90	3.8		
70	2841	21.14	4.3		
26	7573	56.37	0.99	K 107 KF 107 KA 107 KAF107	4 4 4 4
30	6610	49.20	1.11		
35	5608	41.74	1.23		
40	4901	36.48	1.38		
46	4329	32.22	1.54		
48	4143	30.84	1.56		
51	3841	28.59	1.76		
57	3485	25.94	1.94		
66	2996	22.30	2.2		
76	2614	19.46	2.3		
89	2218	16.51	2.6		
102	1939	14.43	2.6		
109	1815	13.51	2.9		
125	1584	11.79	3.0		
147	1343	10	3.3		
48	4141	30.82	0.98	K 97 KF 97 KA 97 KAF97	4 4 4 4
53	3750	27.91	1.08		
56	3325	24.75	1.22		
66	3005	22.37	1.34		
78	2547	18.96	1.59		
89	2225	16.56	1.82		
106	1861	13.85	1.87		
123	1611	11.99	2.1		
137	1439	10.71	2.2		
164	1202	8.95	2.3		
76	2613	19.45	0.83	K 87 KF 87 KA 87 KAF87	4 4 4 4
84	2340	17.42	0.88		
102	1941	14.45	0.94		
117	1687	12.56	1.02		
132	1495	11.13	1.45		
146	1338	9.96	1.11		
178	1111	8.27	1.18		
204	966	7.19	1.27		

苏州新越减速机制造有限公司

30kW

输出转速 Output speed r/min	输出扭矩 Output torque Nm	传动比 Ratio i	使用系数 Service factor f_B	机型号 Type Type	极数 Pole p
5.5	49099	268	0.96	K 187R107	4
6.5	41587	227	1.13	KA 187R107	4
7.4	36458	199	1.29		
8.8	30778	168	1.5		
6.7	39938	218	0.75		
7.2	37190	203	0.81		
7.9	33893	185	0.89		
9.0	29862	163	1.01	K 167R107	4
11	25465	139	1.18	KA 167R107	4
12	22168	121	1.36		
8.1	33120	180.78	1.42		
8.9	30423	166.06	1.54		
10	26478	144.53	1.78	K 187	4
11	23996	130.98	1.96	KA 187	4
13	20735	113.18	2.3		
14	18813	102.69	2.5		
17	16206	88.46	2.9		
13	20048	109.43	1.50		
17	15975	87.20	1.88	K 167	4
19	14554	79.44	2.1	KA 167	4
22	12427	67.83	2.4		
24	11088	60.52	2.7		
15	18256	99.65	0.93		
16	16932	92.42	1.00		
18	14611	79.75	1.16		
21	12894	70.38	1.31	K 157	4
24	11179	61.02	1.51	KF 157	4
27	9946	54.29	1.70	KA 157	4
31	8572	46.79	1.97	KAF157	4
39	6965	38.02	2.4		
47	5734	31.30	3.0		
21	12998	70.95	0.94		
23	11469	62.60	1.07		
27	9906	54.07	1.23	K 127	4
31	8761	47.82	1.39	KF 127	4
37	7363	40.19	1.66	KA 127	4
40	6683	36.48	1.83	KAF127	4
47	5747	31.36	2.1		
53	5071	27.67	2.4		
61	4380	23.90	2.8		
35	7647	41.74	0.90		
40	6683	36.48	1.01		
46	5903	32.22	1.08		
51	5238	28.59	1.29		
57	4752	25.94	1.42	K 107	4
66	4085	22.30	1.63	KF 107	4
76	3565	19.46	1.66	KA 107	4
89	3025	16.51	1.87	KAF107	4
102	2644	14.43	1.90		
109	2475	13.51	2.15		
125	2160	11.79	2.19		
147	1832	10.00	2.39		
168	1604	8.74	2.45		
59	4534	24.75	0.89		
66	4098	22.37	0.99		
78	3474	18.96	1.16	K 97	4
89	3034	16.56	1.33	KF 97	4
137	1962	10.71	1.37	KA 97	4
164	1640	8.95	1.52	KAF97	4
106	2537	13.85	1.59		
123	2197	11.99	1.66		

37kW

输出转速 Output speed r/min	输出扭矩 Output torque Nm	传动比 Ratio i	使用系数 Service factor f_B	机型号 Type Type	极数 Pole p
5.5	56947	268	0.83		
6.5	48235	227	0.97	K 187R107	4
7.4	42285	199	1.11	KA 187R107	4
8.8	35698	168	1.32		
8.0					
9.1	39310	185	0.77		
11	34635	163	0.87	K 167R107	4
12	29536	139	1.02	KA 167R107	4
	25711	121	1.17		
8.2					
8.9	40572	180.78	1.16		
10	37268	166.06	1.26		
11	32436	144.53	1.45	K 187	4
13	29395	130.98	1.60	KA 187	4
14	25400	113.18	1.85		
17	23046	102.69	2.0		
14	19853	88.46	2.4		
17					
19	24559	109.43	1.22		
22	19646	87.54	1.53		
24	17628	78.44	1.69	K 167	4
35	15301	68.18	2.0	KA 167	4
16	13582	60.52	2.2		
19	9592	42.74	3.1		
21					
	20741	92.42	0.82		
	17898	79.75	0.95		
19	15795	70.38	1.07	K 157	4
47	13694	61.02	1.24	KF 157	4
	12184	54.29	1.39	KA 157	4
24	10501	46.79	1.61	KAF157	4
27	8533	38.02	1.98		
31	7025	31.30	2.4		
37					
41	14049	62.60	0.87		
47	12135	54.07	1.01		
53	10732	47.82	1.14		
62	9020	40.19	1.35		
70	8187	36.48	1.49		
83	7040	31.36	1.74	K 127	4
103	6212	27.67	1.97	KF 127	4
116	5366	23.90	2.3	KA 127	4
138	4747	21.14	2.6	KAF127	4
171	3988	17.77	2.8		
41	3220	14.35	3.1		
48	2870	12.78	3.1		
52	2410	10.74	3.5		
57	1948	8.68	3.5		
66					
76					
90	8187	36.48	0.83		
103	6921	30.84	0.92		
110	6416	28.59	1.05		
126	5822	25.94	1.16		
147	5005	22.3	1.33	K 107	4
169	4367	19.46	1.35	KF 107	4
	3705	16.51	1.53	KA 107	4
	3238	14.43	1.55	KAF107	4
	3032	13.51	1.75		
	2646	11.79	1.79		
	2244	10.00	1.82		
	1961	8.74	1.95		

苏州新越减速机制造有限公司

输出转速 Output speed r/min	输出扭矩 Output torque Nm	传动比 Ratio i	使用系数 Service factor f_B	机型号 Type Type	极数 Pole p
45kW					
6.5	58664	227	0.80	K 187R107	4
7.4	51428	199	0.91	KA 187R107	4
8.8	43416	168	1.08		
11	35922	139	0.84	K 167R107	4
12	31270	121	0.96	KA 167R107	4
8.2					
8.9	49344	180.78	0.95		
10	45326	166.06	1.04		
11	39449	144.53	1.19		
13	35751	130.98	1.31	K 187	4
14	30892	113.18	1.52	KA 187	4
17	28029	102.69	1.68		
20	24145	88.46	1.9		
14	20291	74.34	2.3		
17					
19	29869	109.43	1.01		
22	23894	87.54	1.26		
24	21683	79.44	1.42	K 167	4
29	18610	68.18	1.62	KA 167	4
35	16519	60.52	1.82		
21	14079	51.58	2.1		
24	11666	42.74	2.6		
27					
32	19210	70.38	0.88		
39	16655	61.02	1.02		
47	14818	54.29	1.14		
54	12771	46.79	1.32	K 157	4
62	10378	38.02	1.63	KF 157	4
69	8543	31.30	2.0	KA 157	4
81	7539	27.62	2.2	KAF157	4
31	6537	23.95	2.6		
37	5817	21.31	2.9		
41	5014	18.37	3.4		
47					
53	13052	47.82	0.94		
62	10970	40.19	1.11		
70	9957	36.48	1.24		
83	8562	31.36	1.44		
103	7555	27.67	1.63	K 127	4
116	6526	23.90	1.87	KF 127	4
138	5773	21.14	2.1	KA 127	4
171	4850	17.77	2.5	KAF127	4
52	3917	14.35	2.9		
57	3491	12.78	2.3		
33	2931	10.74	2.6		
76	2369	8.68	2.9		
90					
103					
110	7804	28.59	0.87		
126	7080	25.94	0.96		
148	6087	22.30	1.11		
169	5312	19.46	1.27	K 107	4
	4506	16.51	1.47	KF 107	4
	3939	14.43	1.64	KA 107	4
10	3688	13.51	1.10	KAF107	4
11	3218	11.79	1.26		
13	2729	10.00	1.44		
14	2386	8.74	1.60		
17					
20					
55kW					
	45904	145.33	1.02		
	41371	130.98	1.14		
	36261	114.80	1.30	K 187	4
	32436	102.69	1.45	KA 187	4
	29511	88.46	1.59		
	24800	74.34	1.90		
	21474	64.37	2.19		

输出转速 Output speed r/min	输出扭矩 Output torque Nm	传动比 Ratio i	使用系数 Service factor f_B	机型号 Type Type	极数 Pole p
55kW					
17	29204	87.54	1.03		
19	25974	77.86	1.16		
22	22745	68.18	1.32	K 167	4
24	20263	60.74	1.48	KA 167	4
29	17207	51.58	1.75		
35	14258	42.74	2.1		
41	12170	36.48	2.5		
24	20357	61.02	0.83		
27	18111	54.29	0.93		
32	15609	46.79	1.08		
39	12684	38.02	1.33		
47	10442	31.30	1.62	K 157	4
54	9214	27.62	1.84	KF 157	4
62	7990	23.95	2.1	KA 157	4
69	7109	21.31	2.4	KAF157	4
81	6128	18.37	2.8		
99	4977	14.92	3.4		
117	4220	12.65	3.8		
37	13408	40.19	0.91		
47	10465	31.36	1.17		
53	9234	27.67	1.32		
62	7976	23.90	1.53	K 127	4
70	7056	21.14	1.73	KF 127	4
116	4267	12.78	1.88	KA 127	4
83	5928	17.77	2.06	KAF127	4
138	3583	10.74	2.1		
171	2896	8.68	2.3		
103	4787	14.35	2.38		
75kW					
11	59298	130.35	0.79		
13	52224	114.80	0.90		
14	47016	103.35	1.00	K 187	4
17	40242	88.46	1.17	KA 187	4
20	33818	74.34	1.39		
23	29283	64.37	1.61		
28	24402	53.64	1.9		
32	20803	45.73	2.3		
19	35420	77.86	0.85		
22	30857	67.83	0.97		
24	27531	60.52	1.09		
29	23496	51.65	1.28		
34	19598	43.08	1.53	K 167	4
41	16595	36.48	1.81	KA 167	4
46	14616	32.13	2.1		
52	13042	28.67	2.3		
61	11114	24.43	2.7		
39	17296	38.02	0.98		
47	14239	31.30	1.19		
54	12565	27.62	1.35	K 157	4
62	10895	23.95	1.55	KF 157	4
69	9694	21.31	1.75	KA 157	4
81	8357	18.37	2.0	KAF157	4
99	6787	14.92	2.5		
117	5755	12.65	2.9		
47	14271	31.36	0.86		
53	12592	27.67	0.97		
62	10877	23.90	1.12	K 127	4
70	9621	21.14	1.27	KF 127	4
83	8084	17.77	1.36	KA 127	4
103	6528	14.35	1.51	KAF127	4
114	5900	12.78	1.54		
138	4886	10.74	1.72		
171	3949	8.68	1.74		

苏州新越减速机制造有限公司

输出转速 Output speed r/min	输出扭矩 Output torque Nm	传动比 Ratio i	使用系数 Service factor f_B	机型号 Type Type	极数 Pole p
90kW					
14	56058	102.69	0.84		
16	51134	93.67	0.92		
19	42242	77.38	1.11		
23	35139	64.37	1.34	K 187 KA 187	4 4
28	29282	53.64	1.61		
31	26427	48.41	1.8		
34	23796	43.59	2.0		
38	21170	38.78	2.2		
22	37028	67.83	0.81		
24	33038	60.52	0.91		
29	28157	51.58	1.07		
35	23332	42.74	1.29	K 167 KA 167	4 4
40	19953	36.55	1.51		
45	17807	32.62	1.69		
52	15651	28.67	1.92		
61	13336	24.43	2.3		
73	11054	20.25	2.7		
86	9433	17.28	3.2		
39	20755	38.02	0.82		
47	17087	31.30	0.99		
54	15078	27.62	1.12	K 157 KF 157 KA 157 KAF157	4 4 4 4
62	13074	23.95	1.29		
69	11633	21.31	1.45		
81	10028	18.37	1.69		
99	8145	14.92	2.1		
117	6906	12.65	2.5		
62	13052	23.90	0.94		
70	11546	21.14	1.06	K 127 KF 127 KA 127 KAF127	4 4 4 4
83	9701	17.77	1.15		
103	7834	14.35	1.26		
116	6982	12.78	1.28		
138	5863	10.74	1.43		
171	4738	8.68	1.43		
110kW					
17	58625	88.46	0.80		
20	49267	74.34	0.95		
21	46173	69.67	1.02	K 187 KA 187	4 4
24	41853	63.14	1.12		
33	30307	45.73	1.55		
35	28332	42.75	1.66		
38	26178	39.50	1.80		
42	23441	35.37	2.0		
53	18610	28.08	2.5		
29	34184	51.58	0.88		
35	28325	42.74	1.06		
41	24176	36.48	1.24		
46	21618	32.62	1.39	K 167 KA 167	4 4
54	18378	27.73	1.64		
61	16191	24.43	1.86		
74	13420	20.25	2.2		
86	11452	17.28	2.6		
62	15872	23.95	1.07	K 157 KF 157 KA 157 KAF157	4 4 4 4
70	14123	21.31	1.20		
81	12174	18.37	1.39		
100	9888	14.92	1.71		
118	8384	12.65	2.0		

输出转速 Output speed r/min	输出扭矩 Output torque Nm	传动比 Ratio i	使用系数 Service factor f_B	机型号 Type Type	极数 Pole p
132kW					
20	59121	74.34	0.79		
23	51192	64.37	0.92		
28	42659	53.64	1.10		
31	38499	48.41	1.22		
34	34666	43.59	1.36	K 187 KA 187	4 4
38	30841	38.78	1.52		
45	26570	33.41	1.77		
53	22331	28.08	2.1		
61	19333	24.31	2.3		
74	16112	20.26	2.6		
86	13734	17.27	2.8		
35					
41	33990	42.74	0.88		
46	29012	36.48	1.04		
54	25942	32.62	1.16	K 167 KA 167	4 4
61	22053	27.73	1.36		
74	19429	24.43	1.55		
86	16104	20.25	1.87		
62	13722	17.28	2.2		
70					
81	19047	23.95	0.89		
100	16947	21.31	1.00	K 157 KF 157 KA 157 KAF157	4 4 4 4
118	14609	18.37	1.16		
	11866	14.92	1.43		
	10060	12.65	1.59		
160kW					
47	51708	53.64	0.91		
61	44082	45.73	1.07		
74	34096	35.37	1.38		
86	30693	31.84	1.53	K 187 KA 187	4 4
41	23434	24.31	1.9		
62	19530	20.26	2.1		
73	16648	17.27	2.3		
86					
81	35166	36.48	0.86		
100	23338	24.21	1.29	K 167 KA 167	4 4
118	19800	20.54	1.52		
	16657	17.28	1.81		
	17708	18.37	0.96	K 157 KF 157 KA 157 KAF157	4 4 4 4
	14382	14.92	1.18		
	12194	12.65	1.39		
33					
45					
47					
59					
200kW					
86					
61	55103	45.73	0.85		
73	40258	33.41	1.17	K 187 KA 187	4 4
86	38366	31.84	1.23		
	30618	25.41	1.54		
	24413	20.26	1.69		
100	20810	17.27	1.87		
118					
	29437	24.43	1.02	K 167 KA 167	4 4
	24750	20.54	1.22		
	20906	17.35	1.44		
	17978	14.92	0.94	K 157 KF 157 KA 157 KAF157	4 4 4 4
	15243	12.65	1.05		

苏州保越减速机制造有限公司

输出转速 Output speed r/min	输出扭矩 Output torque Nm	传动比 Ratio i	使用系数 Service factor f_B	机型号 Type Type	极数 Pole p
200	5.0	279	K 37R17 KF 37R17 KA 37R17 KAF37R17		0.18
	5.2	267			
	5.9	234			
	6.8	205			
	7.7	181			0.25
	8.7	160			
	10	136			
	11	127			
	13	110			0.37
	14	96			
400	2.5	552	K 47R37 KF 47R37 KA 47R37 KAF47R37		0.18
	2.8	495			
	3.3	416			
	3.7	375			0.25
	4.3	326			
	4.8	289			
	5.6	250			0.37
	6.3	219			
	7.2	193			
	8.3	167			0.55
	9.3	149			
	11	128			
600	1.5	906	K 57R37 KF 57R37 KA 57R37 KAF57R37		0.18
	1.7	806			
	2.0	699			
	2.3	615			
	2.6	544			0.25
	2.9	473			
	3.3	421			
	3.8	362			0.37
	4.4	319			
	5.1	273			
	5.8	240			0.55
	6.5	215			
	7.2	192			
	8.4	166			0.75
	9.9	141			
	11	126			
	13	108			1.10
	15	95			
820	1.2	1171	K 67R37 KF 67R37 KA 67R37 KAF67R37		0.18
	1.3	1034			
	1.5	903			
	1.8	793			
	2.0	697			0.25
	2.3	613			
	2.6	542			
	3.0	471			0.37
	3.3	420			
	3.9	361			0.55
	4.3	323			
	5.1	272			
	5.8	240			
	6.4	217			0.75
	7.3	191			
1550	0.59	2370	K 77R37 KF 77R37 KA 77R37 KAF77R37		0.18
	0.68	2050			
	0.78	1772			
	0.92	1514			

输出转速 Output speed r/min	输出扭矩 Output torque Nm	传动比 Ratio i	使用系数 Service factor f_B	机型号 Type Type	极数 Pole p
1550	1.0	1388	K 77R37 KF 77R37 KA 77R37 KAF77R37		0.25
	1.1	1218			
	1.3	1053			
	1.5	924			0.37
	1.7	815			
	2.0	709			
	2.2	622			0.55
	2.5	552			
	2.9	485			
	3.2	428			0.75
	3.9	358			
	4.3	320			1.1
	4.9	283			
	5.7	246			
2700	0.34	4037	K 87R57 KF 87R57 KA 87R57 KAF87R57		0.18
	0.39	3609			
	0.45	3107			
	0.51	2728			
	0.59	2371			0.25
	0.67	2088			
	0.75	1854			
	0.84	1658			0.37
	0.98	1415			
	1.1	1229			
	1.3	1078			0.55
	1.5	951			
	1.7	837			
	1.9	726			0.75
	2.2	638			
	2.5	562			1.1
	3.0	474			
	3.3	426			
	3.8	373			1.5
	4.2	330			
	4.8	293			2.2
	5.6	250			
	5.9	236			
	7.0	201			
4300	0.23	6027	K 97R57 KF 97R57 KA 97R57 KAF97R57		0.18
	0.26	5392			
	0.30	4669			
	0.34	4082			
	0.39	3583			0.25
	0.45	3108			
	0.51	2757			0.37
	0.58	2419			
	0.66	2123			
	0.75	1856			0.55
	0.86	1625			
	0.98	1430			
	1.1	1261			
	1.3	1102			0.75
	1.5	957			
	1.6	855			1.1
	1.9	743			
	2.1	651			
	2.4	573			1.5
	2.8	504			
	3.2	437			2.2
	3.6	382			
	4.1	342			

表上所配功率均有超载，按实际条件确定的转扭不得大于减速机额定转扭。

The power are all overload in the table. The decided torque according to operating condition should not more than gear units'nominal torque.

苏州新越减速机制造有限公司

输出转速 Output speed r/min	输出扭矩 Output torque Nm	传动比 Ratio i	使用系数 Service factor f_B	机型号 Type Type	极数 Pole p
4300	4.6	305		K 97R57	
	5.4	258		KF 97R57	3.0
	6.0	232		KA 97R57	
	7.1	199		KAF97R57	4.0
8000	0.13	10528			
	0.15	9391			0.18
	0.17	8211			
	0.19	7167			
	0.23	6097			0.25
	0.25	5582			
	0.27	5065			
	0.32	4299			0.37
	0.37	3757			
	0.43	3236			
	0.48	2869			0.55
	0.56	2504			
	0.63	2203			0.75
	0.74	1869		K 107R77	
	0.83	1689		KF 107R77	
	0.91	1533		KA 107R77	1.1
	1.1	1317		KAF107R77	
	1.2	1150			
	1.4	1015			1.5
	1.6	871			
	1.8	782			
	2.0	686			2.2
	2.3	606			
	2.7	515			
	3.1	455			3.0
	3.6	402			
	4.1	351			4.0
	4.7	307			
	5.2	277			5.5
	5.9	243			
13000	0.08	17550			
	0.09	16006			0.18
	0.10	14975			
	0.11	12440			
	0.13	10914			0.25
	0.14	9819			
	0.16	8443			
	0.19	7483			0.37
	0.21	6565			
	0.24	5804			
	0.28	5027		K 127R77	0.55
	0.31	4423		KF 127R77	
	0.37	3801		KA 127R77	
	0.43	3237		KAF127R77	0.75
	0.47	2941			
	0.55	2548			
	0.63	2218			1.1
	0.72	1926			
	0.79	1757			1.5
	0.90	1541			
	1.0	1342			
	1.2	1177			2.2
	1.4	1025			

输出转速 Output speed r/min	输出扭矩 Output torque Nm	传动比 Ratio i	使用系数 Service factor f_B	机型号 Type Type	极数 Pole p
13000	1.5	899			
	1.8	790		K 127R77	3.0
	2.0	690		KF 127R77	
	2.3	599		KA 127R77	4.0
	2.6	539		KAF127R77	
	3.0	468			
	3.4	410			5.5
	2.6	536			
	2.9	473			4.0
	3.3	418		K 127R87	5.5
	3.8	367		KF 127R87	
	4.2	330		KA 127R87	7.5
	4.8	290		KAF127R87	
18000	0.08	17679			
	0.09	15729			
	0.10	14721			
	0.11	13097			0.55
	0.12	11368			
	0.14	10114			
	0.16	8718			
	0.18	7734			
	0.27	5074			
	0.31	4514			
	0.35	3974			1.1
	0.40	3516			
	0.46	3047		K 157R97	
	0.48	2899		KF 157R97	1.5
	0.60	2319		KA 157R97	
	0.69	2026		KAF157R97	
	0.77	1802			2.2
	0.83	1680			
	1.0	1365			
	1.1	1229			3.0
	1.3	1093			
	1.5	942			
	1.6	854			4.0
	1.8	756			
	2.1	661			5.5
	2.5	565			
	2.9	503			7.5
	3.3	433			
	5.0	290			
	4.8	307			11
	5.6	260		K 157R107	11
	6.2	237		KF 157R107	
	7.0	210		KA 157R107	15
				KAF157R107	
32000	0.07	19653			
	0.08	17345			
	0.09	14945			0.55
	0.11	13190			
	0.12	11532		K 167R97	
	0.14	10227		KA 167R97	
	0.16	8597			0.75
	0.21	6538			
	0.26	5366			1.1
	0.29	4798			
	0.34	4059			1.5

表上所配功率均有超载，按实际条件确定的转扭不得大于减速机额定转扭。

The power are all overload in the table.The decided torque according to operating condition should not more than gear units'nominal torque.

苏州新越减速机制造有限公司

输出转速 Output speed r/min	输出扭矩 Output torque Nm	传动比 Ratio i	使用系数 Service factor f_B	机型号 Type Type	极数 Pole p
32000	0.42	3359	K 167R97 KA 167R97		2.2
	0.52	2741			
	0.63	2252			3
	0.65	2174			
	0.85	1698			4
	1.0	1402			
	1.1	1291			5.5
	1.3	1101			
	1.5	944			7.5
	1.7	843			
	1.9	757			
	2.6	561			11
	3.0	479			
	3.4	422			15
	3.9	367			
	4.7	313	K 167R107 KA 167R107		18.5
	5.4	273			22
	5.9	250			
	6.7	218			30
	7.2	203			
	7.9	185			
	9.0	163			37
	11	139			45
	12	121			
50000	0.04	32625	K 187R97 KA 187R97		0.55
	0.05	27165			
	0.06	24353			
	0.07	19144			
	0.08	16978			
	0.10	14272			0.75
	0.11	13116			
	0.12	11647			
	0.13	10413			1.1
	0.15	9363			
	0.17	8126			
	0.19	7333			1.5
	0.21	6738			
	0.24	5984			
	0.27	5350			2.2
	0.30	4810			
	0.33	4364			
	0.39	3609			3
	0.46	3062			
	0.56	2519			4
	0.63	2268			
	0.69	2054			
	0.78	1821			5.5
	0.88	1605			
	1.0	1395			7.5
	1.2	1196			
	2.0	737			15
	2.4	619			
	2.8	524			18.5

输出转速 Output speed r/min	输出扭矩 Output torque Nm	传动比 Ratio i	使用系数 Service factor f_B	机型号 Type Type	极数 Pole p
50000	2.0	720	K 187R107 KA 187R107		15
	2.4	614			
	2.9	514			18.5
	3.3	449			
	4.0	365			30
	5.5	268			37
	6.5	227			45
	7.4	199			
	8.8	168			

表上所配功率均有超载，按实际条件确定的转扭不得大于减速机额定转扭。

The power are all overload in the table.The decided torque according to operating condition should not more than gear units'nominal torque.

苏州新越减速机制造有限公司

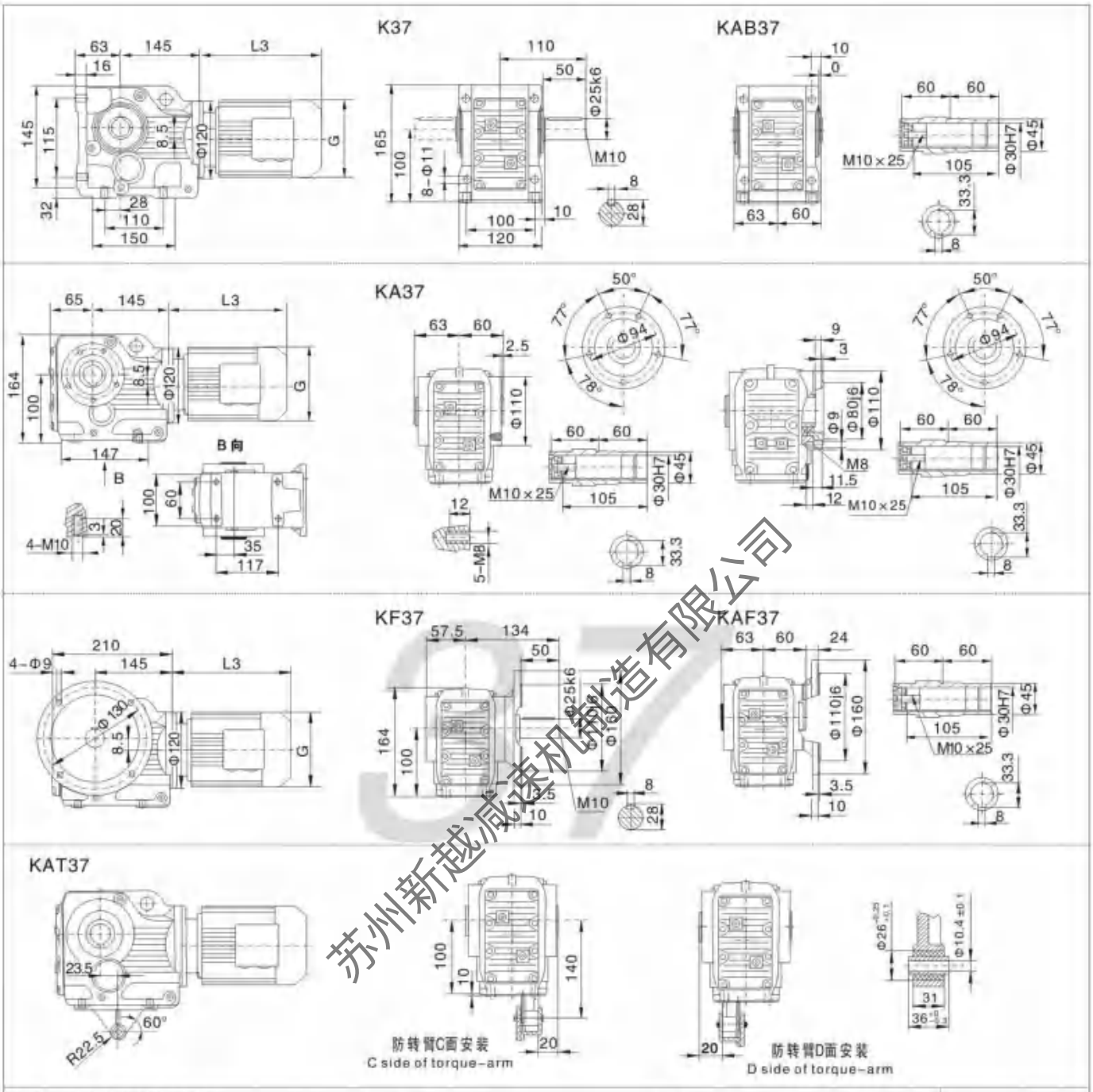

Y2电机机座号 Motor size	63	71		80		90S	90L	100						
功率/4P Power/(kW)	0.18	0.25	0.37	0.55	0.75	1.1	1.5	2.2	3.0					
L3	235	245		278		304	328	340						
G	130	145		175		195	195	215						
L2	71	71		71		71	71	93						

注:1.KA、KF、KAF、KAZ壳体为通用件,安装尺寸均可相互参照. 2."K.."表示K、KA、KF、KAF、KAZ、KAB.
Note:1.The housings of KA、KF、KAF、KAZ are common parts. The mounting dimensions may consult each other. 2."K.."mean K、KA、KF、KAF、KAZ、KAB.

苏州新越减速机制造有限公司

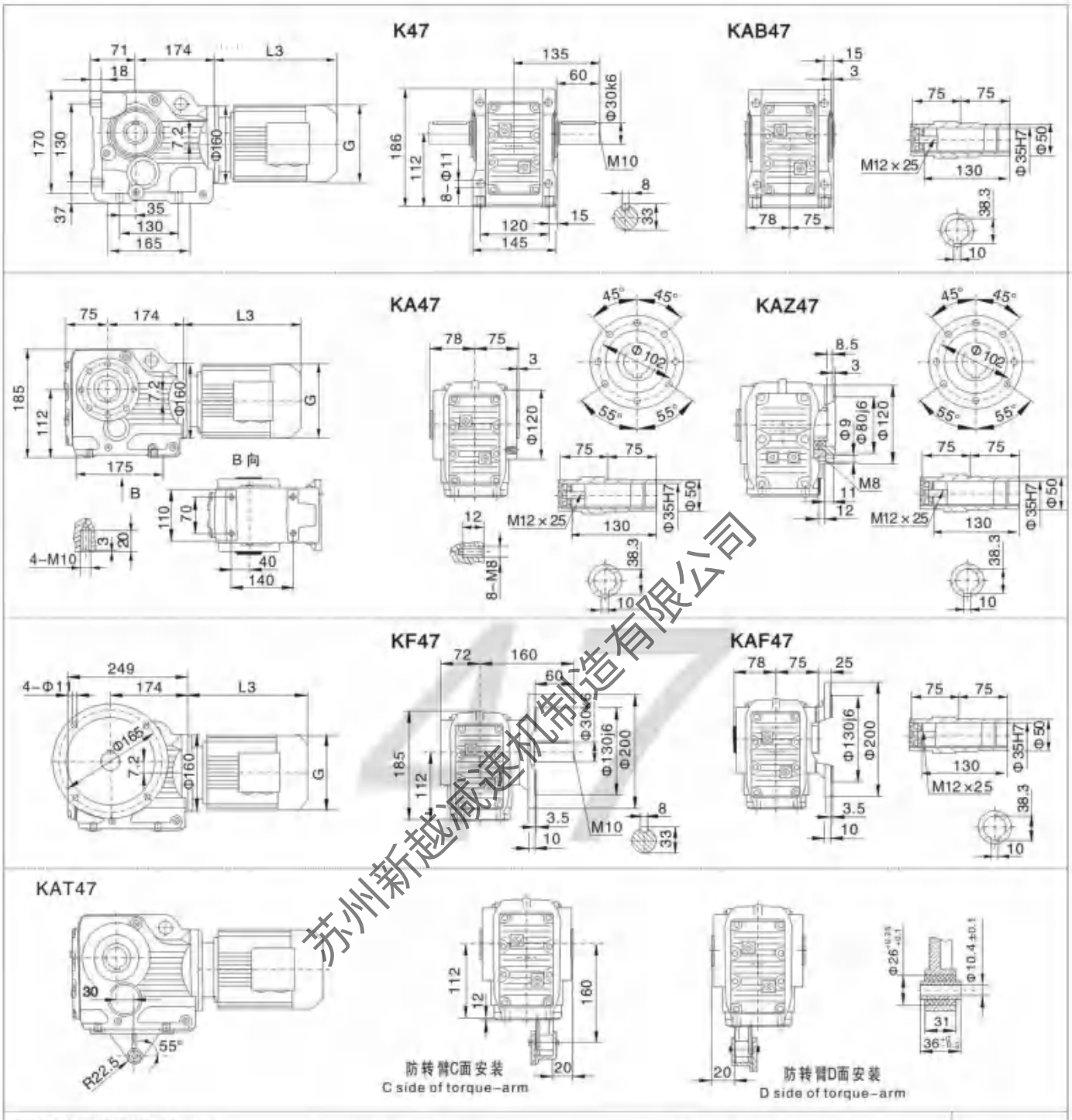

电机需方配或配特殊电机时需加联接法兰

When equipping the user's motor or the special one,the flange is required to connected.

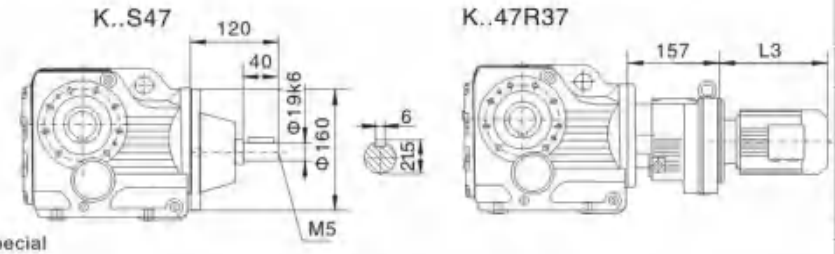

注:其余尺寸见相对应结构形式

Note:For other values please refer to the opposited structure.

Y2电机机座号 Motor size	63	71		80		90S	90L	100		112M	132S		
功率/4P Power/(kW)	0.18	0.25	0.37	0.55	0.75	1.1	1.5	2.2	3.0	4.0	5.5		
L3	223	245		278		304	328	350		383	428		
G	130	145		175		195	195	215		240	275		
L2	81	81		81		81	81	93		68	72		

注:1.KA、KF、KAF、KAZ壳体为通用件,安装尺寸均可相互参照。 2."K.."表示K、KA、KF、KAF、KAZ、KAB.

Note:1.The housings of KA、KF、KAF、KAZ are common parts. The mounting dimensions may consult each other. 2."K.."mean K、KA、KF、KAF、KAZ、KAB.

苏州新越减速机制造有限公司

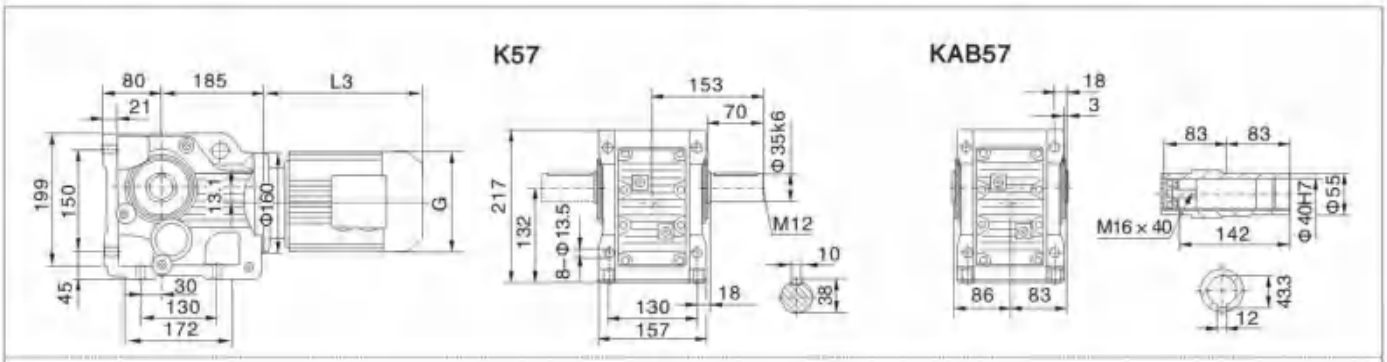

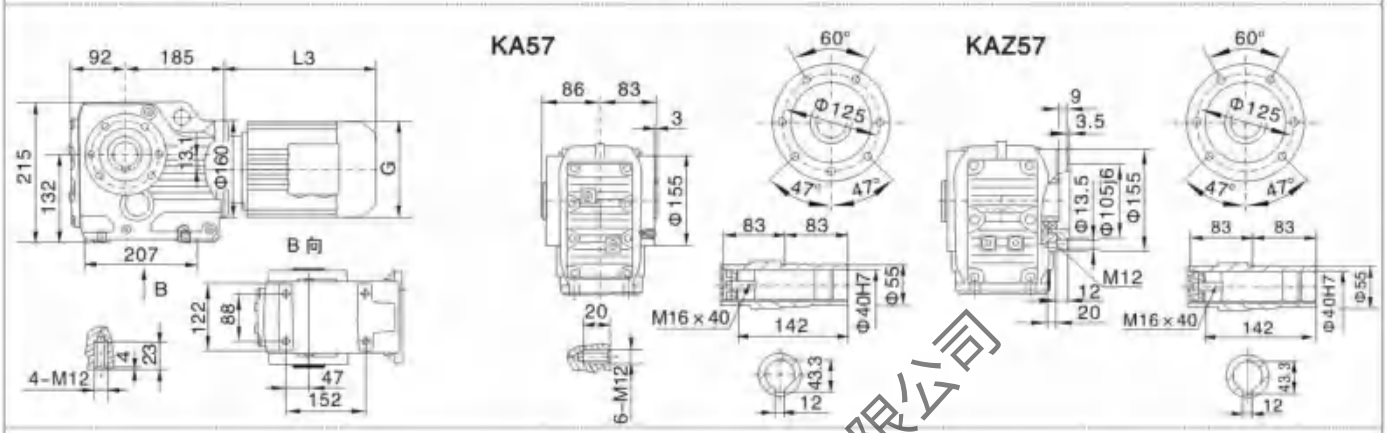

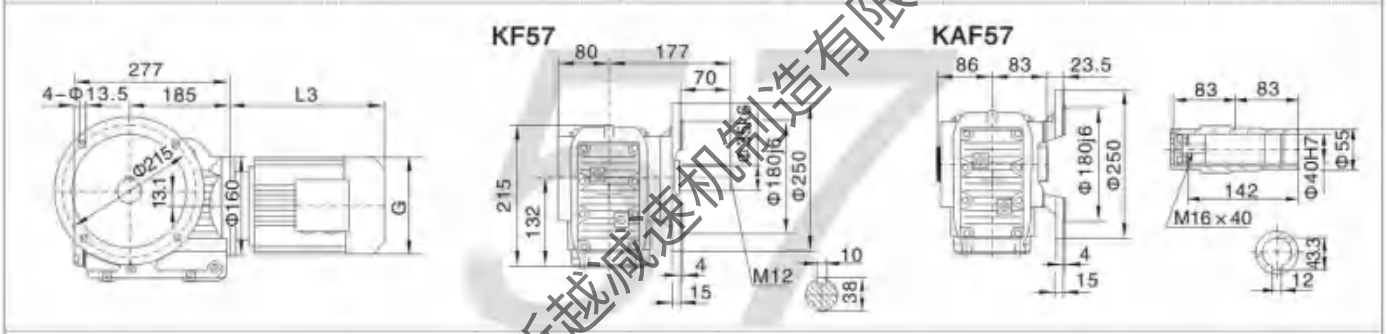

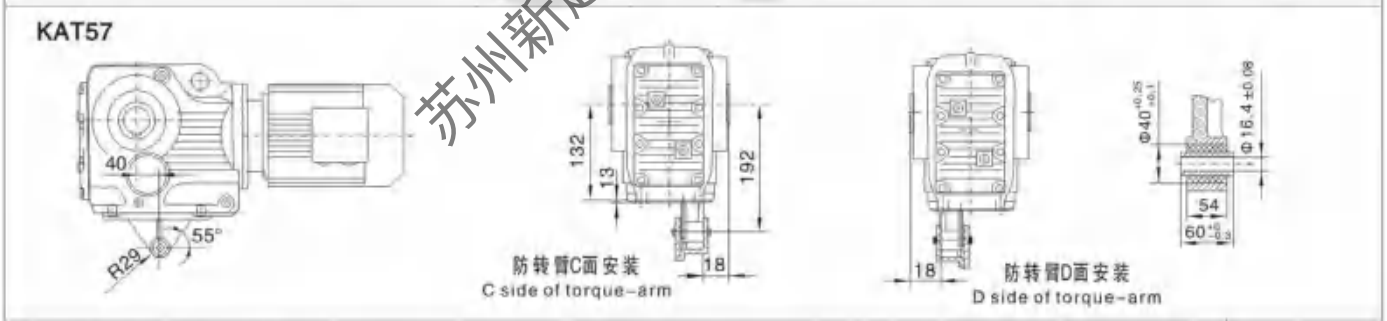

电机需方配或配特殊电机时需加联接法兰

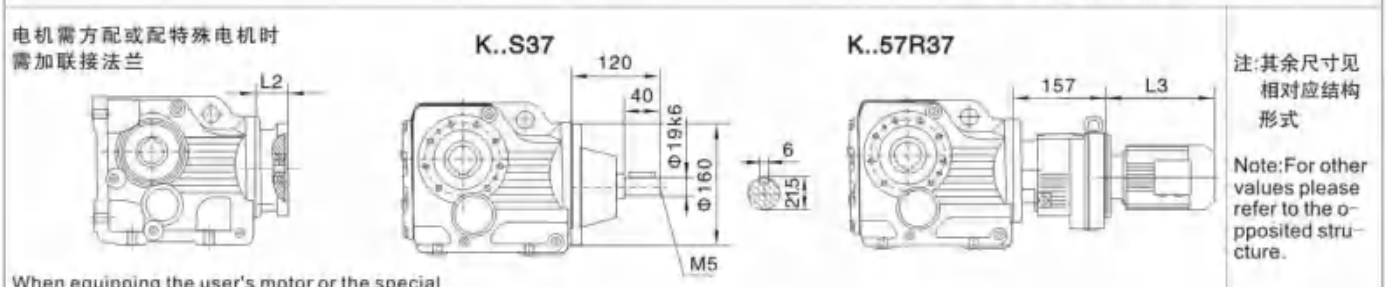

注:其余尺寸见相对应结构形式

Note:For other values please refer to the opposited structure.

When equipping the user's motor or the special one,the flange is required to connected.

Y2电机机座号 Motor size	63	71		80		90S	90L	100		112M	132S		
功率/4P Power/(kW)	0.18	0.25	0.37	0.55	0.75	1.1	1.5	2.2	3.0	4.0	5.5		
L3	223	245		278		304	328	350		380	425		
G	130	145		175		195	195	215		240	275		
L2	81	81		81		81	81	93		93	101		

注:1.KA、KF、KAF、KAZ壳体为通用件,安装尺寸均可相互参照. 2."K.."表示K、KA、KF、KAF、KAZ、KAB.

Note:1.The housings of KA、KF、KAF、KAZ are common parts. The mounting dimensions may consult each other. 2."K.."mean K、KA、KF、KAF、KAZ、KAB.

苏州新越减速机制造有限公司

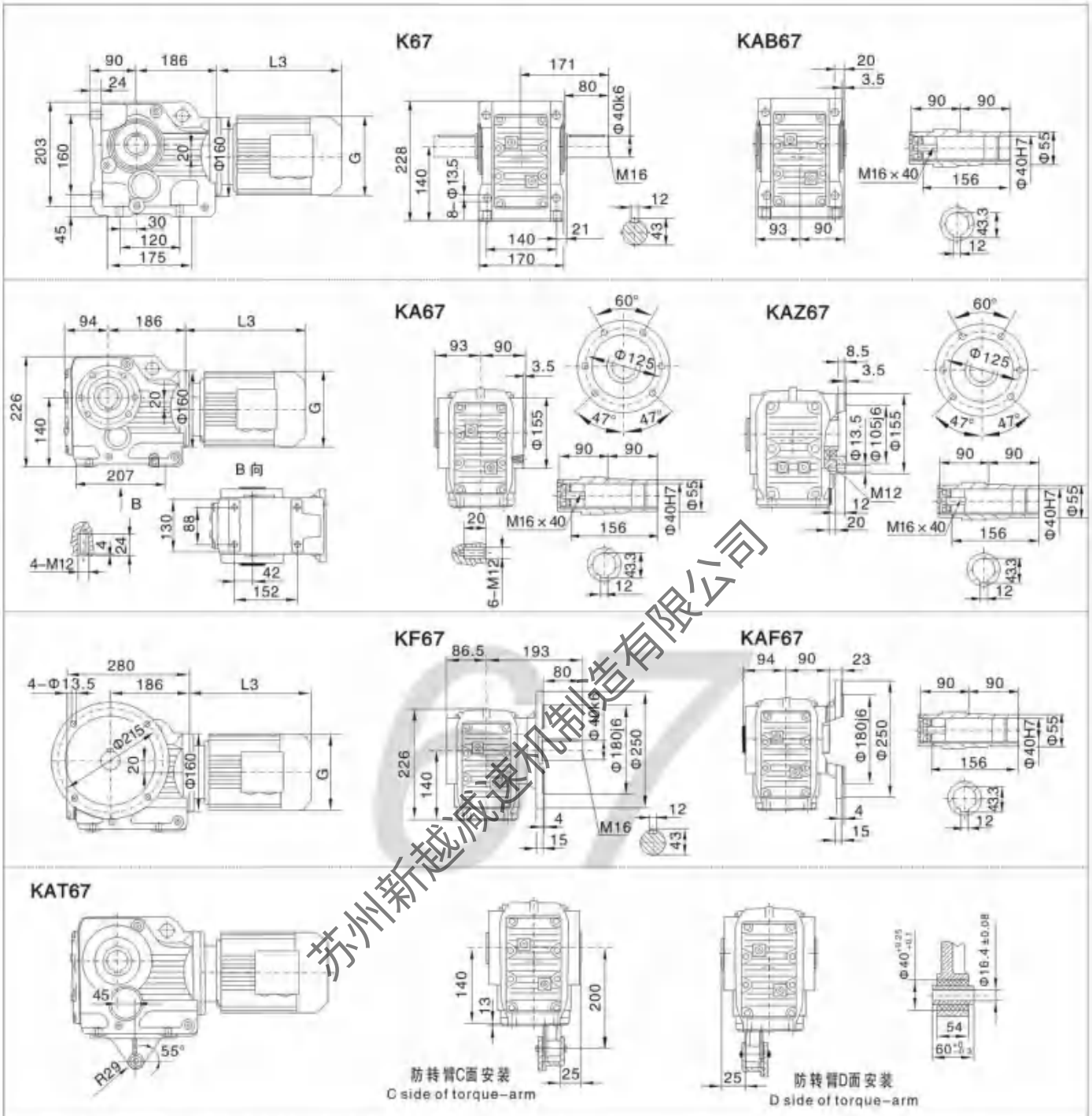

电机需方配或配特殊电机时需加联接法兰

When equipping the user's motor or the special one,the flange is required to connected.

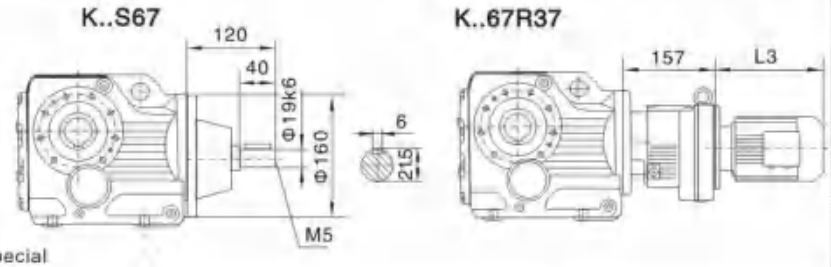

注:其余尺寸见相对应結构形式

Note:For other values please refer to the opposited structure.

Y2电机机座号 Motor size	63	71		80		90S	90L	100		112M	132S		
功率/4P Power/(kW)	0.18	0.25	0.37	0.55	0.75	1.1	1.5	2.2	3.0	4.0	5.5		
L3	223	245		278		304	328	350		380	425		
G	130	145		175		195	195	215		240	275		
L2	81	81		81		81	81	93		93	101		

注:1.KA、KF、KAF、KAZ壳体为通用件,安装尺寸均可相互参照. 2."K.."表示K、KA、KF、KAF、KAZ、KAB.

Note:1.The housings of KA、KF、KAF、KAZ are common parts. The mounting dimensions may consult each other. 2."K.."mean K、KA、KF、KAF、KAZ、KAB.

苏州新越减速机制造有限公司

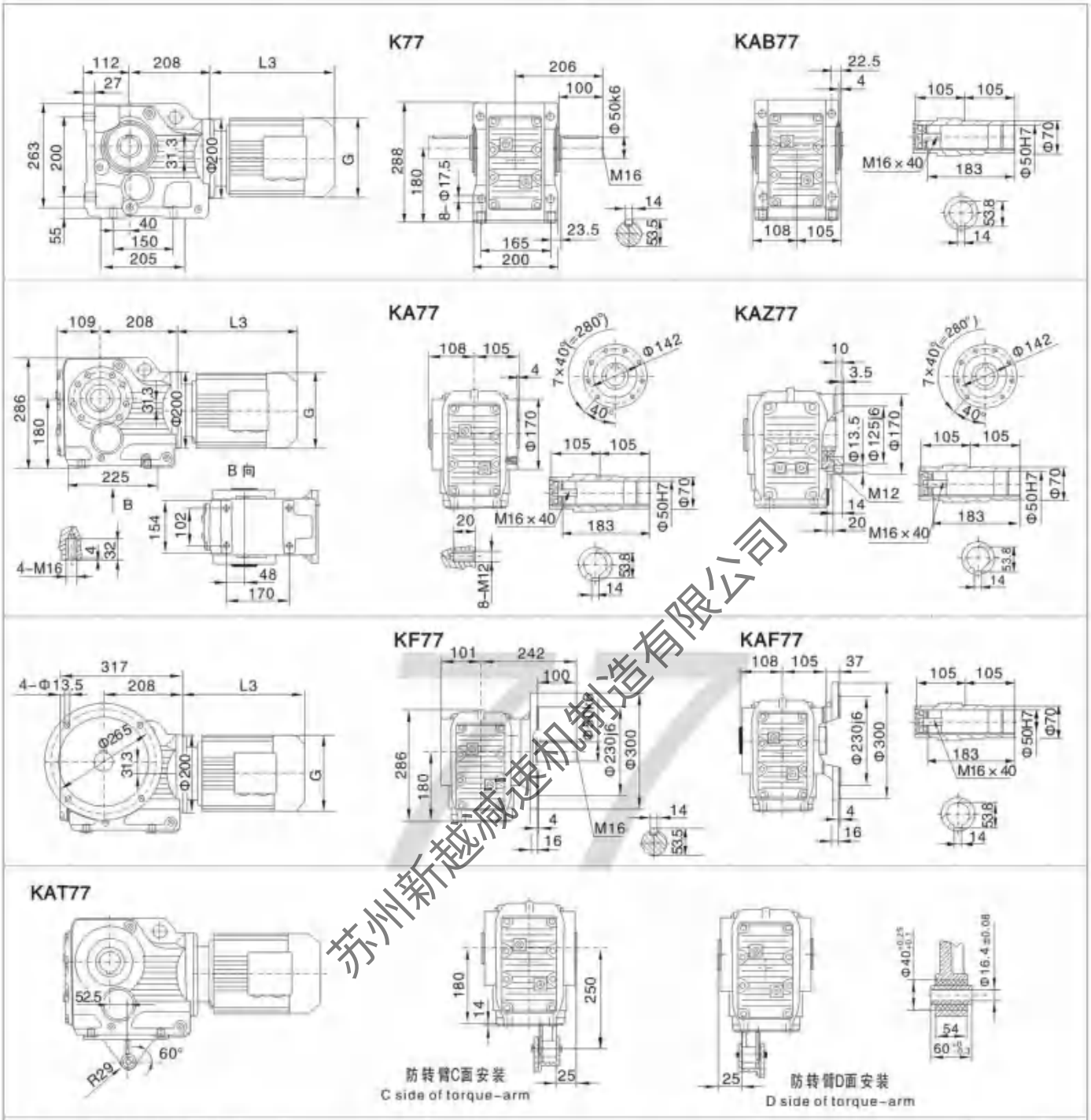

Y2电机机座号 Motor size	71	80		90S	90L	100		112M	132S	132M	160M
功率/4P Power/(kW)	0.37	0.55	0.75	1.1	1.5	2.2	3.0	4.0	5.5	7.5	11
L3	233	278		304	328	350		380	425	461	524
G	145	175		195	195	215		240	275	275	330
L2	81	81		81	81	93		93	101	101	126

注:1.KA、KF、KAF、KAZ壳体为通用件,安装尺寸均可相互参照。 2."K.."表示K、KA、KF、KAF、KAZ、KAB.
Note:1.The housings of KA、KF、KAF、KAZ are common parts. The mounting dimensions may consult each other. 2."K.."mean K、KA、KF、KAF、KAZ、KAB.

苏州新越减速机制造有限公司

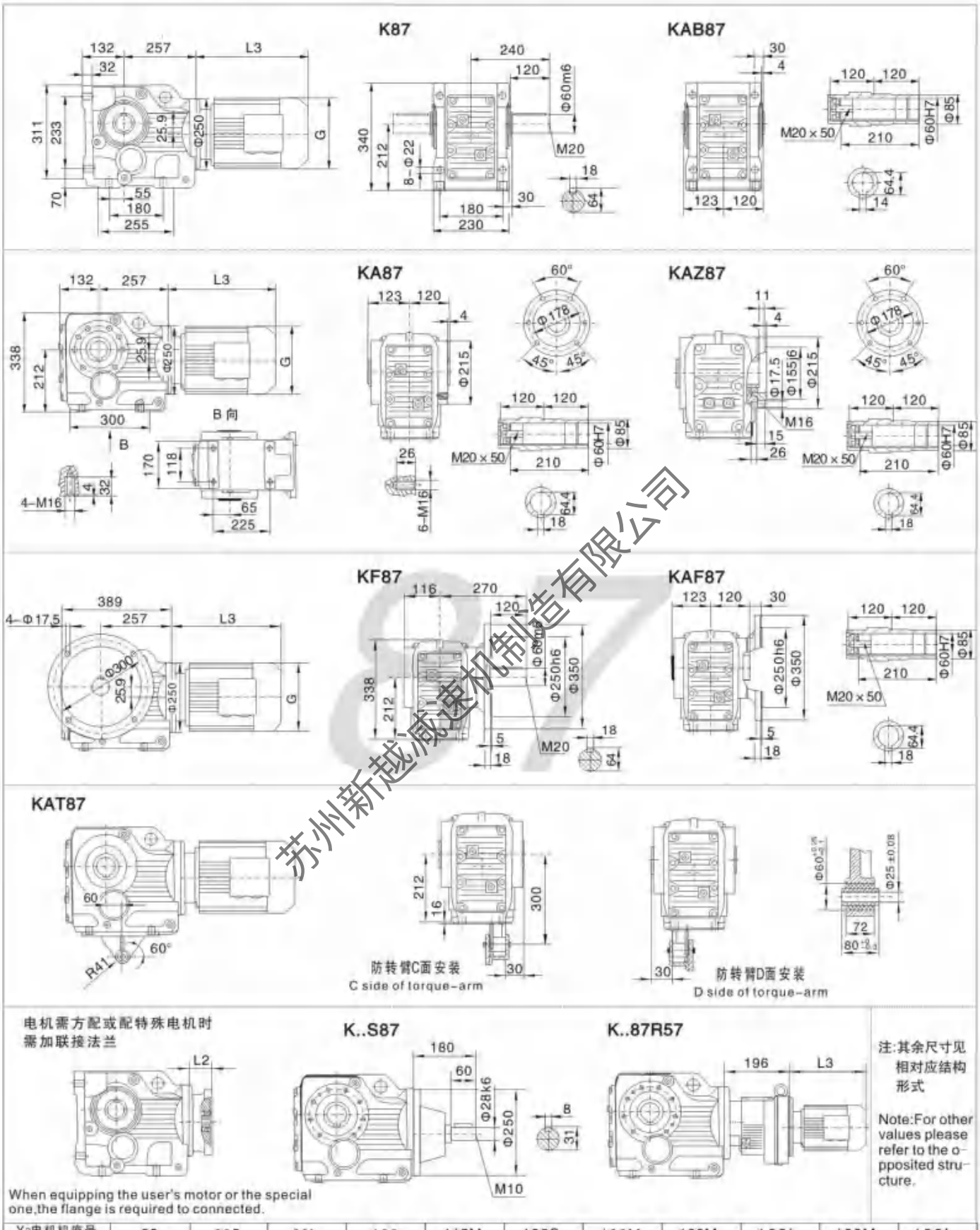

Y2电机机座号 Motor size	80	90S	90L	100		112M	132S	132M	160M	160L	180M	180L
功率/4P Power/(kW)	0.75	1.1	1.5	2.2	3.0	4.0	5.5	7.5	11	15	18.5	22
L3	246	280	304	350		380	425	461	524	547	583	616
G	175	195	195	215		240	275	275	330	330	380	380
L2	86	86	86	71		71	101	101	126	126	126	126

注:1.KA、KF、KAF、KAZ壳体为通用件,安装尺寸均可相互参照. 2."K.."表示K、KA、KF、KAF、KAZ、KAB.
Note:1.The housings of KA、KF、KAF、KAZ are common parts. The mounting dimensions may consult each other. 2."K.."mean K、KA、KF、KAF、KAZ、KAB.

苏州新越威速机制造有限公司

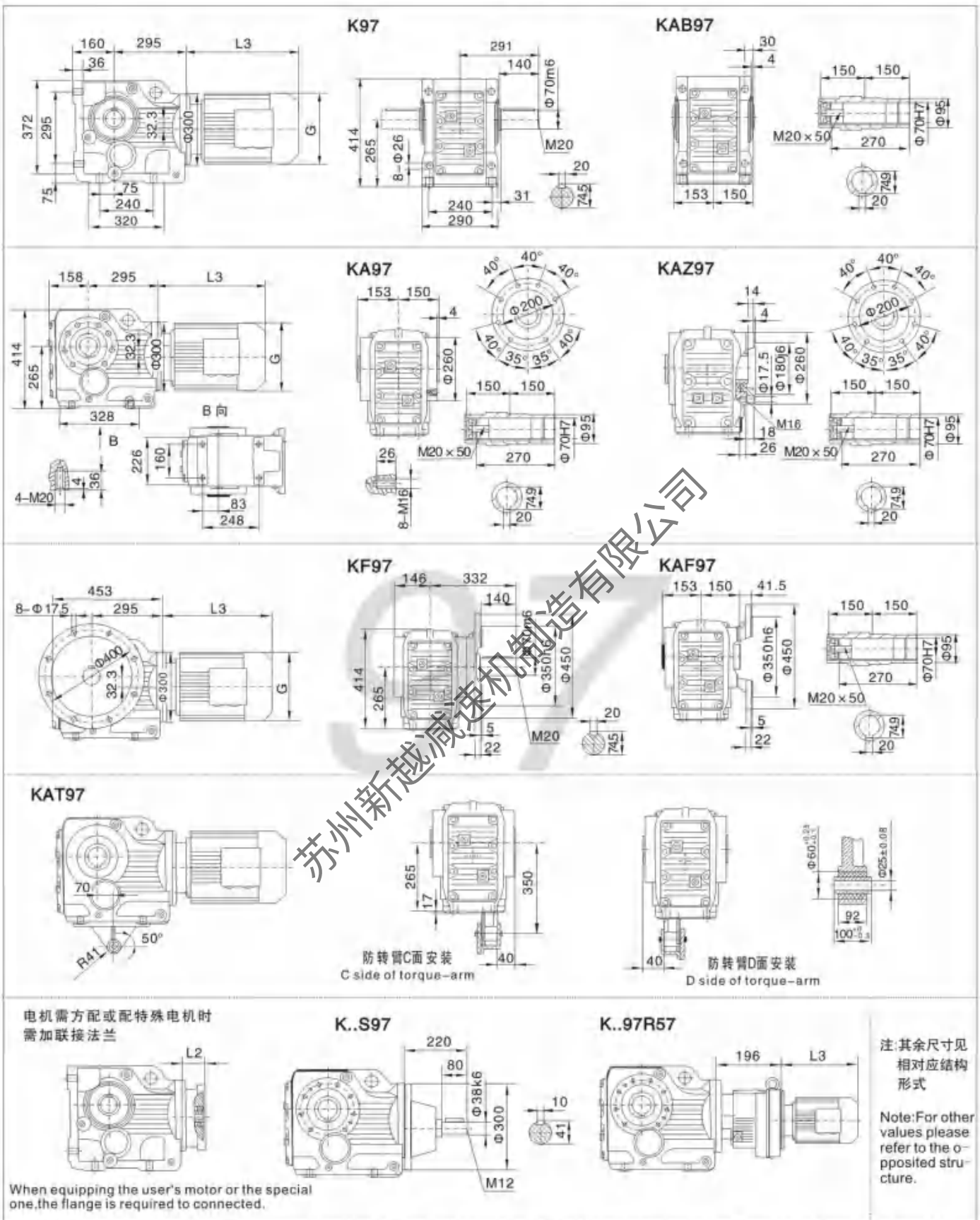

电机需方配或配特殊电机时需加联接法兰

When equipping the user's motor or the special one,the flange is required to connected.

注:其余尺寸见相对应结构形式

Note:For other values please refer to the o-pposited structure.

Ya电机机座号 Motor size	90S	90L	100		112M	132S	132M	160M	160L	180M	180L	200
功率/4P Power/(kW)	1.1	1.5	2.2	3.0	4.0	5.5	7.5	11	15	18.5	22	30
L3	280	304	315		334	425	461	524	547	555	588	652
G	195	195	215		240	275	275	330	330	380	380	420
L2	86	86	101		101	101	101	126	126	126	126	132

注:1.KA、KF、KAF、KAZ壳体为通用件,安装尺寸均可相互参照. 2."K.."表示K、KA、KF、KAF、KAZ、KAB.

Note:1.The housings of KA、KF、KAF、KAZ are common parts. The mounting dimensions may consult each other. 2."K.."mean K、KA、KF、KAF、KAZ、KAB.

苏州新越减速机制造有限公司

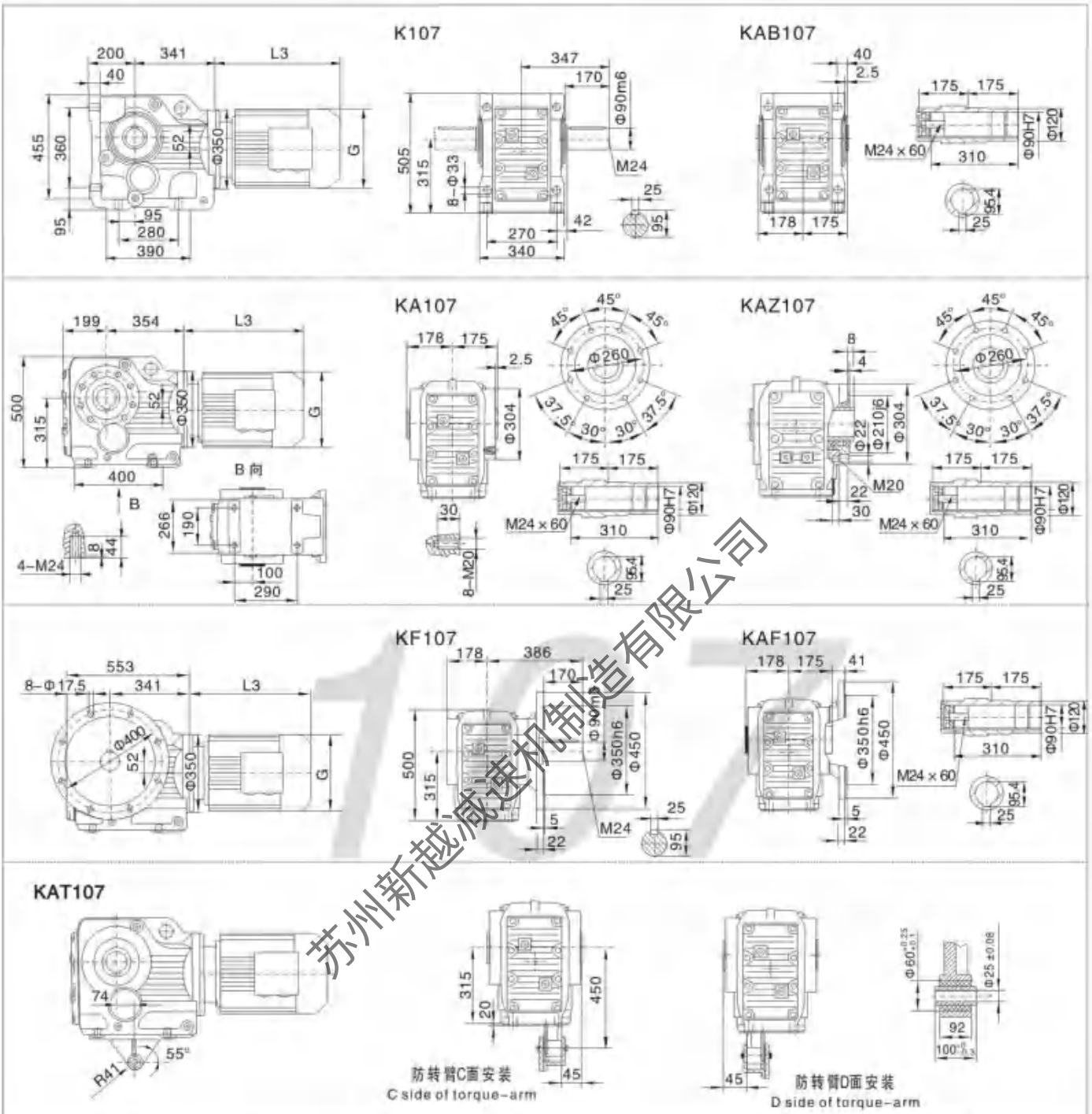

Y2电机机座号 Motor size	100	112M	132S	132M	160M	160L	180M	180L	200	225S	225M
功率/4P Power/(kW)	3.0	4.0	5.5	7.5	11	15	18.5	22	30	37	45
L3	318	334	386	422	504	519	555	588	654	680	702
G	215	240	275	275	330	330	380	380	420	470	470
L2	101	101	101	101	126	126	126	126	132	132	132

注:1.KA、KF、KAF、KAZ壳体为通用件,安装尺寸均可相互参照. 2."K.."表示K、KA、KF、KAF、KAZ、KAB.
Note:1.The housings of KA、KF、KAF、KAZ are common parts. The mounting dimensions may consult each other.
2."K.."mean K、KA、KF、KAF、KAZ、KAB.

苏州新越减速机制造有限公司

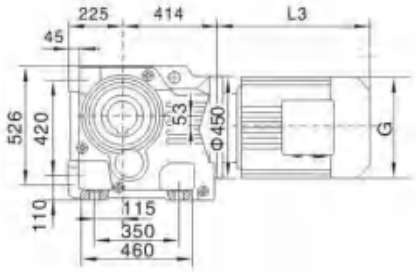

K127

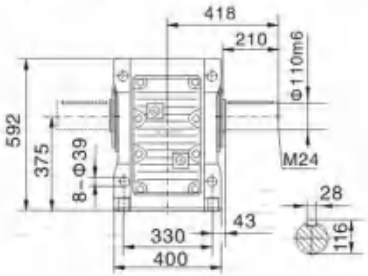

KA(KAB)127

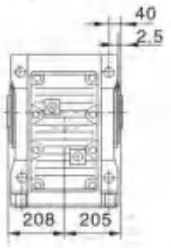

KAZ127

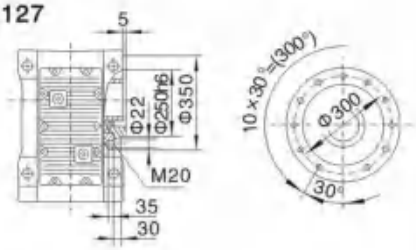

KA127/KAF127/KAZ127
空心轴/Hollow shaft

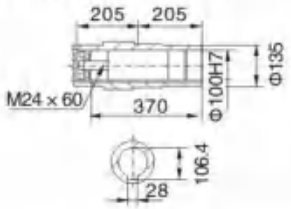

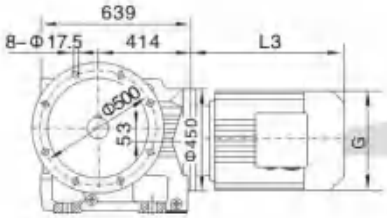

KF127

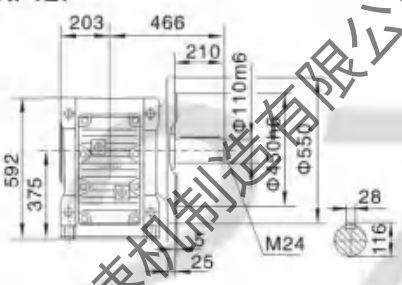

KAF127

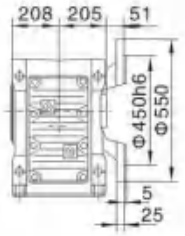

KAT127

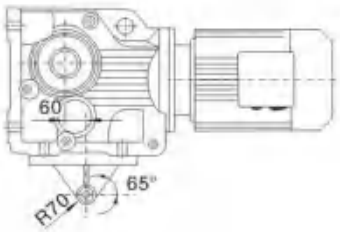

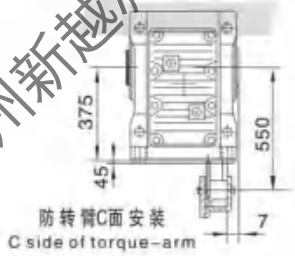

防转臂C面安装
C side of torque-arm

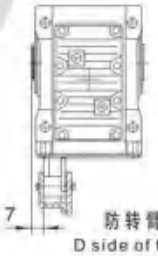

防转臂D面安装
D side of torque-arm

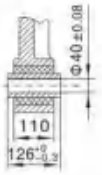

电机需方配或配特殊电机时
需加联接法兰

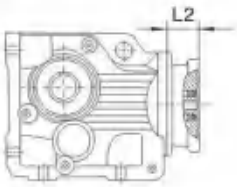

K..S127

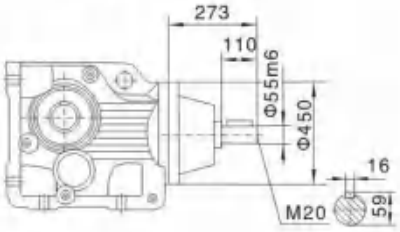

K..127R77(R87)

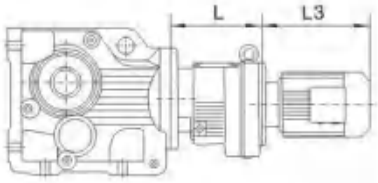

注:其余尺寸见相对应结构形式

Note:For other values please refer to the opposited structure.

When equipping the user's motor or the special one,the flange is required to connected.

	K..127R77	K..127R87
L	230	275

Y2电机机座号 Motor size	132M	160M	160L	180M	180L	200	225S	225M	250	280S	280M
功率/4P Power/(kW)	7.5	11	15	18.5	22	30	37	45	55	75	90
L3	424	567	602	583	616	654	674	696	775	847	847
G	275	330	330	380	380	420	470	470	510	580	580
L2	132	132	132	132	132	132	143	143	174	174	174

注:1.KA、KF、KAF、KAZ壳体为通用件,安装尺寸均可相互参照. 2."K.."表示K、KA、KF、KAF、KAZ、KAB.
Note:1.The housings of KA、KF、KAF、KAZ are common parts. The mounting dimensions may consult each other. 2."K.."mean K、KA、KF、KAF、KAZ、KAB.

苏州新越减速机制造有限公司

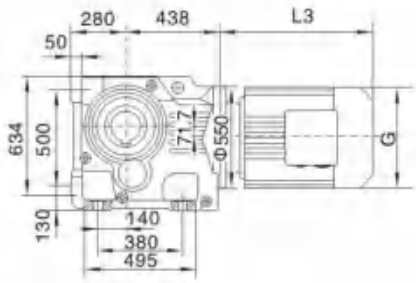

K157

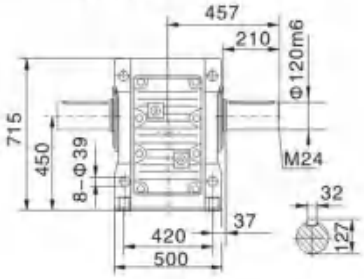

KA(KAB)157

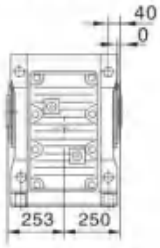

KAZ157

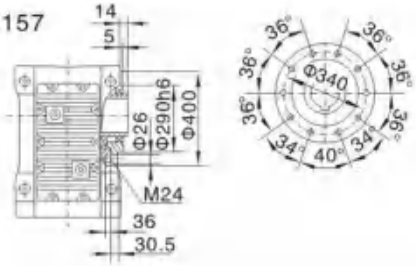

KA157/KAF157/KAZ157
空心轴/Hollow shaft

K

KF157

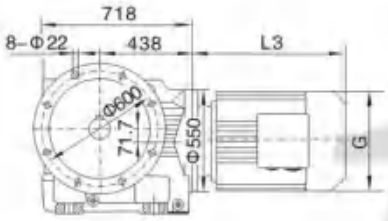

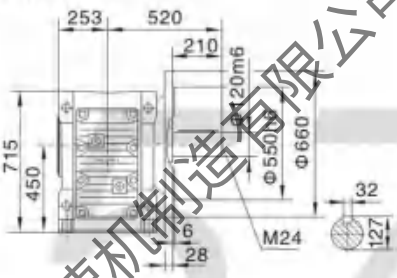

KAF157

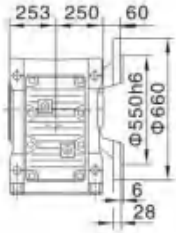

KAT157

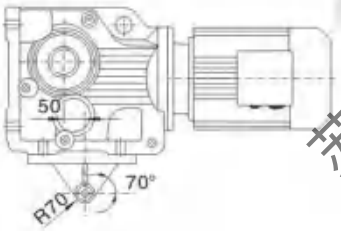

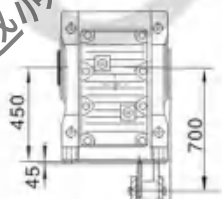

防转臂C面安装
C side of torque-arm

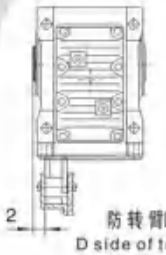

防转臂D面安装
D side of torque-arm

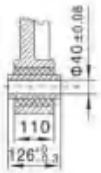

电机需方配或配特殊电机时
需加联接法兰

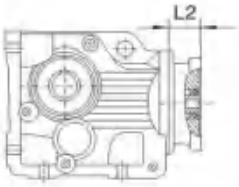

K..S157

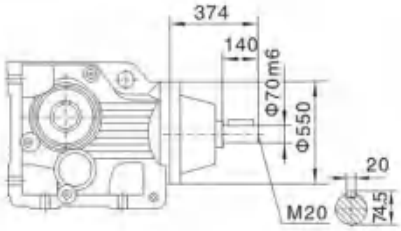

K..157R97(R107)

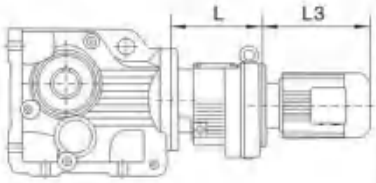

注:其余尺寸见相对应结构形式

Note:For other values please refer to the opposited structure.

When equipping the user's motor or the special one,the flange is required to connected.

	K..157R97	K..157R107
L	320	370

Y2电机机座号 Motor size	160M	160L	180M	180L	200	225S	225M	250	280S	280M	315S	315M	315L
功率/4P Power/(kW)	11	15	18.5	22	30	37	45	55	75	90	110	132	160
L3	567	602	635	666	642	669	691	770	828	879	1100	1180	1270
G	330	330	380	380	420	470	470	510	580	580	645	645	645
L2	143	143	143	143	143	143	143	143	143	143	145	145	145

注:1.KA、KF、KAF、KAZ壳体为通用件,安装尺寸均可相互参照. 2."K.."表示K、KA、KF、KAF、KAZ、KAB.
Note:1.The housings of KA、KF、KAF、KAZ are common parts. The mounting dimensions may consult each other. 2."K.."mean K、KA、KF、KAF、KAZ、KAB.

苏州新越减速机制造有限公司

K

K167

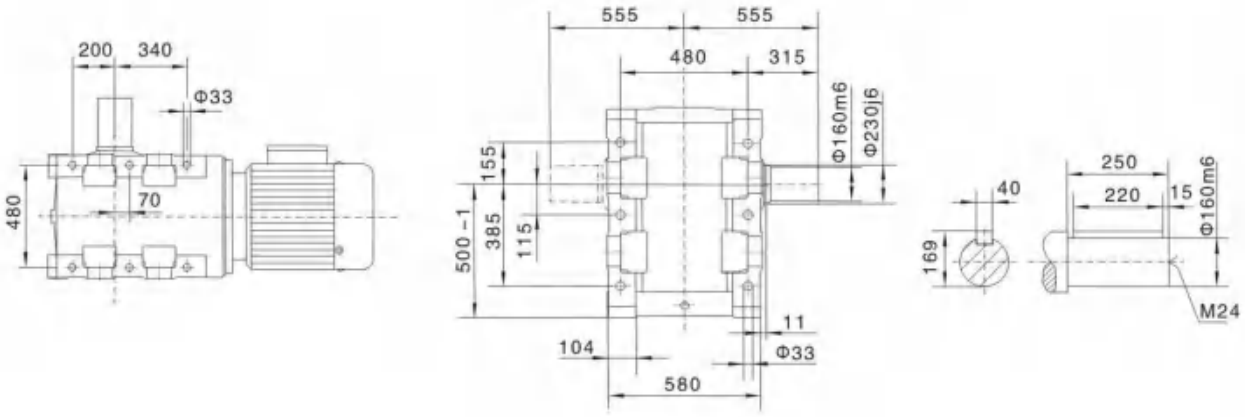

KA167

167
苏州新越减速机制造有限公司

电机需方配或配特殊电机时
需加联接法兰

K..S167

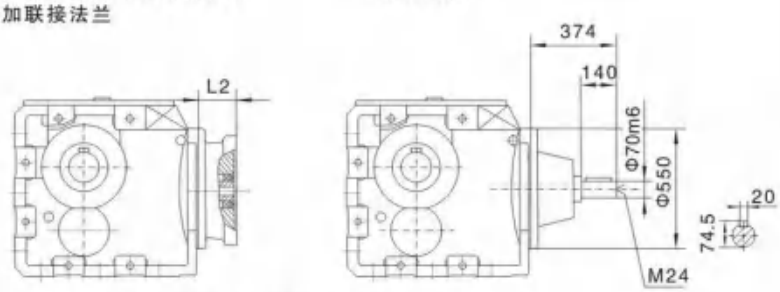

K..167R97(R107)

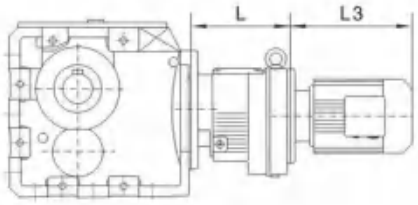

When equipping the user's motor or the special one,the flange is required to connected.

注:其余尺寸见相对应结构形式
Note:For other values please refer to the opposited structure.

	K..167R97	K..167R107
L	320	370

Y2电机机座号 Motor size	160M	160L	180M	180L	200	225S	225M	250	280S	280M	315S	315M	315L	
功率/4P Power/(kW)	11	15	18.5	22	30	37	45	55	75	90	110	132	160	200
L3	567	602	635	666	642	669	691	770	828	879	1100	1180	1270	
G	330	330	380	380	420	470	470	510	580	580	645	645	645	
L2	143	143	143	143	143	143	143	143	143	143	145	145	145	

注:1.KA、KF、KAF、KAZ壳体为通用件,安装尺寸均可相互参照. 2."K.."表示K、KA、KF、KAF、KAZ、KAB.
Note:1.The housings of KA、KF、KAF、KAZ are common parts. The mounting dimensions may consult each other. 2."K.."mean K、KA、KF、KAF、KAZ、KAB.

K

K187

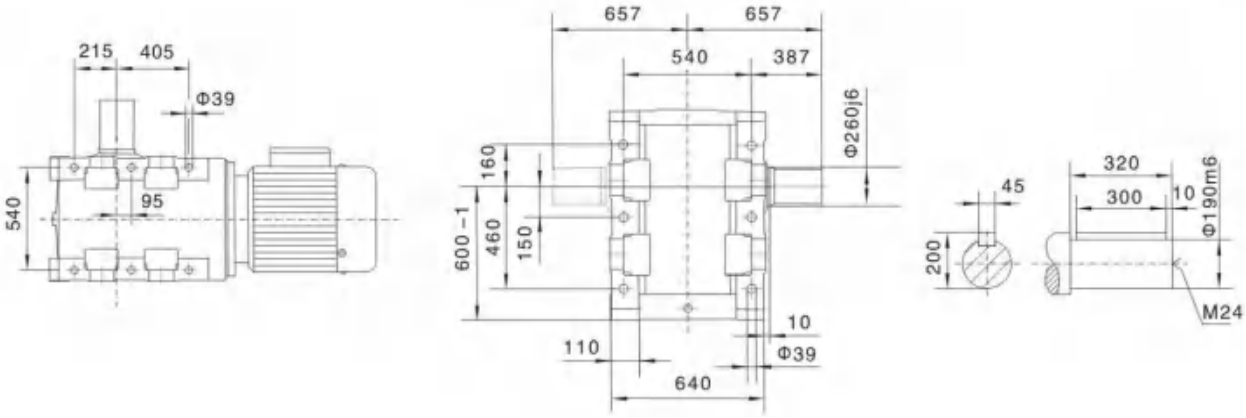

KA187

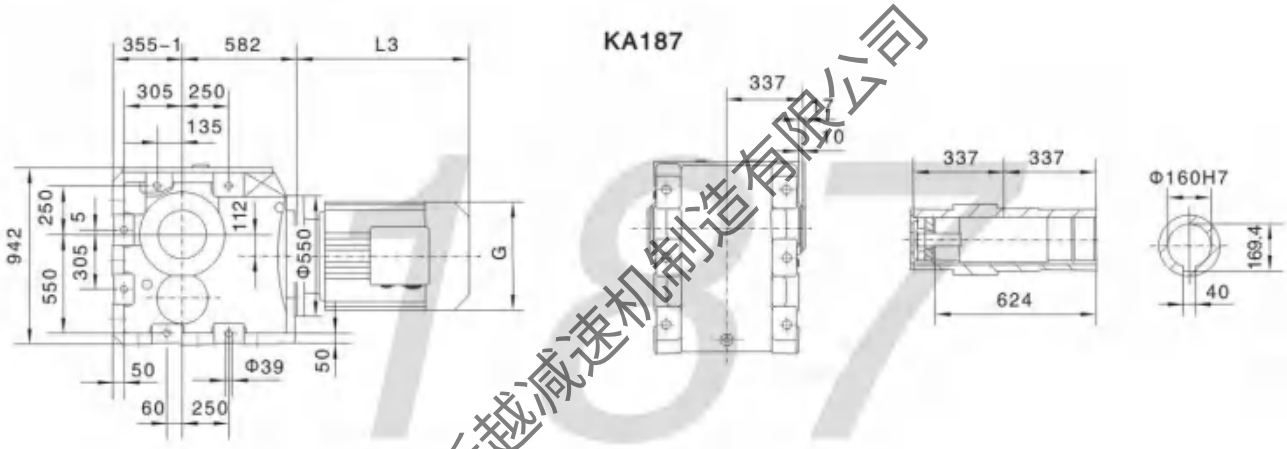

苏州新越减速机制造有限公司

电机需方配或配特殊电机时
需加联接法兰

K..S187

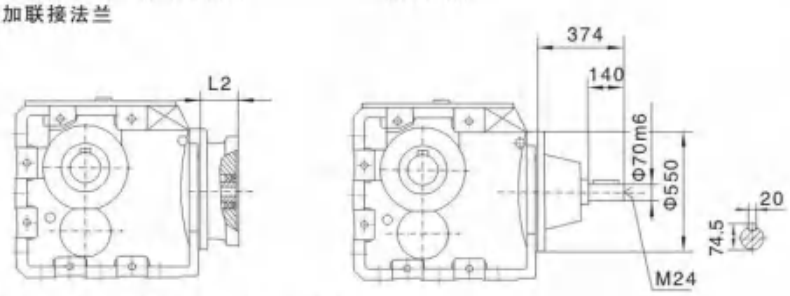

K..187R97(R107)

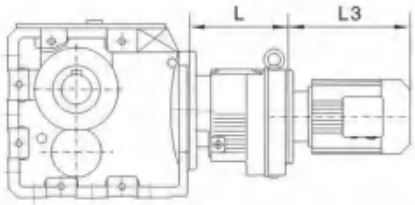

When equipping the user's motor or the special one,the flange is required to connected.

注:其余尺寸见相对应结构形式
Note:For other values please refer to the opposited structure.

	K..187R97	K..187R107
L	320	370

Y2电机机座号 Motor size	160M	160L	180M	180L	200	225S	225M	250	280S	280M	315S	315M	315L	
功率/4P Power/(kW)	11	15	18.5	22	30	37	45	55	75	90	110	132	160	200
L3	567	602	635	666	642	669	691	770	828	879	1100	1180	1270	
G	330	330	380	380	420	470	470	510	580	580	645	645	645	
L2	143	143	143	143	143	143	143	143	143	143	145	145	145	

注:1.KA、KF、KAF、KAZ壳体为通用件,安装尺寸均可相互参照. 2."K.."表示K、KA、KF、KAF、KAZ、KAB.
Note:1.The housings of KA、KF、KAF、KAZ are common parts. The mounting dimensions may consult each other. 2."K.."mean K、KA、KF、KAF、KAZ、KAB.

F系列减速机有以下设计方案：

F series gear units are available in the following designs:

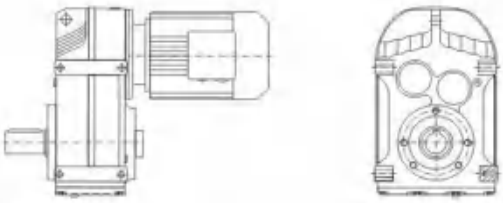

F..Y..
底脚轴伸式安装平行轴斜齿轮减速机
Foot-mounted parallel shaft helical gear units with solid shaft

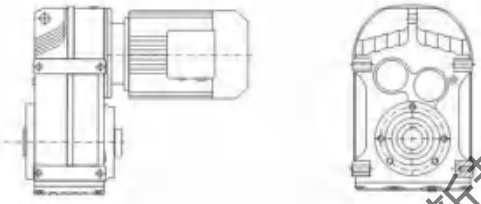

FA..Y..
空心轴安装平行轴斜齿轮减速机
Parallel shaft helical gear units with hollow shaft

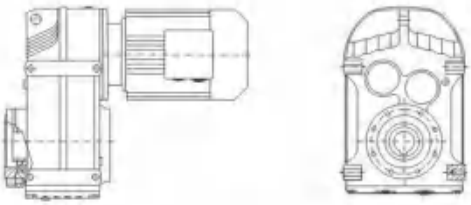

FAZ..Y..
小法兰空心轴安装平行轴斜齿轮减速机
Short-flange-mounted parallel shagt helical gear units with hollow shaft

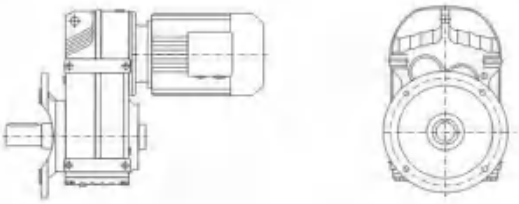

FF..Y..
法兰轴伸式安装平行轴斜齿轮减速机
Flange-mounted parallel shaft helical gear units with solid shaft

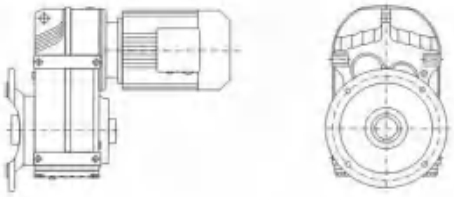

FAF..Y..
法兰空心轴安装平行轴斜齿轮减速机
Flange-mounted parallel shaft helical gear units with hollow shaft

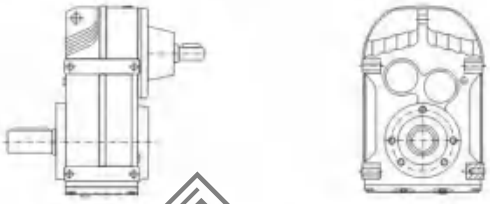

F（FF、FA、FAF、FAZ）S...
轴输入的平行轴斜齿轮减速机
Shaft input parallel shaft helical gear units

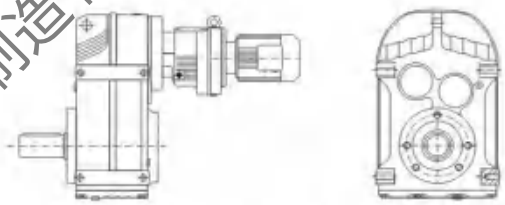

F（FF、FA、FAF、FAZ）...R...Y...
组合式平行轴斜齿轮减速机
Combinatorial parallel shaft helical gear units

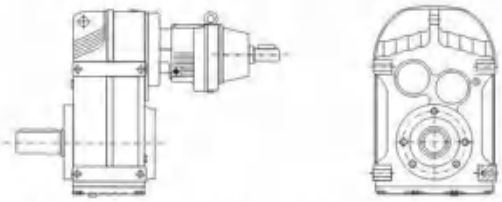

F（FF、FA、FAF、FAZ）S...R...
轴输入的组合式平行轴斜齿轮减速机
Shaft input combinatorial parallel shaft helical gear units

F（FF、FA、FAF、FAZ）...Y...
电机用户自配或配特殊电机时需加联接法兰
When equipping the user's motor or the special one,the flange is required to be connected

苏州新越减速机制造有限公司

型号与标记：
Type Designations:

F F 37-Y 0.55-4P-23.88-M1-270°

- 减速机类型
- 结构形式
- 规格
- 电机代号
- 电机功率、极数
- 传动比
- 安装形式
- 电机接线盒位置

F F 37-Y 0.55-4P-23.88-M1-270°

- Gear units type
- Structure
- Size
- Motor code
- Motor power、pole
- Ratio
- Mounting position
- Position of the motor thermal box

减速机类型：
平行轴斜齿轮减速机

Gear units type:
Parallel shaft helical gear units

结构形式：

普通轴伸式（省略）	
轴装式	A
轴伸法兰式	F
轴装法兰式	AF
轴装小法兰式	AZ
普通轴伸式，轴输入	S
普通轴装式，轴输入	AS
轴伸法兰式，轴输入	FS
轴装法兰式，轴输入	AFS

Structure:

Foot-mounted solid shaft output	(-)
Hollow shaft output	A
Flange-mounted solid shaft output	F
Flange-mounted hollow shaft output	AF
Short-flange-mounted hollow shaft output	AZ
Foot-mounted solid shaft output, shaft input	S
Hollow shaft output,shaft input	AS
Flange-mounted solid shaft output, shaft input	FS
Flange-mounted hollow shaft output,shaft input	AFS

规格：
(见选型参数表)

Size:
(see selection table)

电机代号：

普通（更新）	Y(Y2)
防　爆	B
直　流	Z
制　动	YEJ
多　速	D
变　频	YVP
电磁调速	YCT
冶金起重	R
变频制动	YVPJ
辊　道	G

Motor code:

Ordinary(renew)	Y(Y2)
Flame-proof	B
Direct current	Z
Brake	YEJ
Multi-speed	D
Variable frequency	YVP
Electromagnetism speed modulation	YCT
Hoisting in metallurgy	R
Variable frequency and brake	YVPJ
Roller tables	G

电机功率、极数：
(见选型参数表)

Motor power、pole :
(see selection table)

传动比：
(见选型参数表)

Ratio:
(see selection table)

安装形式：
M1、M2、M3、M4、M5、M6（见第129页）

Mounting position:
M1、M2、M3、M4、M5、M6(see page 129)

电机接线盒位置：
0°、90°、180°、270°（见第129页）

Position of the motor thermal box:
0°、90°、180°、270°（see page 129）

苏州新越减速机制造有限公司

安装形式：
Mounting position:

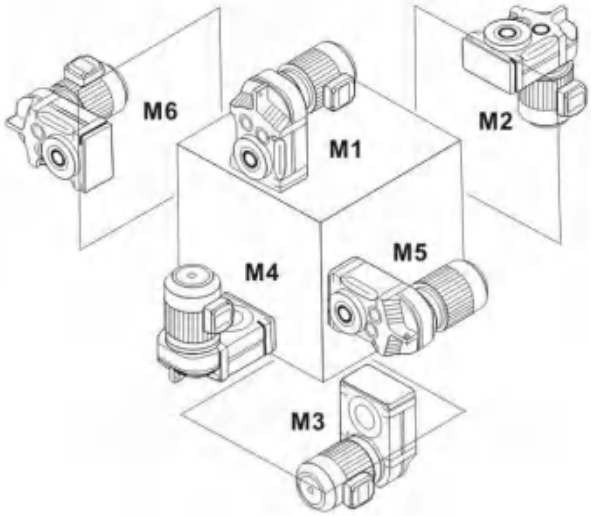

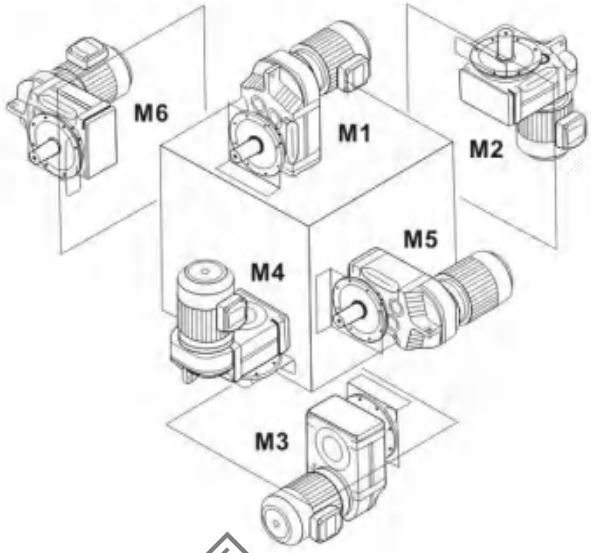

电机接线盒位置：
Position of the motor thermal box

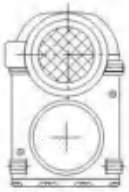

0°

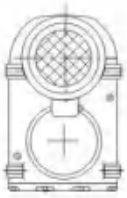

90°

180°

270°

苏州新越减速机制造有限公司

输入功率及许用转矩
Input power rating and permissible torque

规 格 Size	37	47	57	67	77	87	97	107	127	157
结构形式 Structure	F FA FF FAF FAZ									
输入功率 Input power rating(kW)	0.18~3	0.18~3	0.18~5.5	0.18~5.5	0.37~11	0.75~22	1.1~30	2.2~45	7.5~90	11~200
传动比 Ratio	3.81~128.51	5.06~189.39	5.18~199.70	4.21~228.99	4.30~281.71	4.12~270.68	4.68~280.76	6.20~254.40	4.63~172.17	11.92~267.43
许用转矩(N.m) Permissible torque	200	400	600	820	1500	3000	4300	7840	12000	18000

减速机重量
Gear unit weight

规 格 Size	37	47	57	67	77	87	97	107	127	157
重量(kg) Weight	13	18	34	55	90	150	260	402	700	950

所注重量为平均值，仅供参考
The weights are mean values,only for reference.

润滑油量表
Lubrication table

F...:

规格 Size	润滑油量（升） Fill quantity inliters					
	M1	M2	M3	M4	M5	M6
F..37	1	1.2	0.7	1.2	1	1.1
F..47	1.5	1.8	1.1	1.9	1.5	1.7
F..57	2.6	3.7	2.1	3.5	2.8	2.9
F..67	2.7	3.8	1.9	3.8	2.9	3.2
F..77	5	7.3	4.3	8	6	6.3
F..87	10	13.0	7.7	13.8	10.8	11
F..97	18.5	22.5	12.6	25.2	18.5	20
F..107	24.5	32	19.5	37.5	27	27
F..127	40.5	55	34	61	46.5	47
F..157	69	104	63	105	86	78

FF...:

规格 Size	润滑油量（升） Fill quantity inliters					
	M1	M2	M3	M4	M5	M6
FF..37	1	1.2	0.7	1.3	1	1.1
FF..47	1.6	1.9	1.1	1.9	1.5	1.7
FF..57	2.8	3.8	2.1	3.7	2.9	3
FF..67	2.7	3.8	1.9	3.8	2.9	3.2
FF..77	5.1	7.3	4.3	8.1	6	6.3
FF..87	10.3	13.2	7.8	14.1	11	11.2
FF..97	19	22.5	12.6	25.5	18.9	20.5
FF..107	25.5	32	19	38.5	27.5	28
FF..127	41.5	56	34	63	46.5	49
FF..157	72	105	64	106	87	79

FA...、FAF..、FAZ...:

规格 Size	润滑油量（升） Fill quantity inliters					
	M1	M2	M3	M4	M5	M6
F..37	1	1.2	0.7	1.2	1	1.1
F..47	1.5	1.8	1.1	1.9	1.6	1.7
F..57	2.7	3.8	2.1	3.6	2.9	3
F..67	2.7	3.8	1.9	3.8	2.9	3.2
F..77	5	7.3	4.3	8	6	6.3
F..87	10	13.0	7.7	13.8	10.8	11
F..97	18.5	22.5	12.6	25.0	18.5	20
F..107	24	32	19.5	37.5	27	27
F..127	39	55	34	61	45	46.5
F..157	68	103	62	104	85	77

苏州新越减速机制造有限公司

0.18kW

输出转速 Output speed r/min	输出扭矩 Output torque Nm	传动比 Ratio i	使用系数 Service factor f_B	机型号 Type Type	极数 Pole p
0.11	14324	13014	0.79	FA 127R77	4
0.12	12930	11748	0.87	FAF127R77	4
0.14	11305	10271	1.00	F 127R77	4
0.16	9797	8901	1.15	FF 127R77	4
0.18	8478	7703	1.33		
0.21	7449	6768	1.51		
0.16	9408	8548	0.78	FA 107R77	4
0.18	8448	7675	0.87	FAF107R77	4
0.21	7281	6615	1.01	F 107R77	4
0.24	6406	5820	1.15	FF 107R77	4
0.27	5749	5223	1.28		
0.30	5027	4567	1.47		
0.39	3875	3521	1.90		
0.46	3343	3037	2.2		
0.50	3033	2756	2.4		
0.59	2607	2369	2.8		
0.67	2276	2068	3.2		
0.32	4815	4375	0.84	FA 97R57	4
0.35	4343	3946	0.9	FAF97R57	4
0.41	3743	3401	1.1	F 97R57	4
0.47	3246	2949	1.2	FF 97R57	4
0.54	2851	2590	1.4		
0.61	2495	2267	1.6		
0.70	2189	1989	1.8		
0.80	1914	1739	2.1		
0.90	1697	1542	2.4		
1.0	1475	1340	2.7		
1.2	1301	1182	3.1		
0.48	3171	2881	0.9	FA 87R57	4
0.54	2834	2575	1.0	FAF87R57	4
0.63	2420	2199	1.2	F 87R57	4
0.72	2124	1930	1.3	FF 87R57	4
0.81	1881	1709	1.5		
0.93	1643	1493	1.7		
1.1	1431	1300	2.0		
1.2	1264	1148	2.2		
1.4	1112	1010	2.5		
1.6	976	887	2.9		
1.8	859	780	3.3		
0.8	1902	1728	0.7	FA 77R37	4
0.9	1698	1543	0.8	FAF77R37	4
1.0	1490	1354	0.9	F 77R37	4
1.2	1316	1196	1.1	FF 77R37	4
1.3	1156	1050	1.2		
1.5	998	907	1.4		
1.7	892	810	1.6		
2.0	781	710	1.8		
2.3	660	600	2.1		
1.6	944	858	0.82	FA 67R37	4
1.9	812	738	0.95	FAF67R37	4
2.2	689	626	1.12	F 67R37	4
2.4	630	572	1.22	FF 67R37	4
2.7	550	500	1.40		
2.8	547	497	1.41		
3.1	500	454	1.54		
3.3	470	427	1.64		
3.5	431	392	1.79		
3.8	403	366	1.91		
4.2	367	333	2.1		
4.7	327	297	2.4		
5.3	287	261	2.7		
5.8	262	238	2.9		
7.0	220	200	3.5		

0.18kW

输出转速 Output speed r/min	输出扭矩 Output torque Nm	传动比 Ratio i	使用系数 Service factor f_B	机型号 Type Type	极数 Pole p
2.5	616	560	0.92	FA 57R37	4
2.7	558	507	1.01	FAF57R37	4
3.1	499	453	1.13	F 57R37	4
3.3	469	426	1.20	FF 57R37	4
3.6	426	387	1.32		
4.2	363	330	1.55		
4.7	328	298	1.72		
5.3	288	262	1.96		
6.2	249	226	2.3		
7.0	220	200	2.6		
4.1	371	337	1.01	FA 47R17	4
4.5	335	304	1.12	FAF47R17	4
4.6	331	301	1.13	F 47R17	4
4.7	322	293	1.17	FF 47R17	4
4.9	314	285	1.20		
6.0	253	230	1.49		
6.1	250	227	1.50		
6.4	238	216	1.58		
7.4	207	188	1.82		
7.9	194	176	1.94		
8.2	187	170	1.00	FA 37R17	4
8.3	185	168	1.02	FAF37R17	4
10	146	133	1.28	F 37R17	4
11	142	129	1.32	FF 37R17	4
3.0	536	281.71	2.6	FA 77	6
3.2	500	262.93	2.8	FAF77	6
3.8	429	225.79	3.3	F 77	6
				FF 77	6
3.7	435	228.99	1.77	FA 67	6
4.4	371	195.39	2.1	FAF67	6
5.0	325	170.85	2.4	F 67	6
				FF 67	6
6.1	266	228.99	2.9	FA 67	4
7.1	227	195.39	3.4	FAF67	4
8.1	199	170.85	3.9	F 67	4
				FF 67	4
4.3	380	199.70	1.49	FA 57	6
4.6	349	183.60	1.62	FAF57	6
5.4	299	157.09	1.89	F 57	6
6.2	259	136.16	2.2	FF 57	6
6.7	242	127.27	2.3		
7.7	209	110.01	2.7		
7.0	232	199.70	2.4	FA 57	4
7.6	213	183.60	2.6	FAF57	4
8.8	183	157.09	3.1	F 57	4
10	158	136.16	3.6	FF 57	4
11	148	127.27	3.8		
4.5	360	189.39	1.0	FA 47	6
4.9	331	174.13	1.1	FAF47	6
5.7	283	148.98	1.3	F 47	6
6.6	245	129.14	1.5	FF 47	6
7.0	229	120.70	2.5		
7.3	220	189.39	1.71	FA 47	4
8.0	202	174.13	1.86	FAF47	4
9.3	173	148.98	2.2	F 47	4
11	150	129.14	2.5	FF 47	4
12	140	120.70	2.7		

苏州新越减速机制造有限公司

F

输出转速 Output speed r/min	输出扭矩 Output torque Nm	传动比 Ratio i	使用系数 Service factor f_B	机型号 Type Type	极数 Pole p
0.18kW					
7.2	224	117.88	0.84	FA 37	6
8.5	191	100.36	0.99	FAF37	6
9.8	164	86.53	1.14	F 37	6
11	153	80.65	1.23	FF 37	6
12	134	70.50	1.40		
11	149	128.51	1.26		
12	137	117.88	1.37		
14	117	100.36	1.61		
16	101	86.53	1.87		
17	94	80.65	2.0		
20	82	70.50	2.3		
21	77	66.09	2.4		
24	68	58.32	2.8		
25	63	54.54	3.0		
27	60	51.70	3.1		
30	55	47.02	3.4		
32	51	43.83	3.7		
36	45	38.31	4.2		
39	42	35.91	4.5	FA 37	4
44	37	31.69	5.1	FAF37	4
49	33	28.09	5.8	F 37	4
58	28	23.88	6.8	FF 37	4
59	27	23.63	6.8		
68	24	20.57	7.9		
72	22	19.27	8.4		
82	20	17.03	9.5		
88	18	15.81	10.2		
97	17	14.33	11		
108	15	12.87	13		
125	13	11.08	14		
133	12	10.42	14		
155	10	8.97	16		
185	8.7	7.51	16		
204	7.9	6.81	17		
227	7.1	6.11	18		
264	6.1	5.27	19		
281	5.8	4.95	20		
326	5.0	4.26	21		
0.25kW					
0.16	13607	8901	0.83		
0.18	11775	7703	0.96	FA 127R77	4
0.21	10346	6768	1.09	FAF127R77	4
0.23	9131	5973	1.24	F 127R77	4
0.27	7760	5076	1.45	FF 127R77	4
0.31	6827	4466	1.7		
0.24	8897	5820	0.83		
0.27	7984	5223	0.92		
0.30	6982	4567	1.06		
0.40	5262	3442	1.40	FA 107R77	4
0.46	4643	3037	1.59	FAF107R77	4
0.50	4213	2756	1.75	F 107R77	4
0.59	3621	2369	2.0	FF 107R77	4
0.67	3161	2068	2.3		
0.87	2441	1597	3.0		
0.99	2142	1401	3.4		
0.47	4508	2949	0.90		
0.54	3959	2590	1.02		
0.61	3466	2267	1.17	FA 97R57	4
0.63	3362	2199	1.20	FAF97R57	4
0.80	2658	1739	1.52	F 97R57	4
0.90	2357	1542	1.71	FF 97R57	4
1.0	2032	1329	2.0		
1.2	1807	1182	2.2		
1.3	1578	1032	2.6		

输出转速 Output speed r/min	输出扭矩 Output torque Nm	传动比 Ratio i	使用系数 Service factor f_B	机型号 Type Type	极数 Pole p
0.25kW					
0.72	2950	1930	1.0		
0.81	2613	1709	1.1		
0.93	2282	1493	1.2	FA 87R57	4
1.1	1987	1300	1.4	FAF87R57	4
1.2	1755	1148	1.6	F 87R57	4
1.4	1544	1010	1.8	FF 87R57	4
1.6	1356	887	2.1		
1.8	1192	780	2.4		
2.1	1030	674	2.7		
1.3	1605	1050	0.88		
1.5	1387	907	1.02		
1.7	1238	810	1.14	FA 77R37	4
2.0	1085	710	1.30	FAF77R37	4
2.3	917	600	1.54	F 77R37	4
2.6	803	525	1.76	FF 77R37	4
3.0	717	469	1.97		
3.4	630	412	2.2		
2.2	980	641	0.79		
2.4	874	572	0.88		
2.7	778	509	0.99		
2.8	764	500	1.01	FA 67R37	4
3.1	694	454	1.11	FAF67R37	4
3.2	668	437	1.15	F 67R37	4
3.5	599	392	1.29	FF 67R37	4
4.2	509	333	1.51		
4.7	454	297	1.70		
5.3	399	261	1.93		
5.8	364	238	2.1		
3.6	592	387	0.95		
3.7	584	382	0.97		
4.2	505	331	1.12		
4.3	504	330	1.12	FA 57R37	4
4.7	456	298	1.24	FAF57R37	4
5.3	401	262	1.41	F 57R37	4
5.6	381	249	1.48	FF 57R37	4
6.2	345	226	1.63		
7.0	306	200	1.84		
8.4	254	166	2.2		
6.0	352	230	1.07		
6.1	347	227	1.08		
6.4	330	216	1.14		
7.2	294	192	1.28	FA 47R17	4
7.4	287	188	1.31	FAF47R17	4
7.9	269	176	1.40	F 47R17	4
8.0	264	173	1.42	FF 47R17	4
9.4	226	148	1.66		
11	199	130	1.89		
10	203	133	0.92	FA 37R17	4
11	197	129	0.95	FAF37R17	4
12	180	118	1.04	F 37R17	4
14	150	98	1.25	FF 37R17	4
16	133	87	1.41		
3.0	744	281.71	1.9	FA 77	6
3.2	694	262.93	2.0	FAF77	6
3.8	596	225.79	2.4	F 77	6
4.3	524	198.31	2.7	FF 77	6
4.5	497	188.40	2.8		

苏州新越减速机制造有限公司

输出转速 Output speed r/min	输出扭矩 Output torque Nm	传动比 Ratio i	使用系数 Service factor f_B	机型号 Type Type	极数 Pole p
0.25kW					
3.7	605	228.99	1.3	FA 67	6
4.4	516	195.39	1.5	FAF67	6
5.0	451	170.85	1.7	F 67	6
5.2	429	162.31	1.8	FF 67	6
6.0	376	142.40	2.1		
6.1	370	228.99	2.1	FA 67	4
7.1	315	195.39	2.4	FAF67	4
8.1	276	170.85	2.8	F 67	4
8.6	262	162.31	2.9	FF 67	4
9.8	230	142.40	3.4		
4.3	527	199.70	1.07	FA 57	6
4.6	485	183.60	1.16	FAF57	6
5.4	415	157.09	1.4	F 57	6
6.2	360	136.16	1.6	FF 57	6
6.7	336	127.27	1.7		
7.7	290	110.01	1.9		
7.0	322	199.70	1.7	FA 57	4
7.6	296	183.60	1.9	FAF57	4
8.8	254	157.09	2.2	F 57	4
10	220	136.16	2.6	FF 57	4
11	205	127.27	2.7		
13	178	110.01	3.2		
5.7	393	148.98	1.0	FA 47	6
6.6	341	129.14	1.1	FAF47	6
7.0	319	120.70	1.2	F 47	6
8.1	275	104.33	1.4	FF 47	6
7.3	306	189.39	1.2	FA 47	4
8.0	281	174.13	1.3	FAF47	4
9.3	241	148.98	1.6	F 47	4
11	209	129.14	1.8	FF 47	4
12	195	120.70	1.9		
13	168	104.33	2.2		
16	143	88.65	2.6		
11	207	128.51	0.9	FA 37	4
12	190	117.88	1.0	FAF37	4
14	162	100.36	1.2	F 37	4
16	140	86.53	1.3	FF 37	4
17	130	80.65	1.4		
20	114	70.50	1.7		
21	107	66.09	1.8		
24	94	58.32	2.0		
25	88	54.54	2.1		
27	83	51.70	2.3		
30	76	47.02	2.5		
32	71	43.83	2.7		
36	62	38.31	3.0		
39	58	35.91	3.2		
44	51	31.69	3.7		
49	45	28.09	4.1		
58	39	23.88	4.9		
59	38	23.63	4.9		
68	33	20.57	5.7		
72	31	19.27	6.0		
82	27	17.03	6.8		
88	26	15.81	7.4		
97	23	14.33	8.1		
108	21	12.87	9.0		
125	18	11.08	10		
133	17	10.42	10		
155	14	8.97	11		
185	12	7.51	11		

输出转速 Output speed r/min	输出扭矩 Output torque Nm	传动比 Ratio i	使用系数 Service factor f_B	机型号 Type Type	极数 Pole p
0.25kW					
204	11	6.81	12	FA 37	4
227	10	6.11	13	FAF37	4
264	8.5	5.27	14	F 37	4
281	8.0	4.95	14	FF 37	4
326	6.9	4.26	15		
0.37kW					
0.21	15312	6768	0.74	FA 127R77	4
0.23	13514	5973	0.83	FAF127R77	4
0.27	11484	5076	0.98	F 127R77	4
0.31	10104	4466	1.12	FF 127R77	4
0.36	8751	3868	1.29		
0.41	7699	3403	1.47		
0.47	6758	2987	1.67		
0.46	6871	3037	1.07	FA 107R77	4
0.50	6235	2756	1.16	FAF107R77	4
0.59	5360	2369	1.35	F 107R77	4
0.67	4679	2068	1.54	FF 107R77	4
0.87	3615	1597	2.0		
0.61	5129	2267	0.79	FA 97R57	4
0.70	4505	1991	0.90	FAF97R57	4
0.80	3934	1739	1.03	F 97R57	4
0.90	3489	1542	1.16	FF 97R57	4
1.0	3032	1340	1.3		
1.2	2674	1182	1.5		
1.3	2335	1032	1.7		
1.5	2052	907	2.0		
1.1	2941	1300	1.0	FA 87R57	4
1.2	2597	1148	1.1	FAF87R57	4
1.4	2285	1010	1.2	F 87R57	4
1.6	2007	887	1.4	FF 87R57	4
1.8	1765	780	1.6		
2.1	1525	674	1.8		
2.3	1378	609	2.0		
2.7	1165	515	2.4		
3.1	1023	452	2.8		
1.7	1833	810	0.77	FA 77R37	4
2.0	1606	710	0.88	FAF77R37	4
2.3	1357	600	1.04	F 77R37	4
2.6	1188	525	1.19	FF 77R37	4
3.0	1061	469	1.33		
3.4	932	412	1.51		
3.9	808	357	1.75		
4.4	710	314	1.98		
3.3	966	427	0.80	FA 67R37	4
3.8	828	366	0.93	FAF67R37	4
4.3	731	323	1.05	F 67R37	4
4.8	656	290	1.17	FF 67R37	4
5.4	581	257	1.33		
6.3	498	220	1.55		
5.3	593	262	0.95	FA 57R37	4
5.6	563	249	1.00	FAF57R37	4
6.2	511	226	1.10	F 57R37	4
7.0	452	200	1.25	FF 57R37	4
7.1	446	197	1.27		
7.7	410	181	1.38		
8.4	376	166	1.50		
9.1	344	152	1.64		
10	303	134	1.86		

苏州锦越减速机制造有限公司

输出转速 Output speed r/min	输出扭矩 Output torque Nm	传动比 Ratio i	使用系数 Service factor f_B	机型号 Type Type	极数 Pole p
0.37kW					
8.0	391	173	0.96	FA 47R17	4
9.5	330	146	1.14	FAF47R17	4
11	292	129	1.29	F 47R17	4
				FF 47R17	4
2.4	1400	271.92	2.0	FA 87	8
2.5	1313	254.93	2.1	FAF87	8
2.8	1177	228.57	2.4	F 87	8
3.3	1014	196.85	2.8	FF 87	8
3.1	1063	271.92	2.7	FA 87	6
3.3	996	254.93	2.8	FAF87	6
3.7	893	228.57	3.2	F 87	6
				FF 87	6
3.8	882	225.79	1.6	FA 77	6
4.3	775	198.31	1.8	FAF77	6
4.5	736	188.40	1.9	F 77	6
5.1	651	166.47	2.2	FF 77	6
6.0	556	142.27	2.5		
4.9	673	281.71	2.1	FA 77	4
5.3	628	262.93	2.2	FAF77	4
6.2	540	225.79	2.6	F 77	4
7.0	474	198.31	3.0	FF 77	4
4.4	764	195.39	1.01	FA 67	6
5.0	668	170.85	1.15	FAF67	6
5.2	634	162.31	1.22	F 67	6
6.0	556	142.40	1.4	FF 67	6
7.0	472	120.79	1.6		
6.1	547	228.99	1.41	FA 67	4
7.1	467	195.39	1.65	FAF67	4
8.1	408	170.85	1.89	F 67	4
8.6	388	162.31	1.99	FF 67	4
9.8	340	142.40	2.3		
12	289	120.79	2.7		
5.4	614	157.09	0.92	FA 57	6
6.2	532	136.16	1.06	FAF57	6
6.7	497	127.27	1.13	F 57	6
7.7	430	110.01	1.31	FF 57	6
7.0	477	199.70	1.44	FA 57	4
7.6	439	183.60	1.52	FAF57	4
8.8	375	157.09	1.61	F 57	4
10	325	136.16	1.73	FF 57	4
11	304	127.27	1.85		
13	263	110.01	2.1		
15	223	93.47	2.5		
17	199	83.46	2.8		
9	356	148.98	1.06	FA 47	4
11	309	129.14	1.22	FAF47	4
13	249	104.33	1.51	F 47	4
16	212	88.65	1.77	FF 47	4
18	189	79.15	2.0		
21	162	67.61	2.3		
22	155	64.89	2.4		
16	207	86.53	0.91	FA 47	4
17	193	80.65	0.98	FAF47	4
20	168	70.50	1.12	F 47	4
21	158	66.09	1.19	FF 47	4
24	139	58.32	1.35		
25	130	54.54	1.44		
27	124	51.70	1.52		
30	112	47.02	1.67		

输出转速 Output speed r/min	输出扭矩 Output torque Nm	传动比 Ratio i	使用系数 Service factor f_B	机型号 Type Type	极数 Pole p
0.37kW					
32	105	43.83	1.80	FA 37	4
36	92	38.31	2.1	FAF37	4
39	86	35.91	2.2	F 37	4
44	76	31.69	2.5	FF 37	4
49	67	28.09	2.8		
58	57	23.88	3.3		
59	56	23.63	3.3		
68	49	20.57	3.8		
72	46	19.27	4.1		
82	41	17.03	4.6		
88	38	15.81	5.0		
97	34	14.33	5.5		
108	31	12.87	6.1		
125	26	11.08	6.7		
133	25	10.42	7.0		
155	21	8.97	7.7		
185	18	7.51	7.6		
204	16	6.81	8.1		
227	15	6.11	8.7		
264	13	5.27	9.3		
281	12	4.95	9.5		
326	10	4.26	10		
0.55kW					
0.22	21141	6286	0.80	FA 157R97	4
0.26	18174	5404	0.93	FAF157R97	4
0.50	9336	2776	1.81	F 157R97	4
0.57	8162	2427	2.1	FF 157R97	4
0.83	5630	1674	3.0		
1.1	4399	1308	3.8		
1.2	3931	1169	4.3		
0.36	13009	6868	0.87	FA 127R77	4
0.41	11445	3403	0.99	FAF127R77	4
0.47	10046	2987	1.12	F 127R77	4
				FF 127R77	4
0.59	7967	2369	0.92	FA 107R77	4
0.67	6955	2068	1.06	FAF107R77	4
0.76	6141	1826	1.20	F 107R77	4
0.87	5371	1597	1.37	FF 107R77	4
0.99	4712	1401	1.56		
1.19	3921	1166	1.88		
1.28	3656	1087	2.0		
1.46	3195	950	2.3		
1.67	2805	834	2.6		
2.17	2152	640	3.4		
1.04	4507	1340	0.90	FA 97R57	4
1.18	3975	1182	1.02	FAF97R57	4
1.35	3471	1032	1.16	F 97R57	4
1.5	3050	907	1.33	FF 97R57	4
1.7	2677	796	1.5		
2.0	2354	700	1.7		
2.3	2055	611	2.0		
2.6	1796	534	2.3		
2.9	1587	472	2.5		
3.4	1379	410	2.9		
3.8	1234	367	3.3		
1.6	2983	887	0.95	FA 87R57	4
1.8	2623	780	1.08	FAF87R57	4
2.1	2267	674	1.24	F 87R57	4
2.3	2048	609	1.38	FF 87R57	4
2.7	1732	515	1.63		
3.1	1520	452	1.86		
4.0	1160	345	2.4		

苏州新趸减速机制造有限公司

输出转速 Output speed r/min	输出扭矩 Output torque Nm	传动比 Ratio i	使用系数 Service factor f_B	机型号 Type Type	极数 Pole p
0.55kW					
2.6	1766	525	0.80	FA 77R37	4
3.0	1577	469	0.89	FAF77R37	4
3.4	1386	412	1.02	F 77R37	4
3.9	1201	357	1.17	FF 77R37	4
4.4	1056	314	1.34		
5.4	864	257	0.89	FA 67R37	4
6.3	740	220	1.04	FAF67R37	4
7.1	659	196	1.17	F 67R37	4
8.3	562	167	1.37	FF 67R37	4
2.4	2039	276.64	1.98	FA 97	8
2.4	1878	254.79	2.2	FAF97	8
3.0	1668	226.34	2.4	F 97	8
				FF 97	8
2.5	2004	271.92	1.41	FA 87	8
2.6	1875	254.93	1.50	FAF87	8
2.9	1684	228.57	1.67	F 87	8
3.4	1450	196.85	1.94	FF 87	8
3.3	1517	271.92	1.86	FA 87	6
3.5	1422	254.93	1.98	FAF87	6
3.9	1275	228.57	2.2	F 87	6
4.5	1098	196.85	2.6	FF 87	6
4.9	998	178.95	2.8		
3.9	1260	225.79	1.12		
4.5	1106	198.31	1.27	FA 77	6
4.7	1051	188.40	1.34	FAF77	6
5.3	929	166.47	1.52	F 77	6
6.2	794	142.27	1.78	FF 77	6
6.8	728	130.42	1.94		
6.2	802	225.79	1.76		
7.0	704	198.31	2.0		
7.4	669	188.40	2.1	FA 77	4
8.3	591	166.47	2.4	FAF77	4
9.8	505	142.27	2.8	F 77	4
11	463	130.42	3.0	FF 77	4
12	407	114.45	3.5		
13	385	108.46	3.7		
15	337	94.93	4.2		
7.1	694	195.39	1.11		
8.1	607	170.85	1.27		
8.6	577	162.31	1.34	FA 67	4
9.8	506	142.42	1.52	FAF67	4
12	429	120.79	1.80	F 67	4
13	387	109.04	2.0	FF 67	4
14	341	95.94	2.3		
15	322	90.59	2.4		
18	277	77.97	2.8		
8.8	558	157.09	1.01		
10	484	136.16	1.17		
11	452	127.27	1.25	FA 57	4
13	391	110.01	1.44	FAF57	4
15	332	93.47	1.70	F 57	4
17	296	83.46	1.90	FF 57	4
19	260	73.16	2.2		
20	243	68.38	2.3		
24	210	59.10	2.7		
13	371	104.33	1.01	FA 47	4
16	315	88.65	1.19	FAF47	4
18	281	79.15	1.34	F 47	4
21	240	67.61	1.57	FF 47	4

输出转速 Output speed r/min	输出扭矩 Output torque Nm	传动比 Ratio i	使用系数 Service factor f_B	机型号 Type Type	极数 Pole p
0.55kW					
21	230	64.89	1.63	FA 47	4
25	199	56.09	1.88	FAF47	4
29	169	47.66	2.2	F 47	4
33	151	42.55	2.5	FF 47	4
24	207	58.32	0.91		
25	194	54.54	0.97		
27	184	51.70	1.02		
30	167	47.02	1.13		
32	156	43.83	1.21		
36	136	38.31	1.38		
39	128	35.91	1.47		
44	113	31.69	1.67		
49	100	28.09	1.88		
58	85	23.88	2.2		
59	84	23.63	2.2		
68	73	20.57	2.6		
72	68	19.27	2.7	FA 37	4
82	60	17.03	3.1	FAF37	4
97	51	14.33	3.7	F 37	4
108	46	12.87	4.1	FF 37	4
125	39	11.08	4.5		
133	37	10.42	4.7		
185	27	7.51	5.1		
156	32	8.97	5.2		
204	24	6.81	5.4		
179	28	8.01	5.6		
227	22	6.11	5.8		
264	19	5.27	6.3		
281	18	4.95	6.4		
326	15	4.26	6.8		
365	14	3.81	7.3		
0.75kW					
0.50	12731	2776	1.33	FA 157R97	4
0.57	11130	2427	1.52	FAF157R97	4
0.83	7677	1674	2.2	F 157R97	4
1.1	5999	1308	2.8	FF 157R97	4
1.2	5361	1169	3.2		
0.47	13699	2987	0.82		
0.52	12350	2693	0.91	FA 127R77	4
0.59	10896	2376	1.04	FAF127R77	4
0.68	9420	2054	1.20	F 127R77	4
0.77	8246	1798	1.37	FF 127R77	4
0.86	7425	1619	1.52		
0.76	8374	1826	0.88		
0.88	7241	1597	1.02		
0.99	6425	1401	1.15	FA 107R77	4
1.1	5700	1243	1.29	FAF107R77	4
1.3	4985	1087	1.48	F 107R77	4
1.5	4357	950	1.69	FF 107R77	4
1.7	3825	834	1.93		
2.2	2875	627	2.6		
3.3	1958	427	3.8		
1.3	4733	1032	0.85		
1.5	4160	907	0.97		
1.7	3651	796	1.1	FA 97R57	4
2.0	3210	700	1.3	FAF97R57	4
2.3	2802	611	1.4	F 97R57	4
2.6	2449	534	1.7	FF 97R57	4
2.9	2165	472	1.9		
3.4	1880	410	2.1		
3.8	1683	367	2.4		

苏州新越减速机制造有限公司

输出转速 Output speed r/min	输出扭矩 Output torque Nm	传动比 Ratio i	使用系数 Service factor f_B	机型号 Type Type	极数 Pole p
0.75kW					
2.1	3091	674	0.91	FA 87R57	4
2.3	2793	609	1.01	FAF87R57	4
2.7	2362	515	1.19	F 87R57	4
3.1	2073	452	1.36	FF 87R57	4
4.0	1582	345	1.78		
3.9				FA 77R37	4
4.4	1637	357	0.86	FAF77R37	4
5.1	1440	314	0.98	F 77R37	4
	1247	272	1.13	FF 77R37	4
2.7				FA 107	8
	2519	255.25	2.9	FAF107	8
				F 107	8
2.5				FF 107	8
2.7					
3.0	2739	276.64	1.5	FA 97	8
	2523	254.79	1.6	FAF97	8
	2241	226.34	1.8	F 97	8
3.3				FF 97	8
3.6					
4.0	2047	276.64	2.0	FA 97	6
	1885	254.79	2.1	FAF97	6
3.3	1675	226.34	2.4	F 97	6
3.6				FF 97	6
4.0					
4.6	2012	271.92	1.40		
5.1	1886	254.93	1.50	FA 87	6
5.7	1691	228.57	1.67	FAF87	6
5.1	1456	196.85	1.94	F 87	6
5.4	1324	178.95	2.1	FF 87	6
6.1	1181	159.61	2.4		
	1317	271.92	2.1	FA 87	4
4.6	1235	254.93	2.3	FAF87	4
4.8	1107	228.57	2.5	F 87	4
5.5				FF 87	4
6.4					
7.0					
	1467	198.31	0.96		
6.2	1394	188.40	1.01	FA 77	6
7.0	1232	166.47	1.14	FAF77	6
7.4	1053	142.27	1.34	F 77	6
8.3	965	130.42	1.46	FF 77	6
9.8					
11					
12	1094	225.79	1.29		
13	961	198.31	1.47		
	913	188.40	1.55	FA 77	4
8.1	806	166.47	1.75	FAF77	4
8.6	689	142.27	2.0	F 77	4
9.8	632	130.42	2.2	FF 77	4
12	554	114.45	2.5		
13	525	108.46	2.7		
14					
15					
18	828	170.85	0.93		
21	786	162.31	0.98		
23	690	142.40	1.12		
	585	120.79	1.32	FA 67	4
11	528	109.04	1.46	FAF67	4
13	465	95.94	1.66	F 67	4
15	439	90.59	1.76	FF 67	4
17	378	77.97	2.0		
	320	66.13	2.4		
	289	59.70	2.7		
	616	127.27	0.91	FA 57	4
	533	110.01	1.06	FAF57	4
	453	93.47	1.25	F 57	4
	404	83.46	1.40	FF 57	4

输出转速 Output speed r/min	输出扭矩 Output torque Nm	传动比 Ratio i	使用系数 Service factor f_B	机型号 Type Type	极数 Pole p
0.75kW					
19	354	73.16	1.59	FA 57	4
20	331	68.38	1.70	FAF57	4
24	286	59.10	1.97	F 57	4
28	243	50.22	2.3	FF 57	4
31	217	44.84	2.6		
17	386	79.72	0.97		
20	330	68.09	1.14		
21	317	65.36	1.19		
25	272	56.09	1.38	FA 47	4
29	231	47.66	1.63	FAF47	4
33	206	42.55	1.82	F 47	4
38	176	36.34	2.1	FF 47	4
41	165	34.04	2.3		
48	139	28.67	2.7		
30	228	47.02	0.83		
32	212	43.83	0.89		
36	186	38.31	1.01		
39	174	35.91	1.08		
44	154	31.69	1.22		
49	139	28.09	1.38		
58	116	23.88	1.63		
59	114	23.63	1.6		
68	100	20.57	1.9		
72	93	19.27	2.0	FA 37	4
82	82	17.03	2.3	FAF37	4
97	69	14.33	2.7	F 37	4
108	62	12.87	3.0	FF 37	4
125	54	11.08	3.3		
133	50	10.42	3.4		
155	43	8.97	3.8		
204	33	6.81	4.0		
227	30	6.11	4.3		
264	26	5.27	4.6		
281	24	4.95	4.7		
326	21	4.26	5.0		
365	18	3.81	5.3		
1.1kW					
0.50	18539	2776	0.91		
0.58	16208	2427	1.04		
0.64	14592	2185	1.16		
0.72	12982	1944	1.30		
0.84	11179	1674	1.51	FA 157R97	4
1.1	8735	1308	1.94	FAF157R97	4
1.2	7807	1169	2.2	F 157R97	4
1.5	6364	953	2.7	FF 157R97	4
1.7	5643	845	3.0		
3.1	2978	446	5.7		
4.7	2010	301	8.4		
0.68	13717	2054	0.82		
0.78	12007	1798	0.94	FA 127R77	4
0.86	10812	1619	1.04	FAF127R77	4
1.0	9356	1401	1.21	F 127R77	4
1.1	8214	1230	1.37	FF 127R77	4
1.3	7246	1085	1.56		
1.1	8301	1243	0.89		
1.3	7259	1087	1.02	FA 107R77	4
1.5	6344	950	1.16	FAF107R77	4
1.7	5570	834	1.32	F 107R77	4
1.9	4915	736	1.50	FF 107R77	4
2.2	4274	640	1.72		

苏州新越减速机制造有限公司

输出转速 Output speed r/min	输出扭矩 Output torque Nm	传动比 Ratio i	使用系数 Service factor f_B	机型号 Type Type	极数 Pole p
1.1kW					
2.0	4675	700	0.86		
2.3	4080	611	0.99	FA 97R57	4
2.6	3566	534	1.13	FAF97R57	4
3.0	3152	472	1.28	F 97R57	4
3.4	2738	410	1.48	FF 97R57	4
3.8	2451	367	1.65		
3.1	3019	452	0.93	FA 87R57	4
4.1	2304	345	1.22	FAF87R57	4
4.7	2003	300	1.41	F 87R57	4
5.6	1663	249	1.70	FF 87R57	4
2.7	3707	255.25	1.95	FA 107	8
3.2	3123	215.04	2.3	FAF107	8
3.4	2894	199.31	2.5	F 107	8
3.8	2594	178.64	2.8	FF 107	8
3.3	3002	276.64	1.35	FA 97	6
3.6	2765	254.79	1.46	FAF97	6
4.0	2456	226.34	1.65	F 97	6
4.8	2046	188.50	2.0	FF 97	6
5.2	1908	175.83	2.1		
				FA 97	4
5.1	1951	276.64	2.1	FAF97	4
5.5	1797	254.79	2.2	F 97	4
6.2	1596	226.34	2.5	FF 97	4
3.3	2951	271.92	0.96		
3.6	2766	254.93	1.02	FA 87	6
4.0	2480	228.57	1.14	FAF87	6
4.6	2136	196.85	1.32	F 87	6
5.1	1942	178.95	1.45	FF 87	6
5.7	1732	159.61	1.63		
5.2	1911	271.92	1.48		
5.5	1798	254.93	1.57		
6.1	1612	228.57	1.78	FA 87	4
7.1	1388	196.85	2.0	FAF87	4
7.8	1262	178.95	2.2	F 87	4
8.8	1126	159.61	2.5	FF 87	4
10	946	134.16	3.0		
11	870	123.29	3.2		
7.1	1399	198.31	1.01		
7.4	1329	188.40	1.06		
8.4	1174	166.47	1.20		
9.8	1003	142.27	1.41	FA 77	4
11	920	130.42	1.53	FAF77	4
12	807	114.45	1.75	F 77	4
13	765	108.46	1.84	FF 77	4
15	670	94.93	2.1		
16	603	85.52	2.3		
19	529	75.02	2.7		
12	853	120.79	0.9		
13	769	109.04	1.0		
15	677	95.94	1.1		
16	639	90.59	1.2		
18	550	77.97	1.4	FA 67	4
21	466	66.13	1.7	FAF67	4
23	421	59.70	1.8	F 67	4
27	371	52.53	2.1	FF 67	4
28	350	49.60	2.2		
33	298	42.23	2.6		
36	271	38.38	2.7		
42	234	33.24	3.0		

输出转速 Output speed r/min	输出扭矩 Output torque Nm	传动比 Ratio i	使用系数 Service factor f_B	机型号 Type Type	极数 Pole p
1.1kW					
17	589	83.46	0.96		
19	516	73.16	1.09		
20	482	68.38	1.17	FA 57	4
24	417	59.10	1.35	FAF57	4
28	354	50.22	1.59	F 57	4
31	316	44.84	1.78	FF 57	4
37	270	38.30	2.1		
39	253	35.87	2.2		
46	213	30.22	2.6		
25	396	56.09	0.95		
29	336	47.66	1.12		
33	300	42.55	1.25		
39	256	36.34	1.47	FA 47	4
41	240	34.04	1.57	FAF47	4
46	216	30.64	1.74	F 47	4
48	205	29.11	1.83	FF 47	4
49	202	28.67	1.86		
55	180	25.54	2.1		
65	153	21.66	2.5		
72	138	19.56	2.7		
44	224	31.69	0.84		
50	198	28.09	0.95		
59	168	23.88	1.12		
68	145	20.57	1.30		
73	136	19.27	1.38		
82	120	17.03	1.57		
98	101	14.33	1.86		
109	91	12.87	2.1	FA 37	4
126	78	11.08	2.3	FAF37	4
134	73	10.42	2.4	F 37	4
156	63	8.97	2.6	FF 37	4
175	56	8.01	2.7		
206	48	6.81	2.8		
229	43	6.11	2.9		
266	37	5.27	3.2		
283	35	4.95	3.2		
329	30	4.26	3.4		
367	27	3.81	3.7		
1.5kW					
0.58	22102	2427	0.77		
0.64	19898	2185	0.85		
0.72	17703	1944	0.96		
0.84	15244	1674	1.11	FA 157R97	4
1.1	11911	1308	1.42	FAF157R97	4
1.2	10646	1169	1.59	F 157R97	4
1.5	8879	953	1.95	FF 157R97	4
1.7	7695	845	2.2		
3.1	4062	446	4.2		
4.7	2741	301	6.2		
0.86	14744	1619	0.77		
1.0	12758	1401	0.88	FA 127R77	4
1.1	11201	1230	1.01	FAF127R77	4
1.3	9881	1085	1.14	F 127R77	4
1.5	8533	937	1.32	FF 127R77	4
1.7	7531	827	1.50		
1.9	6675	733	1.69		
2.2	5828	640	1.94		
1.5	8651	950	0.83	FA 107R77	4
1.7	7595	834	0.95	FAF107R77	4
1.9	6702	736	1.08	F 107R77	4
2.2	5710	627	1.26	FF 107R77	4

苏州新越减速机制造有限公司

F

输出转速 Output speed r/min	输出扭矩 Output torque Nm	传动比 Ratio i	使用系数 Service factor f_B	机型号 Type Type	极数 Pole p
1.5kW					
2.5	5100	560	1.42	FA 107R77	4
2.9	4453	489	1.62	FAF107R77	4
3.3	3889	427	1.86	F 107R77	4
3.8	3369	370	2.1	FF 107R77	4
2.6	4863	534	0.83	FA 97R57	4
3.0	4298	472	0.94	FAF97R57	4
3.4	3734	410	1.08	F 97R57	4
3.8	3342	367	1.21	FF 97R57	4
4.1	3142	345	0.90	FA 87R57	4
4.7	2732	300	1.03	FAF87R57	4
5.6	2268	249	1.24	F 87R57	4
				FF 87R57	4
2.7	4981	255.25	1.48	FA 107	8
3.2	4197	215.04	1.76	FAF107	8
3.5	3890	199.31	1.89	F 107	8
3.9	3486	178.64	2.1	FF 107	8
3.6	3736	255.25	2.0	FA 107	6
4.3	3147	215.04	2.3	FAF107	6
4.6	2917	199.31	2.5	F 107	6
5.2	2615	178.64	2.8	FF 107	6
3.3	4049	276.64	1.00	FA 97	6
3.6	3729	254.79	1.08	FAF97	6
4.1	3313	226.34	1.22	F 97	6
4.9	2759	188.50	1.47	FF 97	6
5.2	2574	175.83	1.57		
5.1	2661	276.64	1.52	FA 97	4
5.5	2451	254.79	1.65	FAF97	4
6.2	2177	226.34	1.86	F 97	4
7.4	1813	188.50	2.2	FF 97	4
8.0	1691	175.83	2.4		
5.2	2615	271.92	1.06		
5.5	2452	254.93	1.15		
6.1	2198	228.57	1.28	FA 87	4
7.1	1893	196.85	1.49	FAF87	4
7.8	1721	178.95	1.63	F 87	4
8.8	1535	159.61	1.84	FF 87	4
10	1290	134.16	2.2		
13	1053	109.49	2.7		
14	942	97.89	3.0		
8.4	1601	166.47	0.88		
9.8	1368	142.27	1.03		
11	1254	130.42	1.12		
12	1101	114.45	1.28		
13	1043	108.46	1.35		
15	913	94.93	1.54		
16	823	85.52	1.71	FA 77	4
19	722	75.02	1.95	FAF77	4
20	695	72.29	2.0	F 77	4
21	637	66.28	2.2	FF 77	4
24	559	58.16	2.5		
25	530	55.12	2.7		
29	464	48.24	3.0		
32	418	43.46	3.4		
37	367	38.12	3.8		
38	352	36.52	4.0		
44	303	31.45	4.3		

输出转速 Output speed r/min	输出扭矩 Output torque Nm	传动比 Ratio i	使用系数 Service factor f_B	机型号 Type Type	极数 Pole p
1.5kW					
15	871	90.59	0.88		
18	750	77.97	1.03		
21	636	66.13	1.21		
23	574	59.70	1.34		
27	505	52.53	1.53	FA 67	4
28	477	49.60	1.62	FAF67	4
33	406	42.23	1.90	F 67	4
36	369	38.38	1.99	FF 67	4
39	349	36.30	2.2		
44	309	32.08	2.5		
51	264	27.41	2.9		
56	242	25.13	3.2		
24		59.10			
28	568	50.22	0.99		
31	483	44.84	1.17	FA 57	4
37	431	38.30	1.31	FAF57	4
39	368	35.87	1.53	F 57	4
46	345	30.22	1.63	FF 57	4
33	291	29.55	1.94		
39		36.34			
41	409	34.04	0.92		
46	360	30.64	1.08		
48	327	29.11	1.15		
49	295	28.67	1.28		
55	280	25.54	1.34		
63	276	21.66	1.36	FA 47	4
73	246	19.56	1.53	FAF47	4
82	208	17.21	1.80	F 47	4
101	188	16.25	2.0	FF 47	4
68	166	13.83	2.3		
73	156	20.57	2.4		
82	133	19.27	2.8		
98		17.03			
109	198	14.33	0.95		
126	185	12.87	1.01		
134	164	11.08	1.15		
156	138	10.42	1.36		
175	124	8.97	1.52		
206	107	8.01	1.68		
229	100	6.81	1.74	FA 37	4
266	86	6.11	1.91	FAF37	4
283	77	5.27	2.1	F 37	4
329	66	4.95	2.0	FF 37	4
367	59	4.26	2.2		
	51	3.81	2.3		
1.00	48	1420	2.4		
1.09	41	1308	2.5		
1.21	37	1169	2.7		
1.49		953			
1.68		845			
1.84		764			
2.1		680			
2.5	18699	576	0.90		
3.2	17224	446	0.98		
4.7	15394	301	1.10		
5.2	12549	272	1.35		
6.1	11127	231	1.52	FA 157R97	4
7.2	10061	196	1.68	FAF157R97	4
	8954		1.89	F 157R97	4
1.31	7585	1085	2.2	FF 157R97	4
1.52	5873	937	2.9		
1.72	3964	827	4.3		
1.94	3582	733	4.7		
	3042		5.6		
	2581		6.6		
	14288		0.79	FA 127R77	4
	12339		0.91	FAF127R77	4
	10890		1.04	F 127R77	4
	9652		1.17	FF 127R77	4

苏州新慈减速机制造有限公司

输出转速 Output speed r/min	输出扭矩 Output torque Nm	传动比 Ratio i	使用系数 Service factor f_B	机型号 Type Type	极数 Pole p
2.2kW					
2.22	8428	640	1.34	FA 127R77	4
2.62	7137	542	1.58	FAF127R77	4
2.90	6439	489	1.75	F 127R77	4
3.36	5570	423	2.0	FF 127R77	4
2.3	8256	627	0.89		
2.5	7374	560	1.00	FA 107R77	4
2.9	6439	489	1.14	FAF107R77	4
3.3	5623	427	1.31	F 107R77	4
3.9	4767	362	1.55	FF 107R77	4
4.3	4306	327	1.71		
				FA 97R57	4
3.9	4833	367	0.84	FAF97R57	4
4.9	3792	288	1.07	F 97R57	4
5.7	3253	247	1.24	FF 97R57	4
2.8	7100	255.25	1.02	FA 107	8
3.3	5982	215.04	1.21	FAF107	8
3.6	5544	199.31	1.30	F 107	8
4.0	4969	178.64	1.45	FF 107	8
3.7	5363	255.25	1.35	FA 107	6
4.4	4518	215.04	1.60	FAF107	6
4.7	4188	199.31	1.72	F 107	6
5.3	3753	178.64	1.92	FF 107	6
5.6	3550	255.25	2.0	FA 107	4
6.6	2991	215.04	2.4	FAF107	4
7.1	2772	199.31	2.6	F 107	4
7.9	2485	178.64	2.9	FF 107	4
4.2	4755	226.34	0.85	FA 97	6
5.0	3960	188.50	1.02	FAF97	6
5.3	3694	175.83	1.09	F 97	6
6.0	3302	157.16	1.22	FF 97	6
5.1	3848	276.64	1.05		
5.6	3544	254.79	1.14		
6.3	3148	226.34	1.28	FA 97	4
7.5	2622	188.50	1.54	FAF97	4
8.1	2445	175.83	1.65	F 97	4
9.0	2186	157.16	1.85	FF 97	4
10	1968	141.47	2.1		
11	1782	128.12	2.3		
7.2	2738	196.85	1.03		
7.9	2489	178.95	1.13		
8.9	2220	159.61	1.27		
11	1866	134.16	1.51		
12	1715	123.29	1.64		
13	1523	109.49	1.85	FA 87	4
15	1361	97.89	2.1	FAF87	4
16	1224	88.01	2.3	F 87	4
19	1062	76.39	2.7	FF 87	4
21	951	68.40	3.0		
25	789	56.75	3.6		
28	699	50.29	4.0		
31	629	45.22	4.2		
12	1592	114.45	0.89		
13	1508	108.46	0.93		
15	1320	94.93	1.07	FA 77	4
17	1189	85.52	1.19	FAF77	4
19	1043	75.02	1.35	F 77	4
21	922	66.28	1.53	FF 77	4
24	809	58.16	1.74		

输出转速 Output speed r/min	输出扭矩 Output torque Nm	传动比 Ratio i	使用系数 Service factor f_B	机型号 Type Type	极数 Pole p
2.2kW					
26	767	55.12	1.84		
29	671	48.24	2.1	FA 77	4
33	604	43.46	2.1	FAF77	4
39	509	36.52	2.3	F 77	4
45	438	31.45	3.0	FF 77	4
49	400	28.59	3.4		
56	355	25.50	4.0		
24	830	59.70	0.93		
27	731	52.53	1.06		
29	690	49.60	1.12		
34	587	42.23	1.31		
37	534	38.38	1.37	FA 67	4
43	462	33.24	1.50	FAF67	4
44	446	32.08	1.73	F 67	4
52	381	27.41	2.0	FF 67	4
57	350	25.13	2.2		
64	307	22.05	2.5		
68	291	20.90	2.7		
78	254	18.29	3.0		
32	624	44.84	0.90		
37	533	38.30	1.06		
40	499	35.87	1.13		
47	420	30.22	1.32	FA 57	4
57	347	24.96	1.56	FAF57	4
66	294	21.17	1.92	F 57	4
74	266	19.11	2.1	FF 57	4
84	234	16.81	2.4		
89	221	15.88	2.6		
56	355	25.54	1.06		
66	301	21.66	1.25		
73	272	19.56	1.38		
83	239	17.21	1.57	FA 47	4
87	226	16.25	1.66	FAF47	4
103	192	13.83	1.95	F 47	4
113	175	12.57	2.2	FF 47	4
130	151	10.89	2.5		
156	126	9.08	2.5		
99	199	14.33	0.94		
110	179	12.87	1.05		
128	154	11.08	1.16		
136	145	10.42	1.20		
158	125	8.97	1.32	FA 37	4
177	111	8.01	1.39	FAF37	4
209	95	6.81	1.43	F 37	4
232	85	6.11	1.49	FF 37	4
269	73	5.27	1.60		
287	69	4.95	1.64		
333	59	4.26	1.75		
373	53	3.81	1.86		
3kW					
1.2	20991	1169	0.81		
1.5	17113	953	0.99		
1.7	15173	845	1.12	FA 157R97	4
1.9	13719	764	1.23	FAF157R97	4
2.1	12211	680	1.39	F 157R97	4
2.5	10343	576	1.64	FF 157R97	4
3.2	8009	446	2.1		
4.7	5405	301	3.1		
5.2	4884	272	3.5		
6.1	4148	231	4.1		
7.2	3520	196	4.8		

苏州新越减速机制造有限公司

输出转速 Output speed r/min	输出扭矩 Output torque Nm	传动比 Ratio i	使用系数 Service factor f_B	机型号 Type Type	极数 Pole p
3kW					
1.9	13162	733	0.86	FA 127R77	4
2.2	11492	640	0.98	FAF127R77	4
2.6	9733	542	1.16	F 127R77	4
2.9	8781	489	1.28	FF 127R77	4
3.3	7668	427	0.96	FA 107R77	4
3.9	6500	362	1.13	FAF107R77	4
4.3	5872	327	1.26	F 107R77	4
5.0	5118	285	1.44	FF 107R77	4
3.8	7161	255.25	1.03	FA 107	6
4.5	6033	215.04	1.22	FAF107	6
4.8	5591	199.31	1.32	F 107	6
5.4	5011	178.64	1.47	FF 107	6
5.6	4841	255.25	1.52	FA 107	4
6.6	4078	215.04	1.81	FAF107	4
7.1	3780	199.31	1.95	F 107	4
7.9	3388	178.64	2.2	FF 107	4
8.8	3059	161.28	2.4		
6.3	4293	226.34	0.94		
7.5	3575	188.50	1.13		
8.1	3335	175.83	1.21	FA 97	4
9.0	2981	157.16	1.36	FAF97	4
10	2683	141.47	1.51	F 97	4
11	2430	128.12	1.66	FF 97	4
12	2155	113.61	1.88		
14	1948	102.72	2.1		
16	1721	90.77	2.3		
11	2544	134.16	1.11		
12	2338	123.29	1.21		
13	2077	109.49	1.36		
15	1857	97.89	1.52	FA 87	4
16	1669	88.01	1.69	FAF87	4
19	1449	76.39	1.9	F 87	4
21	1297	68.40	2.1	FF 87	4
25	1076	56.75	2.6		
28	954	50.29	2.9		
17	1622	85.52	0.87		
19	1423	75.02	0.99		
21	1257	66.28	1.12		
24	1103	58.16	1.28		
26	1045	55.12	1.35	FA 77	4
29	915	48.24	1.54	FAF77	4
33	824	43.46	1.71	F 77	4
37	723	38.12	1.95	FF 77	4
39	694	36.52	1.5		
45	598	31.45	2.2		
49	545	28.59	2.5		
56	484	25.50	2.9		
66	406	21.43	3.5		
33	819	43.20	0.94		
36	745	39.26	0.98		
42	645	34.01	1.08		
44	608	32.08	1.27	FA 67	4
52	520	27.41	1.48	FAF67	4
57	477	25.13	1.62	F 67	4
64	418	22.05	1.84	FF 67	4
68	396	20.90	1.94		
78	347	18.29	2.2		
86	313	16.48	2.5		
98	274	14.46	2.8		

输出转速 Output speed r/min	输出扭矩 Output torque Nm	传动比 Ratio i	使用系数 Service factor f_B	机型号 Type Type	极数 Pole p
3kW					
57	473	24.96	1.19		
67	401	21.17	1.40		
74	362	19.11	1.56	FA 57	4
84	319	16.81	1.77	FAF57	4
89	301	15.88	1.87	F 57	4
105	256	13.52	2.2	FF 57	4
116	233	12.29	2.4		
133	202	10.64	2.8		
73	371	19.56	1.01		
83	326	17.21	1.15	FA 47	4
87	308	16.25	1.22	FAF47	4
103	262	13.83	1.43	F 47	4
113	238	12.57	1.58	FF 47	4
130	207	10.89	1.80		
156	172	9.08	1.82		
128	210	11.08	0.85		
136	198	10.42	0.88		
158	170	8.97	0.97		
177	152	8.01	1.02	FA 37	4
209	129	6.81	1.05	FAF37	4
232	116	6.11	1.10	F 37	4
285	81	5.27	1.18	FF 37	4
298	72	4.95	1.20		
333		4.26	1.28		
373		3.81	1.37		
4kW					
1.7	19950	845	0.85		
1.9	18038	764	0.94		
2.1	16055	680	1.05	FA 157R97	4
2.5	13599	576	1.24	FAF157R97	4
3.2	10530	446	1.61	F 157R97	4
4.8	7107	301	2.4	FF 157R97	4
5.3	6422	272	2.6		
6.2	5454	231	3.1		
7.3	4628	196	3.7		
2.7	12796	542	0.88	FA 127R77	4
2.9	11545	489	0.98	FAF127R77	4
3.4	9987	423	1.13	F 127R77	4
3.9	8759	371	1.29	FF 127R77	4
4.4	8594	327	0.94	FA 107R77	4
5.1	7721	285	1.07	FAF107R77	4
6.5	6269	221	1.38	F 107R77	4
				FF 107R77	4
4.2	6365	172.33	1.31	FA 127	8
4.6	5363	154.81	1.46	FAF127	8
5.7	4970	125.71	1.80	F 127	8
	4455			FF 127	8
	4022				
	3653				
5.6	3241	255.25	1.16		
6.7	2941	215.04	1.37	FA 107	4
7.2	2528	199.31	1.48	FAF107	4
8.1		178.64	1.65	F 107	4
8.9		161.28	1.83	FF 107	4
9.8		146.49	2.02		
11		129.97	2.3		
12		117.94	2.5		
14		101.38	2.9		

苏州新越减速机制造有限公司

4kW

输出转速 Output speed r/min	输出扭矩 Output torque Nm	传动比 Ratio i	使用系数 Service factor f_B	机型号 Type Type	极数 Pole p
8.2	4385	175.83	0.92	FA 97 FAF97 F 97 FF 97	4 4 4 4
9.2	3919	157.16	1.03		
10	3528	141.47	1.15		
11	3195	128.12	1.27		
13	2833	113.61	1.43		
14	2561	102.72	1.58		
15	2427	97.31	1.67		
16	2263	90.77	1.79		
18	2023	81.13	2.0		
20	1821	73.03	2.2		
22	1649	66.14	2.5		
13	2730	109.49	1.03	FA 87 FAF87 F 87 FF 87	4 4 4 4
15	2441	97.89	1.16		
16	2195	88.01	1.28		
19	1905	76.39	1.48		
21	1706	68.40	1.65		
25	1415	56.75	1.99		
29	1254	50.29	2.2		
32	1128	45.22	2.5		
22	1653	66.28	0.85	FA 77 FAF77 F 77 FF 77	4 4 4 4
25	1450	58.16	0.97		
26	1374	55.12	1.03		
30	1203	48.24	1.17		
33	1084	43.46	1.30		
38	951	38.12	1.48		
43	839	33.64	1.68		
48	744	29.82	1.90		
50	717	28.59	1.97		
56	636	25.50	2.2		
57	635	25.47	2.2		
67	534	21.43	2.6		
73	491	19.70	2.9		
53	683	27.41	1.13	FA 67 FAF67 F 67 FF 67	4 4 4 4
57	627	25.13	1.23		
65	550	22.05	1.40		
69	521	20.90	1.46		
79	456	18.29	1.69		
87	411	16.48	1.88		
100	361	14.46	2.1		
150	240	9.61	2.1		
113	318	12.76	2.4		
158	227	9.11	2.4		
127	282	11.31	2.7		
181	199	7.97	2.9		
149	241	9.66	3.2		
201	179	7.18	3.3		
229	157	6.30	3.6		
259	139	5.56	4.0		
292	123	4.93	4.3		
342	105	4.21	4.5		
68	528	21.17	1.07	FA 57 FAF57 F 57 FF 57	4 4 4 4
75	477	19.11	1.18		
86	419	16.81	1.35		
91	396	15.88	1.42		
107	337	13.52	1.67		
155	232	9.31	1.70		
117	306	12.29	1.84		
176	204	8.19	1.93		
186	193	7.73	2.0		
135	265	10.64	2.1		
219	164	6.58	2.4		
241	149	5.98	2.6		
278	129	5.18	3.0		

5.5kW

输出转速 Output speed r/min	输出扭矩 Output torque Nm	传动比 Ratio i	使用系数 Service factor f_B	机型号 Type Type	极数 Pole p
2.5	18699	576	0.90	FA 157R97 FAF157R97 F 157R97 FF 157R97	4 4 4 4
2.9	16329	503	1.04		
3.2	14479	446	1.17		
4.1	11460	353	1.48		
4.8	9771	301	1.73		
5.3	8830	272	1.92		
6.2	7499	231	2.3		
7.1	6558	202	2.6		
7.3	6363	196	2.7		
3.5	13537	417	0.83	FA 127R87 FAF127R87 F 127R87 FF 127R87	4 4 4 4
3.9	12109	373	0.93		
4.6	10129	312	1.11		
4.9	9512	293	1.19		
5.5	8505	262	1.33		
6.4	7337	226	1.54		
3.4	13732	422	0.82	FA 127R77 FAF127R77 F 127R77 FF 127R77	4 4 4 4
3.9	12044	371	0.94		
2.7	18213	266.76	0.92	FA 157 FAF157 F 157 FF 157	8 8 8 8
3.3	15269	218.40	1.1		
4.0	12724	177.17	1.4		
4.4	11581	164.33	1.5		
5.0	10440	141.80	1.7		
5.8	9619	125.14	2.0		
6.6	8959	108.49	2.3		
7.5	8450	96.53	2.6		
8.3	7742	86.90	2.8		
9.1	11817	79.47	3.1		
10	10616	69.15	3.6		
4.2	8620	172.33	0.95	FA 127 FAF127 F 127 FF 127	8 8 8 8
4.7	7555	154.81	1.06		
5.7	7373	125.71	1.31		
6.2	6834	116.00	1.42		
6.7	6125	215.04	0.98	FA 107 FAF107 F 107 FF 107	4 4 4 4
7.2	5530	199.31	1.06		
8.1	5023	178.64	1.18		
8.9	4456	161.28	1.31		
9.8	4044	146.49	1.44		
11	3476	129.97	1.62		
12	3171	117.94	1.79	FA 107 FAF107 F 107 FF 107	4 4 4 4
14	3034	101.38	2.1		
15	2680	92.47	2.3		
16	4393	88.49	2.4		
17	3895	83.99	2.5		
11	3522	128.12	0.92	FA 97 FAF97 F 97 FF 97	4 4 4 4
13	3336	113.61	1.04		
14	3112	102.72	1.15		
15	2985	97.31	1.21		
16	2782	90.77	1.30		
17	2620	87.06	1.35		
18	2504	81.13	1.45		
19	2268	76.40	1.54		
21	2011	73.03	1.68		
22	1818	66.14	1.78		
25		58.65	2.0		
27		53.03	2.2		
16	3018	88.01	0.93	FA 87 FAF87 F 87 FF 87	4 4 4 4
19	2609	76.39	1.08		
21	2345	68.40	1.20		
25	1946	56.75	1.45		

苏州新越减速机制造有限公司

F

输出转速 Output speed r/min	输出扭矩 Output torque Nm	传动比 Ratio i	使用系数 Service factor f_B	机型号 Type Type	极数 Pole p
5.5kW					
29	1724	50.29	1.64	FA 87 FAF87 F 87 FF 87	4 4 4 4
32	1550	45.22	1.82		
37	1346	39.25	2.1		
42	1170	34.11	2.1		
41	1205	35.14	2.3		
51	974	28.41	2.4		
49	1000	29.16	2.8		
54	909	26.50	3.1		
61	812	23.68	3.5		
30	1654	48.24	0.85	FA 77 FAF77 F 77 FF 77	4 4 4 4
33	1490	43.46	0.95		
38	1307	38.12	1.06		
43	1153	33.64	1.22		
48	1022	29.82	1.38		
56	874	25.50	1.61		
57	873	25.47	1.61		
67	735	21.43	1.92		
73	675	19.70	2.1		
82	600	17.49	2.4		
92	536	15.64	2.6		
102	482	14.06	2.9		
118	418	12.20	3.4		
65	756	22.05	1.02	FA 67 FAF67 F 67 FF 67	4 4 4 4
69	717	20.9	1.08		
79	627	18.29	1.23		
87	565	16.48	1.36		
100	496	14.46	1.50		
113	438	12.76	1.55		
127	388	11.31	1.70		
149	331	9.66	1.76		
150	329	9.61	2.0		
158	312	9.11	2.1		
181	273	7.97	2.3		
201	246	7.18	2.4		
229	216	6.30	2.7		
259	191	5.56	2.9		
292	169	4.93	3.1		
342	144	4.21	3.3		
86	576	16.81	0.98	FA 57 FAF57 F 57 FF 57	4 4 4 4
91	544	15.88	1.04		
107	464	13.52	1.22		
117	421	12.29	1.34		
135	365	10.64	1.55		
176	281	8.19	1.41		
186	265	7.73	1.49		
219	226	6.58	1.75		
241	205	5.98	1.93		
278	178	5.18	2.2		
7.5kW					
4.6	13812	312	0.82	FA 127R87 FAF127R87 F 127R87 FF 127R87	4 4 4 4
4.9	12971	293	0.87		
5.5	11598	262	0.97		
6.4	10005	226	1.13		
7.2	8854	200	1.27		
3.3	20350	217.62	0.83	FA 157 FAF157 F 157 FF 157	8 8 8 8
4.0	16664	178.20	1.02		
4.4	15238	162.96	1.11		
5.1	13260	141.80	1.28		
5.8	11702	125.14	1.45		
6.6	10145	108.49	1.67		
7.5	9027	96.53	1.87		

输出转速 Output speed r/min	输出扭矩 Output torque Nm	传动比 Ratio i	使用系数 Service factor f_B	机型号 Type Type	极数 Pole p
7.5kW					
8.4	8023	85.80	2.1	FA 157 FAF157 F 157 FF 157	8 8 8 8
9.2	7337	78.46	2.3		
10.5	6385	68.28	2.7		
12	5634	60.25	3.0		
13.8	4885	52.24	3.5		
15.5	4346	46.48	3.9		
18	3746	40.06	4.5		
3.6	18709	266.76	0.90	FA 157 FAF157 F 157 FF 157	6 6 6 6
4.4	15317	218.40	1.11		
5.4	12425	177.17	1.36		
5.8	11525	164.33	1.47		
6.8	9945	141.80	1.70		
7.7	8776	125.14	1.93		
8.8	7609	108.49	2.2		
9.9	6770	96.53	2.5		
11	6095	86.90	2.8		
12	5573	79.47	3.0		
14	4850	69.15	3.5		
16	4280	61.02	4.0		
18	3714	52.91	4.6		
5.7	11816	126.36	0.95	FA 127 FAF127 F 127 FF 127	8 8 8 8
6.2	10776	115.24	1.05		
7.3	9326	99.73	1.21		
8.2	8229	88.00	1.37		
5.6	12086	172.33	0.93	FA 127 FAF127 F 127 FF 127	6 6 6 6
6.2	10857	154.81	1.04		
7.6	8816	125.71	1.28		
8.3	8135	116.00	1.39		
8.5	7947	172.33	1.42	FA 127 FAF127 F 127 FF 127	4 4 4 4
9.4	7139	154.81	1.58		
12	5797	125.71	1.95		
8.2	8238	178.64	0.88	FA 107 FAF107 F 107 FF 107	4 4 4 4
9.1	7437	161.28	0.97		
10	6755	146.49	1.07		
11	5994	129.97	1.20		
12	5439	117.94	1.33		
14	4675	101.38	1.54		
15	4264	92.47	1.69		
16	4081	88.49	1.77		
17	3873	83.99	1.86		
20	3436	74.52	2.1		
22	3118	67.62	2.3		
15	4487	97.31	0.90	FA 97 FAF97 F 97 FF 97	4 4 4 4
16	4186	90.77	0.97		
17	4015	87.06	1.01		
18	3741	81.13	1.08		
19	3523	76.40	1.15		
21	3229	70.03	1.25		
22	3050	66.14	1.33		
25	2705	58.65	1.49		
28	2445	53.03	1.65		
32	2072	44.94	1.95		
33	2023	43.87	2.0		
37	1810	39.26	2.2		
40	1704	36.96	2.4		
43	1580	34.26	2.6		
44	1514	32.83	2.7		
48	1416	30.70	2.9		

苏州新越减速机制造有限公司

输出转速 Output speed r/min	输出扭矩 Output torque Nm	传动比 Ratio i	使用系数 Service factor f_B	机型号 Type Type	极数 Pole p
7.5kW					
26	2617	56.75	1.08		
29	2319	50.29	1.19		
32	2085	45.22	1.27		
37	1810	39.25	1.41		
42	1620	35.14	1.51	FA 87	4
50	1345	29.16	1.74	FAF87	4
51	1327	28.41	1.75	F 87	4
55	1222	26.50	2.3	FF 87	4
62	1092	23.68	2.6		
68	983	21.32	2.9		
76	890	19.31	3.2		
85	789	17.12	3.6		
94	714	15.48	4.0		
43	1551	33.64	0.91		
49	1375	29.82	1.03		
54	1176	25.50	1.16		
57	1175	25.47	1.20		
68	988	21.43	1.43		
74	908	19.70	1.55		
83	807	17.49	1.75		
93	721	15.64	1.95	FA 77	4
104	648	14.06	2.2	FAF77	4
120	563	12.20	2.5	F 77	4
134	504	10.93	2.8	FF 77	4
156	431	9.35	2.4		
176	383	8.30	2.7		
197	342	7.42	3.0		
219	308	6.67	3.3		
252	267	5.79	3.8		
281	239	5.19	4.2		
340	198	4.30	4.8		
11kW					
4.9	19275	301	0.88	FA 157R97	4
5.4	17418	272	0.97	FAF157R97	4
6.3	14793	231	1.14	F 157R97	4
7.2	12936	202	1.34	FF 157R97	4
7.4	12551	196	1.35		
6.5	14472	226	0.78	FA 127R87	4
7.3	12807	200	0.88	FAF127R87	4
8.7	10758	168	1.05	F 127R87	4
				FF 127R87	4
5.1	19181	141.80	0.88	FA 157	8
5.8	16928	125.14	1.00	FAF157	8
6.7	14675	108.49	1.15	F 157	8
7.6	13058	96.53	1.30	FF 157	8
5.5	18036	177.17	0.94		
5.9	16729	164.33	1.01		
6.8	14435	141.80	1.17	FA 157	6
7.8	12739	125.14	1.33	FAF157	6
8.9	11044	108.49	1.53	F 157	6
10	9827	96.53	1.72	FF 157	6
11	8847	86.90	1.91		
12	8090	79.47	2.1		
5.5	18042	266.76	0.94		
6.7	14776	218.46	1.15		
8.2	12053	177.17	1.40	FA 157	4
8.9	11114	164.33	1.52	FAF157	4
10	9591	141.80	1.76	F 157	4
12	8464	125.14	2.0	FF 157	4
13	7338	108.49	2.3		

输出转速 Output speed r/min	输出扭矩 Output torque Nm	传动比 Ratio i	使用系数 Service factor f_B	机型号 Type Type	极数 Pole p
11kW					
15	6529	96.53	2.6	FA 157	4
17	5877	86.90	2.9	FAF157	4
18	5375	79.47	3.1	F 157	4
21	4677	69.15	3.6	FF 157	4
7.7	12864	125.71	0.88		
8.4	11732	116.00	0.96	FA 127	6
10	10153	99.73	1.1	FAF127	6
11	8958	88.00	1.26	F 127	6
13	7737	76.00	1.46	FF 127	6
8.5	11656	172.33	0.97		
9.4	10471	154.81	1.08		
12	8502	125.71	1.33	FA 127	4
13	7846	116.00	1.44	FAF127	4
15	6745	99.73	1.67	F 127	4
17	5952	88.00	1.90	FF 127	4
19	5140	76.00	2.2		
12	7977	117.94	0.91		
14	6857	101.38	1.05		
16	6255	92.47	1.15		
17	5681	83.99	1.27		
20	5040	74.52	1.43		
22	4573	67.62	1.58		
25	3931	58.12	1.84	FA 107	4
29	3431	50.73	2.1	FAF107	4
34	2910	43.03	2.5	F 107	4
43	2285	33.78	3.2	FF 107	4
53	1855	27.43	3.9		
58	1712	25.31	4.2		
22	4473	66.14	0.90		
25	3967	58.65	1.02		
28	3587	53.03	1.13		
32	3040	44.94	1.33		
37	2655	39.26	1.52		
43	2317	34.26	1.74		
44	2220	32.83	1.82		
48	2076	30.70	1.95	FA 97	4
53	1875	27.72	2.2	FAF97	4
58	1703	25.18	2.4	F 97	4
65	1511	22.34	2.7	FF 97	4
37	2655	39.25	0.96		
42	2377	35.14	1.03		
50	1972	29.16	1.20		
55	1792	26.50	1.57		
62	1602	23.68	1.76		
68	1442	21.32	1.96		
76	1306	19.31	2.16		
85	1158	17.12	2.4		
94	1047	15.48	2.7		
111	887	13.12	3.2	FA 87	4
74	1332	19.70	1.06	FAF87	4
83	1183	17.49	1.19	F 87	4
93	1058	15.64	1.33	FF 87	4
104	951	14.06	1.48		
120	825	12.20	1.71		
134	739	10.93	1.91		
156	632	9.35	1.61		
176	561	8.30	1.81		
197	502	7.42	2.0		
219	451	6.67	2.3		
252	392	5.79	2.6		
281	351	5.19	2.9		
340	291	4.30	3.3	FA 77	4
				FAF77	4
				F 77	4
				FF 77	4

苏州新越减速机制造有限公司

输出转速 Output speed r/min	输出扭矩 Output torque Nm	传动比 Ratio i	使用系数 Service factor f_B	机型号 Type Type	极数 Pole p
15kW					
6.3	20172	231	0.84	FA 157R97	4
7.2	17639	202	0.96	FAF157R97	4
7.4	17115	196	0.99	F 157R97	4
				FF 157R97	4
6.8	19685	141.80	0.86		
7.8	17372	125.14	0.97	FA 157	6
8.9	15061	108.49	1.12	FAF157	6
10	13400	96.53	1.26	F 157	6
11	12063	86.90	1.40	FF 157	6
6.7	20143	218.40	0.84		
8.2	16340	177.17	1.04		
8.9	15156	164.33	1.12		
10	13078	141.80	1.29		
12	11542	125.14	1.47	FA 157	4
13	10006	108.49	1.69	FAF157	4
15	8903	96.53	1.90	F 157	4
17	8015	86.90	2.1	FF 157	4
18	7329	79.47	2.3		
21	6378	69.15	2.7		
24	5628	61.02	3.0		
9.7	13844	99.73	0.81		
11	12216	88.00	0.92	FA 127	6
13	10550	76.00	1.07	FAF127	6
14	9803	70.62	1.15	F 127	6
15	8941	64.41	1.26	FF 127	6
12	11594	125.71	0.97		
13	10699	116.00	1.05	FA 127	4
15	9198	99.73	1.23	FAF127	4
17	8116	88.00	1.39	F 127	4
19	7009	76.00	1.61	FF 127	4
21	6513	70.62	1.73		
16	8528	92.47	0.85		
16	8161	88.49	0.88		
17	7746	83.99	0.95		
20	6873	74.52	1.05		
22	6237	67.62	1.16	FA 107	4
25	5360	58.12	1.35	FAF107	4
29	4679	50.73	1.54	F 107	4
34	3969	43.03	1.82	FF 107	4
39	3469	37.61	2.1		
43	3116	33.78	2.3		
46	2933	31.80	2.5		
53	2530	27.43	2.8		
58	2334	25.31	3.1		
67	2007	21.76	3.6		
32	4145	44.94	0.98		
37	3621	39.26	1.12		
43	3160	34.26	1.28		
44	3028	32.83	1.33		
48	2831	30.70	1.43	FA 97	4
53	2557	27.72	1.58	FAF97	4
58	2322	25.18	1.74	F 97	4
65	2060	22.34	1.96	FF 97	4
72	1869	20.27	2.2		
84	1607	17.42	2.5		
96	1403	15.21	2.9		
113	1190	12.90	3.4		
129	1040	11.28	3.9		

输出转速 Output speed r/min	输出扭矩 Output torque Nm	传动比 Ratio i	使用系数 Service factor f_B	机型号 Type Type	极数 Pole p
15kW					
55	2444	26.50	1.15		
62	2184	23.68	1.29		
68	1966	21.32	1.43		
76	1781	19.31	1.58		
85	1579	17.12	1.79		
94	1428	15.48	1.84		
111	1210	13.12	1.98	FA 87	4
127	1057	11.46	2.1	FAF87	4
152	884	9.58	2.3	F 87	4
173	780	8.46	2.5	FF 87	4
195	692	7.50	2.7		
215	625	6.78	2.8		
254	530	5.75	2.8		
291	463	5.02	3.1		
348	387	4.20	3.5		
18.5kW					
	21607	202			
	20965	196		FA 157R97	4
7.3			0.78	FAF157R97	4
7.5			0.81	F 157R97	4
	18916	177.17		FF 157R97	4
	18565	164.33			
	16020	141.80			
8.5	14138	125.14	0.85		
8.9	12257	108.49	0.91		
10	10906	96.53	1.06		
12	9818	86.90	1.20		
14	8978	79.47	1.38	FA 157	4
15	7812	69.15	1.55	FAF157	4
17	6894	61.02	1.72	F 157	4
18	5978	52.91	1.88	FF 157	4
21	13105	116.00	2.2		
24	11267	99.73	2.5		
28	9942	88.00	2.8		
	8586	76.00			
	7978	70.62			
13	7277	64.41	0.86		
15	6297	55.74	1.00		
17	5557	49.19	1.13	FA 127	4
19			1.31	FAF127	4
21	8419	74.52	1.41	F 127	4
23	7639	67.62	1.55	FF 127	4
26	6566	58.12	1.79		
30	5731	50.73	2.0		
	4861	43.03			
	4249	37.61			
20	3817	33.78	0.86		
22	3593	31.80	0.94		
25	3099	27.43	1.10		
29	2859	25.31	1.26	FA 107	4
34	2458	21.76	1.49	FAF107	4
39			1.70	F 107	4
44	4435	39.26	1.89	FF 107	4
46	3709	32.83	2.0		
53	3132	27.72	2.3		
58	2845	25.18	2.5		
68	2524	22.34	2.9		
	2290	20.27			
	1718	17.42			
37	1457	15.21	0.91		
45	1274	12.90	1.09		
53	1270	11.28	1.29		
58			1.42	FA 97	4
66			1.60	FAF97	4
73			1.77	F 97	4
84			2.35	FF 97	4
97			2.77		
114			3.17		
130			3.17		

苏州新越减速机制造有限公司

输出转速 Output speed r/min	输出扭矩 Output torque Nm	传动比 Ratio i	使用系数 Service factor f_B	机型号 Type Type	极数 Pole p
18.5kW					
69	2409	21.32	1.17		
76	2182	19.31	1.29		
86	1934	17.12	1.46		
95	1749	15.48	1.50		
112	1482	13.12	1.61		
128	1295	11.46	1.70	FA 87	4
153	1082	9.58	1.80	FAF87	4
174	956	8.46	1.88	F 87	4
196	847	7.50	1.90	FF 87	4
217	766	6.78	2.0		
256	650	5.75	2.2		
293	567	5.02	2.5		
350	474	4.20	2.9		
22kW					
10	19654	96.53	0.86	FA 157	6
11	17693	86.90	0.96	FAF157	6
12	16180	79.47	1.05	F 157	6
14	14079	69.15	1.20	FF 157	6
10	19051	141.80	0.89		
12	16813	125.14	1.01		
14	14576	108.49	1.16		
15	12969	96.53	1.30		
17	11675	86.90	1.45	FA 157	4
18	10677	79.47	1.58	FAF157	4
21	9290	69.15	1.82	F 157	4
24	8198	61.02	2.1	FF 157	4
28	7108	52.91	2.4		
31	6324	47.07	2.7		
36	5451	40.57	3.1		
45	4430	32.97	3.8		
15	13399	99.73	0.84		
17	11823	88.00	0.95		
19	10211	76.00	1.10	FA 127	4
21	9488	70.62	1.19	FAF127	4
23	8653	64.41	1.30	F 127	4
26	7489	55.74	1.51	FF 127	4
30	6609	49.19	1.71		
35	5707	42.48	1.98		
25	7808	58.12	0.92		
29	6816	50.73	1.06		
34	5781	43.03	1.25		
39	5053	37.61	1.43	FA 107	4
44	4540	33.78	1.59	FAF107	4
46	4272	31.08	1.69	F 107	4
54	3685	27.43	1.96	FF 107	4
58	3400	25.31	2.1		
68	2923	21.76	2.5		
77	2580	19.20	2.8		
53	3724	27.72	1.09		
58	3382	25.18	1.19		
66	3001	22.34	1.35	FA 97	4
73	2723	20.27	1.48	FAF97	4
84	2340	17.42	1.73	F 97	4
97	2043	15.21	2.0	FF 97	4
114	1733	12.90	2.3		
130	1515	11.28	2.7		
69	2864	21.32	0.98	FA 87	4
76	2594	19.31	1.09	FAF87	4
86	2300	17.12	1.23	F 87	4
95	2080	15.48	1.36	FF 87	4

输出转速 Output speed r/min	输出扭矩 Output torque Nm	传动比 Ratio i	使用系数 Service factor f_B	机型号 Type Type	极数 Pole p
22kW					
112	1763	13.12	1.27		
128	1540	11.46	1.43		
153	1287	9.58	1.58		
174	1137	8.46	1.60	FA 87	4
196	1008	7.50	1.70	FAF87	4
217	911	6.78	1.83	F 87	4
256	773	5.75	1.86	FF 87	4
293	674	5.02	2.1		
350	564	4.20	2.4		
30kW					
15	19876	108.49	0.85		
17	17685	96.53	0.96		
18	15920	86.90	1.06		
21	14559	79.47	1.16	FA 157	4
24	12669	69.15	1.34	FAF157	4
28	11179	61.02	1.51	F 157	4
31	9693	52.91	1.75	FF 157	4
36	8623	47.07	2.0		
19	[illegible]	40.57	2.3		
21					
23					
26	13924	76.00	0.81		
30	12938	70.62	0.87		
35	11800	64.41	0.96		
[illegible]	10212	55.74	1.10		
[illegible]	9012	49.19	1.25	FA 127	4
54	7783	42.48	1.45	FAF127	4
58	6883	37.57	1.58	F 127	4
59	5786	31.58	1.6	FF 127	4
68	4961	26.92	1.95		
77	4672	25.50	2.4		
34	4536	24.97	2.8		
39	3948	21.55	2.9		
46	3483	19.01	3.2		
54					
68					
68	7883	43.03	0.92		
77	6890	37.61	1.05		
89	5826	31.80	1.24		
100	5025	27.43	1.44	FA 107	4
119	4637	25.31	1.56	FAF107	4
148	3987	21.76	1.81	F 107	4
	3518	19.20	2.1	FF 107	4
66	3038	16.58	2.4		
73	2688	14.67	2.7		
84	2259	12.33	2.9		
97	1825	9.96	3.3		
114					
130					
159	4093	22.34	0.99		
175	3714	20.27	1.09		
203	3191	17.42	1.27		
233	2787	15.21	1.31		
275	2363	12.90	1.44	FA 97	4
314	2067	11.28	1.45	FAF97	4
	1698	9.27	1.67	F 97	4
	1541	8.41	1.83	FF 97	4
	1325	7.23	1.85		
	1156	6.31	1.86		
	980	5.35	2.1		
	857	4.68	2.2		

苏州新越减速机制造有限公司

F

输出转速 Output speed r/min	输出扭矩 Output torque Nm	传动比 Ratio i	使用系数 Service factor f_B	机型号 Type Type	极数 Pole p
37kW					
17	19503	86.90	0.87	FA 157 FAF157 F 157 FF 157	4 4 4 4
19	17835	79.47	0.95		
21	15519	69.15	1.09		
24	13694	61.02	1.24		
28	11874	52.91	1.42		
31	10564	47.07	1.60		
36	9105	40.57	1.86		
45	7399	32.97	2.3		
53	6275	27.96	2.7		
15	22261	99.19	0.51	FA 127 FAF127 F 127 FF 127	4 4 4 4
27	12509	55.74	0.90		
35	9534	42.48	1.18		
39	8432	37.57	1.31		
47	7087	31.58	1.34		
55	6077	26.92	1.44		
58	5723	25.50	1.59		
60	5557	24.97	1.97		
69	4836	21.55	2.3		
78	4266	19.01	2.4		
90	3699	16.48	2.8		
101	3292	14.67	3.1		
117	2837	12.64	3.3		
144	2305	10.27	3.9		
169	1966	8.76	3.2		
190	1748	7.79	3.3		
54	6156	27.43	1.20	FA 107 FAF107 F 107 FF 107	4 4 4 4
58	5680	25.31	1.30		
68	4883	21.76	1.51		
77	4309	19.20	1.7		
89	3721	16.58	2.0		
101	3292	14.67	2.1		
120	2767	12.33	2.2		
149	2235	9.96	2.3		
153	2166	9.65	2.4		
177	1872	8.34	2.6		
201	1654	7.37	2.4		
239	1391	6.20	3.1		
45kW					
21	18874	69.15	0.90	FA 157 FAF157 F 157 FF 157	4 4 4 4
24	16655	61.02	1.02		
28	14442	52.91	1.17		
31	12848	47.07	1.32		
36	11074	40.57	1.53		
45	8999	32.97	1.88		
53	7632	27.96	2.2		
30	13426	49.19	0.84	FA 127 FAF127 F 127 FF 127	4 4 4 4
35	11595	42.48	0.97		
39	10255	37.57	1.08		
47	8620	31.58	1.10		
55	7391	26.92	1.18		
58	6960	25.50	1.31		
60	6758	24.97	1.62		
69	5882	21.55	1.92		
78	5189	19.01	2.0		
90	4498	16.48	2.3		
101	4004	14.67	2.6		
117	3450	12.64	2.7		
169	2391	8.76	2.7		
190	2126	7.79	2.8		
144	2803	10.27	3.2		
220	1834	6.72	3.6		
271	1490	5.46	3.8		

输出转速 Output speed r/min	输出扭矩 Output torque Nm	传动比 Ratio i	使用系数 Service factor f_B	机型号 Type Type	极数 Pole p
45kW					
54	7525	27.57	0.98	FA 107 FAF107 F 107 FF 107	4 4 4 4
59	6862	25.14	1.07		
68	5939	21.76	1.24		
77	5241	19.2	1.41		
89	4525	16.58	1.63		
101	4004	14.67	1.80		
120	3365	12.33	1.8		
149	2719	9.96	2.0		
153	2634	9.65	2.0		
177	2276	8.34	2.1		
201	2012	7.37	2.2		
239	1692	6.20	2.6		
55kW					
24	20357	61.02	0.83	FA 157 FAF157 F 157 FF 157	4 4 4 4
28	17651	52.91	0.96		
31	15703	47.07	1.08		
36	13534	40.57	1.25		
45	10999	32.97	1.54		
53	9328	27.96	1.66		
58	8484	25.43	1.81		
67	7393	22.16	2.3		
75	6595	19.77	2.4		
88	5621	16.85	3.0		
39	12534	37.57	0.90	FA 127 FAF127 F 127 FF 127	4 4 4 4
47	10535	31.58	1.07		
58	8507	25.5	1.33		
69	7189	21.55	1.57		
78	6342	19.01	1.63		
90	5498	16.48	1.88		
101	4894	14.67	2.1		
117	4217	12.64	2.2		
144	3426	10.27	2.6		
169	2922	8.76	2.2		
190	2599	7.79	2.3		
220	2242	6.72	2.9		
271	1821	5.46	3.1		
320	1545	4.63	3.7		
75kW					
31	21413	47.07	0.79	FA 157 FAF157 F 157 FF 157	4 4 4 4
36	18456	40.57	0.92		
45	14999	32.97	1.13		
53	12719	27.96	1.22		
58	11569	25.43	1.33		
67	10081	22.16	1.68		
75	8994	19.77	1.78		
88	7665	16.85	2.2		
106	6351	13.96	2.5		
124	5423	11.92	2.8		
58	11600	25.50	0.97	FA 127 FAF127 F 127 FF 127	4 4 4 4
69	9802	21.55	1.2		
78	8648	19.01	1.2		
90	7497	16.48	1.4		
101	6674	14.67	1.5		
117	5750	12.64	1.6		
144	4672	10.27	1.9		
169	3985	8.76	1.6		
190	3644	7.79	1.7		
220	3057	6.72	2.2		
271	2484	5.46	2.3		
320	2106	4.63	2.7		

苏州新透减速机制造有限公司

输出转速 Output speed r/min	输出扭矩 Output torque Nm	传动比 Ratio i	使用系数 Service factor f_B	机型号 Type Type	极数 Pole p
90kW					
45	17998	32.97	0.94		
53	15263	27.96	1.02		
58	13882	25.43	1.11	FA 157	4
67	12097	22.16	1.40	FAF157	4
75	10792	19.77	1.48	F 157	4
88	9198	16.85	1.84	FF 157	4
106	7621	13.96	2.1		
124	6507	11.92	2.3		
58	13920	25.50	0.81		
69	11764	21.55	0.96		
78	10378	19.01	1.00		
90	8953	16.48	1.15		
101	8008	14.67	1.29	FA 127	4
117	6900	12.64	1.33	FAF127	4
144	5606	10.27	1.56	F 127	4
169	4782	8.76	1.59	FF 127	4
190	4253	7.79	1.60		
220	3668	6.72	1.79		
271	2981	5.46	1.89		
320	2528	4.63	2.2		
110kW					
53	18530	27.96	0.91		
67	14686	22.16	1.15	FA 157	4
75	13102	19.77	1.22	FAF157	4
88	11167	16.85	1.52	F 157	4
107	9252	13.96	1.73	FF 157	4
125	7900	11.92	1.90		
132kW					
67	17623	22.16	0.96	FA 157	4
75	15723	19.77	1.02	FAF157	4
88	13400	16.85	1.26	F 157	4
107	11102	13.96	1.44	FF 157	4
125	9480	11.92	1.59		
160kW					
				FA 157	4
88	16243	16.85	1.04	FAF157	4
107	13457	13.96	1.19	F 157	4
125	11491	11.92	1.31	FF 157	4
200kW					
				FA 157	4
88	20304	16.85	0.83	FAF157	4
107	16821	13.96	0.95	F 157	4
125	14363	11.92	1.05	FF 157	4

输出转速 Output speed r/min	输出扭矩 Output torque Nm	传动比 Ratio i	使用系数 Service factor f_B	机型号 Type Type	极数 Pole p

苏州新越减速机制造有限公司

输出转速 Output speed r/min	输出扭矩 Output torque Nm	传动比 Ratio i	使用系数 Service factor f_B	机型号 Type Type	极数 Pole p
200	5.3	262		FA 37R17 FAF 37R17 F 37R17 FF 37R17	0.18
	6.1	229			
	7.0	200			
	8.2	170			
	9.1	153			0.25
	10	133			
	11	129			
400	2.5	563		FA 47R17 FAF 47R17 F 47R17 FF 47R17	0.18
	2.9	477			
	3.1	445			
	3.6	389			
	4.0	346			
	4.6	304			0.25
	4.7	293			
	6.0	230			
	6.4	216			0.37
	7.4	188			
	7.9	176			
	9.4	148			0.55
	11	130			
600	1.6	856		FA 57R37 FAF 57R37 F 57R37 FF 57R37	0.18
	1.9	749			
	2.1	658			
	2.5	549			0.25
	2.9	483			
	3.3	426			
	3.6	382			
	4.2	330			0.37
	4.7	298			
	5.3	262			
	6.2	226			0.55
	7.0	200			
	8.4	166			0.75
	9.1	152			
	10	134			
820	1.2	1126		FA 67R37 FAF 67R37 F 67R37 FF 67R37	0.18
	1.4	984			
	1.6	864			
	1.9	722			0.25
	2.2	633			
	2.6	527			
	2.8	500			0.37
	3.1	454			
	3.5	392			
	4.2	333			0.55
	4.7	297			
	5.3	261			
	5.8	238			0.75
	7.0	200			
1500	0.70	2024		FA 77R37 FAF 77R37 F 77R37 FF 77R37	0.18
	0.81	1728			
	0.91	1543			
	1.03	1354			
	1.2	1196			0.25
	1.3	1050			
	1.5	907			0.37
	1.7	810			
	2.0	710			

输出转速 Output speed r/min	输出扭矩 Output torque Nm	传动比 Ratio i	使用系数 Service factor f_B	机型号 Type Type	极数 Pole p
1500	2.3	600		FA 77R37 FAF 77R37 F 77R37 FF 77R37	0.55
	2.6	525			
	3.0	469			
	3.4	412			0.75
	3.9	357			
	4.4	314			
3000	0.33	4245		FA 87R57 FAF 87R57 F 87R57 FF 87R57	0.18
	0.37	3721			
	0.43	3244			
	0.48	2881			
	0.54	2575			0.25
	0.63	2199			
	0.72	1930			
	0.81	1709			0.37
	0.93	1493			
	1.1	1300			
	1.2	1148			0.55
	1.4	1010			
	1.5	887			
	1.8	780			0.75
	2.1	674			
	2.3	609			
	2.7	515			1.1
	3.1	452			
	4.0	345			1.5
4300	0.21	6532		FA 97R57 FAF 97R57 F 97R57 FF 97R57	0.18
	0.24	5696			
	0.28	5032			
	0.32	4375			
	0.35	3946			0.25
	0.41	3401			
	0.47	2949			
	0.54	2590			0.37
	0.61	2267			
	0.70	1989			
	0.80	1739			0.55
	0.90	1542			
	1.0	1340			
	1.2	1182			0.75
	1.3	1032			
	1.5	907			1.1
	1.8	796			
	2.0	700			
	2.3	611			1.5
	2.6	534			
	3.0	472			
	3.5	410			2.2
	3.9	367			
	4.9	288			
	5.7	247			3
7840	0.12	11347		FA 107R77 FAF 107R77 F 107R77 FF 107R77	0.18
	0.14	10039			
	0.16	8548			
	0.18	7675			
	0.21	6615			0.25
	0.24	5820			
	0.27	5223			

表上所配功率均有超载，按实际条件确定的转扭不得大于减速机额定转扭。 The power are all overload in the table. The decibed torque accrding to operating condition should not more than gear units ' nominal toque.

苏州新越减速机制造有限公司

输出转速 Output speed r/min	输出扭矩 Output torque Nm	传动比 Ratio i	使用系数 Service factor f_B	机型号 Type Type	极数 Pole p
7840	0.30	4567	FA 107R77 FAF 107R77 F 107R77 FF 107R77		0.37
	0.40	3442			
	0.46	3037			0.55
	0.50	2756			
	0.59	2369			
	0.67	2068			0.75
	0.76	1826			
	0.88	1597			1.1
	1.0	1401			
	1.1	1243			
	1.3	1087			1.5
	1.5	950			
	1.7	834			2.2
	1.9	736			
	2.3	627			
	2.5	560			3
	2.9	489			
	3.3	427			
	4.0	362			4
	4.3	333			
12000	0.08	16787	FA 127R77 FAF 127R77 F 127R77 FF 127R77		0.18
	0.09	14838			
	0.11	13014			
	0.12	11748			
	0.14	10271			0.25
	0.16	8901			
	0.18	7703			0.37
	0.21	6768			
	0.23	5975			
	0.27	5076			0.55
	0.31	4466			
	0.36	3868			
	0.41	3403			0.75
	0.47	2987			
	0.52	2693			
	0.59	2376			1.1
	0.68	2054			
	0.78	1798			
	0.86	1619			1.5
	1.0	1401			
	1.2	1230			2.2
	1.3	1085			
	1.5	937			
	1.7	827			3
	1.9	733			
	2.2	640			
	2.7	542			4
	2.9	489			
	3.4	423			5.5
	3.9	371			
	3.0	483	FA 127R87 FAF 127R87 F 127R87 FF 127R87		5.5
	3.5	417			
	3.9	373			
	4.7	312			7.5
	5.0	293			
	7.3	200			11

输出转速 Output speed r/min	输出扭矩 Output torque Nm	传动比 Ratio i	使用系数 Service factor f_B	机型号 Type Type	极数 Pole p
18000	0.04	31434	FA 157R97 FAF 157R97 F 157R97 FF 157R97		0.55
	0.05	26173			
	0.06	23464			
	0.07	20212			
	0.08	17984			
	0.09	16358			
	0.10	13751			
	0.11	12235			
	0.20	7065			
	0.22	6286			
	0.26	5404			0.75
	0.14	10033			1.1
	0.16	9021			
	0.17	8026			
	0.29	4831			
	0.34	4124			
	0.50	2776			
	0.57	2427			1.5
	0.64	2185			
	0.39	3602			2.2
	0.44	3205			
	0.73	1944			
	0.85	1674			
	1.00	1420			
	1.1	1308			3
	1.2	1169			
	1.5	953			4
	1.7	845			
	1.9	764			
	2.1	680			5.5
	2.5	576			
	2.9	503			7.5
	3.3	446			
	4.9	301			11
	5.4	272			
	6.3	231			15
	7.2	202			
	4.9	196			18.5

表上所配功率均有超载，按实际条件确定的转扭不得大于减速机额定转扭。 The power are all overload in the table. The decibed torque accrding to operating condition should not more than gear units ' nominal toque.

苏州新越减速机制造有限公司

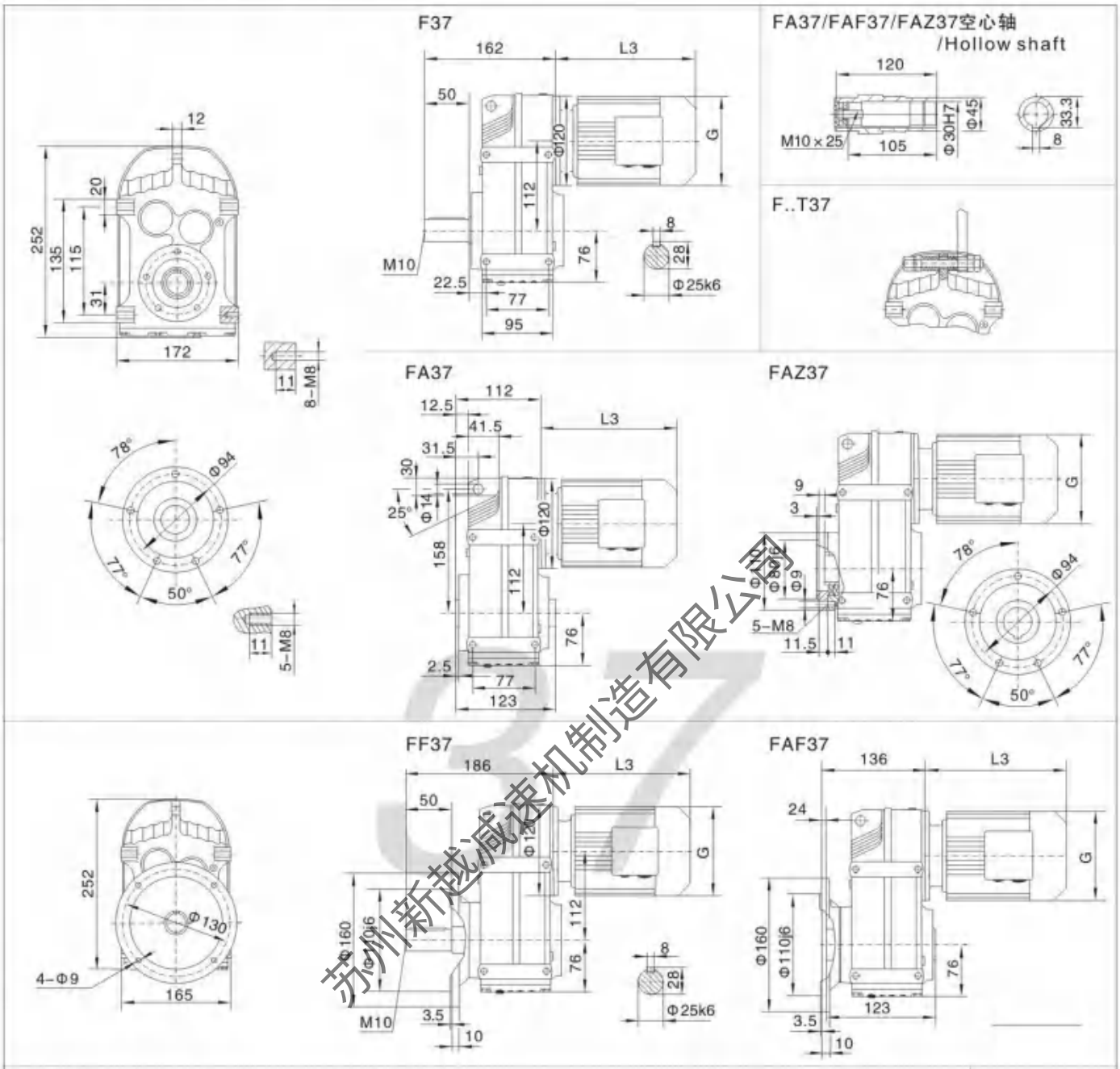

电机需方配或配特殊电机时
需加联接法兰

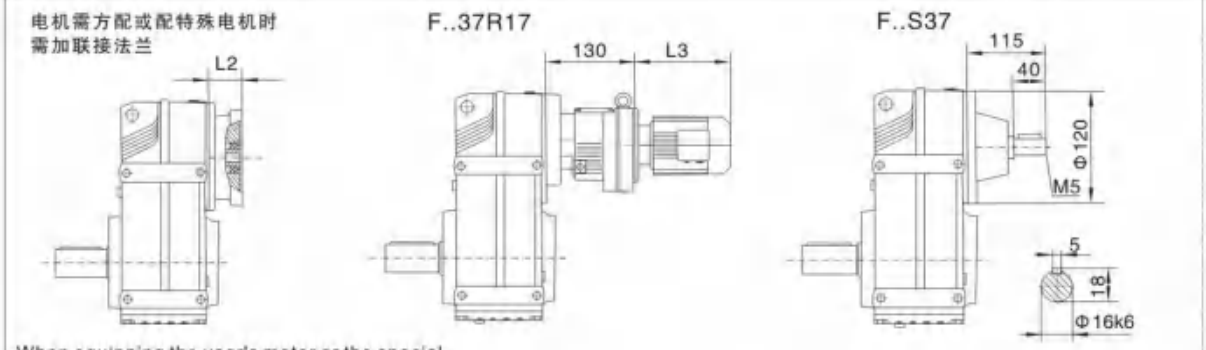

注：其余尺寸见相对应结构形式

Note:For other values please refer to the opposited structure.

When equipping the user's motor or the special one,the flange is required to connected.

Y2电机机座号 Motor size	63	71		80		90S	90L	100		
功率/4P Power/(kW)	0.18	0.25	0.37	0.55	0.75	1.1	1.5	2.2	3	
L3	235	245		278		304	328	340		
G	130	145		175		195	195	215		
L2	71	71		71		71	71	93		

注:1.以上壳体为通用件,安装尺寸均可相互参照. 2."F.."表示F、FA、FF、FAF、FAZ

Note:1.The above housings are common parts. The mounting dimensions may consult each other. 2."F.."mean F、FA、FF、FAF、FAZ

苏州新越减速机制造有限公司

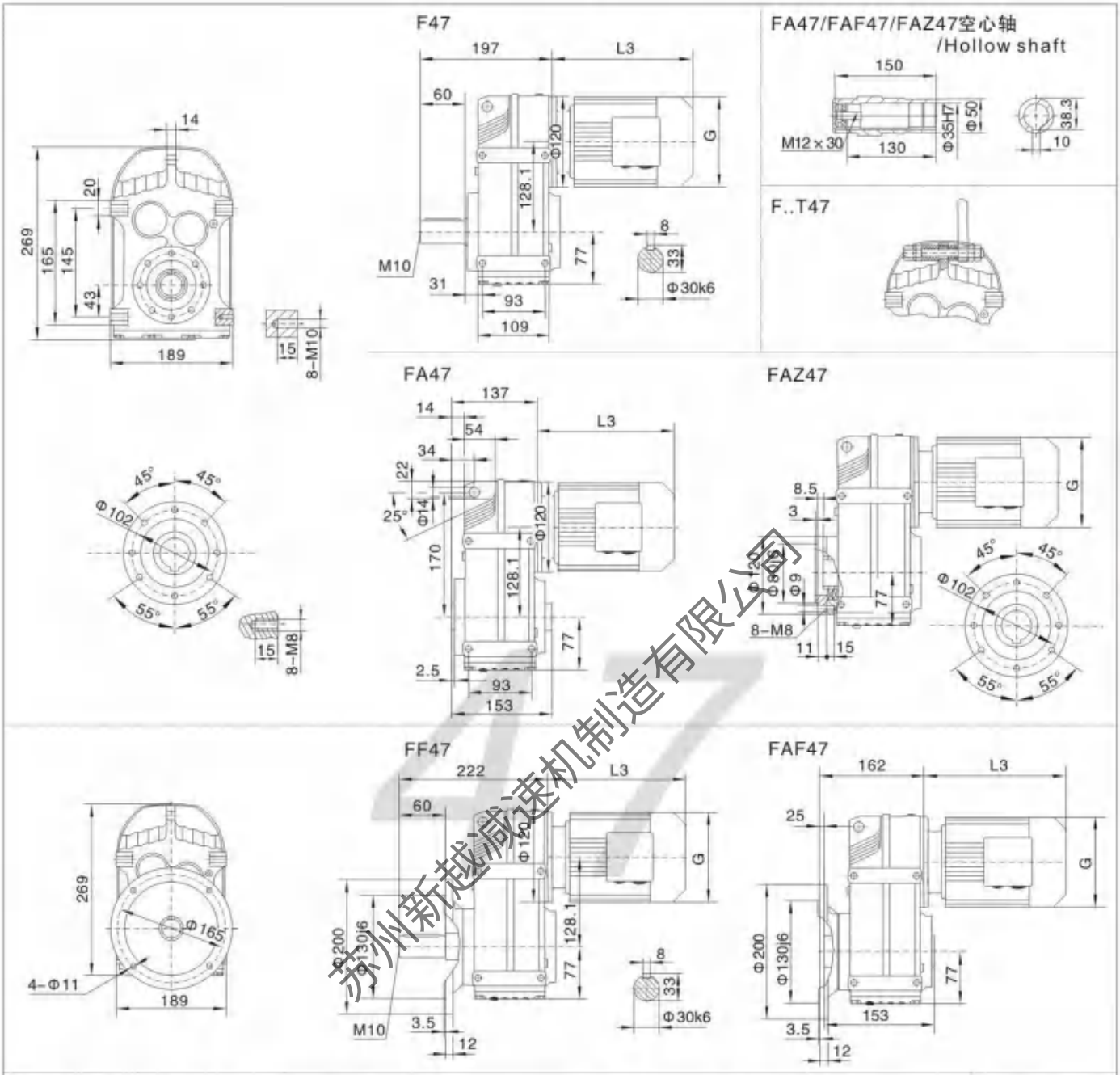

电机需方配或配特殊电机时需加联接法兰

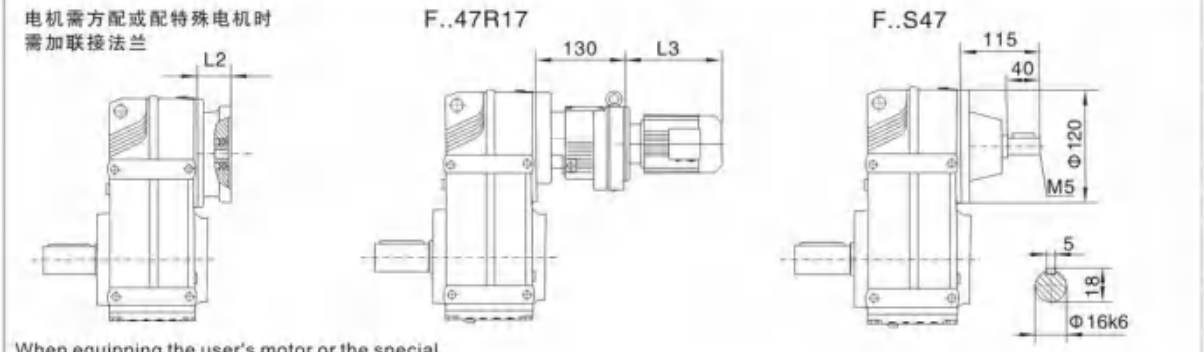

When equipping the user's motor or the special one,the flange is required to connected.

注：其余尺寸见相对应结构形式

Note:For other values please refer to the opposited structure.

Y2电机机座号 Motor size	63	71		80		90S	90L	100	
功率/4P Power/(kW)	0.18	0.25	0.37	0.55	0.75	1.1	1.5	2.2	3
L3	235	245		278		304	328	340	
G	130	145		175		195	195	215	
L2	71	71		71		71	71	93	

注:1.以上壳体为通用件,安装尺寸均可相互参照. 2."F.."表示F、FA、FF、FAF、FAZ

Note:1.The above housings are common parts. The mounting dimensions may consult each other. 2."F.."mean F、FA、FF、FAF、FAZ

苏州新越减速机制造有限公司

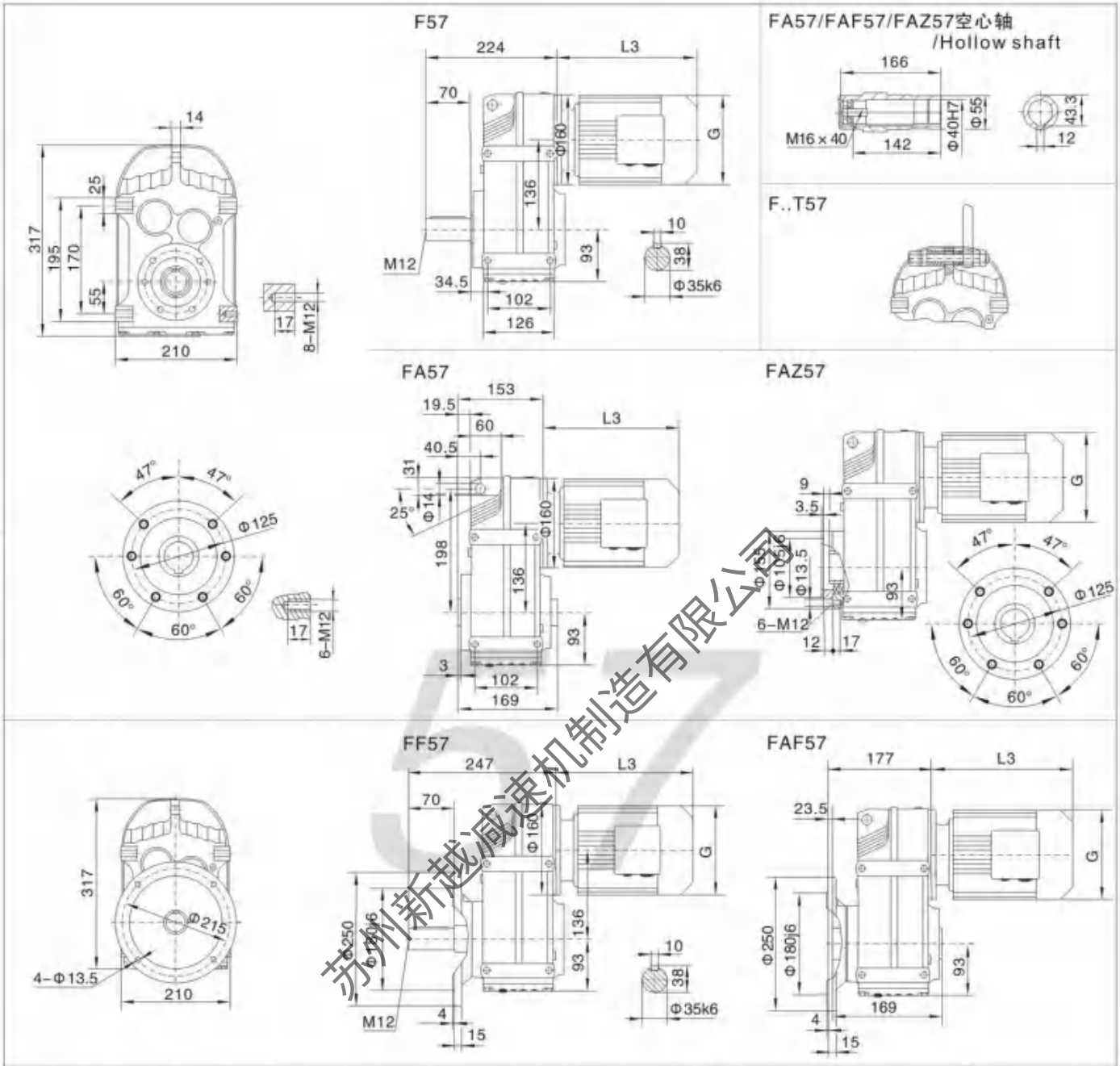

电机需方配或配特殊电机时
需加联接法兰

When equipping the user's motor or the special one,the flange is required to connected.

注：其余尺寸见相对应結构形式

Note:For other values please refer to the opposited structure.

Y2电机机座号 Motor size	63	71		80		90S	90L	100		112M	132S
功率/4P Power/(kW)	0.18	0.25	0.37	0.55	0.75	1.1	1.5	2.2	3	4	5.5
L3	223	245		278		304	328	350		380	425
G	130	145		175		195	195	215		240	275
L2	81	81		81		81	81	93		93	101

注:1.以上壳体为通用件,安装尺寸均可相互参照. 2."F.."表示F、FA、FF、FAF、FAZ

Note:1.The above housings are common parts. The mounting dimensions may consult each other. 2."F.."mean F、FA、FF、FAF、FAZ

苏州新越减速机制造有限公司

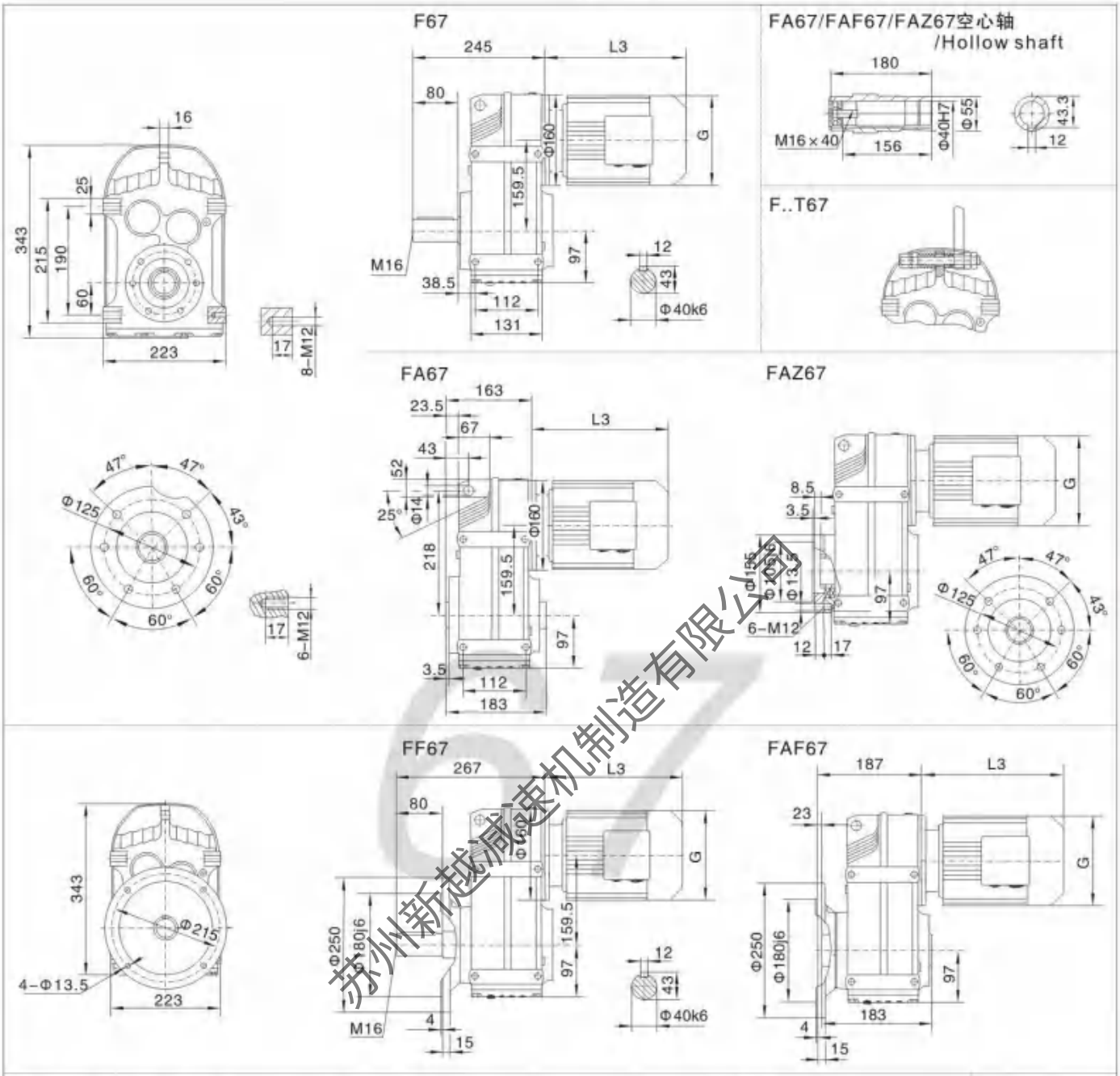

电机需方配或配特殊电机时需加联接法兰

When equipping the user's motor or the special one,the flange is required to connected.

注：其余尺寸见相对应结构形式

Note:For other values please refer to the opposited structure.

Y2电机机座号 Motor size	63	71		80		90S	90L	100		112M	132S
功率/4P Power/(kW)	0.18	0.25	0.37	0.55	0.75	1.1	1.5	2.2	3	4	5.5
L3	223	245		278		304	328	350		380	425
G	130	145		175		195	195	215		240	275
L2	81	81		81		81	81	93		93	101

注:1.以上壳体为通用件,安装尺寸均可相互参照. 2."F.."表示F、FA、FF、FAF、FAZ

Note:1.The above housings are common parts. The mounting dimensions may consult each other. 2."F..*mean F、FA、FF、FAF、FAZ

苏州新越减速机制造有限公司

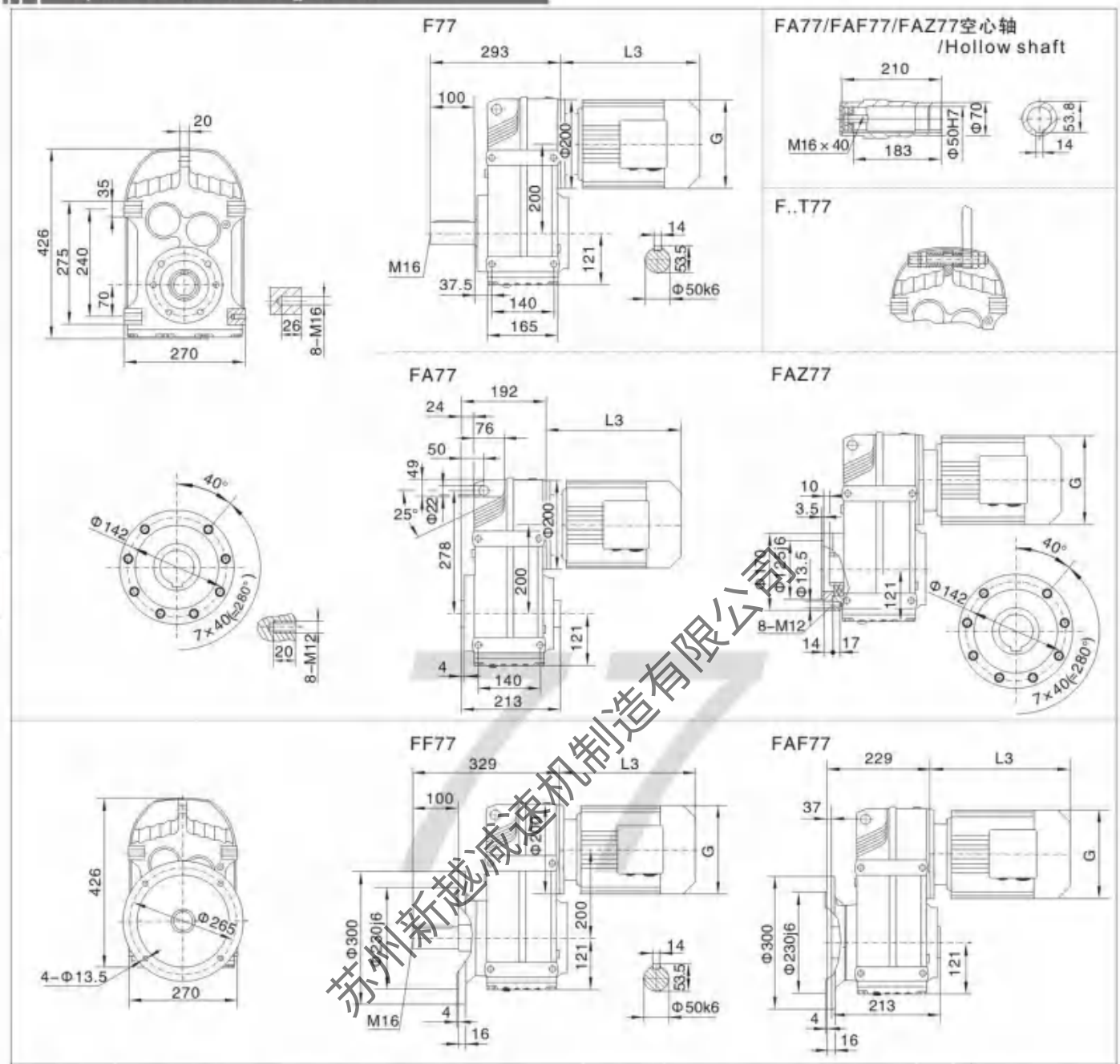

注：其余尺寸见相对应結构形式

Note:For other values please refer to the opposited structure.

When equipping the user's motor or the special one,the flange is required to connected.

Y2电机机座号 Motor size	71	80		90S	90L	100		112M	132S	132M	160M
功率/4P Power/(kW)	0.37	0.55	0.75	1.1	1.5	2.2	3	4	5.5	7.5	11
L3	233	278		304	328	350		380	425	461	524
G	145	175		195	195	215		240	275	275	330
L2	81	81		81	81	93		93	101	101	126

注:1.以上壳体为通用件,安装尺寸均可相互参照. 2."F.."表示F、FA、FF、FAF、FAZ

Note:1.The above housings are common parts. The mounting dimensions may consult each other. 2."F.."mean F、FA、FF、FAF、FAZ

苏州新越减速机制造有限公司

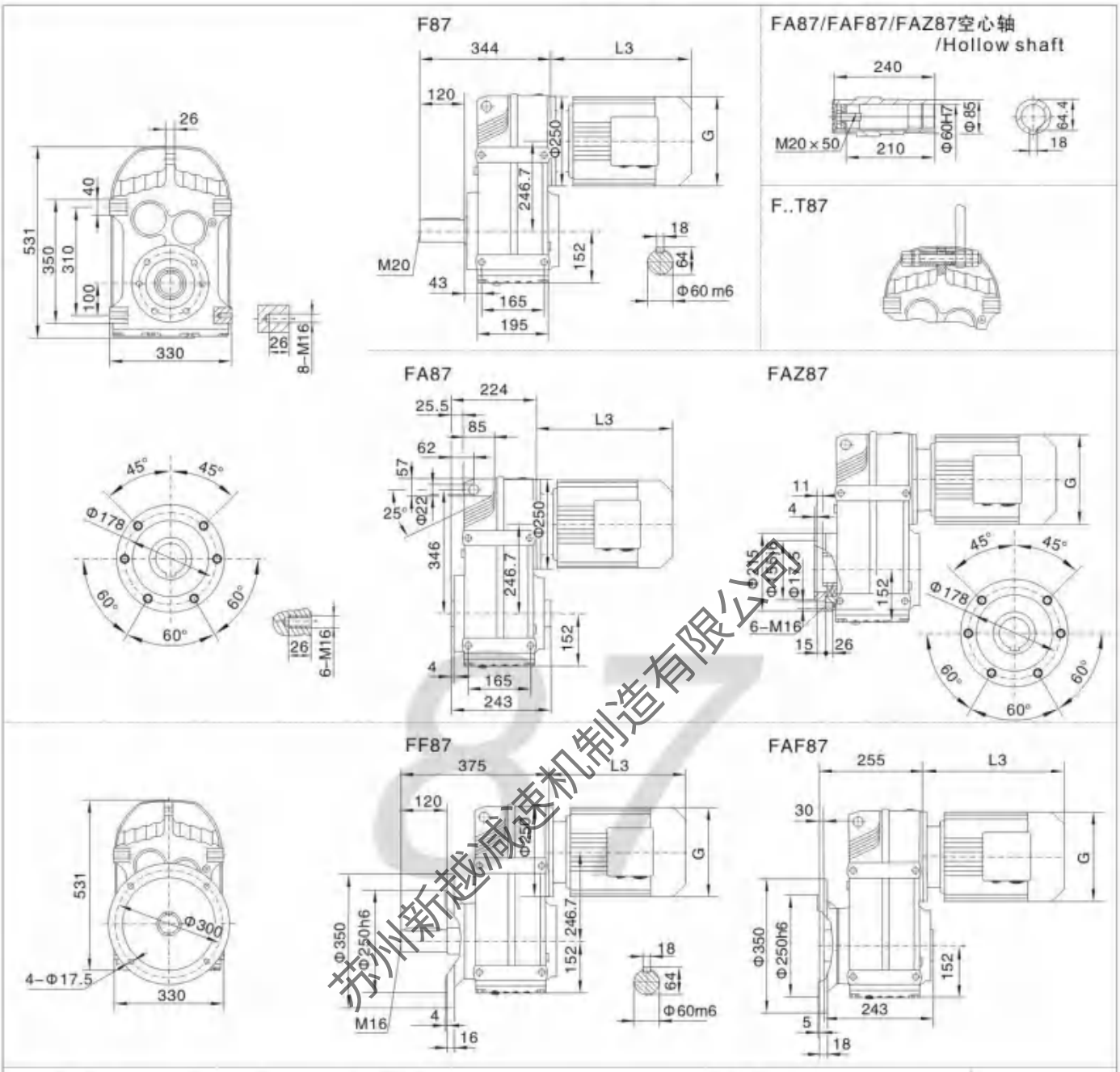

电机需方配或配特殊电机时需加联接法兰

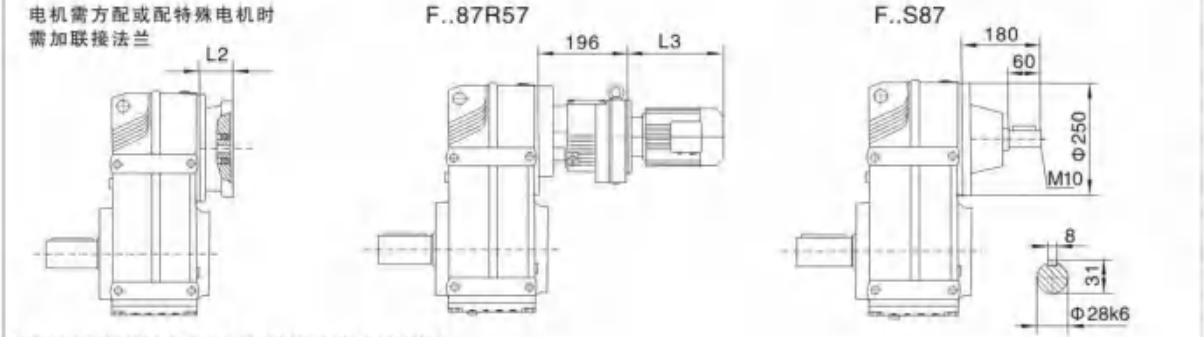

When equipping the user's motor or the special one,the flange is required to connected.

注：其余尺寸见相对应结构形式

Note:For other values please refer to the opposited structure.

Y_2电机机座号 Motor size	80	90S	90L	100		112M	132S	132M	160M	160L	180M	180L
功率/4P Power/(kW)	0.75	1.1	1.5	2.2	3	4	5.5	7.5	11	15	18.5	22
L3	246	280	304	350		380	425	461	524	547	583	616
G	175	195	195	215		240	275	275	330	330	380	380
L2	86	86	86	71		71	101	101	126	126	126	126

注:1.以上壳体为通用件,安装尺寸均可相互参照. 2."F.."表示F、FA、FF、FAF、FAZ

Note:1.The above housings are common parts. The mounting dimensions may consult each other. 2."F.."mean F、FA、FF、FAF、FAZ

苏州新越减速机制造有限公司

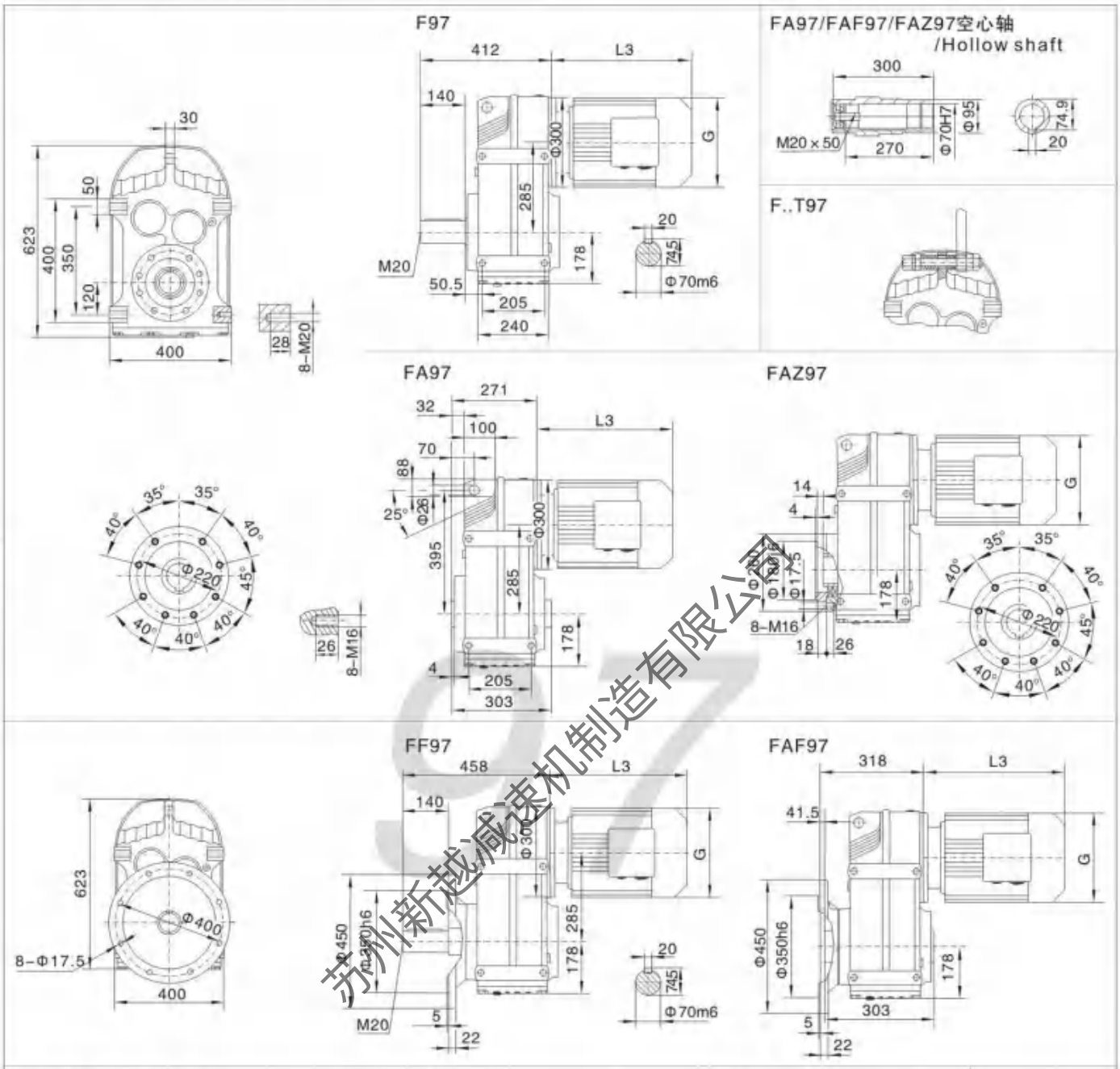

电机需方配或配特殊电机时
需加联接法兰

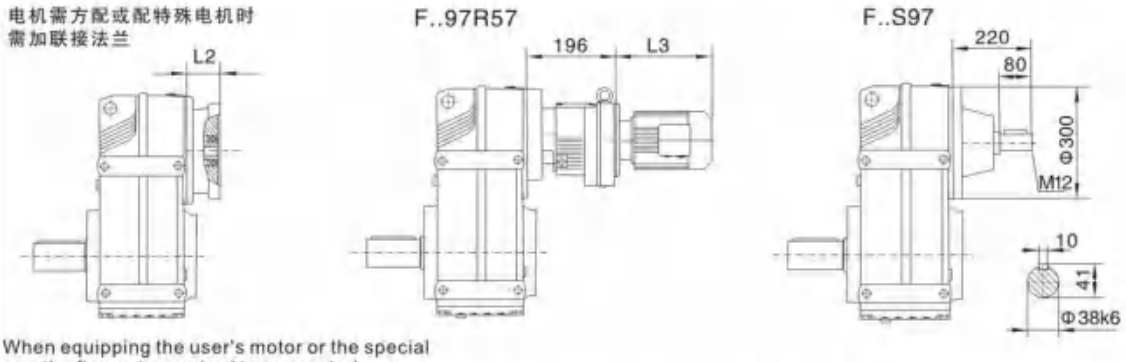

When equipping the user's motor or the special one,the flange is required to connected.

注：其余尺寸见相对应结构形式

Note:For other values please refer to the opposited structure.

Y2电机机座号 Motor size	90S	90L	100		112M	132S	132M	160M	160L	180M	180L	200
功率/4P Power/(kW)	1.1	1.5	2.2	3	4	5.5	7.5	11	15	18.5	22	30
L3	280	304	315		334	425	461	524	547	555	588	654
G	195	195	215		240	275	275	330	330	380	380	420
L2	86	86	101		101	101	101	126	126	126	126	132

注:1.以上壳体为通用件,安装尺寸均可相互参照. 2."F.."表示F、FA、FF、FAF、FAZ

Note:1.The above housings are common parts. The mounting dimensions may consult each other. 2."F.."mean F、FA、FF、FAF、FAZ

苏州新越减速机制造有限公司

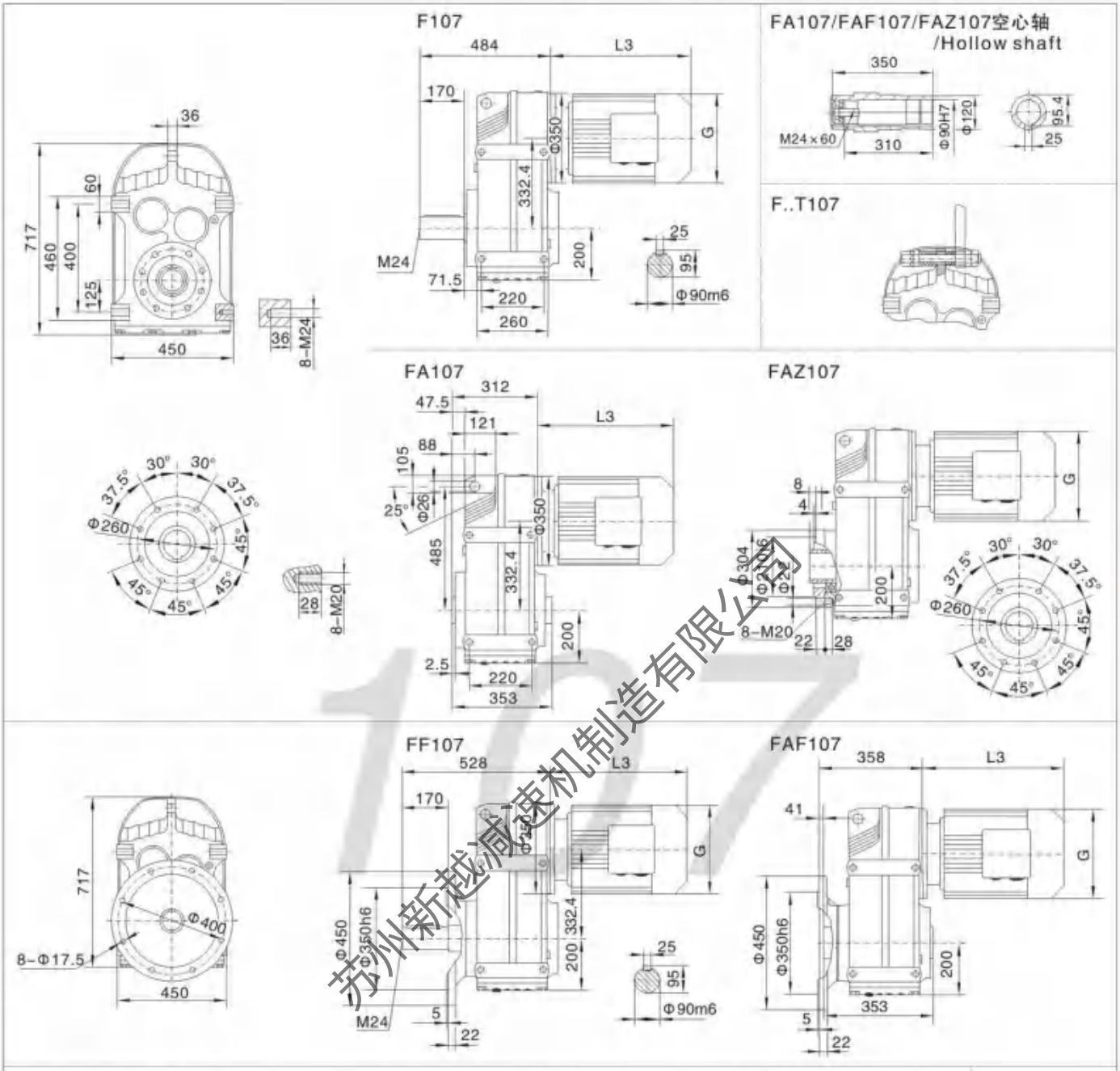

电机需方配或配特殊电机时需加联接法兰

When equipping the user's motor or the special one,the flange is required to connected.

注：其余尺寸见相对应结构形式

Note:For other values please refer to the opposited structure.

Y2电机机座号 Motor size	100		112M	132S	132M	160M	160L	180M	180L	200	225S	225M
功率/4P Power/(kW)	2.2	3	4	5.5	7.5	11	15	18.5	22	30	37	45
L3	318		334	386	422	504	519	555	588	654	680	702
G	215		240	275	275	330	330	380	380	420	470	470
L2	101		101	101	101	126	126	126	126	132	132	132

注:1.以上壳体为通用件,安装尺寸均可相互参照. 2."F.."表示F、FA、FF、FAF、FAZ

Note:1.The above housings are common parts. The mounting dimensions may consult each other. 2."F.."mean F、FA、FF、FAF、FAZ

苏州新越减速机制造有限公司

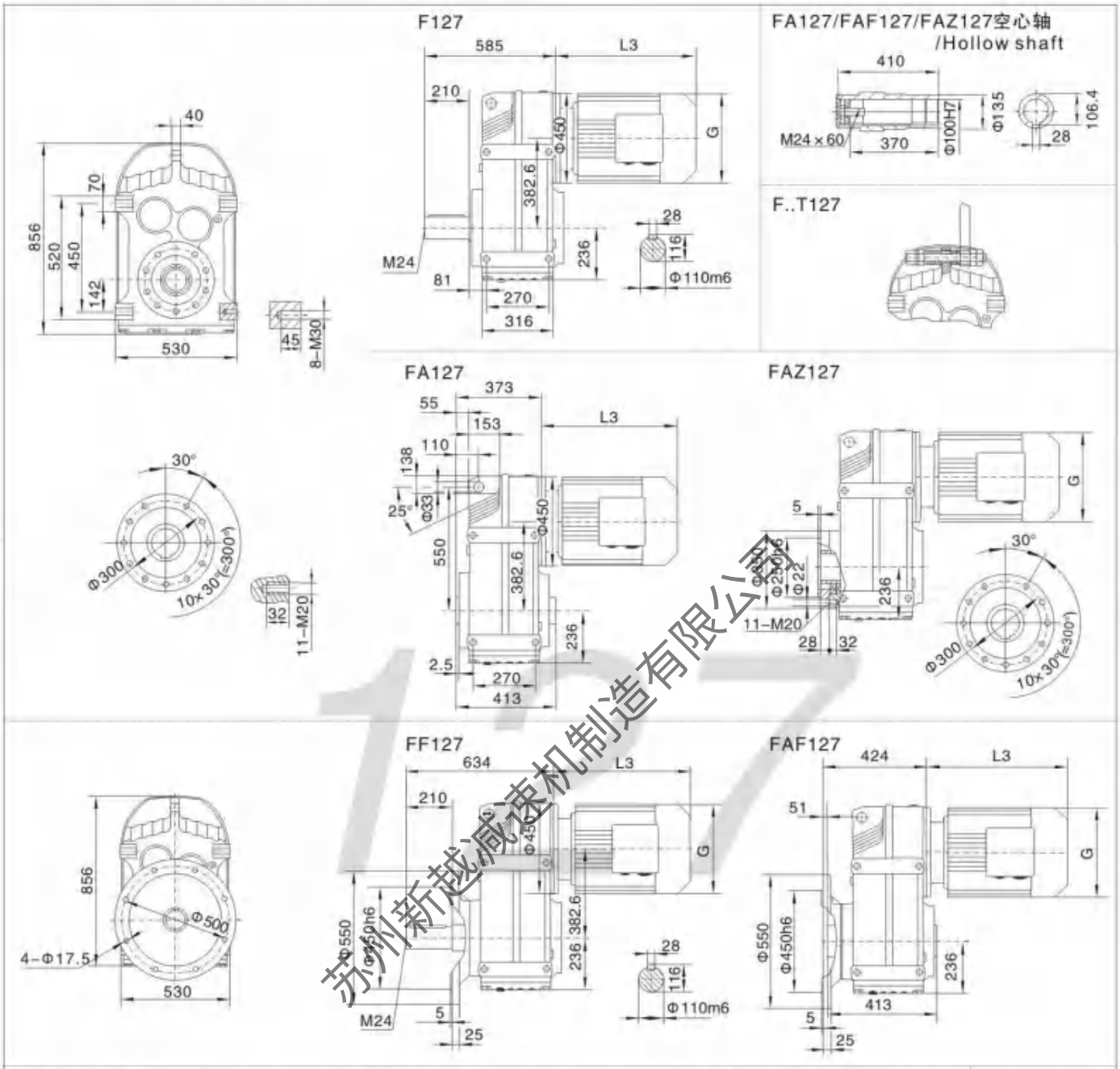

注：其余尺寸见相对应結构形式

Note:For other values please refer to the opposited structure.

When equipping the user's motor or the special one,the flange is required to connected.

	F..127R77	F..127R87
L	230	275

Y2电机机座号 Motor size	132M	160M	160L	180M	180L	200	225S	225M	250	280S	280M
功率/4P Power/(kW)	7.5	11	15	18.5	22	30	37	45	55	75	90
L3	424	567	602	583	616	654	674	696	775	847	847
G	275	330	330	380	380	420	470	470	510	580	580
L2	132	132	132	132	132	132	143	143	174	174	174

注:1.以上壳体为通用件,安装尺寸均可相互参照. 2."F.."表示F、FA、FF、FAF、FAZ

Note:1.The above housings are common parts. The mounting dimensions may consult each other. 2."F.."mean F、FA、FF、FAF、FAZ

苏州新越减速机制造有限公司

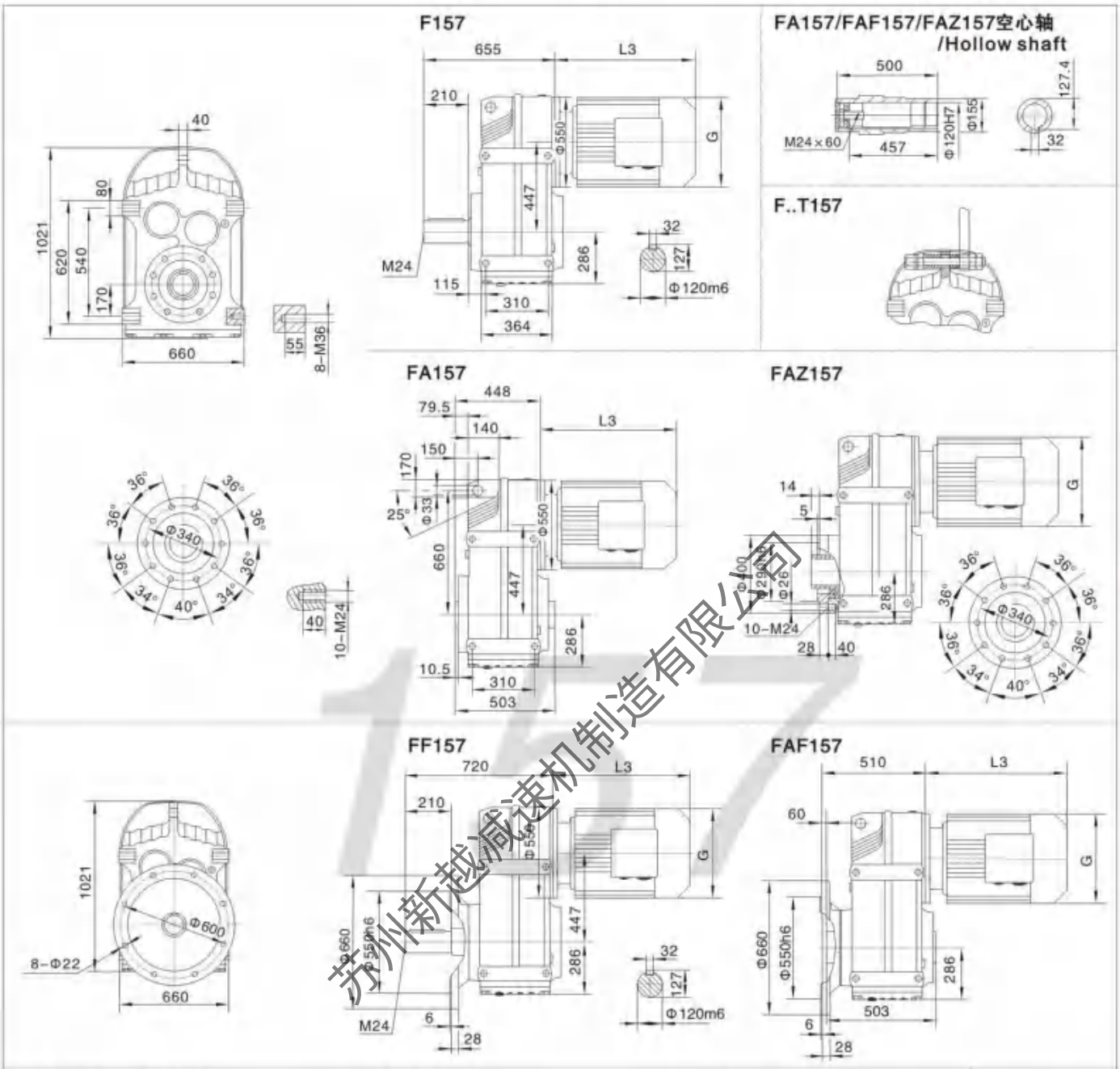

Y2电机机座号 Motor size	160M	160L	180M	180L	200	225S	225M	250	280S	280M	315S	315M	315L
功率/4P Power/(kW)	11	15	18.5	22	30	37	45	55	75	90	110	132	160
L3	567	602	635	666	642	669	691	770	828	879	1100	1180	1270
G	330	330	380	380	420	470	470	510	580	580	645	645	645
L2	143	143	143	143	143	143	143	143	143	143	145	145	145

注:1.以上壳体为通用件,安装尺寸均可相互参照. 2."F.."表示F、FA、FF、FAF、FAZ

Note:1.The above housings are common parts. The mounting dimensions may consult each other. 2."F.."mean F、FA、FF、FAF、FAZ

苏州新越减速机制造有限公司

T 系列螺旋伞齿轮传动箱概述：

- □ T系列一级螺旋伞齿轮转向箱，标准化，多品种，速比1:1、1.5:1、2:1、2.5:1、3:1、4:1、5:1全部为实际传动比。平均效率98%。
- □ 有单轴、双横轴、单纵轴、双纵轴可选。
- □ 螺旋锥齿轮可以正反运转，低速或高速传动平稳，而且噪声低，振动小，承受力大。
- □ 当速比不为1:1时，横轴输入、纵轴输出为减速，纵轴输入、横轴输出为增速

T series spiral bevel gearbox overview:

T series spiral bevel gearbox with various types are standardized, all ratios of 1:1, 1.5:1, 2:1, 2.5:1, 3:1, 4:1and 5:1 are actual ones. Average efficiency is 98%.

There are one input shaft, two input shafts, unilateral output shaft and double side output shaft.

Spiral bevel gear can rotate in both directions and transmit smoothly,low noise, light vibration, high performance.

If ratio is not 1:1, if input speed on single-extendalbe shaft, out put speed will be reduced; if input speed on double-exfendable shaft,output speed will be reduced.

T

T 系列结构图：

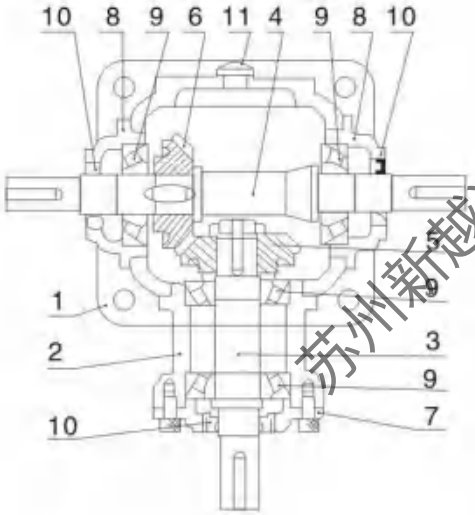

1、机　　座　Housing
2、横　轴　座　Single-extendable shaft bearing seat
3、横　　轴　Single-extendable shaft
4、纵　　轴　Double-extendable shaft
5、横轴锥齿轮　Spiral bevel gear
6、纵轴锥齿轮　Spiral bevel gear
7、端　　盖　Bearing seat
8、端　　盖　Bearing seat
9、轴　　承　Bearing
10、油　　封　Seat
11、油　　镜　Oil gauge

苏州新越减速机制造有限公司

转向功能：

1 横 轴 One single-extendable shaft		2 横 轴 2-extendable shafts	
2轴 2-extended shaft	3轴 3-extended shaft	3轴 3-extended shaft	4轴 4-extended shaft
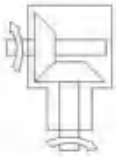	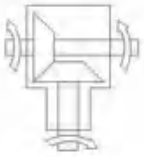	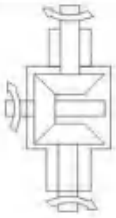	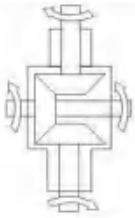

说明：当输入轴旋转方向改变，输出轴相应改变。

Specification:Direction of rotation of output shaft varies with that of input shaft.

选定输入轴时应注意转速关系: (1:1传动比时无关系)

Please pay attention to speed relationship when selecting input shaft(there si nothing in case of ratio of 1:1):

例：速比为2：1时

【减速 Reducing】	【增速 Increasing】
50r/min 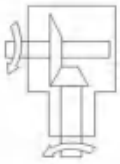 100r/min 当横轴输入100r/min时 纵 轴 输 出50r/min Output speed is 50rpm, when input speed is 100rpm	100r/min 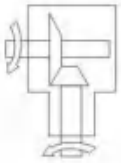 200r/min 当横轴输入100r/min时 横 轴 输 出200r/min Output speed is 200rpm, when input speed is 100rpm

应用实例：

并排转送 Transmission in line

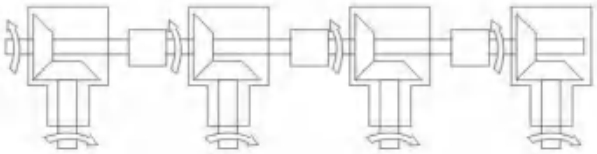

给纵轴连结送力，使横轴同步运转

升降装置
Elevating system

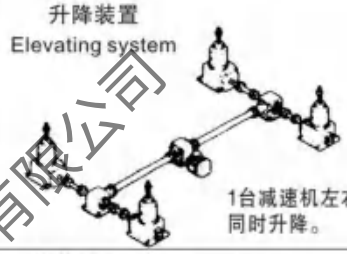

1台减速机左右输出，通过转向后，同时升降。

立体车库 Tridimensional carbarn

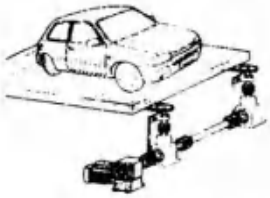

1台减速机驱动左右链轮同步运转。
One reducer drive rightand left chain wheel and rotate at the same speed.

游戏机 Play machine

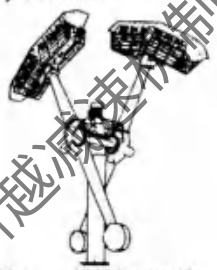

纵轴输入，2横轴相反运转

包装机 Packing machine

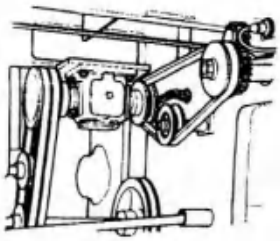

苏州新越源表机制造有限公司

型号表示方法：

T series model illustration:

T6 — 1:1 — I — LR — O — B3

机座号 Size of gear units	速比 ratio	轴配置 Shaft arrangement	安装方位 Mounting position

T8 — 2:1 — I — I — LR — B8

机座号 Size of gear units	速比 ratio	轴配置 Shaft arrangement	安装方位 Mounting position

T系列重量表：　　T series weight table:

Type	T2	T4	T6	T7	T8	T10	T12	T16	T20	T25
m(kg)	2	10	21	32	49	78	124	188	297	488

T系列Fr(N) 表：　　T series Fr(N) table:

i_N	n_1 (r/min)	T2		T4		T6		T7		T8		T10		T12		T16		T20		T25	
		横轴	纵轴	横轴	纵轴	横轴	纵轴	横轴	纵轴	横轴	纵轴	横轴	纵轴	横轴	纵轴	横轴	纵轴	横轴	纵轴	横轴	纵轴
1:1	1450	265	216	833	951	1911	2450	2450	3136	3234	3381	4165	4508	5096	5586	10633	10976				
	1150	323	235	882	1029	2058	2597	2744	3234	3479	3626	4459	4851	5488	6076	11368	11760	15386	15608		
	870	402	255	960	1127	2205	2842	2989	3381	3773	3969	4851	5292	5880	6566	12446	12740	16660	17150	24794	25480
	580	549	314	1078	1323	2499	3185	3381	3822	4263	4459	5488	5880	6713	7301	14014	14504	18816	19404	28028	28910
	400	637	353	1372	1715	3185	3528	4018	4900	4851	5978	6272	7056	7742	8134	15680	16170	21070	21756	31360	32340
	300	696	392	1519	1960	3430	3528	4410	5537	5243	6958	6713	7987	8232	9065	17150	17640	23422	24108	34300	35280
	200	784	441	1911	1960	3430	3528	5096	6272	7889	8820	8575	9604	9261	10290	19600	19894	25970	26754	38612	39788
	100	980	588	1911	1960	3430	3528	5096	6272	8428	8820	9996	11760	11368	12593	22540	22540	28420	32928	39200	49000
	10	980	588	1911	1960	3430	3528	5096	6272	8428	8820	9996	11760	11858	14504	22540	22540	28420	33320	39200	49000
1:5:1 2:1 2:5:1 3:1	1450			1078	1960	2548	2842	3430	5390	4361	7889	5194	9212	5978	10486	5978	12152	7693	14602		
	1150			1078	1960	3038	3087	4067	5978	5096	8820	6174	10486	7252	12152	6419	13083	8771	17934	12985	24647
	870			1078	1960	3430	3332	4753	6076	6076	8820	7448	11760	8869	14504	6958	14210	9506	19453	13573	29400
	580			1078	1960	3430	3528	5096	6272	7644	8820	9555	11760	11466	14504	7840	16072	10780	22001	15680	33222
	400			1078	1960	3430	3528	5096	6272	8428	8820	9996	11760	11858	14504	8820	17934	12005	24598	17542	37142
	300			1078	1960	3430	3528	5096	6272	8428	8820	9996	11760	11858	14504	9604	19600	13132	27342	19159	40474
	200			1078	1960	3430	3528	5096	6272	8428	8820	9996	11760	11858	14504	10829	22148	14798	30282	21658	45766
	100			1078	1960	3430	3528	5096	6272	8428	8820	9996	11760	11858	14504	13328	22540	18228	33320	26656	49000
	10			1078	1960	3430	3528	5096	6272	8428	8820	9996	11760	11858	14504	22540	22540	28420	33320	39200	49000

备注：各规格更低的输出转速按以上最大的Fr值。　Notes: If there is lower output speed, please choose the maximum Fr in above table.

苏州新越减速机制造有限公司

T系列被驱动设备系数 f1：　　T series service factor f1:

负荷性质 Load characteristic	每天使用时间（小时） Operating time/day (hour)		
	≤2	2~10	10~24
均匀负载Uniform	1.00(1.00)	1.00(1.25)	1.25(1.50)
一般冲击Moderate	1.00(1.25)	1.25(1.50)	1.50(1.75)
强烈冲击Heavy	1.25(1.50)	1.50(1.75)	1.75(2.00)

注：当每小时起动、停止次数在10次以上，请使用括号内数值。

Note: Please use these data inside the bracket when number of starts and stops / hour is greater than ten times.

T系列举例：

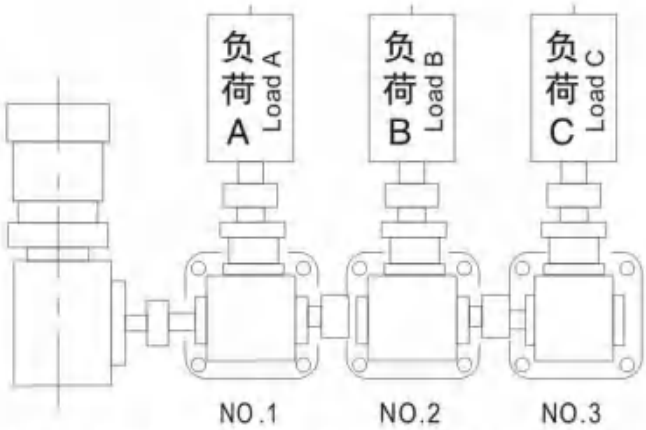

3台负载全部为196N・m，一般冲击，每天连续工作8小时，即使用系数f1=1.25，斜齿轮输入轴转速以300r/min，速比全部为1:1。

根据公式：

每台齿轮箱本身所需的负载T2N≥T2×F1=196×1.25=245N・m

※1号齿轮箱 因1号齿轮箱本身的负载为245N・m，而2号、3号齿轮箱需通过1号齿轮箱传递扭矩。所以1号齿轮箱应承担的负载为：

245N・m+245N・m+245N・m=735N・m，依据传动能力表，应选T12。

※2号齿轮箱 除本身的负载245N・m，还需传递3号齿轮箱的扭矩。所以总负载应为

245N・m+245N・m=490N・m，依据传动能动表，应选T10。

※3号齿轮箱 由于仅一个负载C进行运转，即所需负载在245N・m以上即可，依据传动能力表可选T8。

注意事项：

1.当速比不为1：1时，请确定或告知输入轴；选横轴输入为减速，选纵轴输入为增速，安装方位和尺寸确定了以后，就不能更改两轴的位置。

2.多台连动输出需校对换向箱的承载能力。

Torque loaded on each gearbox is 196Nm, uniform shock, duration of operation is 8 hour per day, service factor f1=1.25, input speed is 300rpm, ratio is 1 : 1.

Calculate according to formula:

Required torque of each gearbox T2N≥T2×f1=196×1.25=245N・m

No.1 gearbox No.1 gearbox carry torque 245Nm, but No.2 and No.3 gearbox need transfer torque through No.1, Consequently No.1 gearbox should carry torque 735Nm (245Nm+245Nm+245Nm), select T 12according to transmission capacity table.

No.2 gearbox No.3 gearbox still transfers torque of No.3 gearbox besides torque of 245Nm,so,the total torque is 490Nm(245Nm+245Nm),select T10 according to transmission capacity table.

No.3 gearbox Required torque is more than 245Nm because of only load C according to transmission capacity table.

Notes:

1. If ratio is not 1:1, if input speed on single-extendalbe shaft, out put speed will be reduced; if input speed on double-exfendable shaft, output speed will be reduced. When mounting position and dimension are determined, the position of shafts can not be changed.
2. Several T boxes are linked, please verify the load capacity of these boxes.

苏州新趋减速机制造有限公司

i	n1	T2		T4		T6		T7		T8	
	r/min	T_{2N} (N·m)	P_{1N} (kw)	T_{2N} (N·m)	P_{1N} (kw)	T_{2N} (N·m)	P_{1N} (kw)	T_{2N} (N·m)	P_{1N} (kw)	T_{2N} (N·m)	P_{1N} (kw)
1 : 1	1450	11.6	1.79	31.9	4.94	96.0	14.9	142	22.0	294	45.6
	1150	11.7	1.43	34.1	4.19	103	12.7	150	18.4	305	37.5
	870	12.1	1.12	37.2	3.46	113	10.5	164	15.2	312	29.0
	580	12.1	0.747	39.5	2.45	119	7.35	184	11.4	319	19.8
	400	12.3	0.524	40.2	1.72	122	5.20	195	8.34	326	14.0
	300	12.3	0.396	40.5	1.30	123	3.93	198	6.35	331	10.6
	200	12.4	0.226	41.2	0.880	124	2.66	201	4.30	338	7.23
	100	12.7	0.136	41.9	0.448	127	1.36	206	2.20	346	3.70
	10	13.0	0.014	43.0	0.046	132	0.141	214	0.228	361	0.386
1.5:1	1450					117	12.1	145	15.0	185	19.1
	1150					122	9.96	147	12.0	188	15.4
	870					123	7.66	150	9.30	191	11.8
	580					126	5.23	153	6.32	197	8.14
	400					128	3.66	155	4.41	200	5.70
	300					129	2.77	157	3.35	203	4.34
	200					131	1.87	160	2.28	204	2.91
	100					134	0.957	163	1.16	210	1.49
	10					139	0.099	169	0.12	218	0.155
2:1	1450	12.1	0.94	42.8	3.32	102	7.90	137	10.6	180	14.0
	1150	12	0.74	43.4	2.67	104	6.39	139	8.55	183	11.3
	870	12	0.56	43.8	2.04	105	4.88	141	6.56	187	8.70
	580	11.9	0.37	44.4	1.38	108	3.34	144	4.47	191	5.92
	400	12.2	0.26	45.1	0.96	109	2.38	146	3.12	194	4.15
	300	11.9	0.19	45.5	0.73	110	1.76	148	2.37	196	3.14
	200	12.2	0.13	46.1	0.49	111	1.18	149	1.59	198	2.12
	100	11.2	0.06	46.6	0.25	114	0.608	152	0.812	202	1.08
	10	28.4	0.015	48.5	0.026	116	0.062	157	0.084	209	0.112
2.5:1	1450					97.4	5.97	113	6.99	184	11.4
	1150					97.2	4.78	115	5.64	185	9.11
	870					99.0	3.68	116	4.30	188	7.00
	580					100.0	2.48	118	2.92	192	4.76
	400					100.9	1.73	120	2.05	195	3.34
	300					102.9	1.32	121	1.55	197	2.53
	200					103.9	0.888	123	1.05	200	1.71
	100					104.9	0.448	123	0.528	203	0.867
	10					107.8	0.046	126	0.054	208	0.089
3:1	1450					93.6	4.84	105	5.42	159	8.2
	1150					94.8	3.88	106	4.34	160	6.55
	870					95.9	2.97	108	3.34	163	5.04
	580					97.6	2.02	109	2.25	166	3.42
	400					99.0	1.41	111	1.58	168	2.39
	300					100	1.07	111	1.18	169	1.80
	200					100	0.712	113	0.803	171	1.22
	100					102	0.363	115	0.409	173	0.618
	10					104	0.037	118	0.042	179	0.064
4:1	1450					80.6	3.12	93.4	3.62	124	4.80
	1150					81.5	2.50	94.3	2.90	125	3.83
	870					82.4	1.92	95.9	2.23	127	2.95
	580					84.1	1.30	96.5	1.50	129	2.00
	400					85.1	0.91	98.7	1.05	131	1.40
	300					86.1	0.69	98.3	0.79	131	1.05
	200					86.0	0.46	101	0.54	134	0.71
	100					87.7	0.23	101	0.27	135	0.36
	10					89.3	0.02	101	0.03	140	0.04
5:1	1450					52.0	1.61	57.4	1.78	68.7	2.13
	1150					52.5	1.29	58.0	1.43	69.2	1.70
	870					53.2	0.99	59.0	1.10	70.4	0.31
	580					54.2	0.67	59.6	0.74	71.4	0.89
	400					54.9	0.47	60.7	0.52	72.6	0.62
	300					55.5	0.36	60.4	0.39	72.9	0.47
	200					55.4	0.24	61.7	0.26	74.1	0.32
	100					56.5	0.12	62.9	0.13	75.1	0.16
	10					57.6	0.01	64.5	0.01	77.8	0.02

1、横轴转速未达到10r/min时，请使用10r/min 的数据。
2、 以上有灰色标识的规格定货时须咨询，横轴输入转速超过1450r/min时，向本公司咨询。

苏州新越减速机制造有限公司

i	n1 r/min	T10		T12		T16		T20		T25	
		T_{2N} (N·m)	P_{1N} (kw)	T_{2N} (N·m)	P_{1N} (kw)	T_{2N} (N·m)	P_{1N} (kw)	T_{2N} (N·m)	P_{1N} (kw)	T_{2N} (N·m)	P_{1N} (kw)
1 : 1	1450	421	65.3	619	96.0	1019	163				
	1150	453	55.7	665	81.1	1098	139	1842	234		
	870	479	44.6	726	67.5	1186	114	200	193	3469	335
	580	493	30.6	802	49.7	1343	85.9	2274	145	3940	252
	400	504	21.5	821	35.1	1499	66.1	2538	112	4410	195
	300	513	16.4	835	26.8	1637	54.1	2744	90.8	4792	159
	200	521	11.1	852	18.2	1784	39.3	3126	69.0	5390	119
	100	535	5.72	875	9.36	1842	20.3	3205	35.3	5439	60.0
	10	561	0.599	919	0.983	1940	2.14	3205	3.53	5713	6.30
1.5:1	1450	374	38.7	564	58.3						
	1150	380	31.2	601	49.2						
	870	389	24.1	656	40.7						
	580	396	16.4	699	28.9						
	400	406	11.6	711	20.3						
	300	411	8.78	724	15.5						
	200	417	5.95	736	10.5						
	100	426	3.04	754	5.37						
	10	443	0.316	785	0.56						
2:1	1450	305	23.6	516	40.0	921	73.7	1578	126		
	1150	309	19.0	516	31.7	938	59.5	1607	102	3146	199
	870	315	14.6	516	24.0	958	46.0	1646	79.0	3224	155
	580	322	10.0	524	16.3	980	31.3	1685	54.2	3332	107
	400	328	7.02	538	11.5	1000	22.0	1725	38.0	3420	75.4
	300	332	5.33	543	8.71	1009	[illegible]	1754	29.0	3479	57.5
	200	338	3.61	551	5.89	1029	[illegible]	1784	19.7	3557	39.2
	100	344	1.84	563	3.01	1058	[illegible]	1833	10.1	3646	20.1
	10	357	0.191	586	0.313	1096	0.605	1921	1.06	3822	2.11
2.5:1	1450	293	18.2	507	31.4						
	1150	298	14.7	514	25.3						
	870	302	11.2	523	19.5						
	580	310	7.68	535	13.3						
	400	315	5.38	545	[illegible]						
	300	317	4.06	552	[illegible]						
	200	321	2.75	560	[illegible]						
	100	326	1.40	568	2.43						
	10	336	0.144	588	0.251						
3:1	1450	270	14.0	454	23.6	904	48.2	1529	82.3	2935	158
	1150	275	11.3	464	19.0	920	38.9	1561	66.6	3045	130
	870	279	8.66	469	14.6	940	30.1	1598	51.6	3135	101
	580	285	5.89	480	9.92	960	20.4	1644	35.4	3246	69.9
	400	288	4.11	490	6.98	978	14.4	1672	24.8	3317	49.3
	300	291	3.11	495	5.29	990	10.9	1701	18.9	3372	37.6
	200	294	2.10	501	3.57	1005	7.38	1733	12.9	3449	25.6
	100	300	1.07	510	1.82	1038	3.82	1777	6.60	3537	13.1
	10	308	0.110	527	0.188	1076	0.40	1865	0.69	3713	1.4
4:1	1450	241	9.35	434	16.8	850	34.3	1452	58.7	2798	113
	1150	246	7.54	441	13.5	865	27.7	1483	47.5	2892	92.6
	870	249	5.78	448	10.4	884	21.4	1518	36.8	2978	72.2
	580	254	3.93	456	7.07	902	14.6	1562	25.2	3084	49.8
	400	257	2.74	465	4.97	919	10.2	1588	17.7	3151	35.1
	300	259	2.08	470	3.77	930	7.8	1616	13.5	3204	26.8
	200	262	1.40	476	2.54	944	5.3	1646	9.17	3276	18.2
	100	267	0.71	485	1.30	976	2.7	1688	4.70	3360	9.36
	10	275	0.07	501	0.13	1011	0.3	1722	0.49	3527	0.98
5:1	1450	136	4.21	296	9.18	814	26.3	1391	44.9	2631	85.0
	1150	138	3.39	301	7.39	828	21.2	1420	36.4	2771	71.0
	870	140	2.60	305	5.68	847	16.4	1454	28.2	2853	55.3
	580	143	1.77	311	3.86	864	11.2	1496	19.3	2954	38.2
	400	144	1.23	318	2.72	881	7.85	1521	13.6	3018	26.9
	300	146	0.93	321	2.06	891	5.96	1548	10.3	3069	20.5
	200	148	0.63	325	1.39	905	4.03	1577	7.03	3138	14.0
	100	150	0.32	331	0.71	935	2.08	1617	3.60	3218	7.17
	10	155	0.03	342	0.07	969	0.22	1697	0.38	3378	0.75

1、If speed is less than 10rpm, please choose 10rpm.
2、Please contact us, when order the model with gray sign or that input speed is more than1450rpm.

苏州新越减速机制造有限公司

轴配置及轴旋转方向的关系、安装方位及尺寸图表：

The relationship between shaft arrangements and direction of shaft rotation, Mounting position and dimension sheets: T2–T16

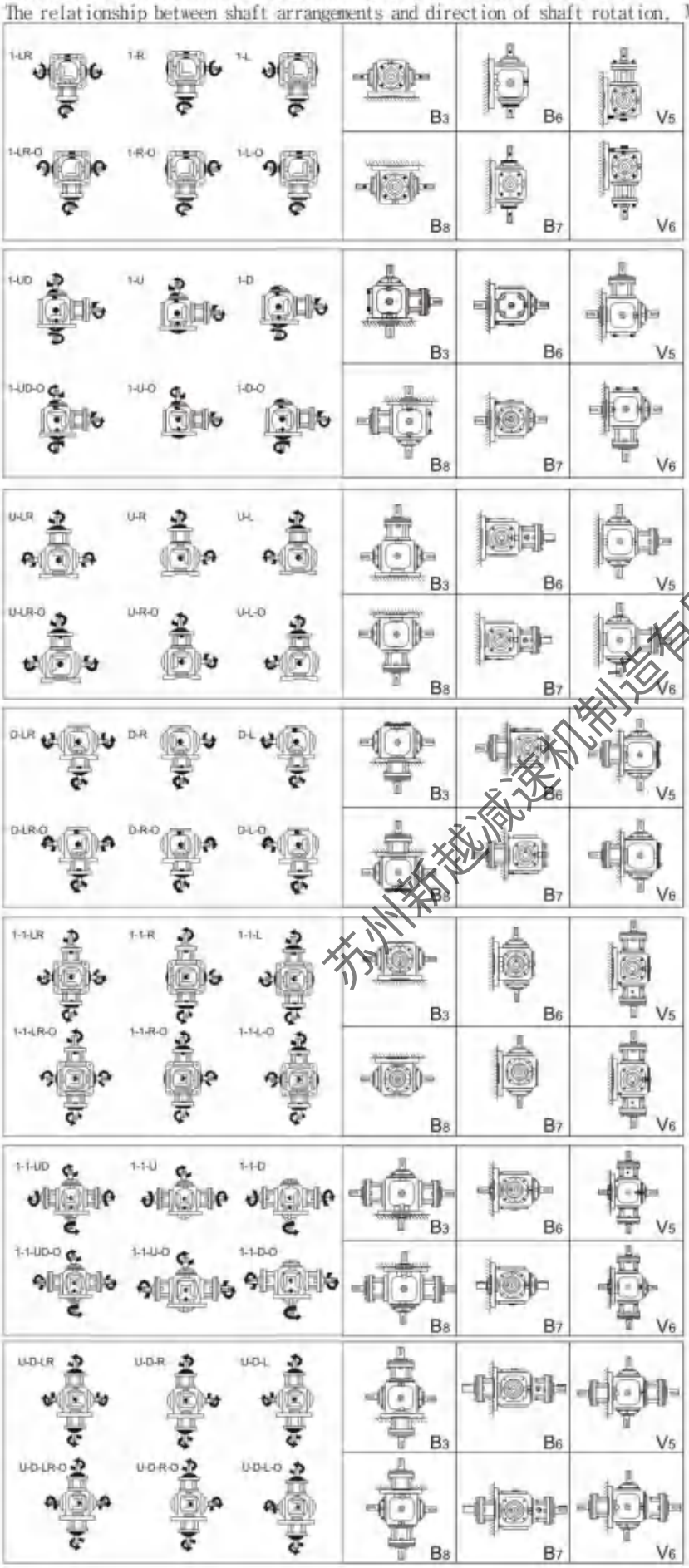

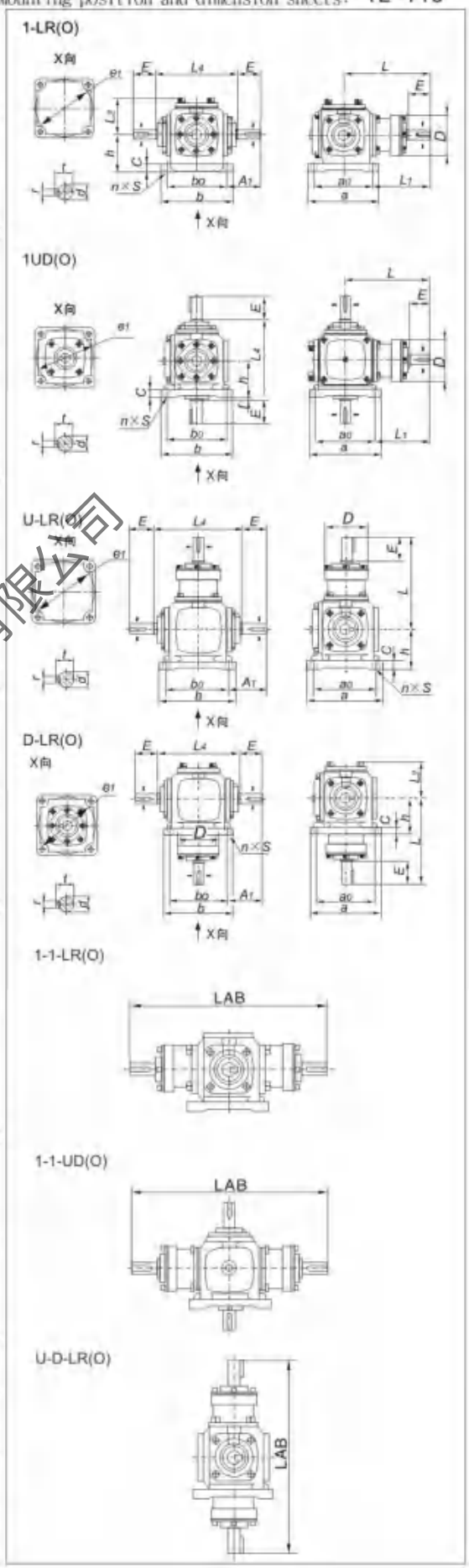

苏州新越减速机制造有限公司

T20–T25

1-LR(O)

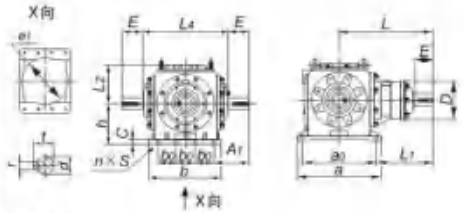

1-UD(O)

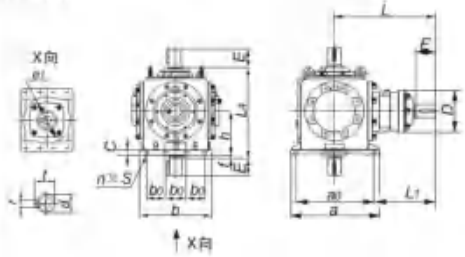

U-LR(O)

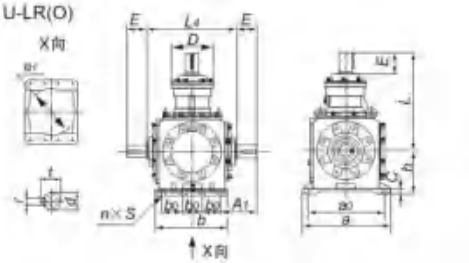

D-LR(O)

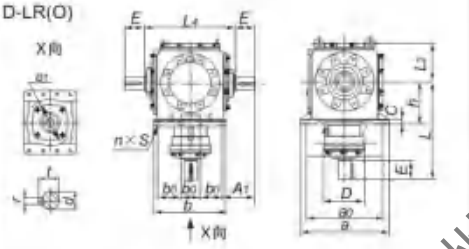

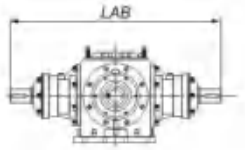

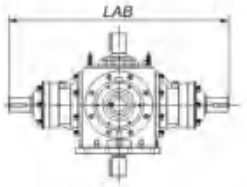

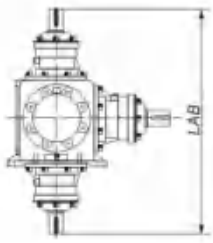

	T2	T4	T6	T7	T8	T10	T12	T16	T20	T25
A1	48	53.5	81	88	110.5	120	130	150	195	235
a	100	155	190	210	235	285	340	390	490	580
a0	84	125	152	174	195	240	290	330	430	520
b	100	155	190	210	235	285	340	390	410	480
b0	84	125	152	174	195	240	290	330	110	130
C	10	17	17	20	23	25	32	40	32	35
D	58	76	115	125	159	155	168	193	220	270
d(h7)	15	19	25	32	40	45	50	60	72	85
E	33	38	50	62	75	90	100	105	105	130
e1(H8)×深	94×3	155×5	190×5	220×5	250×5	305×5	370×5	420×7	360×10	430×10
f	5	2	17	13	18	10	0	10	10	10
h	52	76	90	100	115	140	175	200	245	290
L	124	180	222	265	308	360	415	455	545	660
L1	82	117.5	146	178	210.5	240	270	290	330	400
L2	52	76	87	97	114.5	133	160	186	217	255
L4	114	156	214	226	266	300	350	420	510	600
LAB	248	360	444	530	616	720	830	910	1090	1324
n	4	4	4	4	4	4	4	4	8	8
r	5	6	8	10	12	14	14	18	20	22
s	9	10.5	14	14	14	16	21	25	21	24
t	17	21.5	28	35	43	48.5	53.5	64	76.5	90

注意：当速比是 4: 1和 5: 1时，纵轴尺寸不变，横轴尺寸更改如下：

Note: When ratio is 4:1 and 5:1, dimenssion of output shaft is changeless, but that of input is changed as follows:

		T6	T7	T8	T10	T12	T16	T20	T25
4: 1	d (h7)	19	22	28	32	36	50	55	70
	E	38	50	62	62	75	100	105	105
	L	210	253	295	332	390	450	545	637
	L1	134	178	212.5	242	270	300	345	400
	LAB	420	566	590	664	780	900	1090	1274
	r	6	6	8	10	10	14	16	20
	t	21.5	24.5	31	35	39	53.5	59	74.5
5:1	d (h7)	19	22	28	32	36	42	50	60
	E	38	50	62	62	75	90	100	105
	L	210	253	295	332	390	440	540	637
	L1	134	178	212.5	242	270	300	340	410
	LAB	420	566	590	664	780	880	1080	1262
	r	6	6	8	10	10	12	14	18
	t	21.5	24.5	31	35	39	45	53.5	64

苏州新越减速机制造有限公司

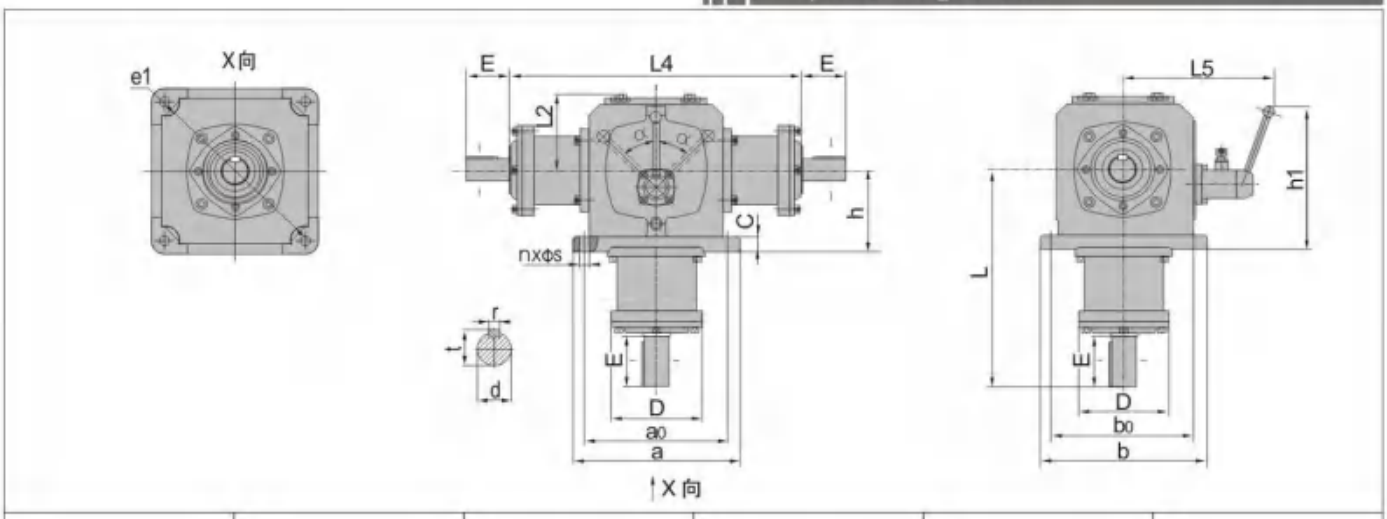

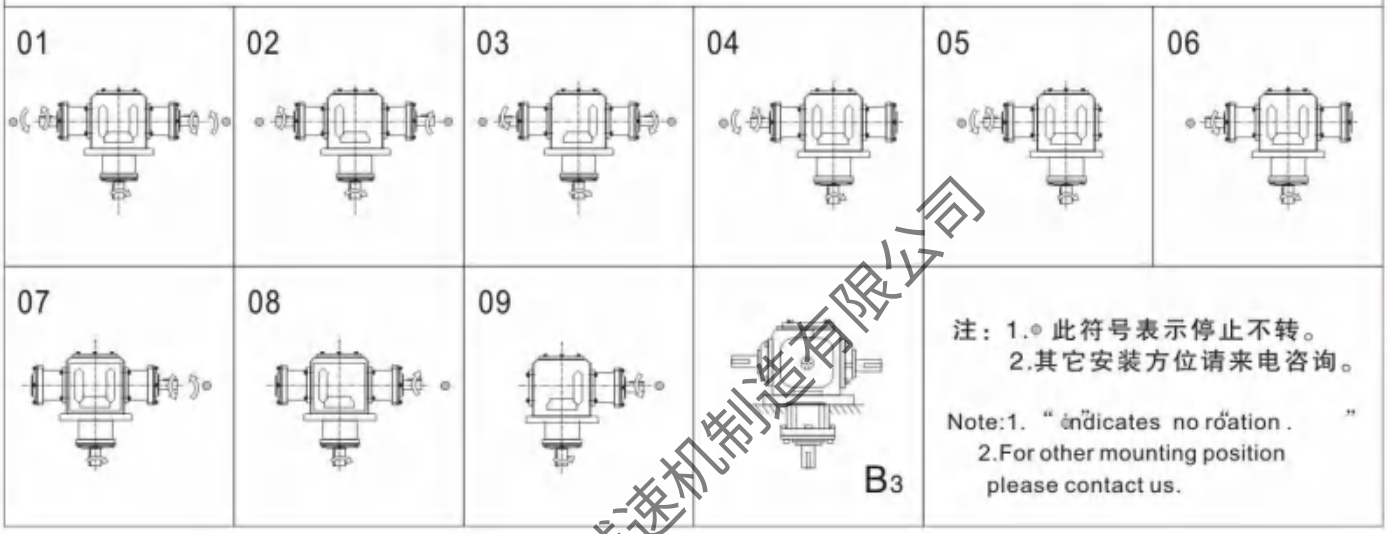

注：1.● 此符号表示停止不转。
2.其它安装方位请来电咨询。

Note:1. "●" indicates no rotation.
2.For other mounting position please contact us.

苏州新越减速机制造有限公司

	TB6	TB7	TB8	TB10	TB12	TB16
a	190	210	235	285	340	390
a0	152	174	195	240	290	330
b	190	210	235	285	340	390
b0	152	174	195	240	290	330
c	17	20	23	25	32	40
d(h7)	25	32	40	45	50	60
E	50	62	75	90	100	105
e1(H8)X 深	190X5	220X5	250X5	305X5	370X5	420X7
L2	87	99	114.5	133	160	186
h	90	100	115	140	175	200
L	222	265	308	360	415	455
L4	214	226	266	300	350	420
L5	175	186	239	262	307.5	336
h1	182	192.5	225	248	313.3	324
n	4	4	4	4	4	4
r	8	10	12	14	14	18
S	14	14	14	16	21	25
t	28	35	43	48.5	53.5	64
D	115	125	159	155	168	193
α	45°	45°	40°	40°	42°	42°

螺旋伞齿轮转向箱如带输入法兰、空心轴、内外花键请来电咨询：

Please refertous, if seleeting shaft with involute spline or shrink disk:

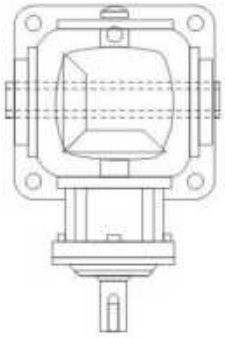

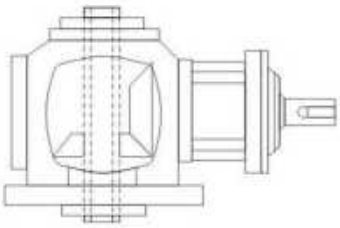

带空心输入输出轴 With hollow input or output shaft

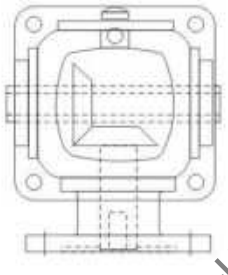

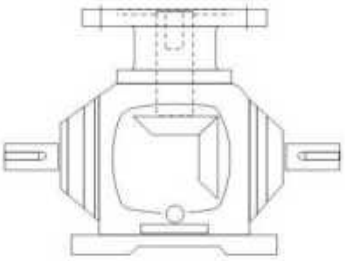

带输入输出法兰 With input or output flange

苏州新越减速机制造有限公司

T

一、概述 Profile

SWL 系列蜗轮丝杆升降机广泛应用于机械、冶金、建筑、水利设备等行业，具有起升、下降及借助辅件推进、翻转及各种高度位置调整等诸多功能。

SWL 蜗轮丝杆升降机是一种基础起重部件，具有结构紧凑、体积小、重量轻、动力源广泛、无噪音、安装方便、使用灵活、功能多、配套形式多、可靠性高、使用寿命长等许多优点。可以单台或组合使用，能按一定程序准确地控制调整提升或推进的高度，可以用电动机或其他动力直接带动，也可以手动。它有不同的结构形式和装配形式，且提升高度可按用户的要求定制。

SWL series worm wheel screw elevator is widely applied in industries such as machinery, metallurgy, construction,and hydraulic equipment, and has many functions such as lifting and pushing and turning with the help of accessories of adjusting height and position.This series worm screw elevatoris one model of basic hoisting parts and has numerous features of compact structure, small volume, light weight, wide drive sources, low noise, high reliability, and long lifespan. In addition, they are easy to be mounted, flexible in use and enjoy multiple functions. This series, driven by motor or other poweror manually, can be used both single and combined with others to accurately control the adjustment of height of lifting or pushing by certain programs. Forther are many structures and mounting positions, the lifting height can be adjusted tothe customer' requirements.

二、型式、规格及表示方法

1. 结构形式

1.型——丝杆作轴向移动

2.型——丝杆作旋转运动、螺母作轴向移动

2. 装配型式

A 型——丝杆（或螺母）向上移动

B 型——丝杆（或螺母）向下移动

3. 丝杆头部型式

1 型结构型式的丝杆头部分为 I型（圆柱型）、II型（法兰型）、III型（螺纹型）、IV型（扁头型）四种型式；

2 型结构型式的丝杆头部分为 I型（圆柱型）、III型（螺纹型）二种型式。

4. 传动比

普通速比（P）、慢速比（M）

5. 提升承载能力

2.5，5，10，15，20，25，35（x10kN）七种

6. 丝杆的防护

1 型结构有基本型、防旋转型（F）和带防护罩型（Z）；

2 型结构有基本型和带防护罩型（Z）。

7. 表示方法

SWL 2.5 M — 1 A — II 500 FZ

- FZ：丝杆防护型式代号（基本型不注）
- 500：丝杆行程（mm）
- II：丝杆头部型式代号
- A：装配型式代号
- 1：结构型式代号
- M：传动比代号（普通P不注）
- 2.5：承载能力（25kN，相当于.2.5吨）
- SWL：蜗轮丝杆升降机

苏州新越减速机制造有限公司

三、外形尺寸

1 型结构型式

装配型式 A　　装配型式 B　　K向

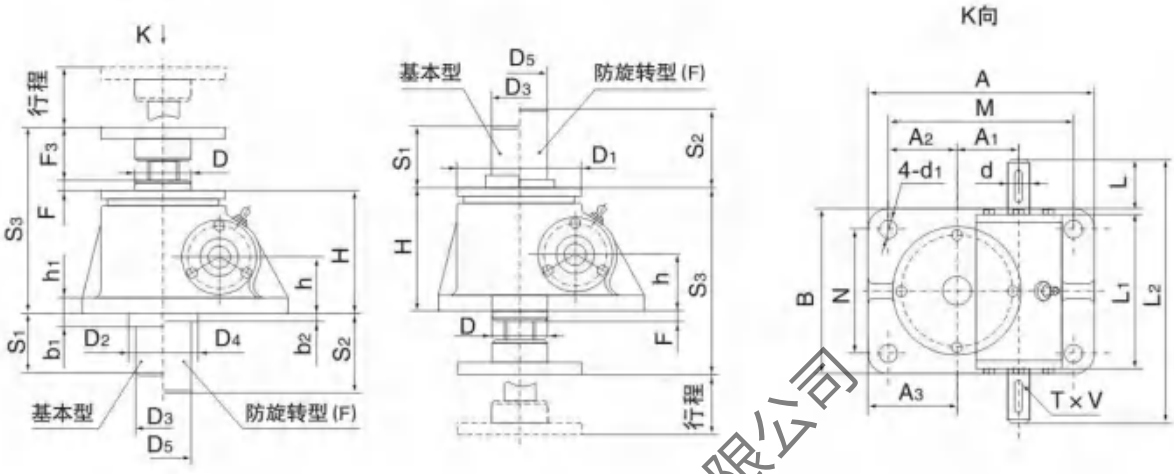

苏州新趣蜗轮机制造有限公司

SWL

型 号	S_1	S_2	S_3	A	B	M	N	H	h	h_1	d(k6)	d_1	键 GB/T1096	L	L_1	L_2	D	D_1	D_2	D_3	D_4	D_5	A_1	A_2	A_3	b_1	b_2	F
SWL2.5	行程+20	行程+110	150.5	165	120	135	90	97	45	12	16	14	5 × 5 × 32	-	110.5	190	48	98	70	45	98	60	45.2	50	65	20	20	8.5
SWL5		行程+110	193	212	155	168	114	130	61.5	18	20	17	6 × 6 × 45	-	132	228	65	122	90	60	110	70	56.2	58	80	25	18	12
SWL10 SWL15		行程+150	230	235	200	190	155	150	70	18	25	21	8 × 7 × 45	42	172	280	80	150	100	76	130	95	66.8	63.5	86	17	18	6.5
SWL20		行程+190	262	295	215	240	160	176	85	20	28	28	8 × 7 × 45	42	213.5	322	100	185	120	83	170	108	72.5	95	122.5	35	31	6
SWL25		行程+205	317	350	260	280	190	217	102	25	32	35	10 × 8 × 50	58	221	355	130	205	150	114	200	133	97	95	130	30	40	8
SWL35		行程+250	350	430	280	360	210	240	115	30	38	35	10 × 8 × 70	80	265	430	150	260	180	121	210	139	120	135	170	35	40	10

丝杆头部型式

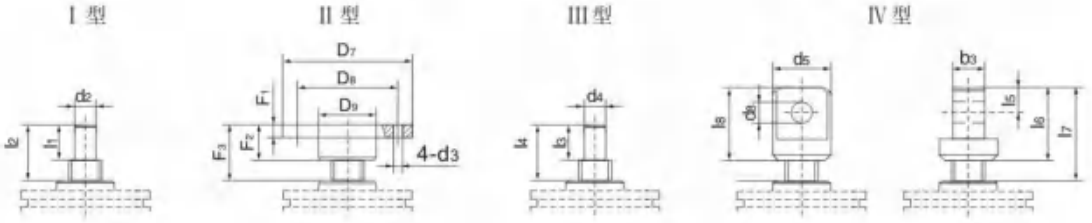

型 号	丝杆头部型式																			
	I			II							III			IV						
	d_2(k6)	l_1	l_2	D_7	D_8	D_9	d_3	F_1	F_2	F_3	d_4	l_3	l_4	d_5	d_6(H8)	b_3	l_5	l_6	l_7	l_8
SWL2.5	20	30	45	98	75	40	14	12	30	45	M22×1.5-6g	30	45	50	25	30	25	50	85	70
SWL5	25	40	51	122	85	50	17	18	40	51	M30×2-6g	39	51	65	35	42	37.5	75	117	105
SWL10 SWL15	40	50	73.5	150	105	65	21	20	50	73.5	M42×2-6g	50	73.5	90	50	60	50	100	153.5	130
SWL20	50	60	80	185	140	90	26	20	60	80	M48×2-6g	60	80	110	60	75	60	120	170	150
SWL25	70	63	92	205	155	100	27	25	63	92	M70×3-6g	63	92	130	70	90	70	140	204	175
SWL35	80	80	100	260	200	130	33	30	80	100	M80×3-6g	80	100	150	80	105	80	160	240	220

2 型结构型式

装配型式 A

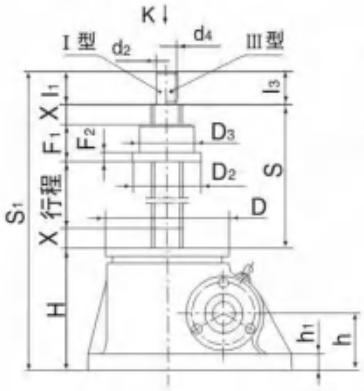

装配型式 B

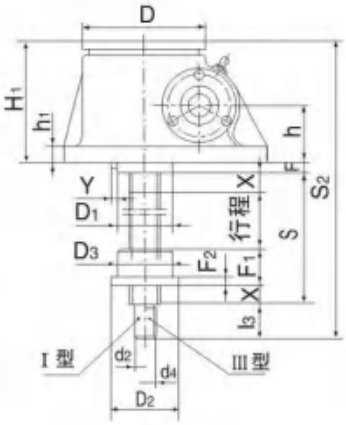

K向

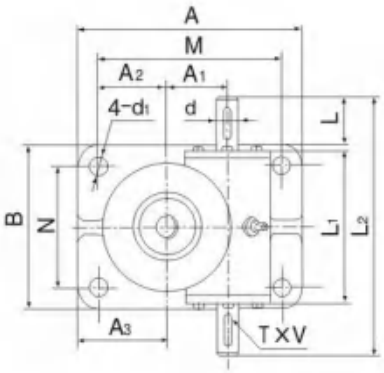

型 号	S	S_1	S_2	A	B	M	N	H	H_1	h	h_1	d(k6)	d_1	键 dB1096	L	L_1	L_2	D	D_1	A_1	A_2	A_3	F	安全裕度 X	Y
SWL2.5	行程+85	行程+215	行程+238.5	165	120	135	90	100	97	45	12	16	14	5 × 5 × 32	-	110.5	190	98	68	45.2	50	65	26.5	20	3
SWL5	行程+100	行程+270	行程+300	212	155	168	114	131	131	61.5	14	20	18	6 × 6 × 32	-	132	228	122	83	56.2	58	80	30	20	3
SWL10 SWL15	行程+125	行程+335	行程+359	235	200	190	155	160	150	70	16	25	21	8 × 7 × 45	42	172	280	150	110	66.8	63.5	86	34	25	1
SWL20	行程+150	行程+404	行程+430	295	215	240	160	194	181	87	20	28	28	8 × 7 × 45	42	213.5	322	185	140	72.5	95	122.5	39	25	3
SWL25	行程+170	行程+476	行程+513	350	260	280	190	226	2[illegible]	102	25	32	35	10 × 8 × 50	58	221	355	205	160	97	95	130	52	25	3
SWL35	行程+205	行程+535	行程+580	430	280	360	210	25[illegible]	[illegible]	[illegible]	30	38	35	10 × 8 × 70	80	265	430	260	180	120	135	170	45	30	4

苏州新越减速机制造有限公司

丝杆头部型式及螺母尺寸

I 型

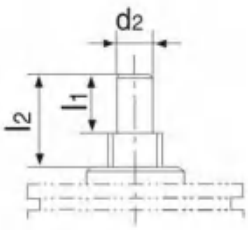

III 型

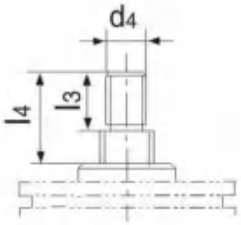

型 号	活动螺母尺寸				丝杆头部型式			
					I		III	
	D_2	D_3 (h9)	F_1	F_2	d_2(k6)	l_1	d_4	l_3
SWL2.5	80	50	45	15	20	30	M22 × 1.5-6g	30
SWL5	87	70	60	18	25	40	M30 × 2-6g	39
SWL10 SWL15	110	90	75	25	40	50	M42 × 2-6g	50
SWL20	120	90	100	30	50	60	M48 × 2-6g	60
SWL25	155	130	120	35	70	63	M70 × 3-6g	63
SWL35	190	150	145	35	80	80	M80 × 3-6g	80

四、升降机的主要性能参数表

型　　号		SWL2.5	SWL5	SWL10	SWL15	SWL20	SWL25	SWL35
最大起升力（kN）		25	50	100	150	200	250	350
丝杆螺纹尺寸		Tr30 × 6	Tr40 × 7	Tr58 × 12		Tr65 × 12	Tr90 × 16	Tr100 × 20
最大拉力（kN）		25	50	99		166	250	350
蜗轮蜗杆传动比	P	1/6	1/8	3/23		1/8	3/32	3/32
	M	1/24	1/24	1/24		1/24	1/32	1/32
蜗杆每转行程（mm）	P	1.0	0.875	1.565		1.56	1.5	1.875
	M	0.250	0.292	0.5		0.5	0.5	0.625
拉力负荷时丝杆的最大伸长（mm）		1500	2000	2500		3000	3500	4000
最大压力负荷时的最大提升高度（mm）	丝杆头部无导向	250	385	500	400	490	850	820
	丝杆头部导向	400	770	1000	800	980	1700	1640
满载时蜗杆扭矩（N · m）	P	18	39.5	119	179	240	366	464
	M	8.86	19.8	60	90	122	217	253
效率（%）	P	22	23	20.5		19.5	16	18
	M	11	11.5	13		12.8	9	11
功率（kw）		P=T × n/9550　{T:扭矩(N · m);　n:转速(r/min)　}						
不加行程的重量（kg）		7.3	16.2	25		36	70.5	87
丝杆每100mm的重量（kg）		0.45	0.82	1.67		2.15	4.15	5.20
润滑剂		锂钙基润滑脂ZGN-1或ZGN-2（-20℃～+100℃）						
润滑脂量（kg）		0.1	[illegible]	0.5		0.75	1.1	1.9

五、提升力和提升速度表

型 号	提升力（kN）	提升速度 m/min（普通）	蜗杆转速 r/min	提升速度 m/min（慢速）	蜗杆转速 r/min
SWL2.5	25			0.0125	50
	20			0.15	600
	15			0.188	750
	10			0.25	1000
	5			0.45	1800
SWL5	50	0.044	50	0.0146	50
	40	0.264	300	0.175	600
	30	0.264	300	0.219	750
	20	0.526	600	0.292	1000
	10	0.876	1000	0.525	1800
	5	1.575	1800	0.525	1800
SWL10	100	0.288	200	0.15	300
	75	0.432	300	0.25	500
	50	0.432	300	0.375	750
	35	0.864	600	0.90	1800
	20	1.44	1000	0.90	1800
	10	2.592	1800	0.90	1800
SWL15	150	0.072	50	0.025	50
	100	0.288	200	0.15	300
	80	0.288	200	0.25	500
	60	0.432	300	0.30	600
	40	0.720	500	0.50	1000
	20	1.44	1000	0.90	1800
	10	2.592	1800	0.90	1800

型 号	提升力（kN）	提升速度 m/min（普通）	蜗杆转速 r/min	提升速度 m/min（慢速）	蜗杆转速 r/min
SWL20	200	0.15	100	0.10	200
	160	0.15	100	0.15	300
	120	0.30	200	0.15	300
	100	0.30	200	0.25	500
	75	0.45	300	0.375	750
	50	0.75	500	0.50	1000
	25	1.50	1000	0.90	1800
SWL25	250	0.075	50	0.025	50
	200	0.15	100	0.10	200
	160	0.15	100	0.15	300
	130	0.30	200	0.15	300
	100	0.45	300	0.25	500
	75	0.45	300	0.30	600
	50	0.90	600	0.50	1000
SWL35	350	0.094	50	0.0313	50
	300	0.104	100	0.125	200
	250	0.208	100	0.188	300
	200	0.416	200	0.188	300
	150	0.624	300	0.313	500
	100	0.624	300	0.47	750
	50	1.248	600	0.626	1000

注：表中参数是在环境温度20℃，工作持续率每小时20%或每分钟40%情况下得出的；
当转速超过表中数值时，提升元件会因过热而出现早期磨损，使用时应严加注意。

苏州新越减速机制造有限公司

六、丝杆长度与极限负荷的关系

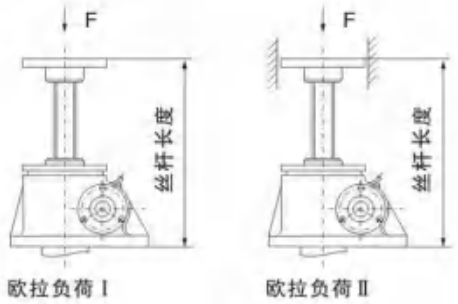

图 1

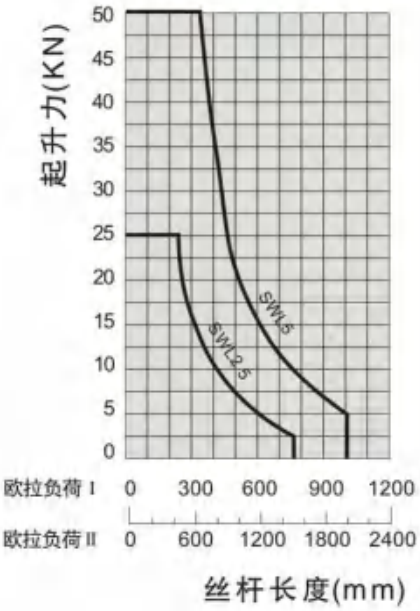

图 2

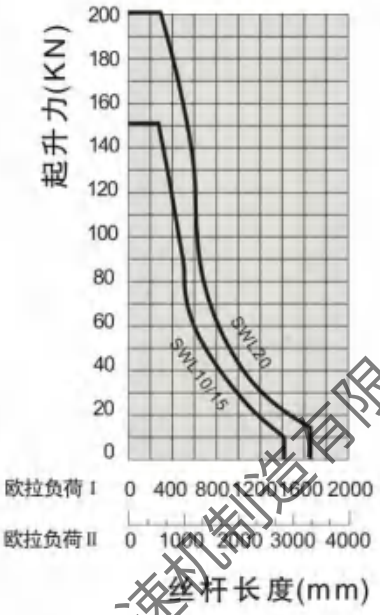

图 3

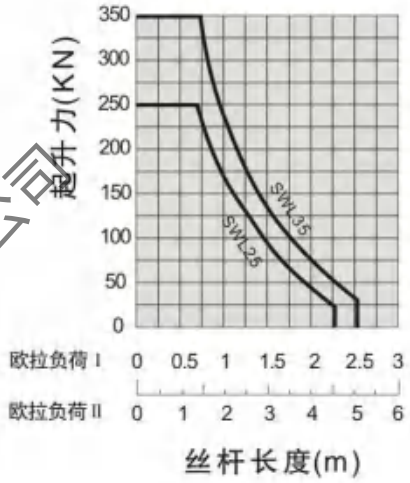

图 4

七、升降机的选型说明：

根据丝杆行程和提升负荷查图1～图4，找出所需升降机的型号，再查提升力和提升速度表，校核提升速度是否满足要求。

例：已知提升负荷为F=20kN，丝杆行程=400mm，提升速度 V=0.65m/min，试求所需的升降机。

根据F=20kN，丝杆行程 =400mm查图2，选择SWL5升降机。再查提升力和提升速度表核对SWL5升降机在20KN负荷下只允许0．526m／min的速度，只有重选大型号的升降机。再查提升力和提升速度表得知SWL10 在 20KN 负荷下允许提升速度为1.44m／min而满足要求。

八、说明：

1) 当压力负荷减小时，提升高度可随之增大（两者具体关系详见图 2～图 4）；

2) 在提升不同的负荷时，所允许的扭矩、功率、转速也不同，且不同工作持续率的最大功率也不同；

3) 1型结构采用油脂润滑，随着温度的升高应及时补充润滑剂；

4) 表中的效率为用油脂润滑条件下的参数；

5) 工作期间应及时更换润滑剂；

6) 工作环境温度：-20℃～+80℃；

7) 在静止状态一般可以自锁。

苏州新越减速机制造有限公司

JW丝杆升降机概述

JWM型（梯形丝杆型）

低速、低频率

JWM型（梯形丝杆型）适用于低速、高频率的场合，主要构成部件为：精密梯形丝杆副与高精度蜗轮蜗杆副。

1）价格经济、结构紧凑、操作简单、保养方便。

2）低速、低频率：
主要用于大负荷、低速与无需频繁工作的场所。

3）保持载重：梯形丝杆具有自动锁定功能，即使没有制动装置也可保持载重。

***在受到较大振动，冲击载荷时，可能会使自锁功能失效，此时请外加制动装置。**

JW series screw jack overview:

JWM (Trapezoid screw)

LOW SPEED LOW FREQUENCY

JWM (trapezoidal screw) is suitable for low speed and low frequency.

Main components: Precision trapezoid screw pair and high precision worm-gears pair.

1) Economical:
Compact design, easy operation,convenient maintenance.
2) Low speed, low frequency:
Be suitable for heavy load, low speed, low service frequency.
3) Self-lock
Trapezoid screw has self-lock function,it can hold up load without braking device when screw stops traveling.

Braking device equipped for self-lock will be of malfunction accidentally when large jolt & impact load occur.

JWB型（普通滚珠丝杆型）

高速　高频率

JWB型（普通滚珠丝杆型），适用于高速、高频率和高性能的装置中，主要构成部件为精密滚珠丝杆副与高精度蜗轮蜗杆副。

1）高效率：只需很小的驱动源，就可以产生很大的推动力。

2）高速化：与梯形丝杆相比，速度有很大的提高，能轻松而高速地运转。

3）使用寿命长：采用高质量的滚珠丝杆，使其工作寿命提高3倍以上。

注：本身无自锁功能，需要加制动装置或选择带有制动的驱动源。

JWB (General ball screw)

HIGH SPEED HIGH FREQUENCY

JWB (General ball screw) is suitable for high speed, high frequency and excellent performance.

Main components: Precision ball screw pair and high precision worm-gears pair.

1) High efficiency
Rolling friction improve efficiency greatly, only a little drive power can generate great thruust force.
2) High speed
Rolling friction speed up travel of screw easily.
3) Lifetime longer
High precision ball screw can make JWB's lifetime longer by 3 times comparing with JWB.

Note: Braking devices or motor with braking devices are necessary when choosing JWB.

苏州新越减速机制造有限公司

应用示例：

Application example:

两台连动：

Two gear boxes linking:

直线型
Linear arrangement

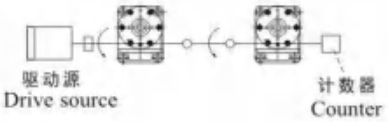

T型
T arrangement

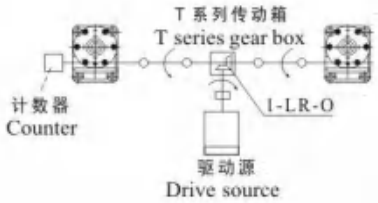

四台连动：

Four gear boxes linking:

T型
T arrangement

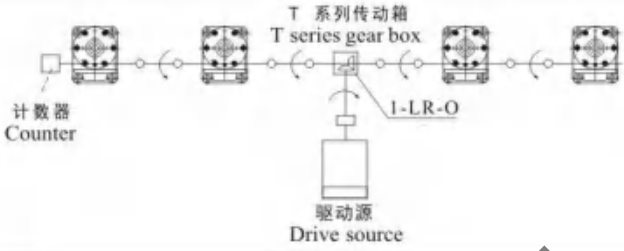

U型
U arrangement

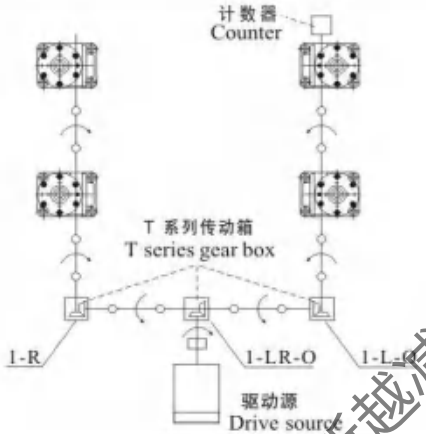

H型
H arrangement

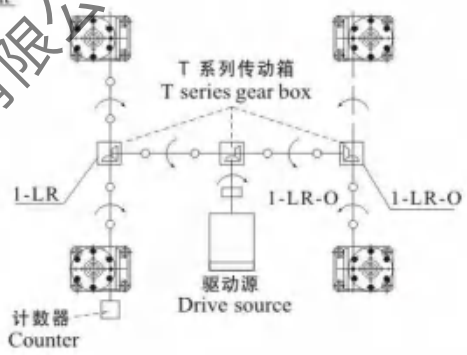

八台连动：

Eight gear boxes linking:

H发展型
H developed arrangement

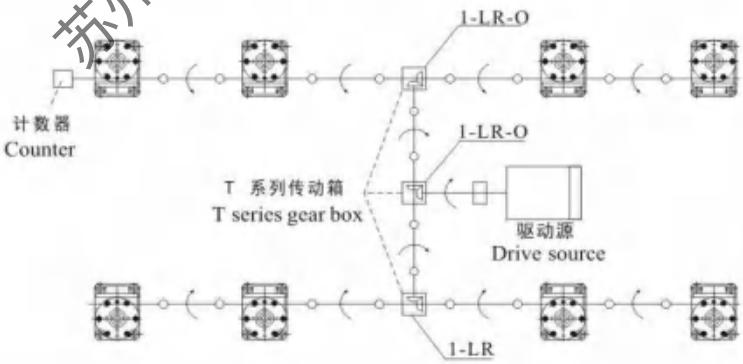

2H型
2H arrangement

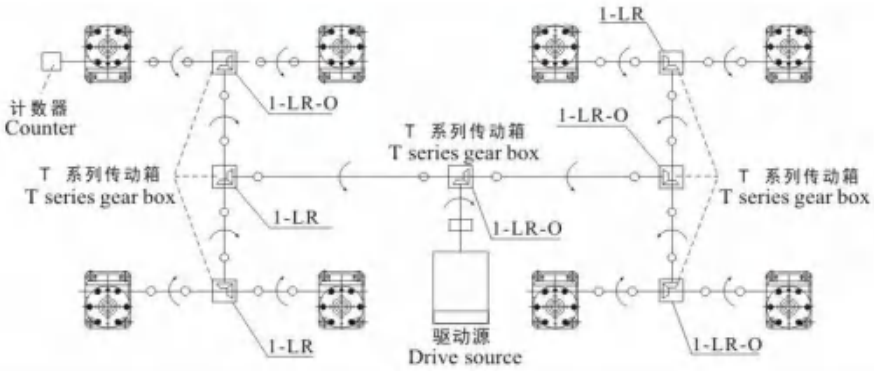

苏州新越减速机制造有限公司

型号表示方法举例：

基本形式和止旋构造升降机的型号表示方法：

Illustration of types:

Plain mode and Mode with anti-rotation device:

JW M 050 US - A H 100 J M C - I

- JW：升降机系列 JW series
- M：M梯形丝杆 / B滚珠丝杆 / M (Trapezoid screw) / B (General ball screw)
- 050：机座号 Size of JW
- US：US / DS / UM / DM
- A：输入轴方向A或B 双向输入时不标 (详细标注外形尺寸图)
- H：蜗轮速比 Ratio
- 100：行程(mm) Journey
- J：J 防尘罩 Dust hood
- M：B / I / M 顶端连接方式 Top end fittings
- C：支架安装 Support-mounted / 普通底座式安装不标 Normal foot-mounted isn't marked
- I：安装方位 Mounting position I、II、III

基本形式（US，DS）

螺母转动，丝杆上下移动并伴随附加的旋转运动，（如下图）

US：押上　DS：吊下

* 请根据载荷方向、安装方向来这择合适的升降机（US或DS）.
* 丝杆轴在升降时，会产生旋转力，所以必须做好防止旋转措施。

Plain mode (US,DS)

Worm wheel rotating, threaded spindles travel up and down.

Ordinary mounting mode is applied here,

US: UPRISE DS: DROP

* Select US or DS according to the load and mounting positions.
* Anti-rotation measures must be taken because torque on screw will be caused when screw traveling up and down.

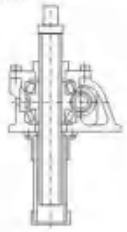

US

DS

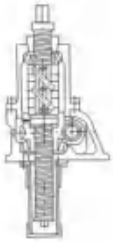

US

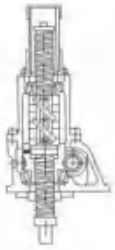

DS

止旋构造（UM，DM）

UM：押上　DM：吊下

* 丝杆只能上下移动
* 请根据载荷方向、安装方向来选合适的升降机（UM或DM）

With Anti-rotation device.

UM: UPRISE DM: DROP

* No rotation of screw, which only travel up and down.
* Select UM or DM according to the load and mounting positions.

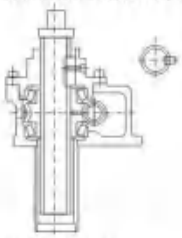

(JWM100-JWM200)

UM

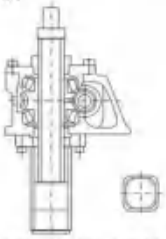

(JWM010-JWM050)(JWB010-JWB200)

DM

安装方位

Mounting position

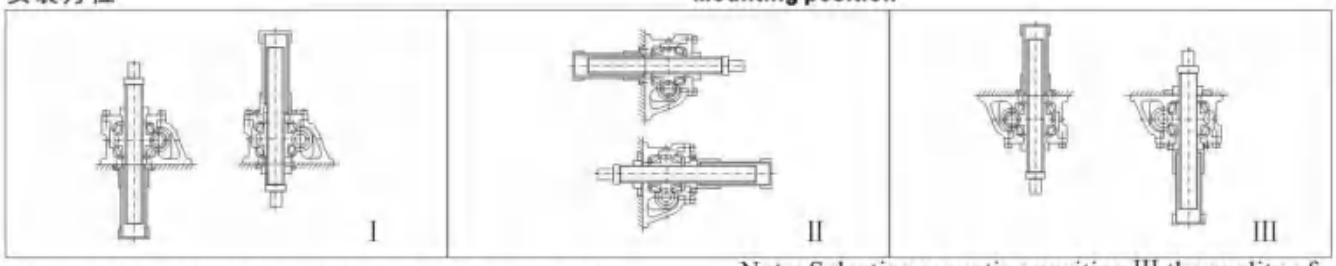

注：采用III型安装方位时，底脚安装螺栓的性能等级须为10.9级以上。

Note: Selecting mounting position III,the quality of bolt on housing feet reaches 10.9.

苏州新越减速机制造有限公司

活动螺母构造升降机的型号表示方法：

Illustration of type with traveling nut

活动螺母构造（UR，DR）

一般情况下，升降机必须具有因丝杆轴的升降而产生的行程和丝杆罩所需的空间，若想在有限的空间内增长行程时，使用此活动螺母构造丰常适应（丝杆轴旋转，活动螺母移动）。丝杆轴顶端为圆柱形，所以在长行程时，在轴端采用支撑方式，可以得到很好的传动效果。

UR：押上　　DR：吊下

请根据载荷方向，安装方向来选择合适的升降机（押上或吊下）

JW with Traveling nut

In general, Jack need enough space for screw's traveling journey and dust-hood. Using traveling nut can help jack realize longer traveling journey in limited space. The top end fittings are column, it can be a supporting point for a good transmission effect when a long traveling journey is selected.

UR: uprise　DR: drop

Select UR or DR according to the load and mounting positions.

活动螺母的安装方向（P，R）

选型和型号表示方法中，还需注明螺母的放置方向（如下图）。

Mounting direction of traveling nut（P,R）

The mounting direction of traveling nut shoule be signed on drawing when selecting types.

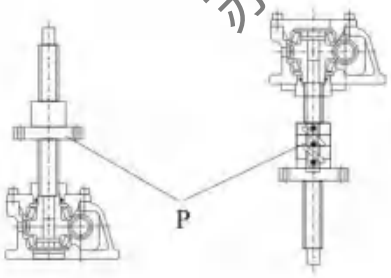

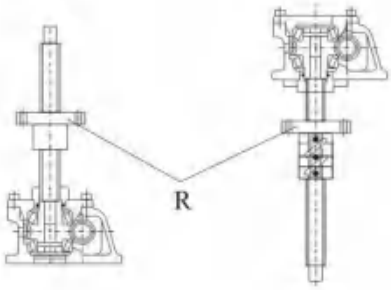

安装方位（I、II、III）

Mounting position of Jack（I，II，III）

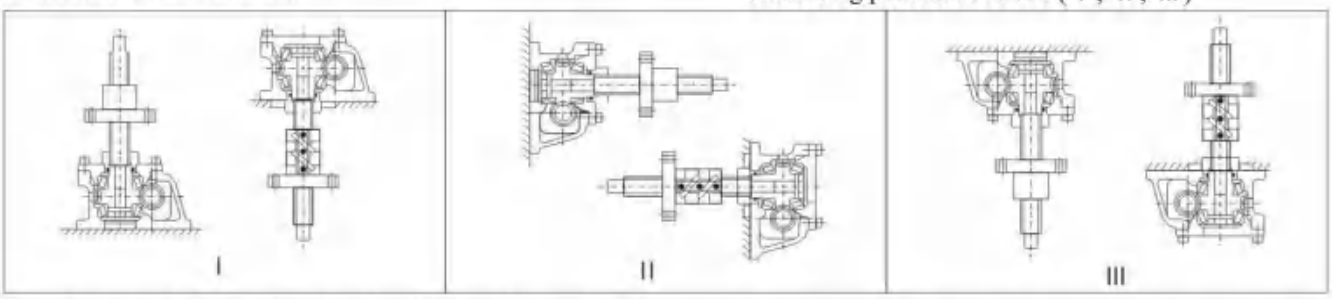

注：采用III型安装方位时，底脚安装螺栓的性能等级须为10.9级以上。

Note: Selecting mounting position III,the quality of bolt on housing feet reaches 10.9.

苏州新越减速机制造有限公司

JWM（梯形丝杆类型）基本参数一览表

JWM (Trapezoid screw) basic parameter table:

型 号 Type		JWM010	JWM025	JWM050	JWM100	JWM150	JWM200	JWM300	JWM500	JWM750	JWM1000
最大载荷 Maximal load (kN)		9.8	24.5	49.0	98.0	147	196	294	490	735	980
丝杆外径 Outer diameter of screw (mm)		20	26	40	50	55	65	85	120	130	150
丝杆底径 Small diameter of screw d (mm)		14.8	19.7	30.5	38.4	43.4	49.3	67	102	112	127
丝杆螺距 Pitch of screw L1 (mm)		4	5	8	10	10	12	16	16	16	20
减速比 Ratio i	H速度 Speed	5	6	6	8	8	8	$10^{2}/_{3}$	$10^{2}/_{3}$	$10^{2}/_{3}$	12
	L速度 Speed	20	24	24	24	24	24	32	32	32	36
综合效率% Integrated efficiency η	H速度 Speed	21	21	22	22	20	20	19	15	13	13
	L速度 Speed	12	12	14	15	14	13	11	10	8	8
容许输入最大功率(kw) Permissible output maximal power	H速度 Speed	0.49	1.0	2.0	2.8	3.1	5.0	8.4	13.4	14.4	21.4
	L速度 Speed	0.36	0.46	0.63	1.4	2.2	3.2	4.6	5.7	7.2	9.4
空载扭矩 No-load torque To (N・m)		0.29	0.62	1.4	2.0	2.6	3.9	9.8	19.6	29.4	39.2
容许输入轴扭矩 Permissible torque of input shaft (N・m)		19.6	49.0	153.9	292.0	292.0	292.0	735.0	1372.0	1764.0	2450.0
最大载荷时所需输入轴扭矩** (N・m) Required torque of input shaft at maximal load	H速度 Speed	6.2	16.1	48.7	90.7	149.0	238.1	400.1	856.0	1380.5	2040.9
	L速度 Speed	2.9	7.4	20.0	45.3	72.3	124.0	244.0	453.3	761.3	1278.3
输入轴每回转一圈丝杆(活动螺母)轴向位移量 (mm) Axial journey of screw, when input shaft rotate a circle.	H速度 Speed	0.80	0.83	1.33	1.25	1.25	1.50	1.50	1.50	1.50	1.67
	L速度 Speed	0.20	0.21	0.33	0.42	0.42	0.50	0.50	0.50	0.50	0.56
最大载荷时容许输入轴回转速度 Permissible rotational speed of screw shaft at maximal load (rpm)	H速度 Speed	750	600	400	300	200	200	200	150	100	100
	L速度 Speed	1200	600	300	300	290	250	180	120	90	70
最大载荷时丝杆回转速度(N・m) Rotational torque of screw at maximal load		20.1	65.1	201.5	[illegible]	813.2	1287.7	2531.9	5551.3	8921.8	13878.3

*减速机输入轴的容许扭矩。（连动转时请确认）　　**包括无负荷空转扭矩的数值

* Permissible torque of shaft of reducer
**Include torque under the conditi of no-load operating

JWB（普通滚珠丝杆）基本参数一览表

型 号 Type		JWB010	JWB025	JWB050	JWB100	JWB150	JWB200	JWB300	JWB500
最大载荷 Maximal load (kN)		9.80	24.5	49.0	98.0	147	196	294	490
丝杆外径 Outer diameter of screw (mm)		20	25	40	50	55	65	80	100
丝杆底径 Small diameter of screw d (mm)		17.5	21.4	31.3	39.1	43.1	55.7	74.8	87
丝杆螺距 Pitch of screw L1 (mm)		5	8	10	12	12	12	16	20
减速比 Ratio i	H速度 Speed	5	6	6	8	8	8	$10^{2}/_{3}$	$10^{2}/_{3}$
	L速度 Speed	20	24	24	24	24	24	32	32
综合效率% Integrated efficiency η	H速度 Speed	61	62	64	63	63	62	56	60
	L速度 Speed	34	35	39	43	43	41	34	38
容许输入最大功率(kw) Permissible output maximal power	H速度 Speed	0.54	1.3	2.2	3.6	4.0	5.5	8.9	13.3
	L速度 Speed	0.27	0.63	1.0	1.9	2.1	2.8	4.1	6.5
空载扭矩 No-load torque To (N・m)		0.29	0.62	1.37	1.96	2.65	3.92	9.81	19.6
保持钮矩 Keeping torque	H速度 Speed	1.27	4.31	10.78	19.6	39.2	51.0	68.6	140.1
	L速度 Speed	0.26	0.91	2.4	5.8	11.8	15.0	19.5	41.2
容许输入轴扭矩 Permissible torque of input shaft (N・m)		19.6	49.0	153.9	292.0	292.0	292.0	735.0	1372.0
最大载荷时所需输入轴扭矩** (N・m) Required torque of input shaft at maximal load	H速度 Speed	2.8	9.0	21.5	39.1	77.0	104.5	169.6	317.5
	L速度 Speed	1.4	4.3	9.6	20.4	39.6	54.2	98.5	177.9
输入轴每回转一圈丝杆(活动螺母)轴向位移量 (mm) Axial displacement of screw, when input shaft rotate a circle.	H速度 Speed	1	1.33	1.67	1.5	1.5	1.5	1.5	1.88
	L速度 Speed	0.25	0.33	0.42	0.5	0.5	0.5	0.5	0.63
最大载荷时容许输入轴回转速度 (rpm) Permissible rotational speed of screw shaft at maximal loading	H速度 Speed	1500	1400	1000	890	500	500	500	400
	L速度 Speed	1500	1400	1000	890	500	500	400	350
最大载荷时丝杆回转速度(N・m) Rotational torque of screw at maximal load		87	34.7	86.7	208.2	416.3	555.1	1040.9	2081.7

*减速机输入轴的容许扭矩。（连动转时请确认）　　**包括无负荷空转扭矩的数值

* Permissible torque of shaft of reducer
**Include torque under the conditi of no-load operating

苏州新越减速机制造有限公司

注意事项：

1) 选择升降机时不论静载、动载、冲击载荷均不得超过其允许承受的最大载荷，根据安全系数、使用行程、校对丝杆的稳定性选择具有充分容量的升降机；

2) 一定要注意丝杆轴转速与承受的载荷进行搭配，对于升降机的容许最大载荷，容许外加负载、容许丝杆轴的旋转速等项目进行校验，如果超过产品的数据将会造成升降机设备整体的重大损伤；

3) 升降机在工作时其减速部表面温度应控制在-15℃－80℃的范围以内，确保活动螺母的表面温度也在上述范围以内；

4) 输入轴容许转速为1500r/min，输入轴不得超过此转速；

5) JWM和JWB都不可连续运转；
单台升降机的负荷时间率(%ED)以 30 分为单位计算，
JWM（梯形丝杆类型）的负荷时间内不得超过20%ED，
JWB（普通滚珠丝杆）的负荷时间率不得超过30%ED，

负荷时间率%ED=

$$\frac{\text{1动作周期的工作时间}}{\text{1动作周期的工作时间+1动作周期的停歇时间}}\times 100\%$$

6) 对于在同一轴线上连接数台升降机时，请务必对输入轴强度进行校核，使每台升降机所承担的扭矩都应在其容许输入轴扭矩以内；

7) 驱动源的起动扭矩应确保在使用扭矩的200%以上；

8) 在零摄氏度以下工作时因受润滑油粘性变化的影响使机械效率下降，所以必须选有充足的驱动源；

9) JWM型理论上具有自锁功能，但工作在振动的不安大的场合时会导致自锁功能失灵，因此须外加制动装置或选择带有制动的驱动源。
JWB型升降机本身不具有自锁功能，为了防止由于轴向载荷和丝杆的自重而产生逆转，必须外加制动装置或选择带有制动的驱动源，请确保制动据矩大于保持扭矩；

10) 升降机使用的环境如下

Note:

1) Select a Jack with sufficient capacity according to safety factor, service journey and stability. And stationary load, dynamic load and shock load must be lower than permissible maximum load.

2) Please note that rotation speed of screw must match load, permissible maximum load, permissible maximum outer load, and permissible rotation speed of screw must be verified. If these figures exceed that of products, jacks will be damaged greatly.

3) The surface temperature will be limited in -15°～80° when jack working to ensure the temperature of traveling nuts in -15°～80°.

4) Maximum input speed is 1500r / min.

5) JWM and JWB aren't suitable for continous operation.
Jack Duty(%ED)
JWM duty(%ED) cannot exceed 20%ED,
JWB duty(%ED) cannot exceed 30%ED,

Duty%ED=

$$\frac{\text{jack operating time(lift \&lower cycle)}}{\text{Elapsed cycle time}}\times 100\%$$

6) When several Jacks are connected on the same axial line, the loaded torque with each Jack must be verified and limited within permissible input torque.

7) Starting torque must be 200% of service torque.

8) At below 0° ambient temperature, changed adhesion of lubrication will lower Jack's efficiency so that sufficient drive is necessary.

9) JWM has self-lock function, but an Extra braking device or drive source with braking device is necessary to be equipped because self-lock will be of real-function when Jack is loaded a heavy shock.
JWB has no self-lock function, to avoid backspin of screw under axial load and its weight, a braking device or drive source with braking device is necessary to be equipped and braking torque must be larger than operating torque of Jack.

10) Jack's operating conditions

使用场所	Working Location	室内无雨水侵入的场所	Indoor location without rainwater
周围空气	Ambient Air	灰尘为一般工厂状态	Normal
环境温度	Ambient Temperature	－15℃～40℃	
相对温度	Relative Humidity	85%以下	Less than 85%

11) 当升降机工作在多灰尘的场所中时请务必选择防尘罩伸缩套附件来保护丝杆，在室外使用时请务必考虑使用罩壳等装置，使机器不直接受到风吹雨打；

12) 在升降机工作时，不得进行人为的强行停机，否则将使升降机受到严重破损；

13) 在有负载的情况下，请不要将JWB型的输入轴驱动方式变为手动操作，负载有可能会造成输入轴旋转非常危险。

11) When working in dusty space, Jack must be equipped with elastic dust-hood on screw; in open air, shield must be equipped to prevent exposure to wind and rain.

12) When working, Jack cannot be forced to stop, or it will be damaged seriously.

13) Under load, don't change motor drive mode into manual drive, or which will cause backspin of screw and cause great danger.

苏州新越减速机制造有限公司

选型方法：

升降机型号的确定：

计算总机的当量载荷Ws (N)

Ws=最大载荷Wmax X 使用系数 f1 (N)

被驱动设备系数（f1）表：

载荷性质 Load character	使用举例 Example	被驱动设备系数 (f1) Factor for driven machine
无冲击载荷，负荷惯性小 Shockless load & small inertia load	开关、阀门传送带切换装置 Switch, valve transmission belt swithing device	1.0~1.3
轻微冲击载荷，负荷惯性中等 moderate shock & moderate inertia	各种移动装置；升降用各种升降机 All kinds of moving devices,all kinds of elevators	1.3~1.5
大冲击振动载荷，负荷惯性大 heavy shock & large inertia	用台车搬运东西；保持压延滚轮的位置 Carrying something by trolley; to keep the position of idling gear	1.5~3.0

计算单台升降机的当量载荷W，

$$W=\frac{WS}{\text{连动台数}\times\text{连动系数fd}}$$

连动系数 Linkage factor (fd):

连动台数 Number of linkage iack	1	2	3	4	5~8
连动系数 Linkage factor	1	0.95	0.9	0.85	0.8

确定升降机型号：

充分考虑载重，速度，行程，效率、驱动源后暂时选定型号

根据使用行程、环境条件、输出顶端的联接方式，确定升降机的整体型号。

输入功率校核：

负载所需输入功率与容许最大输入功率相比较如果超过请提高型号或降低丝杆轴转速再计算。

负载所需输入功率计算Calculation of required input power undet load:

所需输入轴转速 Required rotation speed of input shaft	nl (r/min)	$n_1=\frac{V}{L_1}\times i$
所需输入轴扭矩 Required torque of input shaft	T1 (N·m)	$T_1=\frac{W\times L_1}{2\pi\times i\times\eta}+T_0$
所需输入功率 Required input power	P1 (kW)	$P_1=\frac{T_1\times n_1}{9550}$

V:升降机线杆轴(活动螺母)升降速度 m/min L1:丝杆螺距（mm）
i:减速比 W:单台升降机当量载荷（N） π:圆周率
η:升降机的综合效率 T0:空载扭矩（N·m）
（L1、i、η、To参照基本参数表）

丝杆稳定性校核

当丝杆承受轴向压缩载荷时，请对其进行稳定性校验，如超过其临界载荷值请提高型号后再计算。

升降机丝杆临界稳定载荷通过以下公式计算：

$$P_{CR}=fm\times\left(\frac{d^2}{La}\right)^2 \quad \text{确保 ensure} \quad P_{CR}>W\times SF(SF=4)$$

P_{CR}:临界载荷（N）
d：丝杆底径mm（参照基本参数表）
fm：支撑系数
La：作用点间距离，mm
W：单台升降机当量载荷（N）
SF：安全系数（一般SF=4）

Hov to select type:

Determine jack`stvpe:

Calculate total equivalent load Ws (N:)

$$Ws=wmax\times f1$$

Service factor for driven machine(f1):

Calculate equivalent load of single jack,

$$W=\frac{WS}{\text{Number}\times\text{linkage factor(fd)}}$$

Temporarily determine jack type:

Temporarily determine jack type after taking full conside-ration of load,speed, journey, efficiency and drive source-

Determine jw type according to service journey, anbient conditions,connection mode of end-fittings.

Verify input power

If required input power under load exceeds permissible Maximum input power,please select larger type or lower the Speed of screw rotation

V:linear speed of screw mm/min l:pitch ofscrew(m)
i:ratio w:equivalent load of single jack ji:pi
:Integrated efficiency to:no-load torque(nm)
(L1、i、、TO refer to basic parameter table)

Verify the stability of screw:

Please verify the stability of sctew under axial load,larger type should be used when load exceed the critical load.

The formula to calculate the critical load as follows,

PCr:Critical load(N)
d:small diameter of screw end (mm)(refer to basic parametet r table)
Fm: support factor
La:distance between load-supporting point and mountng point as drawing.
W: equivalent load ofsingle jack(N)
SF: safety factor (sf=4 as usual)

苏州新越减速机制造有限公司

丝杆轴稳定性校验时，La（La值计算根据各型号尺寸）与fm（支撑系数）选取如下：

Verifying the stability of screw, the values of La and fm as follows,

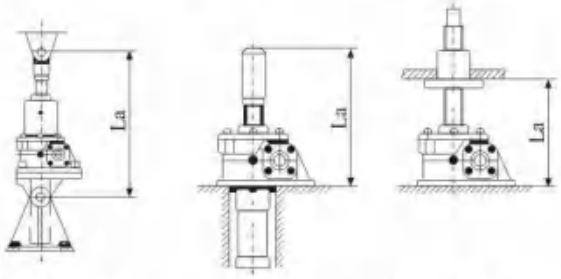

两端支撑 fm=10×10³
support at both ends fm=10×10⁴

底座固定轴端自由 fm=2.5×10³
Foot-mounted & movable shaft end fm=2.5×10⁴

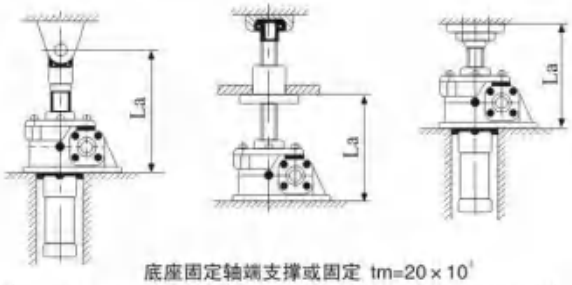

底座固定轴端支撑或固定 fm=20×10³
Foot-mounted & shaft end supporting or fixed fm=20×10⁴

1-7. 临界转速校核

如为活动螺母选型时，请务必将丝杆轴转速控制在临界转数以下，若超出临界转速，请提高型号再计算

Verifying critical rotation speed:
Using traveling nut, the rotation speed of screw must be lower than critical speed, if no, please select larger type and calculate again.

$$n_c=\frac{96\times f_n\times d\times 10^6}{L_b^2} \qquad n_s=\frac{n_1}{i}$$

nc:临界转速 r/min
d:丝杆底径 mm（参照基本参数表）
fn:长度系数
Lb:支撑间距离 mm

ns:丝杆转速r/min
n1:输入速度r/min
i:减速比

nc: Permissible rotation speed of screw
ns: Rotational speed of screw
d :Small diameter of screw (refer to basic parameter table)
n1: Rotational speed of input shaft
fn: Length factor
i:ratio
Lb :Distance between both supporting face

丝杆轴转速校验时，Lb（Lb值计算根据各型号尺寸）与 fn（长度系数）选取如下：

Verifying the rotation speed of screw, the values of Lb and fn as follows,

轴端自由 fn=0.36
Movable shaft end fn=0.36

轴端支撑 fn=1.56
Shaft end supporting fn=1.56

请确保：nc＞ns

计算举例:JWM200UR—H1200PI在输入转速为1200r/min，轴端支撑下运转，根据外形尺寸与传动能力表查得：

d=49.3　Lb=1437

Ensure: nc>ns
Example for calculation:
Take JWM200UR-H1200PI as example, n1=1200r/min, connecting mode of top-end : I, we can know d=49.3, Lb=1437 referring to dimension and transmission capacity table.

$$n_s=\frac{n_1}{i}=\frac{1200}{8}=150\text{r/min}$$

$$n_c=\frac{96\times f_n\times d\times 10^6}{L_b^2}=\frac{96\times 1.56\times 49.3\times 10^6}{(1437)^2}=3575\text{r/min}$$

nc=3575r/min＞ ns=150r/min……ok.

苏州新越减速机制造有限公司

当有横向载荷时，请外加导向器。

When there is radialload, please add guiding device.

JWM 许用横向载荷Permitted radial load Fr(N)：

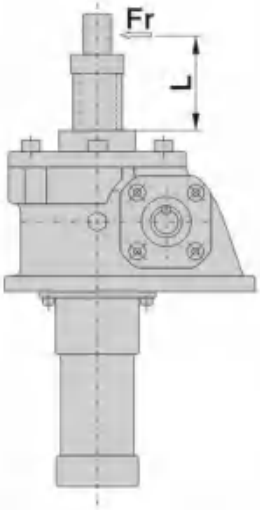

Fr(N) Type / L(mm)	010	025	050	100	150	200	300	500	750	1000
100	318	570	2500	4010	4610	8210	38200	85300	73500	186200
200	159	290	1250	2010	2300	4110	23000	50400	56800	145000
300	106	190	830	1340	1540	2740	5300	33600	46100	104700
400	79	140	620	1000	1150	2050	11400	25200	39300	78500
500	64	110	500	800	920	1640	9100	20200	33900	62800
600	53	100	420	670	770	1370	7600	16800	29900	52300
700	51	90	360	570	660	1170	6500	14400	26700	44800
800	48	90	310	500	580	1030	5700	12600	24100	39200
900	45	90	280	450	510	910	5000	11200	22000	34800
1000	42	90	250	400	460	820	4500	10100	20200	31300

SWL

JWB 或JWM超过许用横向载荷时，请外加导向装置，举例如下：

When operating radial load exceeds critical radial load, please add guiding device, for example,

苏州新越减速机制造有限公司

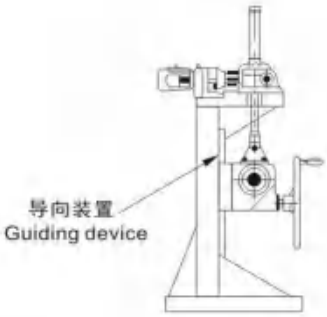

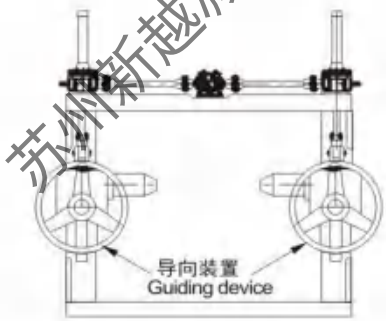

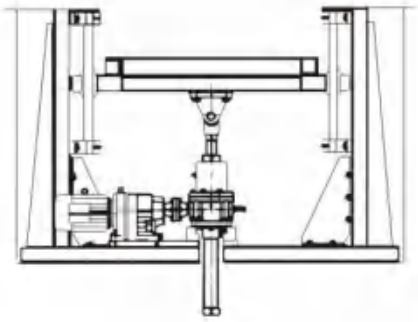

当升降机传动配置为串联时（即同一轴线配置了两个或以上数量的升降机）如图须对各升降机输入轴端进行强度校核；

Please verify input torque of each Jack when several Jack are connected on the same input axial line as the following,

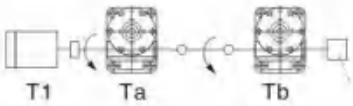

Ta:为升降机a的所需输入扭矩
Tb:为升降机b的所需输入扭矩
电机必需的扭矩Tl=Ta + Tb<升降机a的容许输入轴扭矩

Ta: Required torque of input shaft of jack a.
Tb: Required torque of input shaft of jack b.
Required torque of motor T1=Ta+Tb<
Promitted input torque of jack a.

升降机选择举例：

例题：4台连动押上用，结构如下图所示的4台连动模式，工厂内保持常温。有少许灰尘，有横向负荷在降机侧面设置了导向器，安装状态采用底座固定，轴端采用一固定一支撑，电源为三相380v/50HZ，使用频率为2次/小时×8小时

1.最大轴向载荷：88.2KN/4台

2.升降速度：10mm/s(600mm/min)

3.使用行程：260mm

Jack selection example:

Example: Four Jacks,linked as the following drawing, normal temperature, thin dust,radial load, with guiding devices ort one side, foot-mounted, fixed the screw top-end, 380v/50Hz, service frequency: 2 times/hour, service time : 8 hours

1. Maximum axial load ; 88.2KN/4 Jacks
2. Linear speed : 10mm/s (600mm/min)
3. Service journey : 260mm

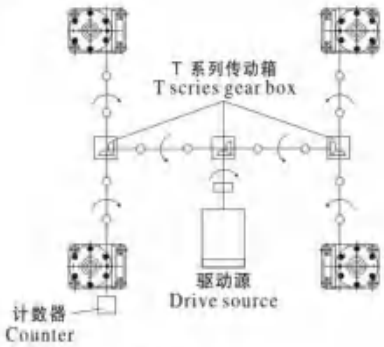

升降机型号确定：

1>.计算总机总机当量载荷Ws（限被驱动设备系数为1.3）

Ws=Wmax · f1=88200 × 1.3=114660N

2>.计算单台当量载荷W

Determine Jack type,

1) Calculate total equivalent load Ws (Factor for driven machine is 1.3)

Ws=Wmax · f1=88200 × 1.3=114660N

2) Calculate equivalent load of single jack:

$$W=\frac{114660}{4\times0.86}=33724N$$

3>.暂定型号：

考虑速度、效率、驱动源、载重后暂定选择JWB050USH（参照基本参数表）

3) Temporarily determine type,

Temporarily determine JWB050USH according to speed, efficiency, drive and Load (refer to basic parameter table)

4>.行程校核：

使用行程为260mm，充分考虑余量后选定行程为300mm（参照JWB050US尺寸表）

4) Verifyjourney:

Service journey is 260mm, determine journey should be 300 after considering surplus.

(Please refer to dimension sheet of JWB050US).

5>.输入功率校核：

(1)所需输入功率计算：

5) Check input power:

(1) Calculate required input power

$$① n1=\frac{V}{L1}\times i=\frac{0.60}{0.010}\times6=360r/min \quad ② T1=\frac{W\times L1}{2\pi\times i\times\eta}+To=\frac{33724\times0.010}{2\times3.14\times6\times0.64}+1.37=15.4Nm \quad ③ P1=\frac{T1\times n1}{9550}=\frac{15.4\times36}{9550}=0.58kw$$

(2)参照基本参数表，Pmax=2.2kW>P1……OK

(2) Refer to basic parameter table, Pmax=2.2kW>Pi ……OK

6>.丝杆稳定性校核:

因为施加压缩载荷,根据动能力表及外形尺寸图得出:

6) Verify the stability of screw

For under axial load, refer to transmission table and dimension for the following figures,

$$d=3.13 \quad La=604+33=637 \quad fm=20\times10^4 \quad SF=4$$

$$P_{CR}=fm\times\left(\frac{d^2}{La}\right)^2=20\times10^4\times\left(\frac{31.3^2}{637}\right)^2=473073N$$

$$P_F=\frac{P_{CR}}{SF}=\frac{473073}{4}=118268>W=33724 \quad ……OK$$

常州新越减速机制造有限公司

JWM010

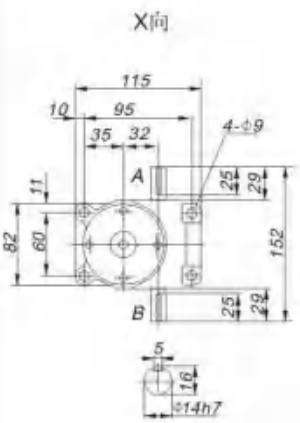

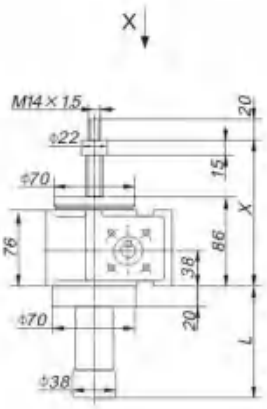

JWM010US

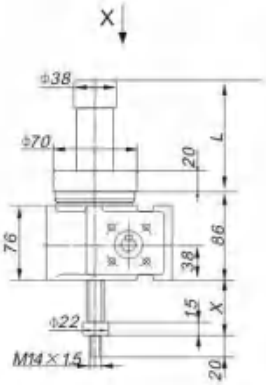

JWM010DS

行程 (mm) Journey	U S					
	X		X(1)		L	m (kg)
	MIN	MAX	MIN	MAX		
100	101	201	161	261	194	5.5
200	101	301	161	361	294	5.7
300	101	401	201	501	434	6.1
400	101	501	201	601	534	6.3
500	101	601	236	736	669	6.6
600	101	701	236	836	769	6.9
800	101	901	271	1071	1004	7.5

行程 (mm) Journey	D S					
	X		X(1)		L	m (kg)
	MIN	MAX	MIN	MAX		
100	25	125	75	175	194	5.5
200	25	225	75	275	294	5.7
300	25	325	115	415	434	6.1
400	25	425	115	515	534	6.3
500	25	525	150	650	669	6.6
600	25	625	150	750	769	6.9
800	25	825	185	985	1004	7.5

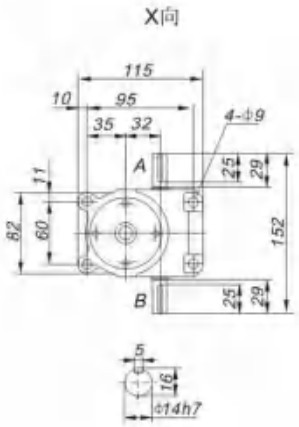

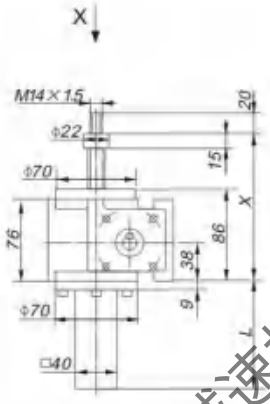

JWM010UM

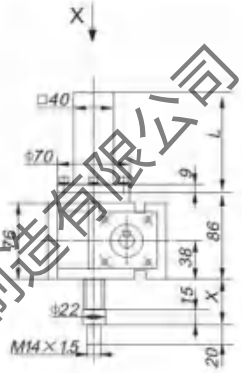

JWM010DM

行程 (mm) Journey	U M					
	X		X(1)		L	m (kg)
	MIN	MAX	MIN	MAX		
100	101	201	161	261	194	6.6
200	101	301	161	361	294	7.2
300	101	401	201	501	434	8.1
400	101	501	201	601	534	8.8
500	101	601	236	736	669	9.6
600	101	701	236	836	769	11
800	101	901	271	1071	1004	12

行程 (mm) Journey	U M					
	X		X(1)		L	m (kg)
	MIN	MAX	MIN	MAX		
100	25	125	75	175	194	6.6
200	25	225	75	275	294	7.2
300	25	325	115	415	434	8.1
400	25	425	115	515	534	8.8
500	25	525	150	650	669	9.6
600	25	625	150	750	769	11
800	25	825	185	985	1004	12

苏州新越减速机制造有限公司

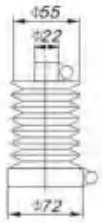

J

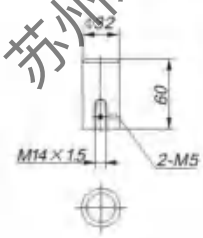

B

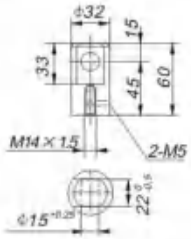

I

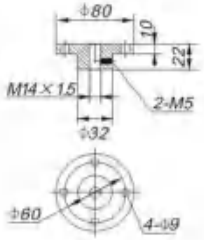

M

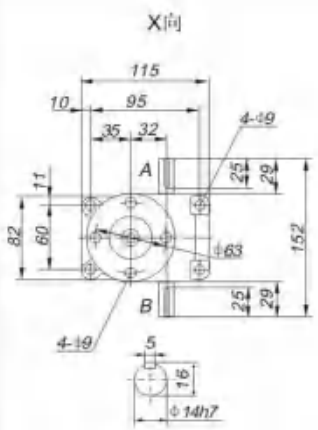

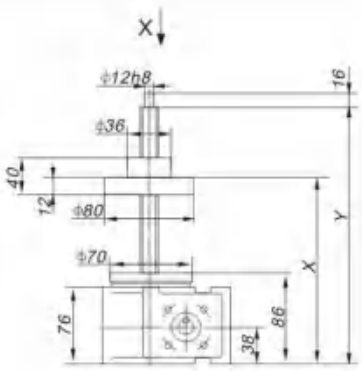

JWM010UR

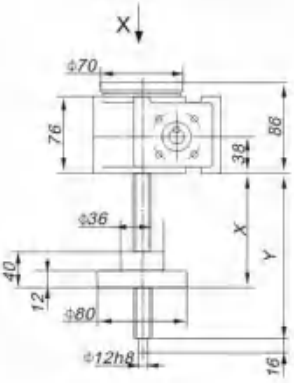

JWM010DR

行程 (mm) Journey	U R			
	X		Y	m (kg)
	MIN	MAX		
100	108	208	246	5.9
200	108	308	346	6.1
300	108	408	446	6.2
400	108	508	546	6.4
500	108	608	646	6.6
600	108	708	746	6.8
800	108	908	946	7.2

行程 (mm) Journey	D R			
	X		Y	m (kg)
	MIN	MAX		
100	50	150	160	5.9
200	50	250	260	6.1
300	50	350	360	6.2
400	50	450	460	6.4
500	50	550	560	6.6
600	50	650	660	6.8
800	50	850	860	7.2

注：X(1) 为加防尘罩时尺寸。

Note: "X(1)" Is the dimension ofjack with dust hood.

JWM025

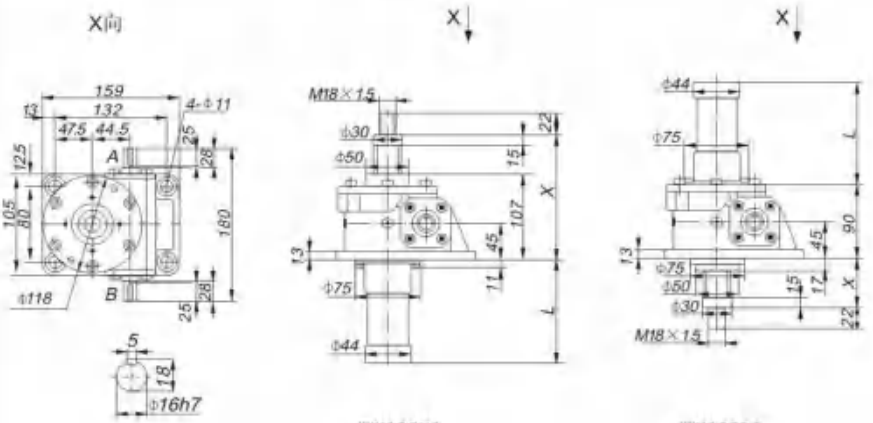

JWM025US　　JWM025DS

行程 (mm) Journey	U S					
	X		X(1)		L	m (kg)
	MIN	MAX	MIN	MAX		
100	132	232	147	247	149	7.7
200	132	332	147	347	249	8.1
300	132	432	167	467	369	8.5
400	132	532	167	567	469	8.9
500	132	632	187	687	589	9.4
600	132	732	187	787	689	9.8
800	132	932	207	1007	909	11
1000	132	1132	227	1227	1129	12

行程 (mm) Journey	D S					
	X		X(1)		L	m (kg)
	MIN	MAX	MIN	MAX		
100	42	142	57	157	149	7.7
200	42	242	57	257	249	8.1
300	42	342	77	377	369	8.5
400	42	442	77	477	469	8.9
500	42	542	97	597	589	9.4
600	42	642	97	697	689	9.8
800	42	842	117	917	909	11
1000	42	1042	137	1137	1129	12

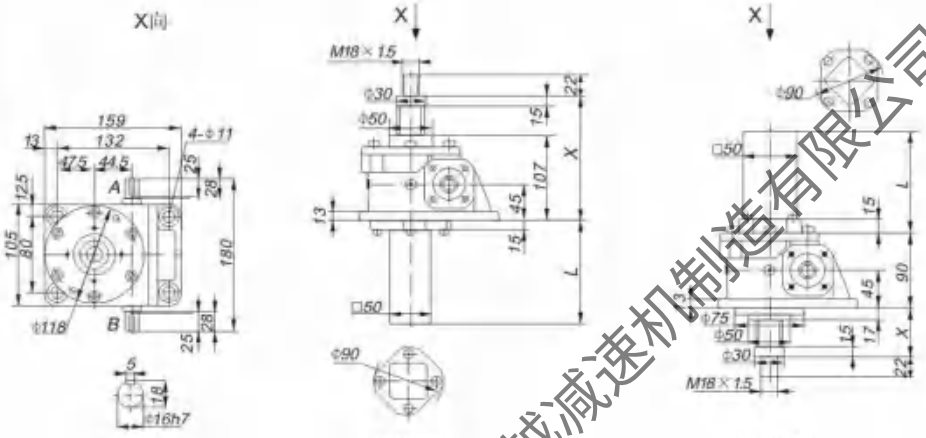

JWM025UM　　JWM025DM

行程 (mm) Journey	U M					
	X		X(1)		L	m (kg)
	MIN	MAX	MIN	MAX		
100	132	232	147	247	175	10
200	132	332	147	347	275	12
300	132	432	167	467	395	13
400	132	532	167	567	495	14
500	132	632	187	687	615	15
600	132	732	187	787	715	17
800	132	932	207	1007	935	19
1000	132	1132	227	1227	1155	21

行程 (mm) Journey	D M					
	X		X(1)		L	m (kg)
	MIN	MAX	MIN	MAX		
100	42	142	57	157	175	10
200	42	242	57	257	275	12
300	42	342	77	377	395	13
400	42	442	77	477	495	14
500	42	542	97	597	615	15
600	42	642	97	697	715	17
800	42	842	117	917	935	19
1000	42	1042	137	1137	1155	21

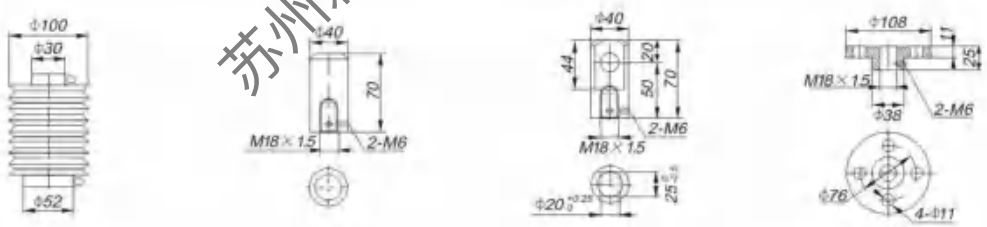

J　　B　　I　　M

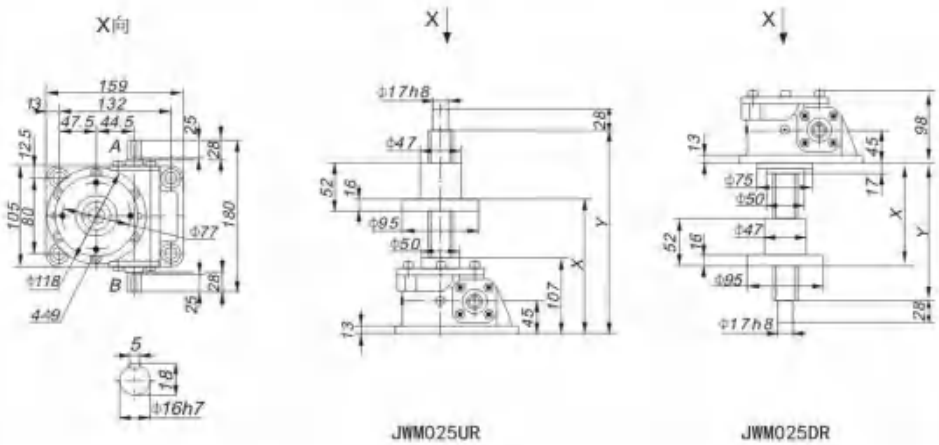

JWM025UR　　JWM025DR

行程 (mm) Journey	U R			
	X		Y	m (kg)
	MIN	MAX		
100	133	233	279	9.2
200	133	333	379	9.5
300	133	433	479	9.9
400	133	533	579	11
500	133	633	679	11
600	133	733	779	11
800	133	933	979	12
1000	133	1133	1179	13

行程 (mm) Journey	U R			
	X		Y	m (kg)
	MIN	MAX		
100	79	179	189	9.2
200	79	279	289	9.5
300	79	379	389	9.9
400	79	479	489	11
500	79	579	589	11
600	79	679	689	11
800	79	879	889	12
1000	79	1079	1089	13

注：X(1) 为加防尘罩时尺寸。

Note: "X(1)" Is the dimension ofjack with dust hood.

苏州新越减速机制造有限公司

JWM050

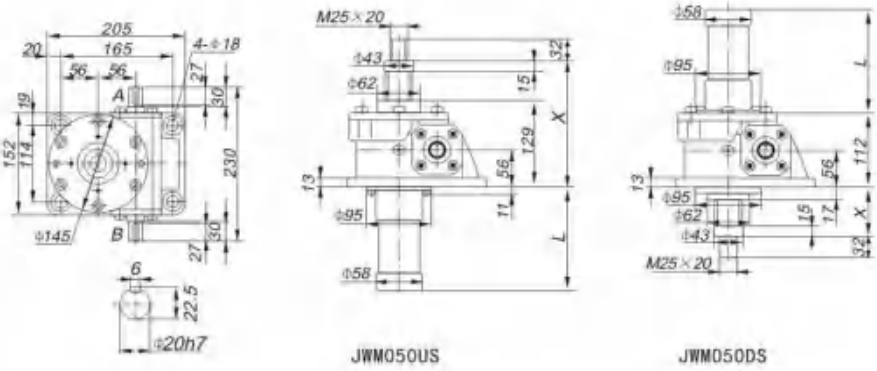

JWM050US　　JWM050DS

行程 (mm) Journey	U S					
	X		X[1]		L	m (kg)
	MIN	MAX	MIN	MAX		
100	154	254	169	269	147	18
200	154	354	169	369	247	19
300	154	454	189	489	367	20
400	154	554	189	589	467	21
500	154	654	209	709	587	22
600	154	754	209	809	687	23
800	154	954	229	1029	907	25
1000	154	1154	249	1249	1127	27

行程 (mm) Journey	D S					
	X		X[1]		L	m (kg)
	MIN	MAX	MIN	MAX		
100	42	142	57	157	147	18
200	42	242	57	257	247	19
300	42	342	77	377	367	20
400	42	442	77	477	467	21
500	42	542	97	597	587	22
600	42	642	97	697	687	23
800	42	842	117	917	907	25
1000	42	1042	137	1137	1127	27

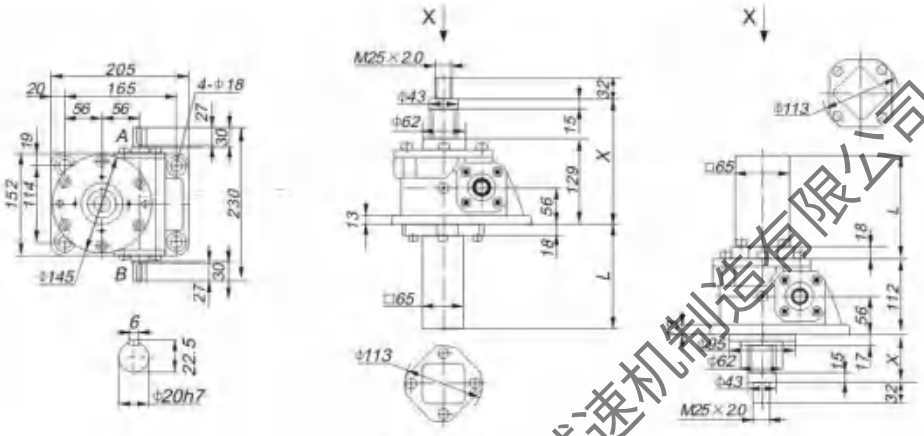

JWM050UM　　JWM050DM

行程 (mm) Journey	U M					
	X		X[1]		L	m (kg)
	MIN	MAX	MIN	MAX		
100	154	254	169	269	175	22
200	154	354	169	369	275	24
300	154	454	189	489	395	26
400	154	554	189	589	495	28
500	154	654	209	709	615	30
600	154	754	209	809	715	32
800	154	954	229	1029	935	36
1000	154	1154	249	1249	1155	40

行程 (mm) Journey	D M					
	X		X[1]		L	m (kg)
	MIN	MAX	MIN	MAX		
100	42	142	57	157	175	22
200	42	242	57	257	275	24
300	42	342	77	377	395	26
400	42	442	77	477	495	28
500	42	542	97	597	615	30
600	42	642	97	697	715	32
800	42	842	117	917	935	36
1000	42	1042	137	1137	1155	40

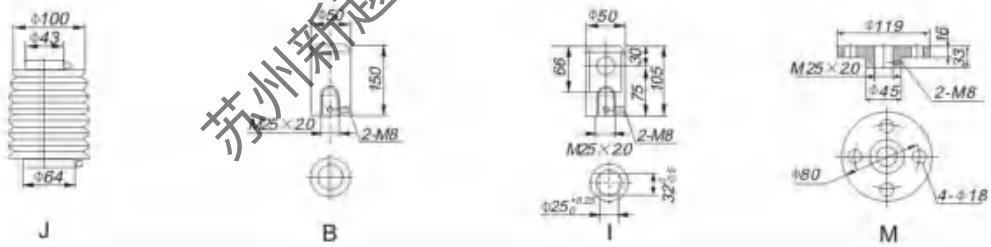

J　　B　　I　　M

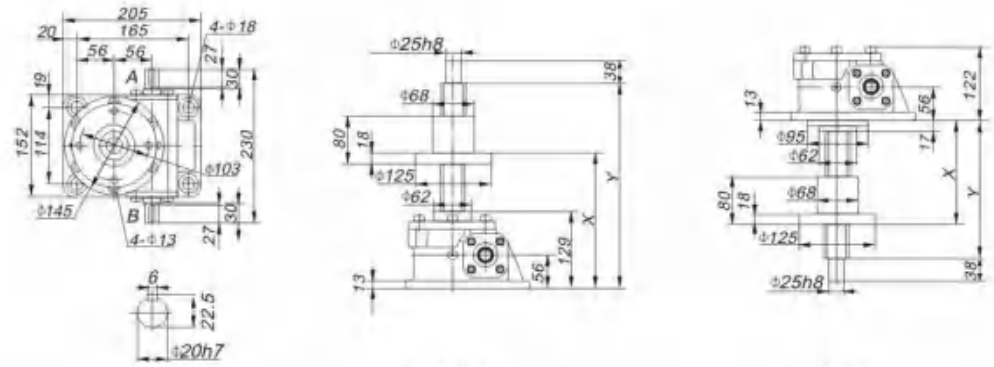

JWM050UR　　JWM050DR

行程 (mm) Journey	U R			
	X		Y	m (kg)
	MIN	MAX		
100	157	257	330	22
200	157	357	430	22
300	157	457	530	23
400	157	557	630	24
500	157	657	730	25
600	157	757	830	26
800	157	957	1030	27
1000	157	1157	1230	29

行程 (mm) Journey	U R			
	X		Y	m (kg)
	MIN	MAX		
100	107	207	218	22
200	107	307	318	22
300	107	407	418	23
400	107	507	518	24
500	107	607	618	25
600	107	707	718	26
800	107	907	918	27
1000	107	1107	1118	29

注：X[1] 为加防尘罩时尺寸。

Note: "X[1]" Is the dimension ofjack with dust hood.

苏州新越减速机制造有限公司

JWM100

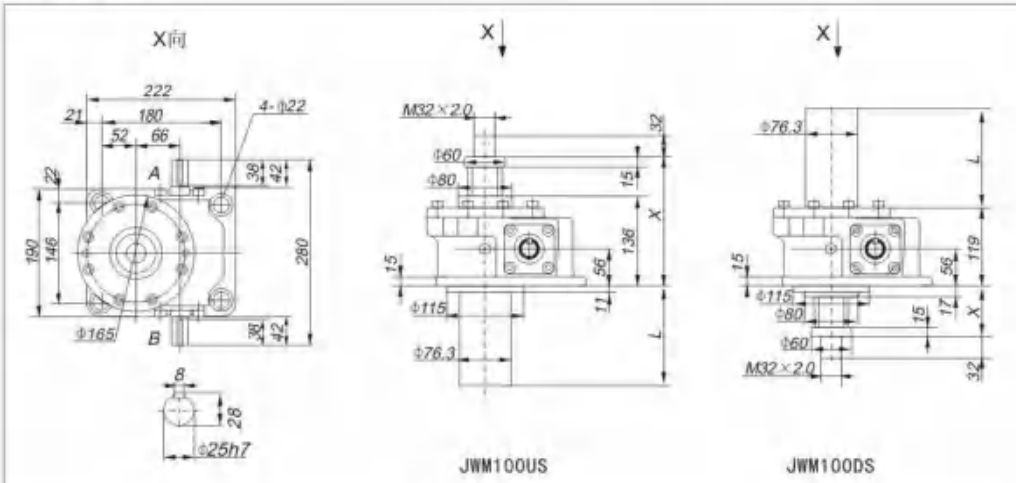

JWM100US　　JWM100DS

行程 (mm) Journey	U S					
	X		X(1)		L	m (kg)
	MIN	MAX	MIN	MAX		
100	161	261	171	271	151	27
200	161	361	171	371	252	29
300	161	461	186	486	366	32
400	161	561	186	586	466	34
500	161	661	211	711	591	37
600	161	761	211	811	691	40
800	161	961	226	1026	906	45
1000	161	1161	236	1236	1116	50
1200	161	1361	261	1461	1341	56

行程 (mm) Journey	D S					
	X		X(1)		L	m (kg)
	MIN	MAX	MIN	MAX		
100	42	142	52	152	151	27
200	42	242	52	252	252	29
300	42	342	67	367	366	32
400	42	442	67	467	466	34
500	42	542	92	592	591	37
600	42	642	92	692	691	40
800	42	842	107	907	906	45
1000	42	1042	117	1117	1116	50
1200	42	1242	142	1342	1341	56

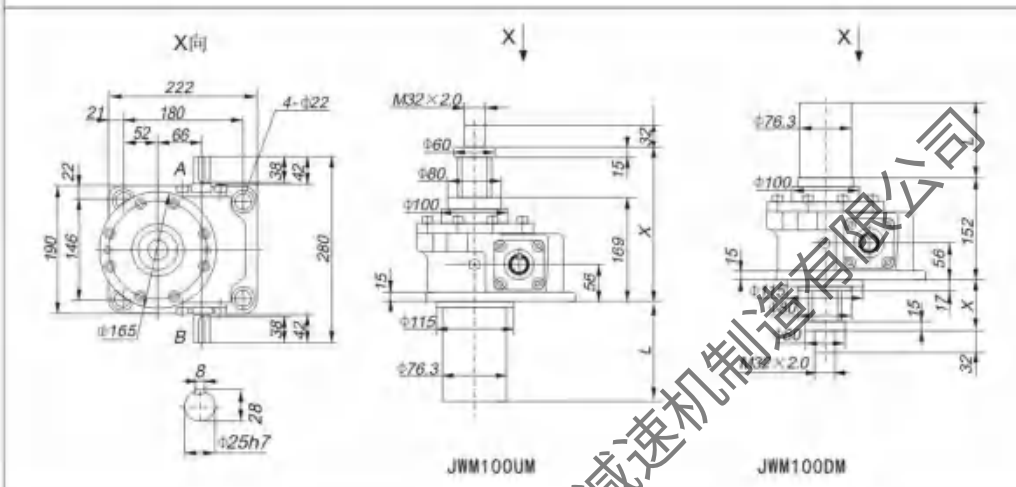

JWM100UM　　JWM100DM

行程 (mm) Journey	U M					
	X		X(1)		L	m (kg)
	MIN	MAX	MIN	MAX		
100	194	294	204	304	151	30
200	194	394	204	404	252	32
300	194	494	219	519	366	35
400	194	594	219	619	466	37
500	194	694	244	744	591	40
600	194	794	244	844	691	43
800	194	994	259	1059	906	48
1000	194	1194	269	1269	1116	53
1200	194	1394	294	1494	1341	58

行程 (mm) Journey	D M					
	X		X(1)		L	m (kg)
	MIN	MAX	MIN	MAX		
100	42	142	52	152	151	30
200	42	242	52	252	252	32
300	42	342	67	367	366	35
400	42	442	67	467	466	37
500	42	542	92	592	591	40
600	42	642	92	692	691	43
800	42	842	107	907	906	48
1000	42	1042	117	1117	1116	53
1200	42	1242	142	1342	1341	58

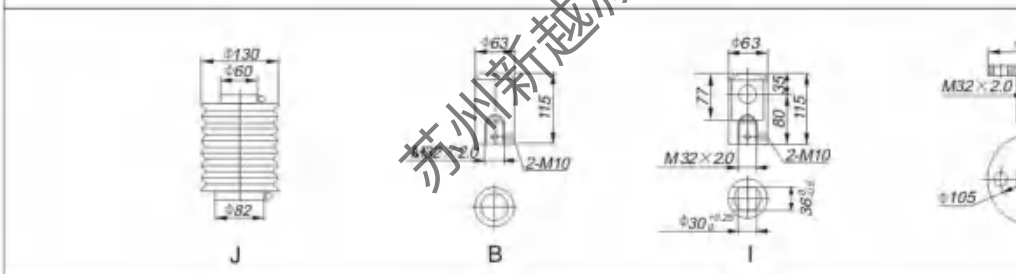

J　　B　　I　　M

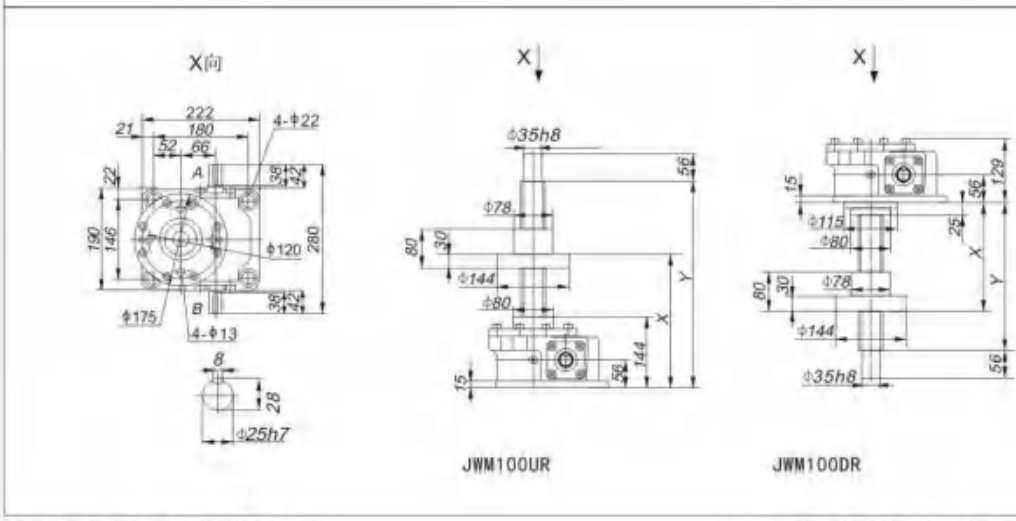

JWM100UR　　JWM100DR

行程 (mm) Journey	U R			
	X		Y	m (kg)
	MIN	MAX		
100	184	284	344	32
200	184	384	444	33
300	184	484	544	34
400	184	584	644	36
500	184	684	744	37
600	184	784	844	38
800	184	984	1044	41
1000	184	1184	1244	43
1200	184	1384	1444	45

行程 (mm) Journey	D R			
	X		Y	m (kg)
	MIN	MAX		
100	115	215	225	32
200	115	315	325	33
300	115	415	425	34
400	115	515	525	36
500	115	615	625	37
600	115	715	725	38
800	115	915	925	41
1000	115	1115	1125	43
1200	115	1315	1325	45

注：X(1) 为加防尘罩时尺寸。

Note: "X(1)" Is the dimension ofjack with dust hood.

苏州新越减速机制造有限公司

JWM150

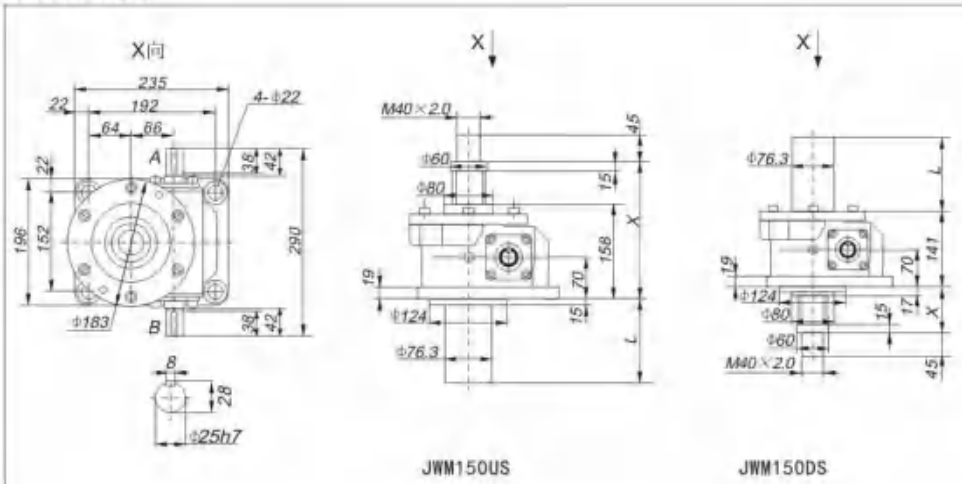

JWM150US　　JWM150DS

行程 (mm) Journey	U S					
	X		X[1]		L	m (kg)
	MIN	MAX	MIN	MAX		
100	183	283	193	293	151	33
200	183	383	193	393	252	35
300	183	483	208	508	366	38
400	183	583	208	608	466	41
500	183	683	233	733	591	45
600	183	783	233	833	691	47
800	183	983	248	1048	906	53
1000	183	1183	258	1258	1116	59
1200	183	1383	283	1483	1341	65

行程 (mm) Journey	D S					
	X		X[1]		L	m (kg)
	MIN	MAX	MIN	MAX		
100	42	142	52	152	151	33
200	42	242	52	252	252	35
300	42	342	67	367	366	38
400	42	442	67	467	466	41
500	42	542	92	592	591	45
600	42	642	92	692	691	47
800	42	842	107	907	906	53
1000	42	1042	117	1117	1116	59
1200	42	1242	142	1342	1341	65

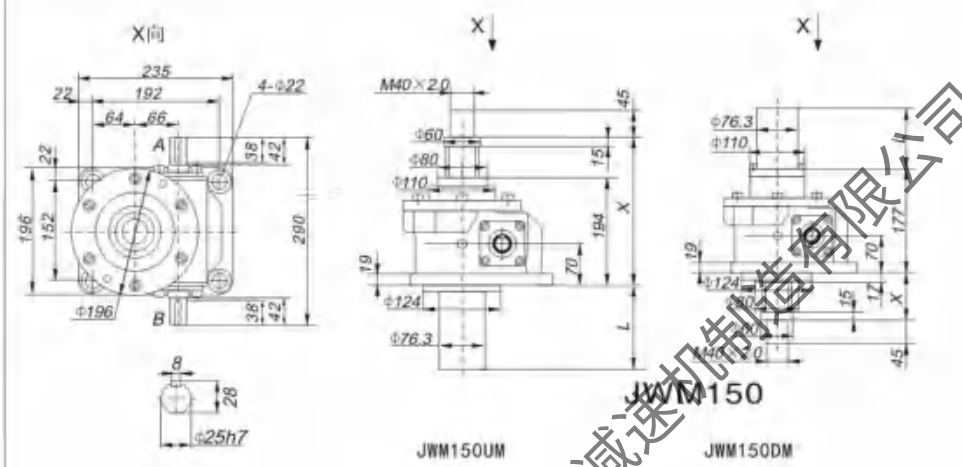

JWM150UM　　JWM150DM

行程 (mm) Journey	U M					
	X		X[1]		L	m (kg)
	MIN	MAX	MIN	MAX		
100	219	319	229	329	151	37
200	219	419	229	429	252	40
300	219	519	244	544	366	43
400	219	619	244	644	466	46
500	219	719	269	769	591	49
600	219	819	269	869	691	52
800	219	1019	284	1084	906	58
1000	219	1219	294	1294	1116	64
1200	219	1419	319	1519	1341	69

行程 (mm) Journey	D M					
	X		X[1]		L	m (kg)
	MIN	MAX	MIN	MAX		
100	42	142	52	152	151	37
200	42	242	52	252	252	40
300	42	342	67	367	366	43
400	42	442	67	467	466	46
500	42	542	92	592	591	49
600	42	642	92	692	691	52
800	42	842	107	907	906	58
1000	42	1042	117	1117	1116	64
1200	42	1242	142	1342	1341	69

苏州新越减速机制造有限公司

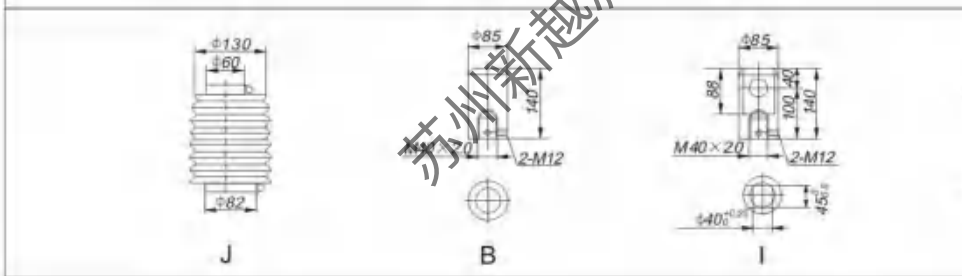

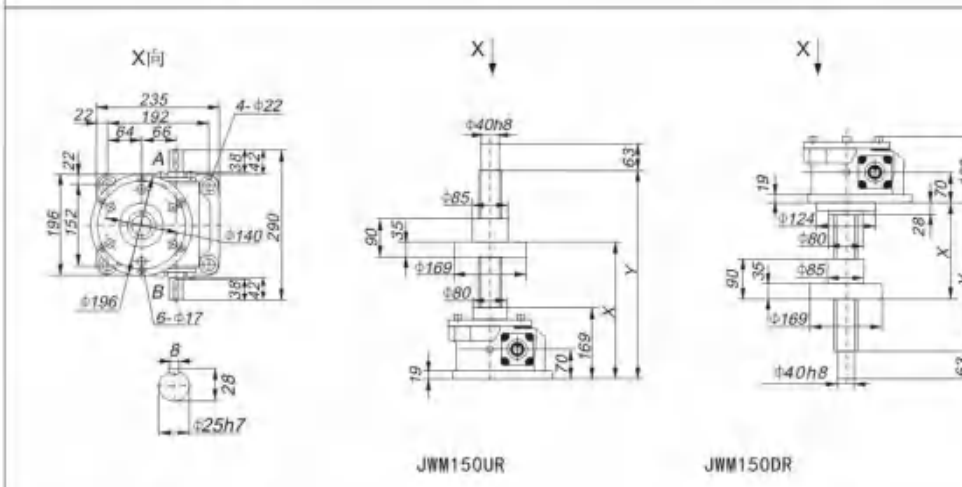

JWM150UR　　JWM150DR

行程 (mm) Journey	U R			
	X		Y	m (kg)
	MIN	MAX		
100	214	314	379	40
200	214	414	479	42
300	214	514	579	43
400	214	614	679	45
500	214	714	779	46
600	214	814	879	48
800	214	1014	1079	51
1000	214	1214	1279	54
1200	214	1414	1479	57

行程 (mm) Journey	D R			
	X		Y	m (kg)
	MIN	MAX		
100	128	228	239	40
200	128	328	339	42
300	128	428	439	43
400	128	528	539	45
500	128	628	639	46
600	128	728	739	48
800	128	928	939	51
1000	128	1128	1139	54
1200	128	1328	1339	57

注：X[1] 为加防尘罩时尺寸。

Note: "X[1]" Is the dimension ofjack with dust hood.

JWM200

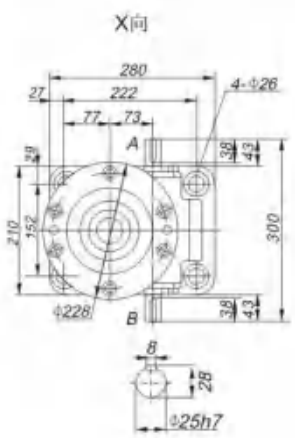

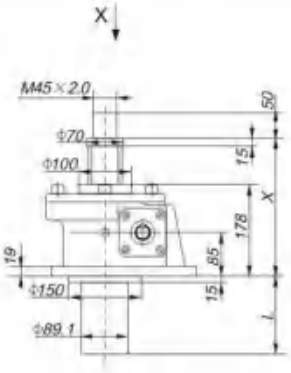

JWM200US

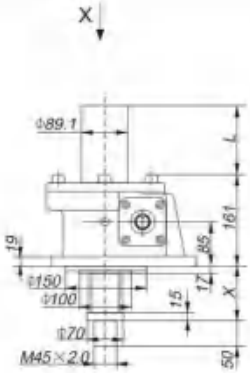

JWM200DS

行程 (mm) Journey	U S					
	X		X[1]		L	m (kg)
	MIN	MAX	MIN	MAX		
100	203	303	213	313	151	42
200	203	403	213	413	252	45
300	203	503	228	528	366	49
400	203	603	228	628	466	53
500	203	703	253	753	591	57
600	203	803	253	853	691	60
800	203	1003	268	1068	906	67
1000	203	1203	278	1278	1116	74
1200	203	1403	303	1503	1341	81

行程 (mm) Journey	D S					
	X		X[1]		L	m (kg)
	MIN	MAX	MIN	MAX		
100	42	142	52	151	151	42
200	42	242	52	252	252	45
300	42	342	67	367	366	49
400	42	442	67	467	466	53
500	42	542	92	592	591	57
600	42	642	92	692	691	60
800	42	842	107	907	906	67
1000	42	1042	117	1117	1116	74
1200	42	1242	142	1342	1341	81

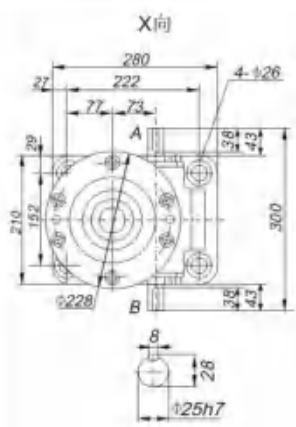

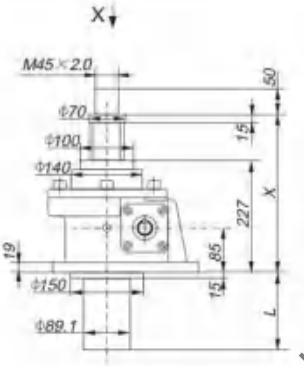

JWM200UM

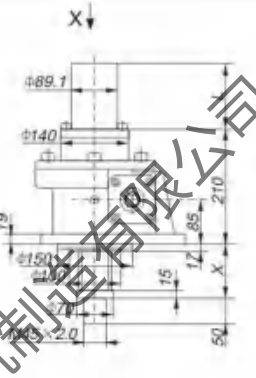

JWM200DM

行程 (mm) Journey	U M					
	X		X[1]		L	m (kg)
	MIN	MAX	MIN	MAX		
100	252	352	262	362	151	51
200	252	452	262	462	252	55
300	252	552	277	577	366	58
400	252	652	277	677	466	62
500	252	752	302	802	591	66
600	252	852	302	902	691	69
800	252	1052	317	1117	906	76
1000	252	1252	327	1327	1116	83
1200	252	1452	352	1552	1341	90

行程 (mm) Journey	D M					
	X		X[1]		L	m (kg)
	MIN	MAX	MIN	MAX		
100	42	142	52	152	151	51
200	42	242	52	252	252	55
300	42	342	67	367	366	58
400	42	442	67	467	466	62
500	42	542	92	592	591	66
600	42	642	92	692	691	69
800	42	842	107	907	906	76
1000	42	1042	117	1117	1116	83
1200	42	1242	142	1342	1341	90

苏州新越减速机制造有限公司

J

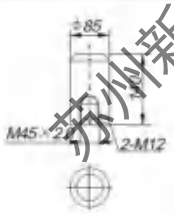

B

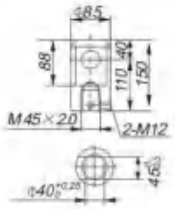

I

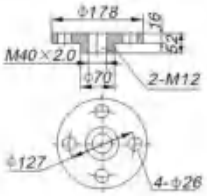

M

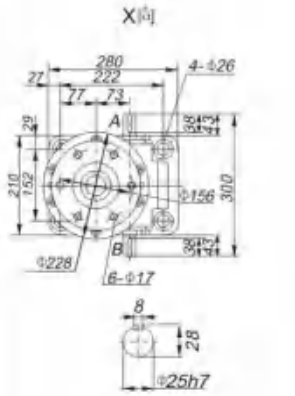

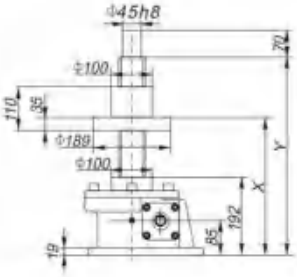

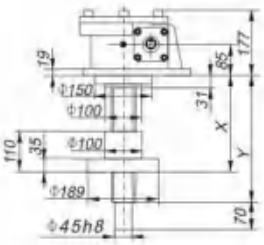

行程 (mm) Journey	U R			
	X		Y	m (kg)
	MIN	MAX		
100	237	337	422	56
200	237	437	522	58
300	23	537	622	60
400	237	637	722	62
500	237	737	822	64
600	237	837	922	66
800	237	1037	1122	71
1000	237	1237	1322	75
1200	237	1437	1522	79

行程 (mm) Journey	D R			
	X		Y	m (kg)
	MIN	MAX		
100	151	251	261	56
200	151	351	361	58
300	151	451	461	60
400	151	551	561	62
500	151	651	661	64
600	151	751	761	66
800	151	951	961	71
1000	151	1151	1161	75
1200	151	1351	1361	79

注：X[1] 为加防尘罩时尺寸。

Note: "X[1]" Is the dimension ofjack with dust hood.

JWM300

行程 (mm) Journey	U S X MIN	U S X MAX	U S X(1) MIN	U S X(1) MAX	U S L	D S X MIN	D S X MAX	D S X(1) MIN	D S X(1) MAX	D S L	m (kg)
100	255	355	265	365	160	55	155	65	165	160	118
200	255	455	265	465	260	55	255	65	265	260	123
300	255	555	280	580	375	55	355	80	380	375	128
400	255	655	280	680	475	55	455	80	480	475	134
500	255	755	295	795	590	55	555	95	595	590	139
600	255	855	295	895	690	55	655	95	695	690	145
800	255	1055	310	1110	905	55	855	110	910	905	155
1000	255	1255	330	1330	1125	55	1055	130	1130	1125	167
1200	255	1455	340	1540	1335	55	1255	140	1340	1335	177
1500	255	1755	365	1865	1660	55	1555	165	1665	1660	194

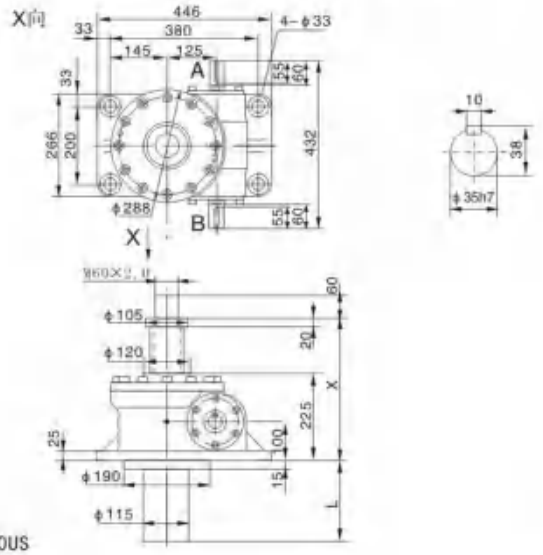

JWM300US

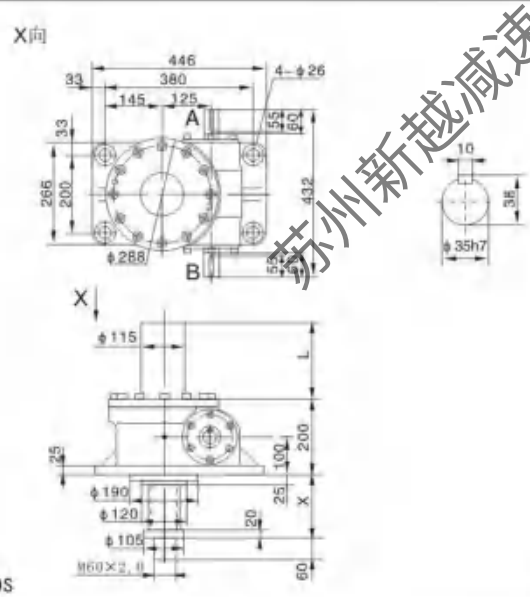

JWM300DS

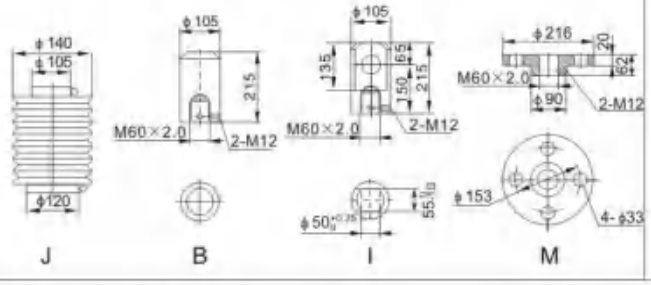

JWM350

行程 (mm) Journey	U S X MIN	U S X MAX	U S X(1) MIN	U S X(1) MAX	U S L	D S X MIN	D S X MAX	D S X(1) MIN	D S X(1) MAX	D S L	m (kg)
100	315	415	320	420	165	55	155	60	160	165	248
200	315	515	320	520	265	55	255	60	260	265	260
300	315	615	340	640	385	55	355	80	380	385	273
400	315	715	340	740	485	55	455	80	480	485	284
500	315	815	350	850	395	55	555	90	590	395	279
600	315	915	350	950	695	55	655	90	690	695	308
800	315	1115	365	1165	910	55	855	105	905	910	332
1000	315	1315	380	1380	1125	55	1055	120	1120	1125	357
1200	315	1515	390	1590	1335	55	1255	130	1330	1335	380
1500	315	1815	410	1910	1665	55	1555	150	1650	1665	417
2000	315	2315	445	2445	2190	55	2055	185	2185	2190	477

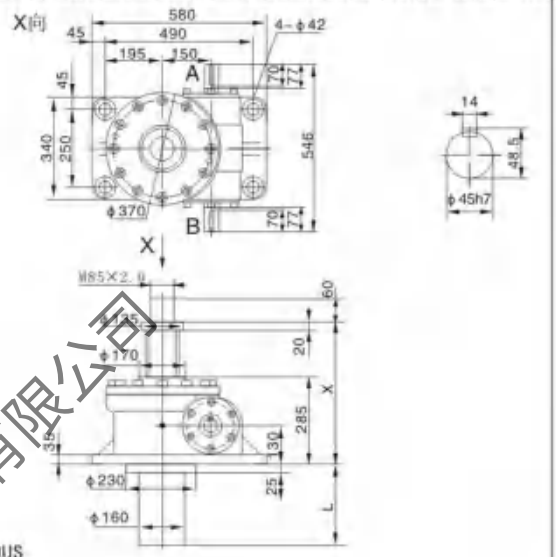

JWM500US

JWM500DS

注：X(1) 为加防尘罩时尺寸。

Note: "X(1)" Is the dimension ofjack with dust hood.

苏州新越减速机制造有限公司

JWM750

行程 (mm) Journey	U S X MIN	U S X MIN	U S X(1) MIN	U S X(1) MAX	U S L	D S X MIN	D S X MAX	D S X(1) MIN	D S X(1) MAX	D S L	m (kg)
100	370	470	380	480	165	70	170	80	180	165	370
200	370	570	380	580	265	70	270	80	280	265	384
300	370	670	395	695	385	70	370	95	395	385	401
400	370	770	395	795	485	70	470	95	495	485	415
500	370	870	410	910	595	70	570	110	610	395	431
600	370	970	410	1010	695	70	670	110	710	695	445
800	370	1170	425	1225	910	70	870	125	925	910	476
1000	370	1370	435	1435	1125	70	1070	135	1135	1125	506
1200	370	1570	450	1650	1335	70	1270	150	1350	1335	536
1500	370	1870	465	1965	1665	70	1570	165	1665	1665	581
2000	370	2370	500	2500	2190	70	2070	200	2190	2190	657

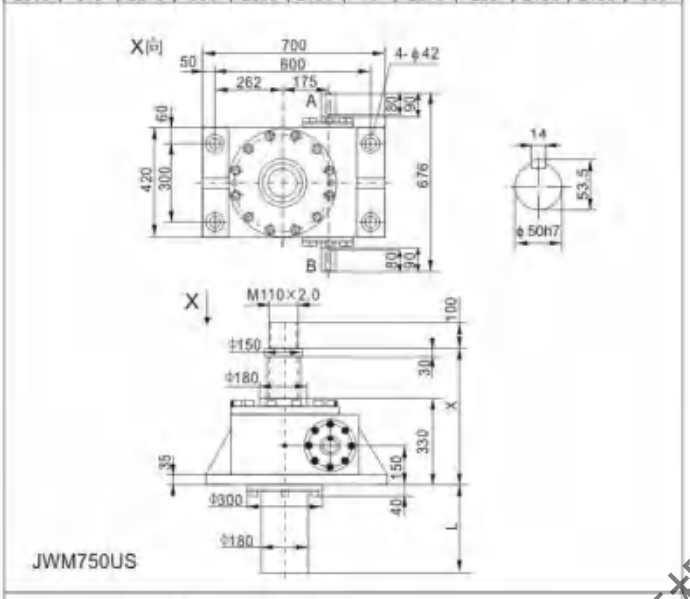

JWM750US

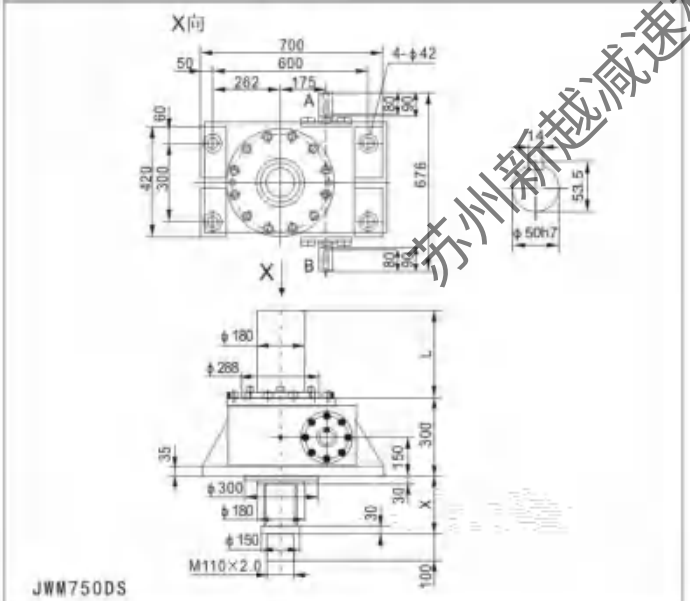

JWM750DS

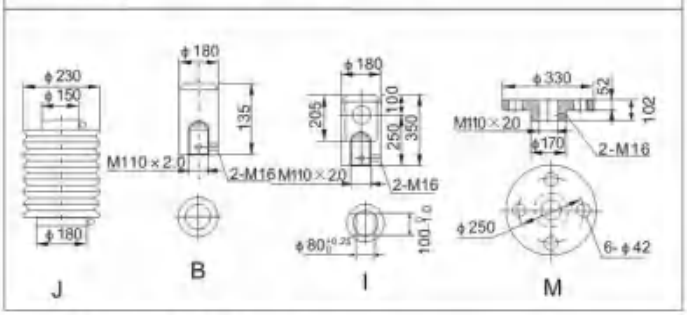

注：X(1) 为加防尘罩时尺寸。

JWM1000

行程 (mm) Journey	U S X MIN	U S X MIN	U S X(1) MIN	U S X(1) MAX	U S L	D S X MIN	D S X MAX	D S X(1) MIN	D S X(1) MAX	D S L	m (kg)
100	450	550	460	560	165	70	170	80	180	165	748
200	450	650	460	660	265	70	270	80	280	265	766
300	450	750	475	775	385	70	370	95	395	385	787
400	450	850	475	875	485	70	470	95	495	485	805
500	450	950	485	985	595	70	570	105	605	595	824
600	450	1050	485	1085	695	70	670	105	705	695	842
800	450	1250	500	1300	910	70	870	120	920	910	881
1000	450	1450	510	1510	1125	70	1070	130	1135	1125	918
1200	450	1650	525	1725	1335	70	1270	145	1345	1335	957
1500	450	1950	545	2045	1665	70	1570	165	1665	1665	1014
2000	450	2450	575	2575	2190	70	2070	195	2195	2190	1109

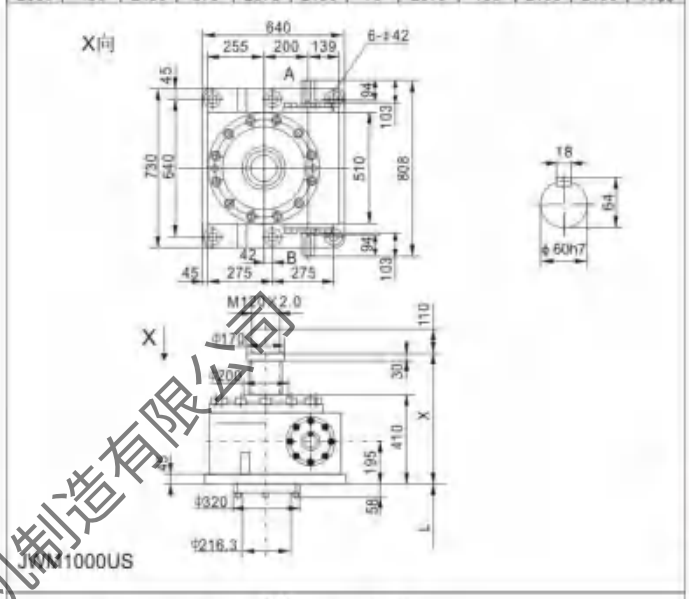

JWM1000US

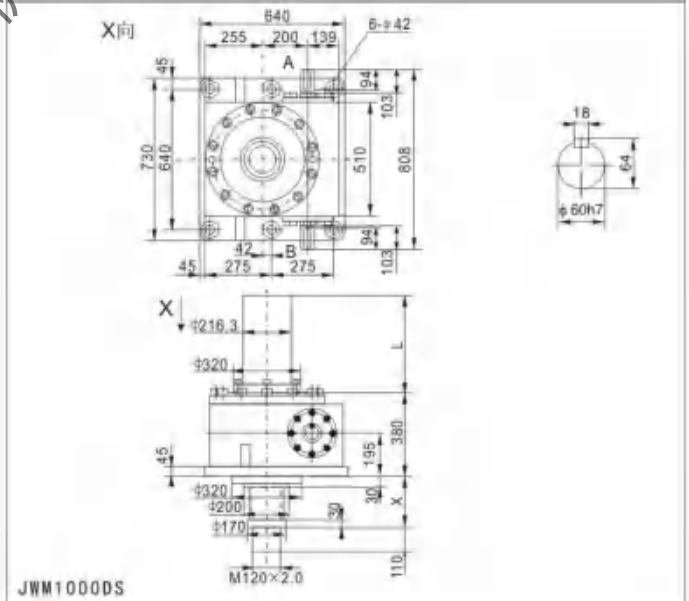

JWM1000DS

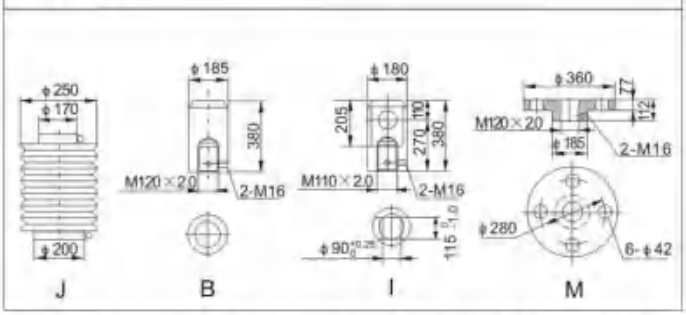

Note: "X(1)" Is the dimension ofjack with dust hood.

苏州新越减速机制造有限公司

JWB010

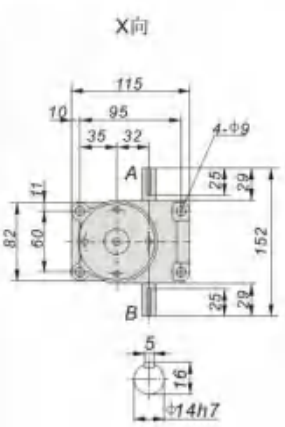

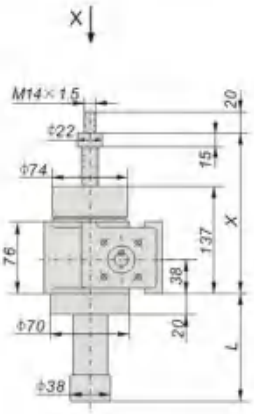

JWB010US

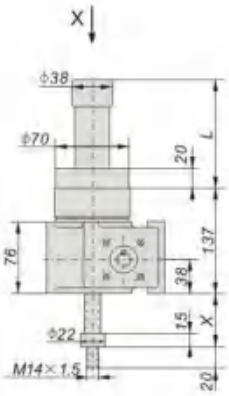

JWB010DS

行程 (mm) Journey	U S					
	X		X(1)		L	m (kg)
	MIN	MAX	MIN	MAX		
100	162	262	212	312	194	6.7
200	162	362	212	412	294	7.0
300	162	462	252	552	434	7.4
400	162	562	252	652	534	7.6
500	162	662	287	787	669	8.0
600	162	762	287	887	769	8.2

行程 (mm) Journey	D S					
	X		X(1)		L	m (kg)
	MIN	MAX	MIN	MAX		
100	25	125	75	175	194	6.7
200	25	225	75	275	294	7.0
300	25	325	115	415	434	7.4
400	25	425	115	515	534	7.6
500	25	525	150	650	669	8.0
600	25	625	150	750	769	8.2

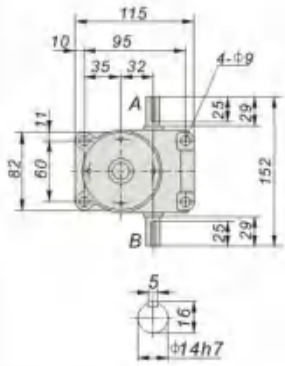

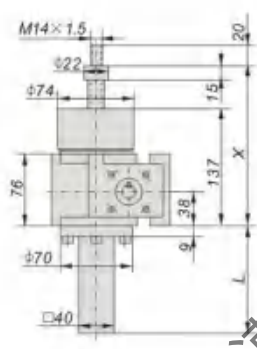

JWB010UM

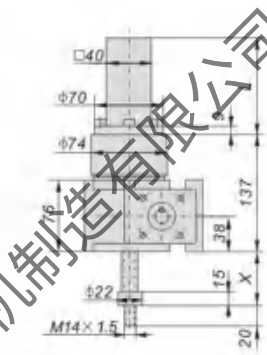

JWB010DM

行程 (mm) Journey	U M					
	X		X(1)		L	m (kg)
	MIN	MAX	MIN	MAX		
100	162	262	212	312	194	7.5
200	162	362	212	412	294	8.2
300	162	462	252	552	434	9.1
400	162	562	252	652	534	9.8
500	162	662	287	787	669	11
600	162	762	287	887	769	12

行程 (mm) Journey	D M					
	X		X(1)		L	m (kg)
	MIN	MAX	MIN	MAX		
100	25	125	75	175	194	7.5
200	25	225	75	275	294	8.2
300	25	325	115	415	434	9.1
400	25	425	115	515	534	9.8
500	25	525	150	650	669	11
600	25	625	150	750	769	12

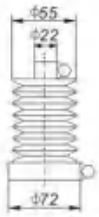

J

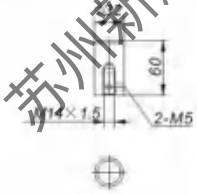

B

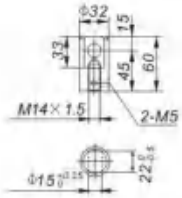

I

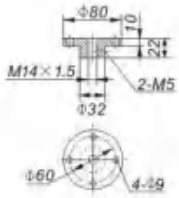

M

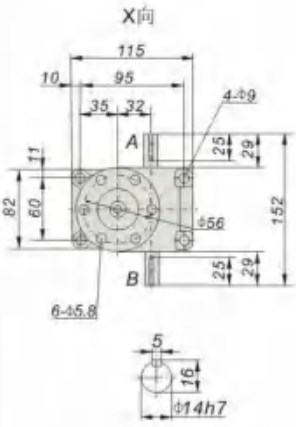

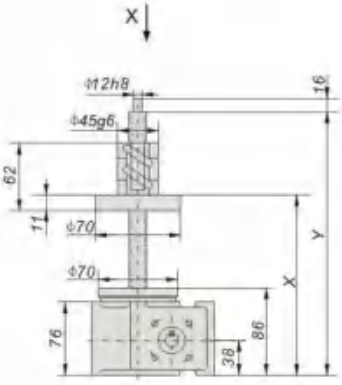

JWB010UR

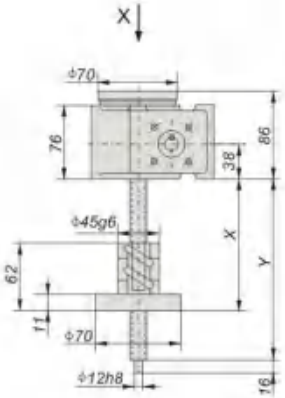

JWB010DR

行程 (mm) Journey	U R			
	X		Y	m (kg)
	MIN	MAX		
100	108	208	265	5.9
200	108	308	365	6.1
300	108	408	465	6.4
400	108	508	565	6.6
500	108	608	665	6.8
600	108	708	765	7.0

行程 (mm) Journey	D R			
	X		Y	m (kg)
	MIN	MAX		
100	69	169	179	5.9
200	69	269	279	6.1
300	69	369	379	6.4
400	69	469	479	6.6
500	69	569	579	6.8
600	69	669	679	7.0

注：X(1) 为加防尘罩时尺寸。

Note: "X(1)" Is the dimension ofjack with dust hood.

苏州新越减速机制造有限公司

JWB025

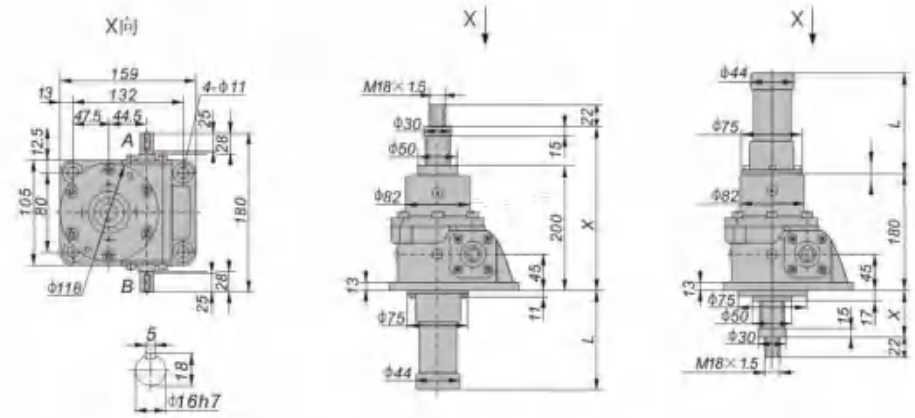

JWB025US　　JWB025DS

行程 (mm) Journey	U S					
	X		X(1)		L	m (kg)
	MIN	MAX	MIN	MAX		
100	225	325	240	340	149	11
200	225	425	240	440	249	11
300	225	525	260	560	369	11
400	225	625	260	660	469	12
500	225	725	280	780	589	12
600	225	825	280	880	689	13
800	225	1025	300	1100	909	14

行程 (mm) Journey	D S					
	X		X(1)		L	m (kg)
	MIN	MAX	MIN	MAX		
100	42	142	57	157	156	11
200	42	242	57	257	256	11
300	42	342	77	377	376	11
400	42	442	77	477	476	12
500	42	542	97	597	596	12
600	42	642	97	697	696	13
800	42	842	117	917	916	14

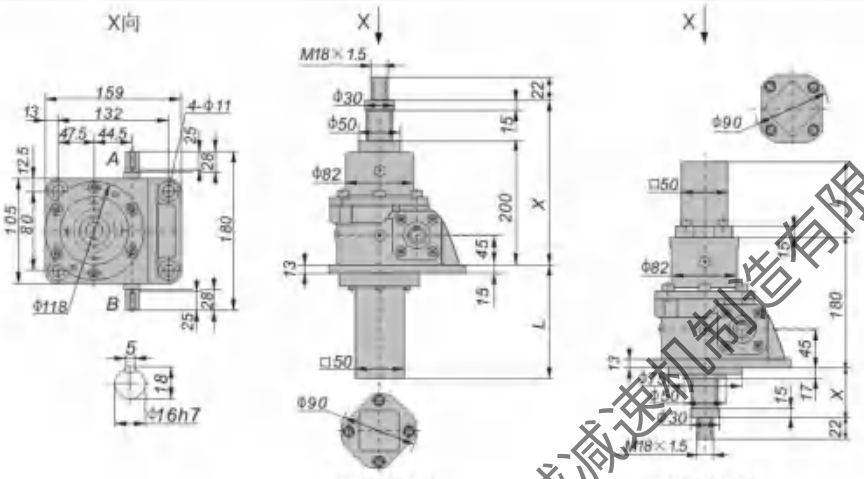

JWB025UM　　JWB025DM

行程 (mm) Journey	U M					
	X		X(1)		L	m (kg)
	MIN	MAX	MIN	MAX		
100	225	325	240	340	175	12
200	225	425	240	440	275	13
300	225	525	260	560	395	15
400	225	625	260	660	495	16
500	225	725	280	780	615	17
600	225	825	280	880	715	18
800	225	1025	300	1100	935	21

行程 (mm) Journey	D M					
	X		X(1)		L	m (kg)
	MIN	MAX	MIN	MAX		
100	42	142	57	157	182	12
200	42	242	57	257	282	13
300	42	342	77	377	402	15
400	42	442	77	477	502	16
500	42	542	97	597	622	17
600	42	642	97	697	722	18
800	42	842	117	917	942	21

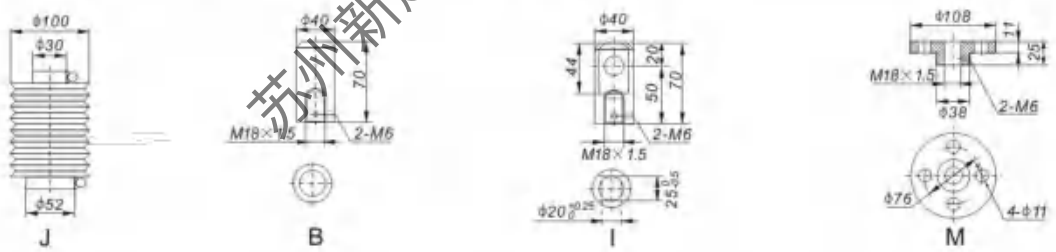

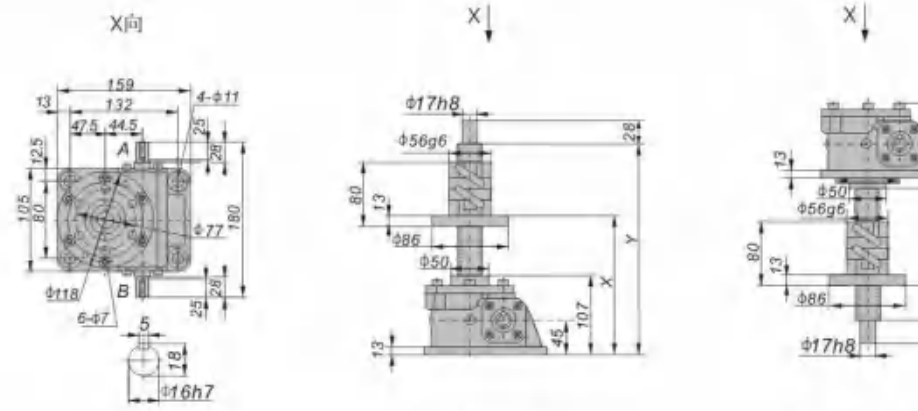

JWB025UR　　JWB025DR

行程 (mm) Journey	U R			
	X		Y	m (kg)
	MIN	MAX		
100	133	233	309	9.2
200	133	333	409	9.5
300	133	433	509	9.9
400	133	533	609	11
500	133	633	709	11
600	133	733	809	11
800	133	933	1009	12

行程 (mm) Journey	D R			
	X		Y	m (kg)
	MIN	MAX		
100	108	208	219	9.2
200	108	308	319	9.5
300	108	408	419	9.9
400	108	508	519	11
500	108	608	619	11
600	108	708	719	11
800	108	908	919	12

注：X(1) 为加防尘罩时尺寸。

Note: "X(1)" Is the dimension ofjack with dust hood.

苏州新越减速机制造有限公司

JWB050

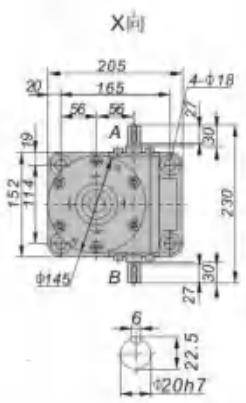

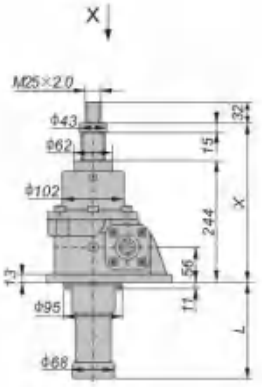

JWB050US

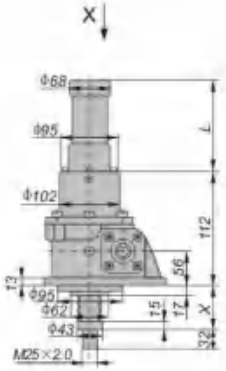

JWB050DS

行程 (mm) Journey	U S					
	X		X(1)		L	m (kg)
	MIN	MAX	MIN	MAX		
100	269	369	284	384	147	23
200	269	469	284	484	247	23
300	269	569	304	604	367	24
400	269	669	304	704	467	25
500	269	769	324	824	587	26
600	269	869	324	924	687	27
800	269	1069	344	1144	907	29
1000	269	1269	364	1364	1127	30

行程 (mm) Journey	D S					
	X		X(1)		L	m (kg)
	MIN	MAX	MIN	MAX		
100	42	142	57	157	147	23
200	42	242	57	257	247	23
300	42	342	77	377	367	24
400	42	442	77	477	467	25
500	42	542	97	597	587	26
600	42	642	97	697	687	27
800	42	842	117	917	907	29
1000	42	1042	137	1137	1127	30

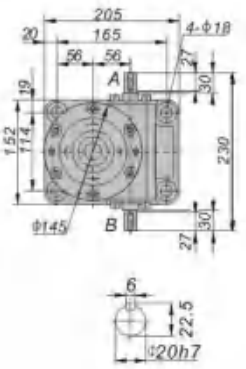

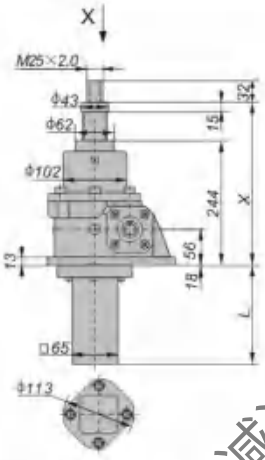

JWB050UM

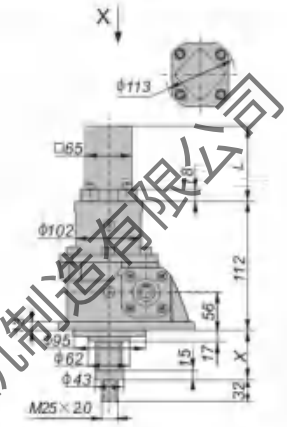

JWB050DM

行程 (mm) Journey	U M					
	X		X(1)		L	m (kg)
	MIN	MAX	MIN	MAX		
100	269	369	284	384	175	25
200	269	469	284	484	275	27
300	269	569	304	604	395	29
400	269	669	304	704	495	31
500	269	769	324	824	615	33
600	269	869	324	924	715	35
800	269	1069	344	1144	935	39
1000	269	1269	364	1364	1155	43

行程 (mm) Journey	D M					
	X		X(1)		L	m (kg)
	MIN	MAX	MIN	MAX		
100	42	142	57	157	175	25
200	42	242	57	257	275	27
300	42	342	77	377	395	29
400	42	442	77	477	495	31
500	42	542	97	597	615	33
600	42	642	97	697	715	35
800	42	842	117	917	935	39
1000	42	1042	137	1137	1155	43

J

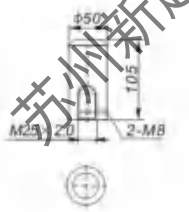

B

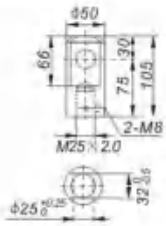

I

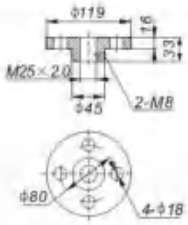

M

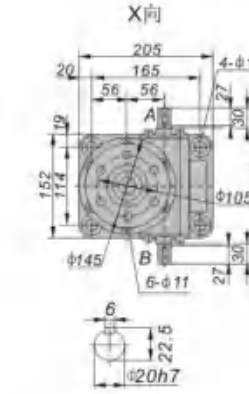

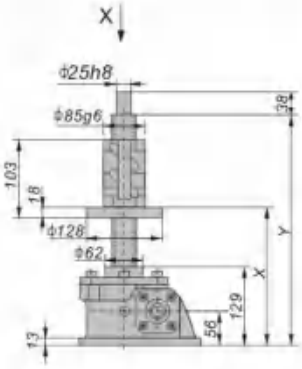

JWB050UR

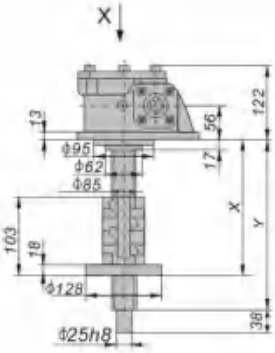

JWB050DR

行程 (mm) Journey	U R			
	X		Y	m (kg)
	MIN	MAX		
100	157	257	354	21
200	157	357	454	22
300	157	457	554	22
400	157	557	654	23
500	157	657	754	24
600	157	757	854	24
800	157	957	1054	26
1000	157	1157	1254	27

行程 (mm) Journey	U R			
	X		Y	m (kg)
	MIN	MAX		
100	130	230	242	21
200	130	330	342	22
300	130	430	442	22
400	130	530	542	23
500	130	630	642	24
600	130	730	742	24
800	130	930	942	26
1000	130	1130	1142	27

注：X(1) 为加防尘罩时尺寸。

Note: "X(1)" Is the dimension ofjack with dust hood.

苏州新越减速机制造有限公司

JWB100

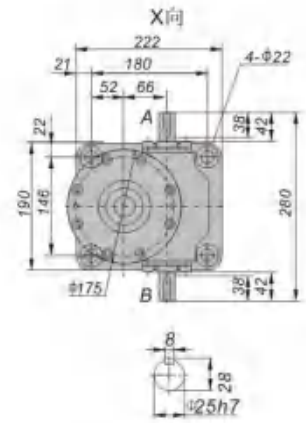

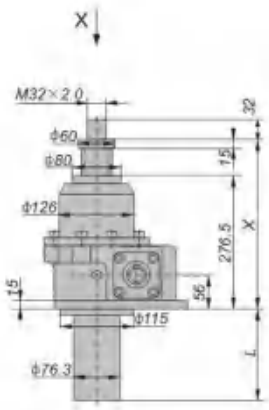

JWB100US

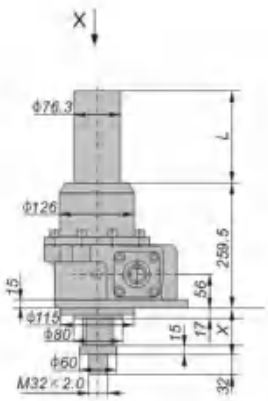

JWB100DS

行程 (mm) Journey	U S					
	X		X(1)		L	m (kg)
	MIN	MAX	MIN	MAX		
100	302	402	312	412	151	36
200	302	502	312	512	252	38
300	302	602	327	627	366	41
400	302	702	327	727	466	43
500	302	802	352	852	591	46
600	302	902	352	952	691	48
800	302	1102	367	1167	906	53
1000	302	1302	377	1377	1116	58
1200	302	1502	402	1602	1341	63

行程 (mm) Journey	D S					
	X		X(1)		L	m (kg)
	MIN	MAX	MIN	MAX		
100	42	142	52	152	151	36
200	42	242	52	252	252	38
300	42	342	67	367	366	41
400	42	442	67	467	466	43
500	42	542	92	592	591	46
600	42	642	92	692	691	48
800	42	842	107	907	906	53
1000	42	1042	117	1117	1116	58
1200	42	1242	142	1342	1341	63

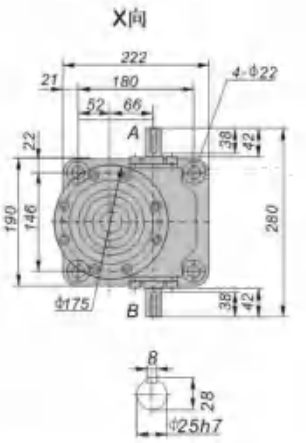

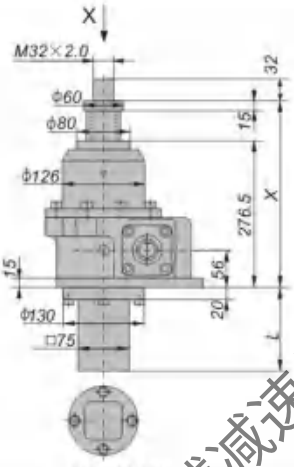

JWB100UM

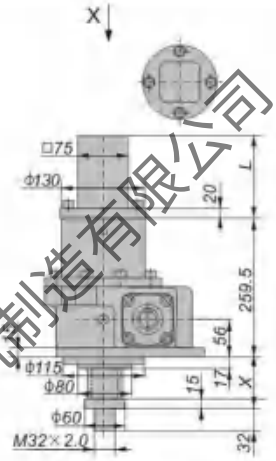

JWB100DM

行程 (mm) Journey	U M					
	X		X(1)		L	m (kg)
	MIN	MAX	MIN	MAX		
100	302	402	312	412	192	39
200	302	502	312	512	292	42
300	302	602	327	627	407	45
400	302	702	327	727	507	48
500	302	802	352	852	632	52
600	302	902	352	952	732	55
800	302	1102	367	1167	947	61
1000	302	1302	377	1377	1157	67
1200	302	1502	402	1602	1382	74

行程 (mm) Journey	D M					
	X		X(1)		L	m (kg)
	MIN	MAX	MIN	MAX		
100	42	142	52	152	192	39
200	42	242	52	252	292	42
300	42	342	67	367	407	45
400	42	442	67	467	507	48
500	42	542	92	592	632	52
600	42	642	92	692	732	55
800	42	842	107	907	947	61
1000	42	1042	117	1117	1157	67
1200	42	1242	142	1342	1382	74

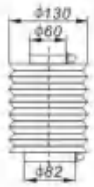

J

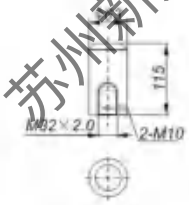

B

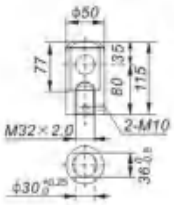

I

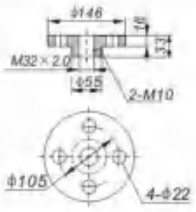

M

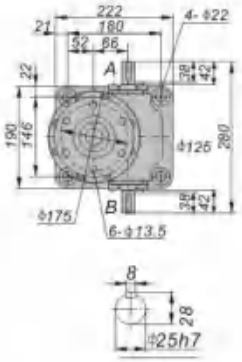

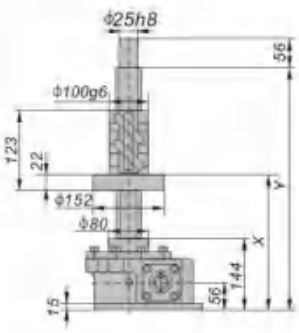

JWB100UR

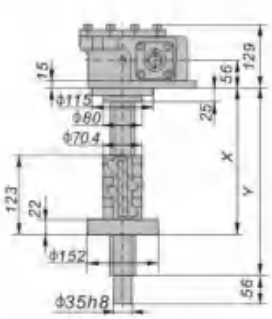

JWB100DR

行程 (mm) Journey	U R			
	X		Y	m (kg)
	MIN	MAX		
100	176	276	387	31
200	176	376	487	32
300	176	476	587	33
400	176	576	687	34
500	176	676	787	35
600	176	776	887	36
800	176	976	1087	39
1000	176	1176	1287	41
1200	176	1376	1487	43

行程 (mm) Journey	U R			
	X		Y	m (kg)
	MIN	MAX		
100	158	258	268	31
200	158	358	368	32
300	158	458	468	33
400	158	558	568	34
500	158	658	668	35
600	158	758	768	36
800	158	958	968	39
1000	158	1158	1168	41
1200	158	1358	1368	43

注：X(1) 为加防尘罩时尺寸。

Note："X(1)" Is the dimension ofjack with dust hood.

苏州新越减速机制造有限公司

JWB150

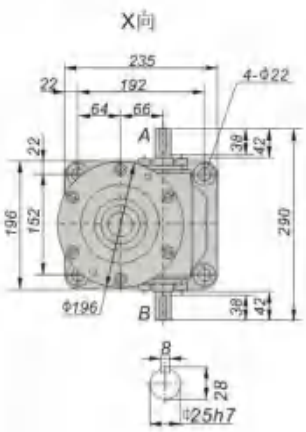

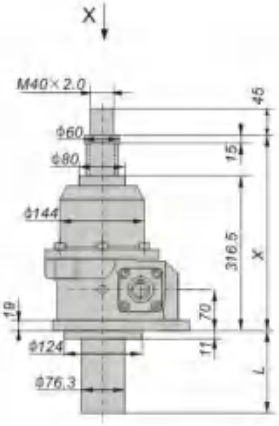

JWB150US

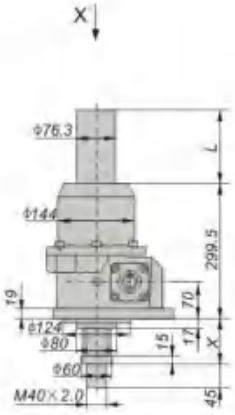

JWB150DS

行程 (mm) Journey	U S					
	X		X(1)		L	m (kg)
	MIN	MAX	MIN	MAX		
100	342	442	352	452	151	46
200	342	542	352	552	252	48
300	342	642	367	667	366	51
400	342	742	367	767	466	54
500	342	842	392	892	591	57
600	342	942	392	992	691	60
800	342	1142	407	1207	906	65
1000	342	1342	417	1417	1116	70
1200	342	1542	442	1642	1341	76

行程 (mm) Journey	D S					
	X		X(1)		L	m (kg)
	MIN	MAX	MIN	MAX		
100	42	142	52	152	151	46
200	42	242	52	252	252	48
300	42	342	67	367	366	51
400	42	442	67	467	466	54
500	42	542	92	592	591	57
600	42	642	92	692	691	60
800	42	842	107	907	906	65
1000	42	1042	117	1117	1116	70
1200	42	1242	142	1342	1341	76

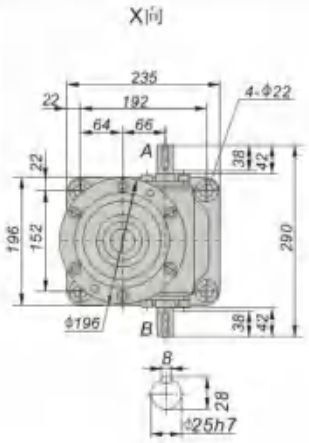

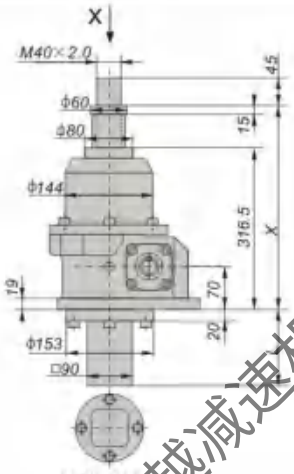

JWB150UM

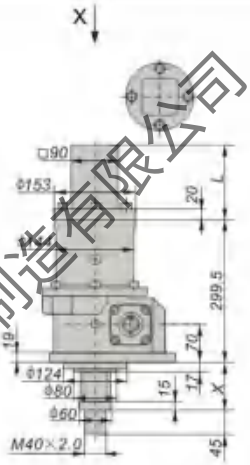

JWB150DM

行程 (mm) Journey	U M					
	X		X(1)		L	m (kg)
	MIN	MAX	MIN	MAX		
100	342	442	352	452	221	52
200	342	542	352	552	321	55
300	342	642	367	667	436	59
400	342	742	367	767	536	62
500	342	842	392	892	661	66
600	342	942	392	992	761	69
800	342	1142	407	1207	976	75
1000	342	1342	417	1417	1186	82
1200	342	1542	442	1642	1411	89

行程 (mm) Journey	D M					
	X		X(1)		L	m (kg)
	MIN	MAX	MIN	MAX		
100	42	142	52	152	221	52
200	42	242	52	252	321	55
300	42	342	67	367	436	59
400	42	442	67	467	536	62
500	42	542	92	592	661	66
600	42	642	92	692	761	69
800	42	842	107	907	976	75
1000	42	1042	117	1117	1186	82
1200	42	1242	142	1342	1411	89

苏州新越减速机制造有限公司

J

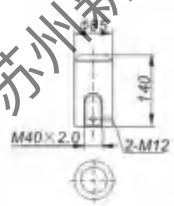

B

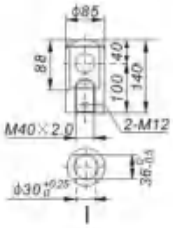

I

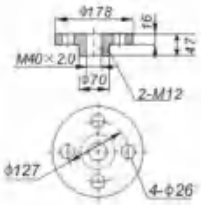

M

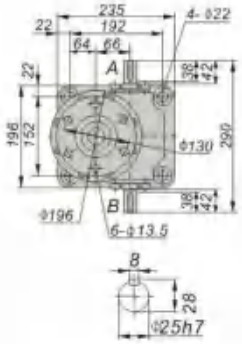

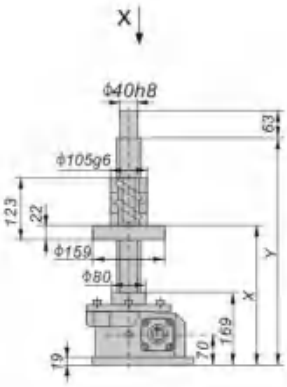

JWB150UR

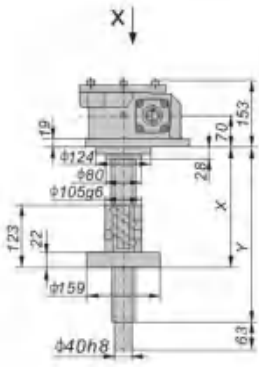

JWB150DR

行程 (mm) Journey	U R			
	X		Y	m (kg)
	MIN	MAX		
100	201	301	412	41
200	201	404	512	42
300	201	501	612	43
400	201	601	712	45
500	201	701	812	46
600	201	801	912	47
800	201	1001	1112	50
1000	201	1201	1312	53
1200	201	1401	1512	55

行程 (mm) Journey	U R			
	X		Y	m (kg)
	MIN	MAX		
100	161	261	272	41
200	161	361	372	42
300	161	461	472	43
400	161	561	572	45
500	161	661	672	46
600	161	761	772	47
800	161	961	972	50
1000	161	1161	1172	53
1200	161	1361	1372	55

注：X(1) 为加防尘罩时尺寸。

Note："X(1)" Is the dimension ofjack with dust hood.

JWB200

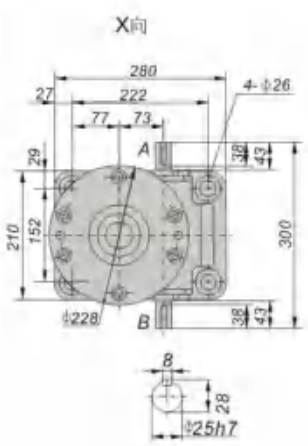

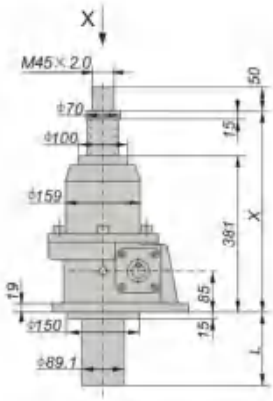

JWB200US

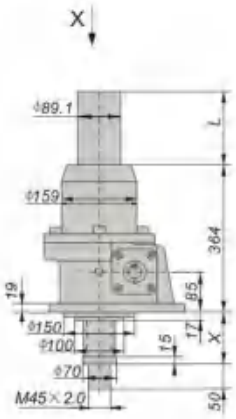

JWB200DS

行程 (mm) Journey	U S					
	X		X[1]		L	m (kg)
	MIN	MAX	MIN	MAX		
100	406	506	416	516	151	65
200	406	606	416	616	252	68
300	406	706	431	731	366	72
400	406	806	431	831	466	76
500	406	906	456	956	591	80
600	406	1006	456	1056	691	83
800	406	1206	471	1271	906	90
1000	406	1406	481	1481	1116	97
1200	406	1606	506	1706	1357	105

行程 (mm) Journey	D S					
	X		X[1]		L	m (kg)
	MIN	MAX	MIN	MAX		
100	42	142	52	152	151	65
200	42	242	52	252	252	68
300	42	342	67	367	366	72
400	42	442	67	467	466	76
500	42	542	92	592	591	80
600	42	642	92	692	691	83
800	42	842	107	907	906	90
1000	42	1042	117	1117	1116	97
1200	42	1242	142	1342	1357	105

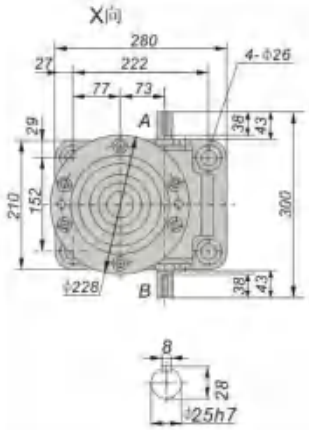

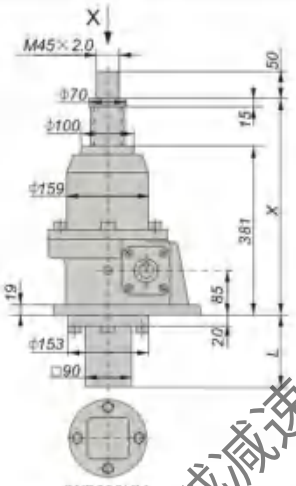

JWB200UM

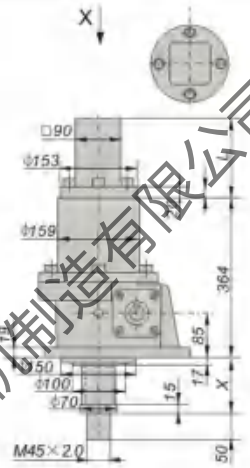

JWB200DM

行程 (mm) Journey	U M					
	X		X[1]		L	m (kg)
	MIN	MAX	MIN	MAX		
100	406	506	416	516	230	72
200	406	606	416	616	330	76
300	406	706	431	731	445	80
400	406	806	431	831	545	84
500	406	906	456	956	670	89
600	406	1006	456	1056	770	93
800	406	1206	471	1271	985	102
1000	406	1406	481	1481	1195	110
1200	406	1606	506	1706	1420	119

行程 (mm) Journey	D M					
	X		X[1]		L	m (kg)
	MIN	MAX	MIN	MAX		
100	42	142	52	152	230	72
200	42	242	52	252	330	76
300	42	342	67	367	445	80
400	42	442	67	467	545	84
500	42	542	92	592	670	89
600	42	642	92	692	770	93
800	42	842	107	907	985	102
1000	42	1042	117	1117	1195	110
1200	42	1242	142	1342	1420	119

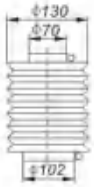

J

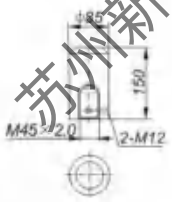

B

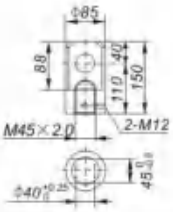

I

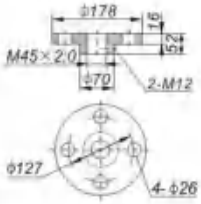

M

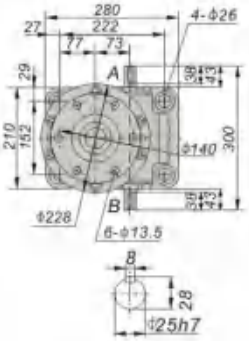

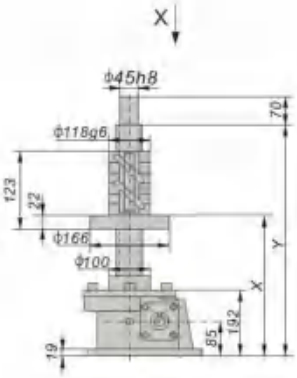

JWB200UR

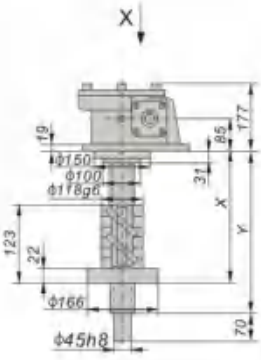

JWB200DR

行程 (mm) Journey	U R			
	X		Y	m (kg)
	MIN	MAX		
100	224	324	435	56
200	224	424	535	58
300	224	524	635	60
400	224	624	735	62
500	224	724	835	65
600	224	824	935	67
800	224	1024	1135	71
1000	224	1224	1335	76
1200	224	1424	1535	80

行程 (mm) Journey	D R			
	X		Y	m (kg)
	MIN	MAX		
100	164	264	274	56
200	164	364	374	58
300	164	464	474	60
400	164	564	574	62
500	164	664	674	65
600	164	764	774	67
800	164	964	974	71
1000	164	1164	1174	76
1200	164	1364	1374	80

注：X[1] 为加防尘罩时尺寸。

Note: "X[1]" Is the dimension ofjack with dust hood.

苏州新越减速机制造有限公司

JWB300

行程 (mm) Journey	U S X MIN	U S X MAX	U S X(1) MIN	U S X(1) MAX	U S L	D S X MIN	D S X MAX	D S X(1) MIN	D S X(1) MAX	D S L	m (kg)
100	480	580	490	590	160	55	155	65	165	160	153
200	480	680	490	690	260	55	255	65	265	260	159
300	480	780	505	805	375	55	355	80	380	375	166
400	480	880	505	905	475	55	455	80	480	475	172
500	480	980	520	1020	590	55	555	95	595	590	178
600	480	1080	520	1120	690	55	655	95	695	690	184
800	480	1280	535	1335	905	55	855	110	910	905	197
1000	480	1480	555	1555	1125	55	1050	130	1130	1125	210
1200	480	1680	565	1765	1335	55	1255	140	1340	1335	223
1500	480	1980	590	2090	1660	55	1555	165	1665	1660	242

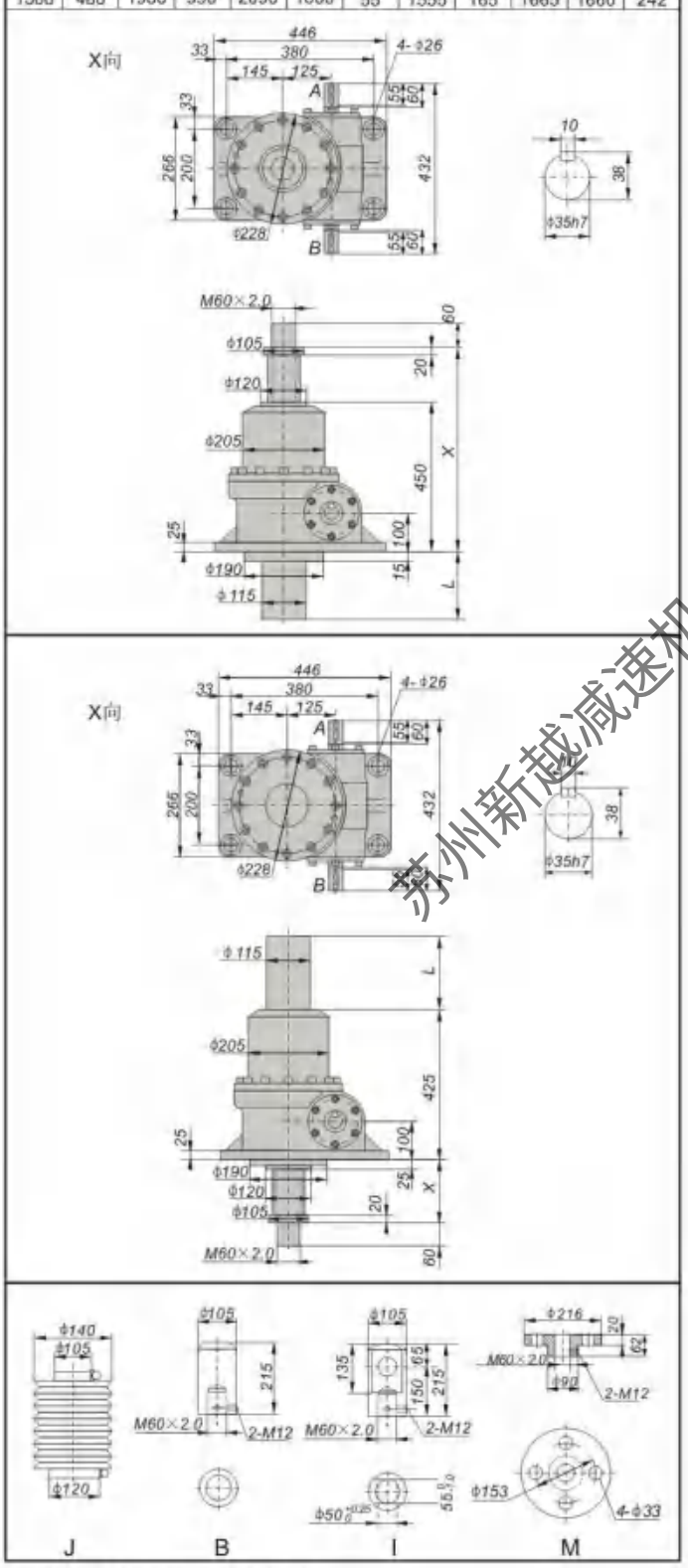

注：X(1) 为加防尘罩时尺寸。

行程 (mm) Journey	U S X MIN	U S X MAX	U S X(1) MIN	U S X(1) MAX	U S L	D S X MIN	D S X MAX	D S X(1) MIN	D S X(1) MAX	D S L	m (kg)
100	580	680	585	685	165	55	155	60	160	165	310
200	580	780	585	785	265	55	255	60	260	265	320
300	580	880	605	905	385	55	355	80	380	385	330
400	580	980	605	1005	485	55	455	80	480	485	340
500	580	1080	615	1115	595	55	555	90	590	595	350
600	580	1180	615	1215	695	55	655	90	690	695	359
800	580	1380	630	1430	910	55	855	105	905	910	378
1000	580	1580	645	1645	1125	55	1050	120	1120	1125	398
1200	580	1780	655	1855	1335	55	1255	130	1330	1335	417
1500	580	2080	675	2175	1665	55	1555	150	1650	1665	446

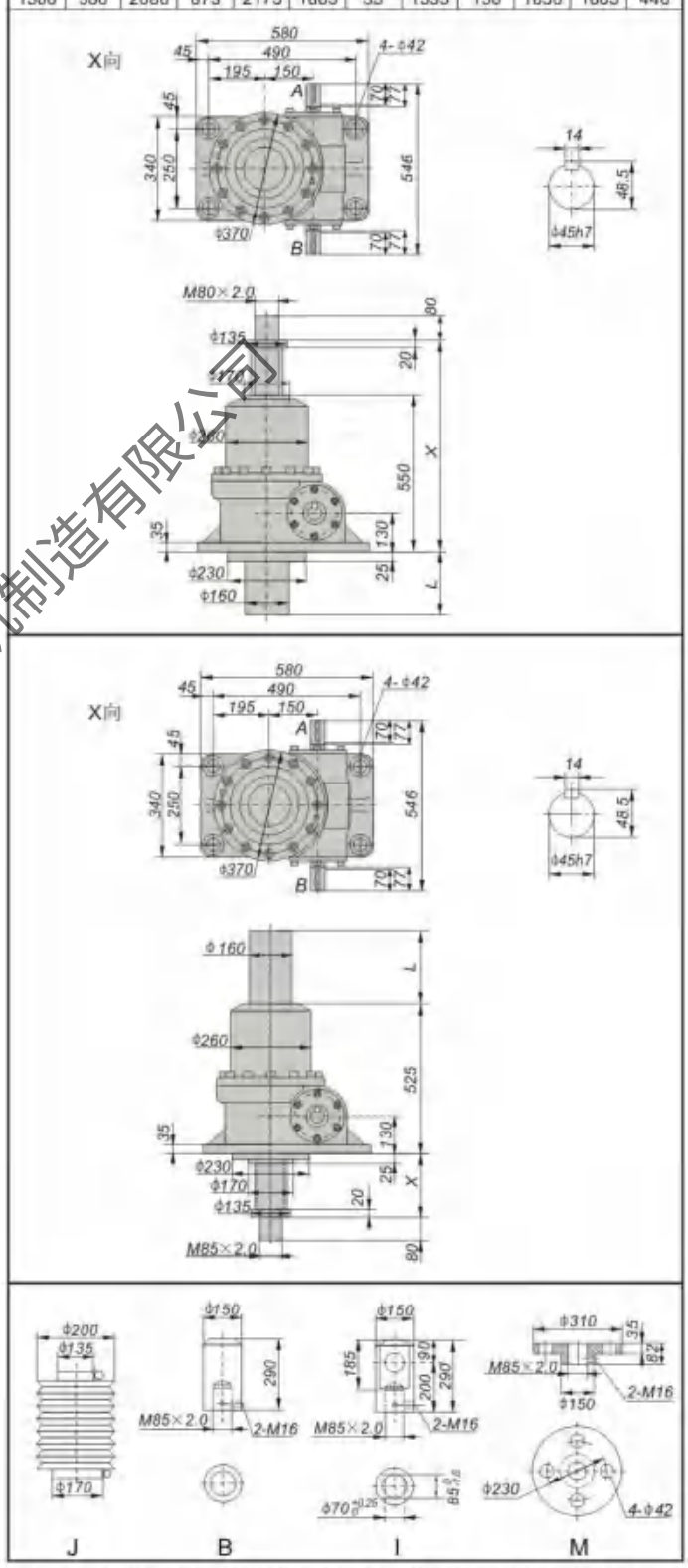

Note："X(1)" Is the dimension ofjack with dust hood.

苏州新越减速机制造有限公司

附件的确认：

C型安装:

支座安装广泛应用于开关装置、倾斜装置。如图：

Accessoty confirmation:

Support (Mode C mounting):

Support-mounted mode widely apply to tilting equipment.

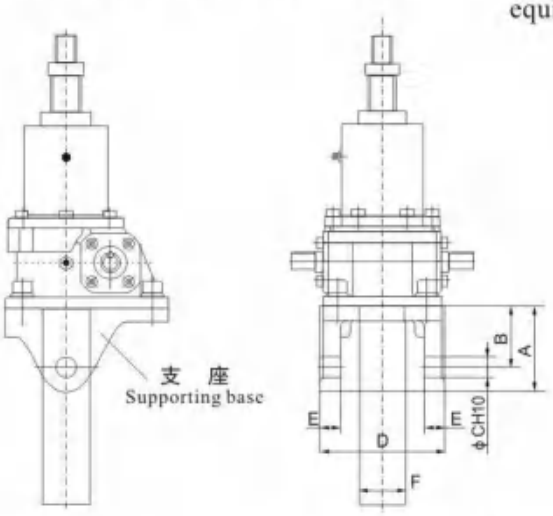

型 号	A	B	C	D	E	F
010	75	60	15	86	15	35
025	100	75	20	115	20	45
050	105	75	25	158	25	58
100	145	100	40	201	30	76.3
150	155	105	50	224	44	76.3
200	173	110	63	244	50	89.1

支架

支座与支架配合，实现多方位升降。

Supporting legs:

Matching supporting base and legs realizes multi-angles lifting and lowering.

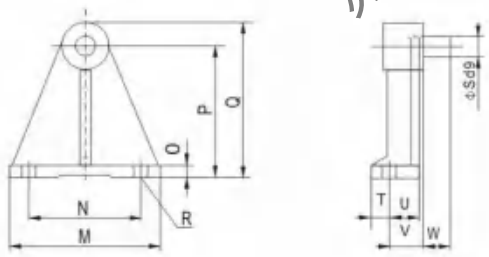

JW010-JW050

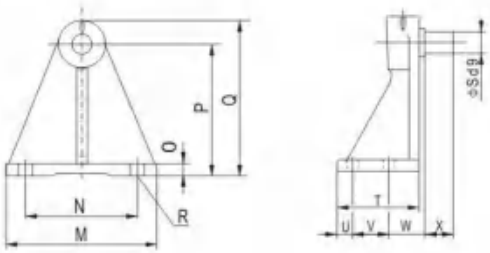

JW100-JW200

型 号	M	N	O	P	Q	R	S	T	U	V	W	X
010	180	130	15	150	178	2-Φ18	15	25	40	45	17	-
025	180	130	15	150	178	2-Φ18	20	25	40	45	30	-
050	200	150	15	170	200	2-Φ18	25	25	40	45	35	-
100	280	220	22	240	290	4-Φ22	40	159	30	70	70	55
150	360	280	27	300	360	4-Φ33	50	195	40	85	85	70
200	400	320	30	380	450	4-Φ33	63	210	40	90	90	75

苏州新速减速机制造有限公司

手轮盘：

此件只适应于JWM型工作在冲击、振动不大的场合，请不要应用在JWB结构中。
手动操作扭矩=所需输入扭矩/手轮操作盘半径

Hand wheel:

Hand wheel only apply to JWM under light shock or vibration condition but not for JWB.

$M_{handwheel} = M_{required} / r_{handwheel}$

型号表示：

JWM025US-H200MI　　NV100

升降机型号（见180页）
Refer to 180页

手轮盘型号
Hand wheel mode

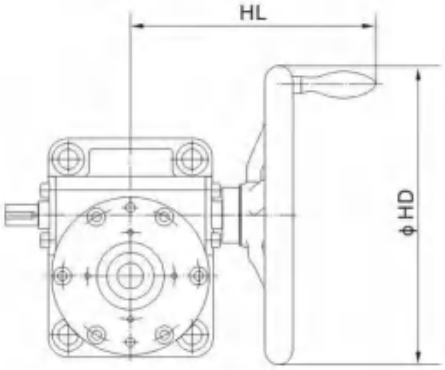

尺寸表：　　Dimension sheet:　　(mm)

型 号 Type	NV80		NV100		NV200		NV250		NV450	
	HD	HL	HD	HL	HD	HL	HD	HL	HD	HL
JWM010	80	122	100	125	—	—	—	—	—	—
JWM025	—	—	100	140	200	198	—	—	—	—
JWM050	—	—	—	—	200	221	250	229	—	—
JWM100	—	—	—	—	—	—	250	242	450	295
JWM150	—	—	—	—	—	—	250	247	450	300
JWM200	—	—	—	—	—	—	—	—	450	304

注：手轮为外购件，以定货时实物尺寸为准。

Note: The dimension of hand wheel is subject to product purchased from other factories.

双头输出：

适用于开闭装置、反转装置。

Double end output:

Apply to open and close devices,reversing devices.

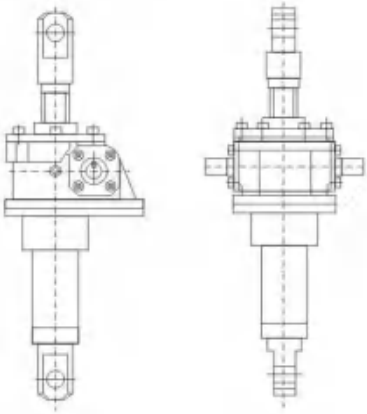

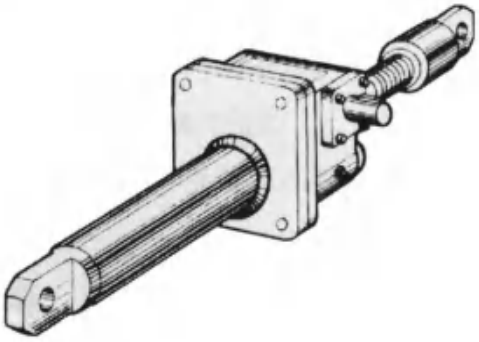

苏州新越减速机制造有限公司

组合型式：

电机直联：

型号表示 Illustration of types:

JWM050US- H200MI - Y - 0.55 - A

升降机型号 (见180页) Refer to 180页	电机代号 Motor mode	电机功率 Motor power	配置形式 Combination

Combination of JW series:

Direct-connected-motor:

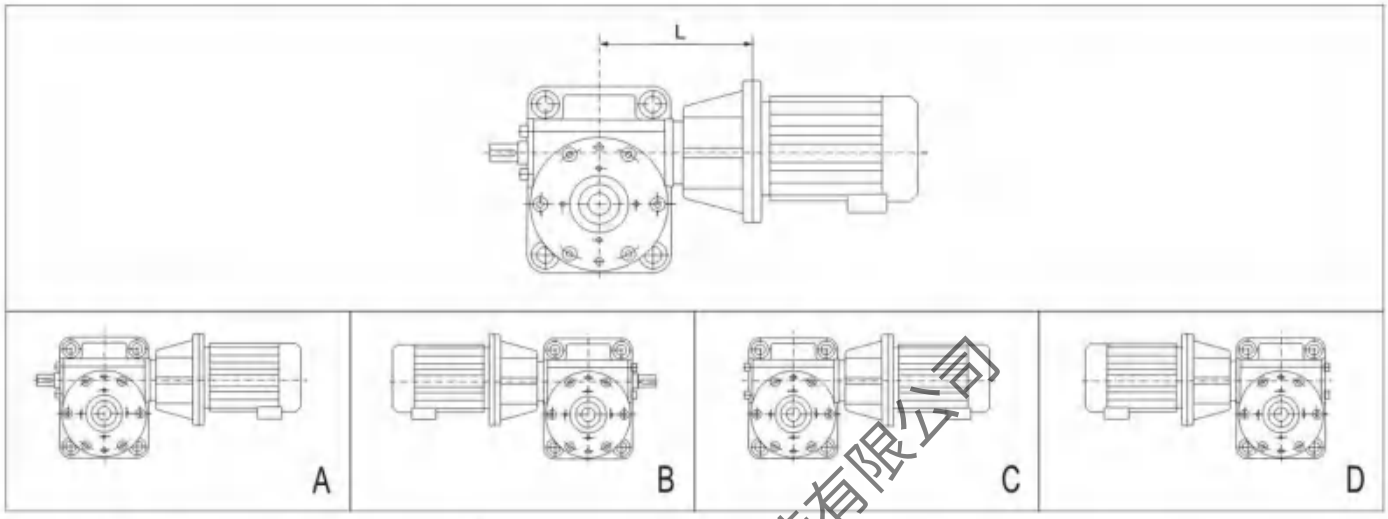

型号	JWM010				JWM021						JWM050					
电机功率 Motor Power (kW)	0.12	0.18	0.25*	0.37*	0.12	0.18	0.25	0.37	0.55*	0.75*	0.25	0.37	0.55	0.75	1.1*	1.5*
L (mm)	136				142						170					

型号	JWM100						JWM150						JWM200					
电机功率 Motor Power (kW)	0.37	0.55	0.75	1.1	1.5	2.2*	0.55	0.75	1.1	1.5	2.2*	3*	0.75	1.1	1.15	2.2	3	4*
L (mm)	225						232						260					

注：1.电机功率的选择应符合传动能力表；
2.表中所列功率为4极电机功率；
3.当与所联电机为6极或标有“*”的电机为变频、制动时，因电机过重，应选择带有底脚安装的电机。

Note: 1. Motor power must accord with JM basic parameter table.
2. 4-pole motor power are available in the table.
3. 6-pole motors or “*” frequency conversion and braking motors should be foot-mounted for their heavy weight.

与减速电机组合式 Combination with gear motor:

型号表示 Illustration of types:

JWM050US- H200MI - R37 - 5 - Y - 0.55 - A

见180页 Refer to 180页	见减速机表示方法 Illustration of the gear motor	配置形式 Combination

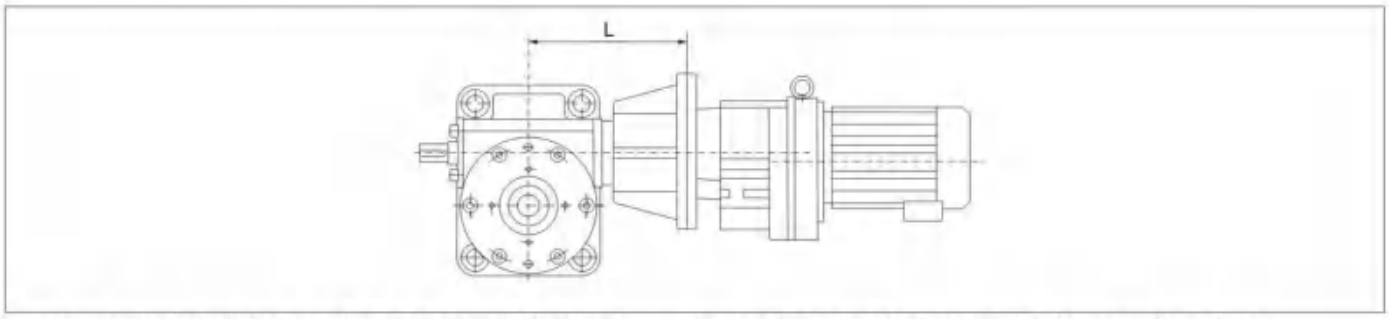

注：当直联的减速电机重量过重时，请咨询我司。

Note: If gear motor is over weight, consult us please.

苏州新越减速机制造有限公司

应用举例

Application example

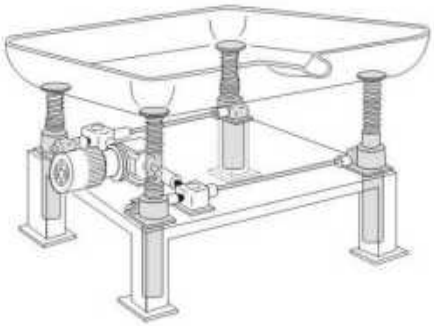

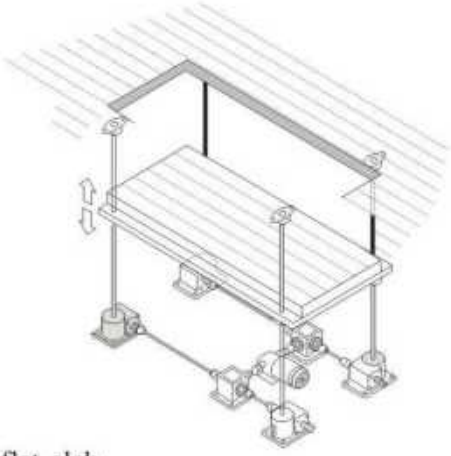

平台升降
Ascending and descending of flat slab

苏州新越减速机制造有限公司

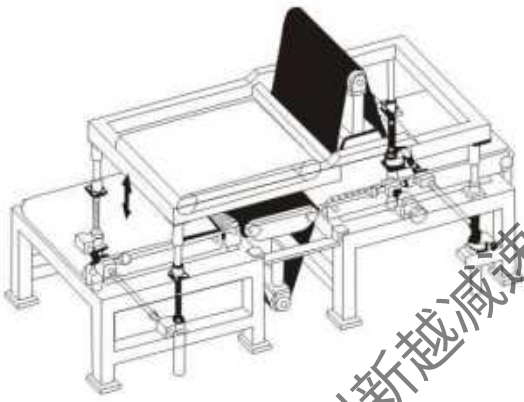

调整表面加工机的工作高度
Adjust operation height of surface machining tool

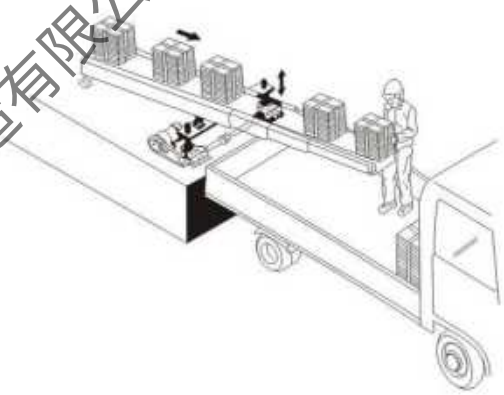

调整滑动传送带的倾斜程度
Adjust inclination pitch of conveyer apron

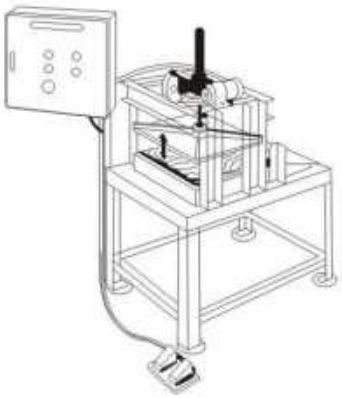

更改校正器的作业高度
Operation height of straightening machine

大型窗户(门)自动开关
Automatic switch on large windows(doors)

SWL

H、B 系列工业齿轮箱概述

- H、B齿轮箱采用通用设计方案，可按客户需求变型为行业专用的齿轮箱。
- 实现平行轴、直交轴、立式、卧式通用箱体，零部件种类减少，规格型号增加。
- 采用吸音箱体结构、较大的箱体表面积和大风扇、圆柱齿轮和螺旋锥齿轮均采用先进的磨齿工艺，使整机的温升、噪声降低、动转的可靠性得到提高，传递功率增大。
- 输入方式：电机联接法兰、轴输入。
- 输出方式：带平键的实心轴、带平键的空心轴、胀紧盘联结的空心轴、花键联结的空心轴、花键联结的实心轴和法兰联结的实心轴。
- 安装方式：卧式、立式、摆动底座式、扭力臂式。
- H、B系列产品有3～26型规格，减速传动级数有1～4级，速比1.25～450，和R、K系列组合得到更大的速比。

H、B series gear units overview:

- H.B series gear units adopt currency layout and may transform into speeral reducer according to customer's requirement.
- The housing of one size can realize parallel shaft,right-angle shaft modes and horizontal,vertical mounting modes.Variety of components is reducible, the number of reducer's mode is augmentable.
- Sound-absorbable structure, lager surface, big fan reduce temperature and noise, advanced grinding process of cylindrical gear and bevel gear improve stability and transmit power more efficeintly.
- Input mode: motor connected flange, shaft input.
- Output mode: solid shaft with flat key, hollow shaft with flat key, hollow shaft with shrink disk, hollow or solid shaft with involute splines, solid shaft with flange.
- Mounting mode: Foot-mounted, flange-mounted, swing base-mounted, torque-arm-mounted.
- H.B series include sizes 3~26, number of stages is 1~4, ratio is 1.25~450, combining with R series and K series, ratio will be higher.

H、B 系列结构图:

H.B series reducer structure drawing:

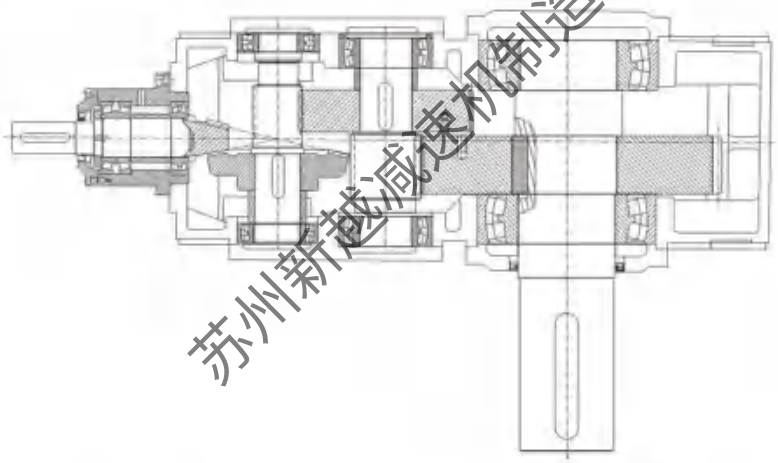

苏州新越减速机制造有限公司

H、B 系列型号规格表示方法举例:

H.B series model expressing example:

B 3 S H 10 - 56-A

- B：类型（H=平行轴;B=直交轴）Mode(H=Parallel shaft; B=right angle shaft)
- 3：传动级数(1、2、3和4级) Stage (1, 2, 3, 4)
- S：输出轴形式（S=实心轴; H=带键空心轴; D=带胀紧盘空心轴）Output shaft mode(S=solid shaft;H=Parallel shaft with keyway D=hollow shaft with shrink disk)
- H：安装形式（H=卧式安装；M=不带底脚的卧式安装；V=立式安装）Mounting mode (H=Foot-mounted, M=Horizonted design without feet V=Flange-mounted)
- 10：机座号 Gear unit size
- 56：公称减速比 Natio
- A：布置形式 Arrangement of output shaft (A、B、C、D、E、F、G、H、I)

符号说明：

ED=每小时工作周期，以百分比表示，如ED=60%h

f1=被驱动设备系数（表1）

f2=原动机系数

f3=峰值扭矩系数

f4、f5=环境温度系数（表2、3）

f6、f7=海拔高度系数（表4、5）

f8=齿轮箱供油系数（表6）

f9、f10、f11、f12=热容量系数（表7、8、9、10）

a1=型号系数（表11）

a2=速比系数（表12）

P1=输入功率

PG1=不带辅助冷却装置的齿轮箱热容量

PG2=带冷却风扇装置的齿轮箱热容量

PG3=还内置式冷却盘管的齿轮箱热容量

PG4=带内置式冷却盘管和风扇的齿轮箱热容量

Symbol description:

ED=operating cycle per hour, express as percent, for example ED=60%/h

f1=Factor for driven machine（table 1）

f2=Factor for prime mover

f3=Peak torque factor

f4,f5=Ambient temperature factor（table 2,3）

f6,f7=Altitude factor（table 4,5）

f8=Applying oil factor of gear box（table 6）

f9,f10,f11,f12=Thermal capacity factor（table 7,8,9,10）

a 1=Size factor（table 11）

a2=Transmission ratio factor（table 12）

P1=Power rating of driven machine

PG1=Thermal capacity for gear units without auxiliary cooling,

PG2=Thermal capacity for gear units with fan cooling,

PG3=Thermal capacity for gear units with built-in cooling coil

PG4=Thermal capacity for gear units with built-in cooling coil and fan

苏州新越减速机制造有限公司

HB系列选型及举例：

HB series type selection example:

序号 Steps	说明 Specification	代号 Symbol	参数计算 Calculate parameter
1	被驱动设备系数 Driven machine factor	f1	查212页f1表 See P212 f1 table
2	原动机系数 Factor for prime mover	f2	原动机系数 Factor for prime mover: f_2 电机、液压马达、汽轮机 Electric motors, hydraulic motors, turbines: 1.0 4-6缸活塞发动机，周期变化1：100至1：200 Piston engines 4 - 6 cylinders cyclic variation 1 : 100 to 1 : 200: 1.25 1-3缸活塞发动机，周期变化1：100 Piston engines 1 - 3 cylinders cyclic variation up to 1 : 100: 1.5
3	齿轮箱许用输入转速 Permissible input speed	n1	≤1500
4	输入与输出轴关系 Position of input and output	H、B	平行选H系列，垂直选B系列 H:Parallel shaft, B: Right-angled shaft.
5	确定减速比 Determine ration	i	i=n1/n2
6	齿轮箱传动效率 Efficiency	η	单级sigle stage:98%，二级2-stage:96%，三级3-stage:94%，四级4-stage:92%
7	以被驱动设备所需的扭矩或功率，确认齿轮箱输入功率 Determine input power	P1	P1=T2・n1/(9550・η) 或 or P1=P2/η
8	根据计算，查传动能力表，确定齿轮箱规格 By calculation, defermine type in reference to transmission table	T2N、P1N	T2N≥T2・f4 或(or) P1N≥P1・f1・f2 如果不满足条件： 3.33・P1≥P1N ，请向我们咨询。 If not meet 3.33・P1≥P1N please consult us.
9	确认输出形式 Determine output mode		输出形式及安装方位 Output mode & mounting position
10	峰值扭矩校核 * Check for maximum torque	TA	$P_{IN} \geq T_A \cdot n1 \cdot f3/9550$

f3	每小时峰值负荷次数 Load peaks per hour: 1-5	6-30	31-100	> 100
单向载荷 Steady direction of load	0.5	0.65	0.7	0.85
交变载荷 Altemating direction of load	0.7	0.95	1.10	1.25

11	选定连接安装和附件后、校核轴许用强度 Verify intensity of shaft	Fr、Fa	见第215页 See P215	
			卧式安装 Horizontal	立式安装 Vertical
12	确认润滑方式、选择润滑油（见附录） Determine lubrication method and lubrication oil(see attachment)		所有需要润滑的零部件均浸在润滑油中，或采用飞溅润滑方式，也可按用户要求提供强制润滑方式。 Immersion, splash, forced lubrication.	可选润滑油供给方式：A.浸油润滑 B.通过法兰联接泵或电动泵进行强制润滑。根据n1值确定（P272） A: immersion B: Pump-forced lubrication
13	确认冷却方式 Cooling method		1 如满足以下条件，则齿轮箱不带辅助冷却装置 Adequate for gear units without auxiliary cooling, if: P1≤PG1×f4×f6×f8×f9 2 如满足以下条件，则齿轮箱带冷却风扇可满足要求， Adequate for gear units with fan cooling, if: P1≤PG2×f4×f6×f8×f10 3 如满足以下条件，则齿轮箱需带冷却盘管可满足要求， Adequate for gear units with fitted cooling coil, if: P1≤PG3×f5×f7×f8×f11 4 如满足以下条件，则齿轮箱需带冷却盘管和风扇可满足要求， Adequate for gear units with cooling coil and fan, if: P1≤PG4×f5×f7×f8×f12 5 如需要较高的热容量，则可按用户要求提供外部润滑油冷却装置进行冷却。 For higher thermal capacities, cooling by external oil cooler on request.: （f4、f5、f6、f7、f8、f9、f10、f11、f12 查refer to P213,214）	

* 峰值扭矩：最大负载扭矩，是指启动、制动或最大脉动载荷所引起的最大扭矩。（一般工况条件下峰值扭矩为启动或制动时的最大扭矩）

* Peak torque: Maximum torque is maximum starting torque, maximum braking torque.

苏州新越减速机制造有限公司

选 型 举 例
Selection example

已知条件：

原动机：

Pm=75KW
n1=1500rpm
TA=720N·m

工作机（皮带输送机）：

P2=66KW
n2=26rpm
工作制为=12小时／天
每小时起动次数：10次
每小时工作周期ED=100%
环境温度：30℃
室外安装
海拔高度：500m
直交齿轮箱
安装方式：卧式
布置方式：C

选型步骤：

1.计算速比：

i=n1/n2=1500/26=57.7　　iN=56

2.确定减速机的额定功率：

P1N≥P1·f1·f2=P2·f1·f2/n
=66×1.3×I/0.94=91.3kW
根据传动能力表可选B3，9型，P1N为96kW
校核：3.33×P1≥P1N
3.33×P1=3.33×P2/η=3.33×66/0.94
= 233.8 kW > P1N　满足要求。

3.校核峰值扭矩：

P_{1N}≥T_A·n1·f3/9550
=720×1500×0.65/9550=73.5kW
P1N=96kW>73.5kW　　符合条件

4.校核热容量：

PG1×f4×f6×f8×f9
=70.7kW×0.88×1×1×(1.23-2.80×0.085×0.15)
=74.3kW
P1=P2/η=66kW/0.94=70.2<74.3kW
所以齿轮箱不带辅助冷却装置。

型号表示为: B3SH9-56-C

Given condition:

Driving machine:

Pm=75KW
n1=1500rpm
TA=720N·m

Driven machinefbelt conveyor):

P2=66KW
n2=26rpm
service duration: 12h/day
Start-up: 10times/hour
Working circle ED=100% per hour
Ambient temperature: 30℃
installed in open field
Altitude: 500m
Right-angled shaft
Mounting mode: Horizontal
Shaft arrangement: C

Selecting steps:

1.Calculate ratio:

i=n1/n2=1500/26=57.7　　iN=56

2.Determine nominal power:

P1N≥P1·f1·f2=P2·f1·f2/η
=66×1.3×1/0.94=91.3kW
Choose B3, size: 9, P1N: 96kW
Verify: 3.33×P1≥P1N
3.33×P1=3.33×P2/η=3.33×66/0.94
=233.8 kW > P1N

3.Verify peak torque:

P_{1N}≥T_A·n1·f3/9550
=720×1500×0.65/9550=73.5kW
P1N=96kW>73.5kW　　Meet requirement.

4.Verify thermal capacity:

PG1×f4×f6×f8×f9
=70.7kW×0.88×1×1×(1.23-2.80×0.085×0.15)
=74.3kW
P1=P2/η=66kW/0.94=70.2<74.3kW
So auxiliary cooling devece is unnecessary.

TYPE: B3SH9-56-C

苏州新越减速机制造有限公司

服务系数 Service Factors

表1 Table I

工作机系数 Factor for driven machine

工作机 Driven machines		日带载运行时间(小时) Effective daily operating period under load in hours		
		0.5	>0.5-10	>10
污水处理	**Waste water treatment**			
浓缩器 (中心传动)	Thickeners (central drive)	–	–	1.2
压滤器	Filter presses	1.0	1.3	1.5
絮凝器	Flocculation apparata	0.8	1.0	1.3
曝气机	Aerators	–	1.8	2.0
搂集设备	Raking equipment	1.0	1.2	1.3
纵向、回转组合式搂集装置	Combined longitudinal and rotary rakes	1.0	1.3	1.5
浓缩器	Pre-thickeners	–	1.1	1.3
螺杆泵	Screw pumps	–	1.3	1.5
水轮机	Water turbines	–	–	2.0
泵	Pumps			
离心泵	Centrifugal pumps	1.0	1.2	1.3
容积式泵	Positive-displacement pumps			
1个活塞	1 piston	1.3	1.4	1.8
>1个活塞	> 1piston	1.2	1.4	1.5
挖泥机	**Dredgers**			
斗式运输机	Bucket conveyors	–	1.6	1.6
倾卸装置	Dumping devices	–	1.3	1.5
Carterpillar行走机构	Carterpillar travelling gears	1.2	1.6	1.8
斗式挖掘机	Bucket wheel excavators			
用于捡拾	as pick-up	–	1.7	1.7
用于粗料	for primitive material	–	2.2	2.2
切碎机	Cutter heads	–	2.2	2.2
行走机构 *	Traversing gears	–	1.4	1.8
弯板机	**Plate bending machines**	–	1.0	1.0
化学工业	**Chemical indnstry**			
挤压机	Extruders	–	–	1.4
调浆机	Dough mills	–	1.8	1.8
橡胶砑光机	Rubber calenders	–	1.5	1.8
冷却圆筒	Cooling drums	–	1.4	1.4
混料机，用于	Mixers for			
均匀介质	uniform media	1.0	1.3	1.4
非均匀介质	non-uniform media	1.4	1.6	1.7
搅拌机，用于	Agitators for media with			
密度均匀介质	uniform density	1.0	1.3	1.5
不均匀介质	non-uniform density	1.2	1.4	1.6
不均匀气体吸收	non-uniform gas absorption	1.4	1.6	1.8
烘炉	Toasters	1.0	1.3	1.5
离心机	Centrifuges	1.0	1.2	1.3
金属加工设备	**Metal working mills**			
翻板机	Plate tilters	1.0	1.0	1.2
推钢机	Ingot pushers	1.0	1.2	1.2
绕线机	Winding machines	–	1.6	1.6
冷床横移架	Cooling bed transfer frames	–	1.5	1.5
辊式矫直机	Roller straighteners	–	1.6	1.6
辊道	Roller tables			
连续式	continuous	–	1.5	1.5
间歇式	intermittent	–	2.0	2.0
可逆式轧管机	Reversing tube mills	–	1.8	1.8
剪切机	Shears			
连续式 *	continuous	–	1.5	1.5
曲柄式 *	crank type	1.0	1.0	1.0
连铸机驱动装置	Continuous casting drivers	–	1.4	1.4
轧机	Rolls			
可逆式开坯机	Reversing blooming mills	–	2.5	2.5
可逆式板坯轧机	Reversing slabbing mills	–	2.5	2.5
可逆式线材轧机	Reversing wire mills	–	1.8	1.8
可逆式薄板轧机	Reversing sheet mills	–	2.0	2.0
可逆式中厚板轧机	Reversing plate mills	–	1.8	1.8
辊缝调节驱动装置	Roll adjustment drives	0.9	1.0	–

工作机 Driven machines		日带载运行时间(小时) Effective daily operating period under load in hours		
		0.5	>0.5-10	>10
输送机械	**Conveyors**			
斗式输送机	Bucket conveyors	–	1.4	1.5
绞车	Hauling winches	1.4	1.6	1.6
卷扬机	Hoists	–	1.5	1.8
皮带输送机≤150kW	Belt conveyors 150 kW	1.0	1.2	1.3
皮带输送机≥150kW	Belt conveyors 150 kW	1.1	1.3	1.4
货用电梯 *	Goods lifts	–	1.2	1.5
客用电梯 *	Passenger lifts	–	1.5	1.8
刮板式输送机	Apron conveyors	–	1.2	1.5
自动扶梯	Escalators	1.0	1.2	1.4
轨道行走机构	Rail travelling gears	–	1.5	–
变频装置	**Frequency converters**	–	1.8	2.0
往复式压缩机	**Reciprocating compressors**	–	1.8	2.0
起重机械 **	**Cranes**			
回转机构 *	Slewing gears	1.0	1.4	1.8
俯仰机构	Luffing gears	1.0	1.1	1.4
行走机构	Travelling gears	1.1	1.6	2.0
提升机构	Hoisting gears	1.0	1.1	1.4
转臂式起重机	Derricking jib cranes	1.0	1.2	1.6
冷却塔	**Cooling towers**			
冷却塔风扇	Cooling tower fans	–	–	2.0
风机（轴流和离心式）	Blowers (axial and radial)	–	1.4	1.5
食品工业	**Food industry**			
蔗糖生产	Cane sugar production			
甘蔗切碎机 *	Cane knives	–	–	1.7
甘蔗碾磨机	Cane mills	–	–	1.7
甜菜糖生产	Beet sugar production			
甜菜绞碎机	Beet cossettes macerators,	–	–	1.2
榨取机，机械致	Extraction plants, Mechanical			
冷机、蒸煮机	refrigerators, Juice boilers,	–	–	1.4
甜菜清洗机	Sugar beet washing machines,			
甜菜切碎机	Sugar beet cutters	–	–	1.5
造纸机械	**Paper machines**			
各种类型 ***	of all-kind	–	1.8	2.0
碎浆机驱动装置	Pulper drives	根据客户要求供货 On request		
离心式压缩机	**Centrifugal compressors**	–	1.4	1.5
索道缆车	**Cableways**			
运货索道	Material ropeways	–	1.3	1.4
往返系统空中索道	To- and fro system aerial ropeways	–	1.6	1.8
T型杆升降机	T-bar lifts	–	1.3	1.4
连续索道	Continuous ropeways	–	1.4	1.6
水泥工业	**Cement industry**			
混凝土搅拌器	Concrete mixers	–	1.5	1.5
破碎机 *	Breakers	–	1.2	1.4
回转窑	Rotary kilns	–	–	2.0
管式磨机	Tube mills	–	–	2.0
选粉机	Separators	–	1.6	1.6
辊压机	Roll crushers	–	–	2.0

1. 工作机额定功率P2的确定：
   *) 按最大的扭矩确定额定功率。
   **) 可交载荷准确地分类。
   ***) 检验热容量是绝对必要的。
2. 所列各项系数均为经验值。使用这些系数的前提条件是，所述机械设备应符合通常的设计规范和载荷条件。如遇特殊情况，请及时与我们取得联系。
3. 对于那些未列入此表的工作机械，请与我们联系。

1. Design for power rating of driven machine P2
   *) Designed power corresponding to max. torque
   **) Load can be exactly classified, for Instance.
   ***) A check for thermal capacity is absolutely essential
2. The listed factors are empirical values. Prerequisite for their application is that the machinery and equipment mentioned correspond to generally accepted design and load specifications. In case of deviations from standard conditions, please refer to us.
3. For driven machines which are not listed in this table, please refer to us.

苏州新越减速机制造有限公司

HB

表2 Table 2 环境温度系数 Thermal factor f4

不带辅助冷却装置或仅带冷却风扇
Without auxiliary cooling or with fan cooling

环境温度 Ambient temperature	每小时工作周期（ED）百分比% Operating cycle per hour (ED) in %				
	100	80	60	40	20
10 ℃	1.11		1.60	2.14	3.64
20 ℃	1.00	1.31	1.44	1.93	3.28
30 ℃	0.88	1.18	1.27	1.70	2.89
40 ℃	0.75	1.04	1.08	1.45	2.46
50 ℃	0.63	0.89	0.91	1.22	2.07

表2 Table 2 环境温度系数 Thermal factor f5

带冷却盘管或带冷却盘管和风扇
For cooling with cooling coil, or with fan and cooling coil

环境温度 Ambient temperature	每小时工作周期（ED）百分比% Operating cycle per hour (ED) in %				
	100	80	60	40	20
10 ℃	1.05		1.50	2.03	3.41
20 ℃	1.00	1.23	1.43	1.93	3.25
30 ℃	0.93	1.17	1.33	1.79	3.02
40 ℃	0.87	1.09	1.24	1.68	2.83
50 ℃	0.81	1.02	1.16	1.56	2.63

表4 Table 4 海拔高度系数 Factor for altitude f6

不带辅助冷却装置或仅带冷却风扇
Without auxiliary cooling or with fan cooling

系数 Factor	海拔高度（m, 高于海平面） Altitude (metres above MSL)				
	up to 1000	up to 2000	up to 3000	up to 4000	up to 5000
f6	1.0	0.95	0.90	0.85	0.80

表5 Table 5 海拔高度系数 Factor for altitude f7

带冷却盘管或带冷却盘管和风扇
For cooling with cooling coil, or with fan and cooling coil

系数 Factor	海拔高度（m, 高于海平面） Altitude (metres above MSL)				
	up to 1000	up to 2000	up to 3000	up to 4000	up to 5000
f6	1.0	0.98	0.96	0.94	0.92

表6 Table 6 立式安装齿轮箱供油系数。对于卧式安装齿轮箱f8=1.0；当采用强制润滑时，f8=1.05
Oil supply factor for vertical gear units. For horizontal gear units f_8 = 1.0, and in case of forced lubrication f_8 = 1.05 f8

齿轮箱类型 Gear unit type	供油方式 Oil supply	Sizes 4 ... 12				Sizes 13 ... 18			
		不带辅助冷却装置 Without auxiliary cooling	带冷却风扇 With fan	带冷却盘管 With cooling coil	带风扇和冷却盘管 With fan and cooling coil	不带辅助冷却装置 Without auxiliary cooling	带冷却风扇 With fan	带冷却盘管 With cooling coil	带风扇和冷却盘管 With fan and cooling coil
H2.V, H3.V	浸油润滑 Dip lubrication	0.95	*	0.95	*	*	*	*	*
H4.V	强制润滑 Forced lubrication	1.15	*	1.05	*	1.15	*	1.05	*
B2.V, B3.V	浸油润滑 Dip lubrication	0.95	0.95	0.95	0.95	*	*	*	*
B4.V	强制润滑 Forced lubrication	1.15	1.10	1.10	1.10	1.15	1.10	1.10	1.10

表7 Table 7 不带辅助冷却装置齿轮箱的热容量系数 Thermal capacity factor for gear units without auxiliary cooling f9

类型 Gear unit type	n 1/min	安装空间 Place of installation：狭小空间安装 风速≥0.5m/s Small confined spaces Wind velocity ≥ 0.5 m/s	大厅或大车间安装 风速≥1.4m/s Large halls, workshops Wind velocity ≥ 1.4 m/s	室外安装 风速≥4.0m/s In the open Wind velocity ≥ 4.0 m/s
H1	750	0.68 - 0.26 x a_1 x a_2	0.79 - 0.27 x a_1 x a_2	1.00
	1000	0.70 - 0.79 x a_1 x a_2	0.84 - 0.85 x a_1 x a_2	1.14 - 0.81 x a_1 x a_2
	1500	0.72 - 2.50 x a_1 x a_2	0.89 - 2.60 x a_1 x a_2	1.25 - 2.60 x a_1 x a_2
H2	750	0.70 - 0.08 x a_1 x a_2	0.79 - 0.21 x a_1 x a_2	1.00
	1000	0.76 - 1.00 x a_1 x a_2	0.87 - 1.40 x a_1 x a_2	1.12 - 1.30 x a_1 x a_2
	1500	0.83 - 4.10 x a_1 x a_2	0.96 - 4.60 x a_1 x a_2	1.25 - 4.20 x a_1 x a_2
H3	750	0.76	0.81 - 0.06 x a_1 x a_2	1.00
	1000	0.83 - 1.20 x a_1 x a_2	0.90 - 1.36 x a_1 x a_2	1.11 - 1.30 x a_1 x a_2
	1500	0.93 - 4.70 x a_1 x a_2	1.00 - 4.80 x a_1 x a_2	1.27 - 5.10 x a_1 x a_2
H4	750	0.78	0.83	1.00
	1000	0.85	0.91 - 1.60 x a_1 x a_2	1.10 - 2.40 x a_1 x a_2
	1500	0.97 - 40.0 x a_1 x a_2	1.03 - 12.5 x a_1 x a_2	1.27 - 14.0 x a_1 x a_2
B2	750	0.66 - 0.09 x a_1 x a_2	0.77 - 0.14 x a_1 x a_2	1.00
	1000	0.69 - 0.70 x a_1 x a_2	0.81 - 0.77 x a_1 x a_2	1.08 - 0.64 x a_1 x a_2
	1500	0.74 - 3.20 x a_1 x a_2	0.88 - 3.30 x a_1 x a_2	1.20 - 2.90 x a_1 x a_2
B3	750	0.73	0.80 - 0.05 x a_1 x a_2	1.00
	1000	0.79 - 0.63 x a_1 x a_2	0.87 - 0.81 x a_1 x a_2	1.10 - 0.73 x a_1 x a_2
	1500	0.86 - 2.40 x a_1 x a_2	0.95 - 2.60 x a_1 x a_2	1.23 - 2.80 x a_1 x a_2
B4	750	0.77	0.82	1.00
	1000	0.83	0.88	1.09 - 0.29 x a_1 x a_2
	1500	0.92 - 1.70 x a_1 x a_2	0.99 - 2.20 x a_1 x a_2	1.24 - 2.60 x a_1 x a_2

当f9小于0.5时，请咨询。 For factor f9<0.5,please refer to us!

表8 Table 8 带冷却风扇齿轮箱的热容量系数 Thermal capacity factor for gear units with fan f10

类型 Gear unit type	n 1/min	安装空间 Place of installation：狭小空间安装 风速≥0.5m/s Small confined spaces Wind velocity ≥ 0.5 m/s	大厅或大车间安装 风速≥1.4m/s Large halls, workshops Wind velocity ≥ 1.4 m/s	室外安装 风速≥4.0m/s In the open Wind velocity ≥ 4.0 m/s
H1	750	0.97 - 0.05 x a_1 x a_2	0.97 - 0.04 x a_1 x a_2	1.00
	1000	1.18 - 0.33 x a_1 x a_2	1.20 - 0.33 x a_1 x a_2	1.23 - 0.82 x a_1 x a_2
	1500	1.53 - 1.00 x a_1 x a_2	1.53 - 0.95 x a_1 x a_2	1.56 - 0.94 x a_1 x a_2
H2	750	0.95 - 0.07 x a_1 x a_2	0.96 - 0.06 x a_1 x a_2	1.00
	1000	1.16 - 0.65 x a_1 x a_2	1.17 - 0.63 x a_1 x a_2	1.21 - 0.55 x a_1 x a_2
	1500	1.54 - 2.40 x a_1 x a_2	1.55 - 2.40 x a_1 x a_2	1.58 - 2.20 x a_1 x a_2
H3	750	0.89 - 0.29 x a_1 x a_2	0.91 - 0.25 x a_1 x a_2	1.00
	1000	1.06 - 1.30 x a_1 x a_2	1.08 - 1.20 x a_1 x a_2	1.17 - 0.93 x a_1 x a_2
	1500	1.38 - 4.20 x a_1 x a_2	1.40 - 4.10 x a_1 x a_2	1.48 - 3.70 x a_1 x a_2
B2	750	0.95	0.96	1.00
	1000	1.13 - 0.15 x a_1 x a_2	1.14 - 0.16 x a_1 x a_2	1.19 - 0.19 x a_1 x a_2
	1500	1.47 - 0.95 x a_1 x a_2	1.48 - 0.92 x a_1 x a_2	1.52 - 0.95 x a_1 x a_2
B3	750	0.94	0.96	1.00
	1000	1.13 - 0.17 x a_1 x a_2	1.14 - 0.18 x a_1 x a_2	1.18 - 0.25 x a_1 x a_2
	1500	1.48 - 1.40 x a_1 x a_2	1.49 - 1.40 x a_1 x a_2	1.52 - 1.40 x a_1 x a_2

当f10小于0.5时，请咨询。 For factor f10<0.5,please refer to us!

注："*"按客户要求供货 On request.

苏州新越减速机制造有限公司

表9 带冷却盘管齿轮箱的热容量系数 f_{11}
Table 9 Thermal capacity factor for gear units with cooling coil

类型 Gear unit type	n 1/min	安装空间 Place of installation		
		狭小空间安装 风速≥0.5m/s Small confined spaces Wind velocity≥0.5m/s	大厅或大车间安装 风速≥1.4m/s Large halls,workshops Wind velocity ≥ 1.4 m/s	室外安装 风速≥4.0m/s In the open Wind velocity ≥ 4.0 m/s
H1	750	0.87	0.91	1.00
	1000	$0.97 - 0.02 \times a_1 \times a_2$	$1.03 - 0.05 \times a_1 \times a_2$	$1.16 - 0.10 \times a_1 \times a_2$
	1500	$1.15 - 0.19 \times a_1 \times a_2$	$1.22 - 0.23 \times a_1 \times a_2$	$1.39 - 0.33 \times a_1 \times a_2$
H2	750	0.88	0.91	1.00
	1000	1.01	$1.06 - 0.08 \times a_1 \times a_2$	$1.17 - 0.24 \times a_1 \times a_2$
	1500	$1.27 - 0.79 \times a_1 \times a_2$	$1.33 - 0.88 \times a_1 \times a_2$	$1.47 - 1.10 \times a_1 \times a_2$
H3	750	0.89	0.91	1.00
	1000	1.04	1.07	$1.18 - 0.38 \times a_1 \times a_2$
	1500	$1.38 - 0.78 \times a_1 \times a_2$	$1.34 - 1.10 \times a_1 \times a_2$	$1.47 - 1.60 \times a_1 \times a_2$
B2	750	0.86	0.90	1.00
	1000	0.98	1.02	$1.15 - 0.09 \times a_1 \times a_2$
	1500	1.14	$1.19 - 0.05 \times a_1 \times a_2$	$1.38 - 0.37 \times a_1 \times a_2$
B3	750	0.88	0.91	1.00
	1000	1.03	1.06	$1.17 - 0.18 \times a_1 \times a_2$
	1500	$1.28 - 0.35 \times a_1 \times a_2$	$1.32 - 0.48 \times a_1 \times a_2$	$1.46 - 0.84 \times a_1 \times a_2$

当f11小于0.5时，请咨询。 For factor f11<0.5,please refer to us!

表10 带冷却风扇和冷却盘管的齿轮箱的热容量 f_{12}
Table 10 Thermal capacity factor for gear units with fan and cooling coil

类型 Gear unit type	n 1/min	安装空间 Place of installation		
		狭小空间安装 风速≥0.5m/s Small confined spaces Wind velocity≥0.5m/s	大厅或大车间安装 风速≥1.4m/s Large halls,workshops Wind velocity ≥ 1.4 m/s	室外安装 风速≥4.0m/s In the open Wind velocity ≥ 4.0 m/s
H1	750	0.98	0.98	1.00
	1000	$1.19 - 0.09 \times a_1 \times a_2$	$1.20 - 0.09 \times a_1 \times a_2$	$1.22 - 0.09 \times a_1 \times a_2$
	1500	$1.56 - 0.31 \times a_1 \times a_2$	$1.56 - 0.30 \times a_1 \times a_2$	$1.57 - 0.29 \times a_1 \times a_2$
H2	750	0.97	0.98	1.00
	1000	$1.19 - 0.25 \times a_1 \times a_2$	$1.20 - 0.25 \times a_1 \times a_2$	$1.22 - 0.25 \times a_1 \times a_2$
	1500	$1.59 - 1.06 \times a_1 \times a_2$	$1.59 - 1.00 \times a_1 \times a_2$	$1.61 - 1.00 \times a_1 \times a_2$
H3	750	0.94	0.95	1.00
	1000	$1.14 - 0.46 \times a_1 \times a_2$	$1.15 - 0.47 \times a_1 \times a_2$	$1.20 - 0.48 \times a_1 \times a_2$
	1500	$1.51 - 2.10 \times a_1 \times a_2$	$1.52 - 2.00 \times a_1 \times a_2$	$1.57 - 2.00 \times a_1 \times a_2$
B2	750	0.97	0.98	1.00
	1000	$1.17 - 0.08 \times a_1 \times a_2$	$1.18 - 0.08 \times a_1 \times a_2$	$1.21 - 0.12 \times a_1 \times a_2$
	1500	$1.55 - 0.47 \times a_1 \times a_2$	$1.55 - 0.47 \times a_1 \times a_2$	$1.58 - 0.52 \times a_1 \times a_2$
B3	750	0.97	0.97	1.00
	1000	$1.17 - 0.08 \times a_1 \times a_2$	$1.18 - 0.10 \times a_1 \times a_2$	$1.21 - 0.19 \times a_1 \times a_2$
	1500	$1.56 - 0.84 \times a_1 \times a_2$	$1.57 - 0.85 \times a_1 \times a_2$	$1.60 - 0.92 \times a_1 \times a_2$

当f12小于0.5时，请咨询。 For factor f12<0.5,please refer to us!

表11 型号系数 a_1
Table 11 Size factor

Size	3	4	5	6	7	8	9	10	11	12	13	14
a_1	0.024	0.030	0.050	0.055	0.065	0.075	0.085	0.095	0.135	0.160	0.190	0.200
Size	15	16	17	18	19	20	21	22	23	24	25	26
a_1	0.270	0.290	0.320	0.345	0.370	0.390	0.530	0.610	请来电咨询 Please refer to us.			

表12 速比系数 a_2
Table 12 Transmission ratio factor

i	H1SH	i	H2SH		H3SH	i	H4SH	i	B2SH	i	B3SH	i	B4SH
1.25	13.000	6.3	1.800	22.4	0.320	100	0.020	5	3.500	12.5	0.950	80	0.110
1.4	12.000	7.1	1.600	25	0.310	112	0.015	5.6	2.800	14	0.850	90	0.100
1.6	10.000	8	1.400	28	0.270	125	0.012	6.3	2.400	16	0.800	100	0.090
1.8	8.500	9	1.100	31.5	0.230	140	0.009	7.1	1.900	18	0.750	112	0.080
2	8.000	10	0.890	35.5	0.190	160	0.007	8	1.600	20	0.700	125	0.070
2.24	7.000	11.2	0.740	40	0.170	180	0.004	9	1.350	22.4	0.650	140	0.060
2.5	6.500	12.5	0.630	45	0.160	200	0.002	10	1.200	25	0.550	160	0.050
2.8	6.000	14	0.530	50	0.110	224	0	11.2	1.100	28	0.450	180	0.040
3.15	3.500	16	0.450	56	0.080	250	0	12.5	0.950	31.5	0.380	200	0.030
3.55	3.300	18	0.370	63	0.050	280	0	14	0.850	35.5	0.330	224	0.020
4	2.900	20	0.330	71	0.045	315	0	16	0.800	40	0.300	250	0.010
4.5	2.100	22.4	0.320	80	0.040	355	0	18	0.750	45	0.270	280	0
5	1.600	25	0.310	90	0.035	400	0			50	0.200	315	0
5.6	1.600	28	0.270	100	0.020	450	0			56	0.150	355	0
				112	0.015					63	0.130	400	0
										71	0.120		
										80	0.110		
										90	0.100		

注：减速机在户外安装时，应该避免阳光的直接照射，应该按需采取防护措施，如加盖等，应避免热力集中。
Note: Gear units installed in open field will avoid direct sunshine by equiping a shelter.

苏州新越减速机制造有限公司

输出轴允许的附加径向力：

Permissible Additional Radial Forces on Output Shaft：

输出轴d2上允许的附加径向力：

Permissible Additional Radial Forces on Output Shaft d2

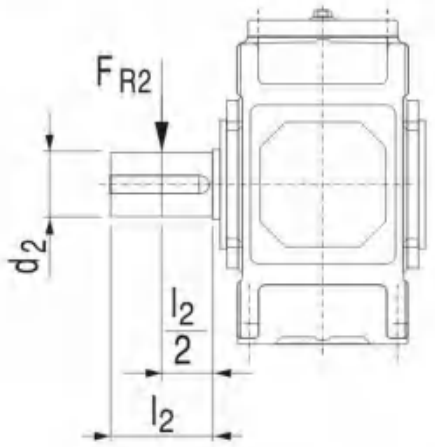

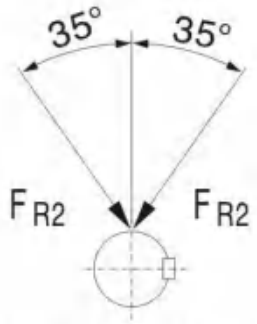

允许的作用力方向
Permissible direction of force

允许的附加径向力Fr2（kN），作用于输出轴端中部**
Permissible additional radial forces FR2 in kN with application of force on centre of shaft end

型号 Type	布置形式 Design	3	4	5	6	7	8	9	10	11	12	13	14	15	16	17	18
H1SH	A/B	*	—	*	—	*	—	*	—	*	—	*	—	*	—	*	—
H2S.	A/B/G/H	—	10	22	22	30	30	30	45	64	64	150	150	140	205	205	205
	C/D	—	10	13	13	18	18	10	28	35	35	112	112	85	135	135	135
H3S.	A/B/G/H	—	—	29	29	40	40	40	60	85	85	190	190	185	265	265	265
	C/D	—	—	18	18	26	26	18	40	50	50	150	150	120	185	185	190
H4S.	A/B	—	—	—	—	26	26	18	40	50	50	150	150	120	185	185	190
	C/D	—	—	—	—	40	40	40	60	85	85	190	190	185	265	265	265
B2S.	A/C	—	13	27	27	37	37	38	55	78	78	160	160	150	210	210	210
	B/D	—	12	15	15	17	17	10	30	35	38	110	110	75	145	100	100
B3S.	A/C	—	14	29	19	40	40	40	60	85	85	190	190	185	265	265	265
	B/D	—	9	18	18	26	26	18	40	50	50	150	150	120	185	185	190
B4S.	A/C	—	—	29	29	40	40	40	60	85	85	190	190	185	265	265	265
	B/D	—	—	18	18	26	26	18	40	50	50	150	150	120	185	185	190

注：1）表中数据为最小值。如果给定了力的作用角和回转方向，通常情况下，可允许承受较大的附加力。请与我们取得联系。
2）*按客户要求供货。
3）**当作用力不在轴端中部时，请参见216页。
4）基础螺栓的最低性能等级为8.8级。基础必须干燥，不得有油脂。如用户要求，允许输入轴d1上附加径向力。

Note: 1)Values in tables are minimum values. If the angle of application of force and the direction of rotation are given, significantly higher additional forces can mostly be allowed. Please consult us.
2)* On request.
3)**For application of force outside the centre of the shaft end, see P216.
4)Use foundation bolts of min. property class 8.8.Foundation must be dry and grease-free.Permissible additional radial forces on input shaft d1 on request.

苏州新越减速机制造有限公司

输出轴d2上允许的附加径向力：

Permissible Additional Radial Forces on Output Shaft d2

作用力不在轴端中部
Application of force outside the centre of the shaft end

$$F_{RZ2} = F_{R2} \times k$$

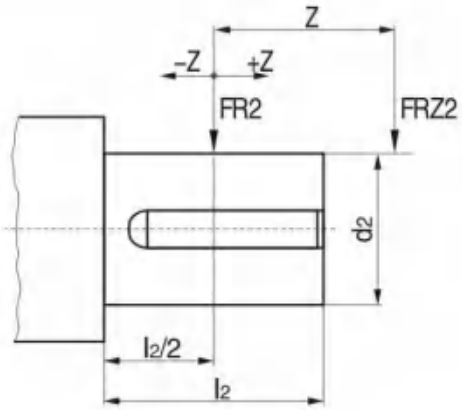

F_{RZ2} 允许的轴端外部径向力
Permissible external radial force

F_{R2} 允许的附加径向力
根据上一页的表确定。
Permissible additional radial force acc. to table

k 作用力系数根据下表确定
Factor of application of force acc. to table

作用力系数k Factor of application of force k															
机座号 Size	距离 Distance z（mm）														
	- 200	- 150	- 100	- 75	- 50	- 25	0	25	50	75	100	150	- 200	250	300
3					1.21	1.09	1.00	0.85	0.74	0.65	0.58	0.48			
4					1.17	1.08	1.00	0.86	0.76	0.68	0.62	0.52	0.44		
5、6				1.22	1.14	1.06	1.00	0.88	0.79	0.72	0.66	0.56	0.49	0.43	
7、8				1.19	1.12	1.06	1.00	0.89	0.81	0.74	0.68	0.58	0.51	0.46	0.41
9、10			1.22	1.15	1.10	1.05	1.00	0.90	0.82	0.76	0.70	0.61	0.54	0.48	0.44
11、12			1.18	1.13	1.08	1.04	1.00	0.91	0.84	0.78	0.73	0.64	0.57	0.51	0.47
13、14		1.24	1.15	1.11	1.07	1.03	1.00	0.92	0.86	0.80	0.75	0.67	0.60	0.55	0.50
15、16		1.20	1.12	1.09	1.06	1.03	1.00	0.93	0.87	0.82	0.77	0.69	0.63	0.58	0.53
17、18	1.25	1.17	1.11	1.08	1.05	1.03	1.00	0.94	0.88	0.84	0.79	0.72	0.66	0.60	0.56

苏州新越减速机制造有限公司

H1系列传动能力表(i=1.25-5.6):

H1 series transmission capacity table(i=1.25-5.6):

n_1 (r/min)	n_{2N} (r/min)	i_N	H1-3			H1-5			H1-7			H1-9			H1-11			H1-13			H1-15			H1-17			H1-19		
			T_{2N} (kN·m)	i_{ex}	P_{1N} (kW)	T_{2N} (kN·m)	i_{ex}	P_{1N} (kW)	T_{2N} (kN·m)	i_{ex}	P_{1N} (kW)	T_{2N} (kN·m)	i_{ex}	P_{1N} (kW)	T_{2N} (kN·m)	i_{ex}	P_{1N} (kW)	T_{2N} (kN·m)	i_{ex}	P_{1N} (kW)	T_{2N} (kN·m)	i_{ex}	P_{1N} (kW)	T_{2N} (kN·m)	i_{ex}	P_{1N} (kW)	T_{2N} (kN·m)	i_{ex}	P_{1N} (kW)
1500	1200				327			880			1671			2702															
1000	800	1.25	2.6	1.243	218	7	1.256	586	13.3	1.263	1114	21.5	1.270	1801															
750	600				163			440			836			1351															
1500	1071				303			807			1559			2501															
1000	714	1.4	2.7	1.371	202	7.2	1.378	538	13.9	1.389	1039	22.3	1.400	1667															
750	536				152			404			780			1252															
1500	938				285			737			1395			2318			3929												
1000	625	1.6	2.9	1.594	190	7.5	1.588	491	14.2	1.606	929	23.6	1.625	1545	40	1.636	2618	63	1.588	4123									
750	469				142			368			697			1159			1964			3094									
1500	833				209			672			1326			2128			3611												
1000	556	1.8	2.4	1.829	140	7.7	1.839	448	15.2	1.774	885	24.4	1.800	1421	41.4	1.806	2410	66.3	1.839	3860									
750	417				105			336			664			1065			1808			2895									
1500	750				196			644			1217			1963			3353												
1000	500	2.0	2.5	2.000	131	8.2	2.034	429	15.5	1.966	812	25	2.000	1309	42.7	2.000	2236	68.2	2.034	3571	121	2.000							
750	375				98			322			609			982			1677			2678			4751						
1500	670				175			589			1087			1754			3087												
1000	446	2.4	2.5	2.194	117	8.4	2.259	392	15.5	2.308	724	25	2.231	1168	44	2.222	2055	70.8	2.259	3283	122	2.231							
750	335				88			295			544			877			1544			2466			4280						
1500	600				163			528			974			1571			2764												
1000	400	2.5	2.6	2.536	109	8.4	2.520	352	15.5	2.583	649	25	2.500	1047	44	2.480	1843	72	2.520	3016	110	2.481	4607						
750	300				82			264			487			785			1382			2262			3455						
1500	536				152			471			836			1330			2470												
1000	357	2.8	2.7	2.808	101	8.4	2.826	314	14.9	2.800	557	23.7	2.771	866	44	2.783	1645	72	2.826	2692	113	2.760	4224	171	2.760				
750	268				76			236			418			665			1235			2021			3171			4799			
1500	476				135			419			752			1221			2088			3409									
1000	317	3.15	2.7	3.125	90	8.4	3.190	279	15.2	3.3[illegible]	503	24.5	3.208	813	41.9	3.080	1391	68.4	3.208	2270	116	3.087	3850	173	3.087				
750	238				67			209			379			611			1044			1705			2891			4311			
1500	423				124			368			687			1103			1936			3083									
1000	282	3.55	2.8	3.500	83	8.3	3.591	245	15.5	3.524	458	24.9	3.591	735	43.7	3.478	1290	69.6	3.591	2055	118	3.476	3484	173	3.476				
750	211				62			183			342			550			966			1538			2607			3822			
1500	375				110			330			609			982			1728			2780									
1000	250	4.0	2.8	3.950	73	8.4	4.050	220	15.5	4.000	406	25	4.050	654	44	3.905	1152	70.8	4.050	1853	122	3.947	3194	173	3.947	4529	245	3.994	
750	188				55			165			305			492			866			1394			2402			3406			4823
1500	333				77			234			481			746			1395			2008			3557						
1000	222	4.5	2.2	4.435	51	6.7	4.619	156	13.8	4.400	321	21.4	4.381	497	40	4.421	930	57.6	4.619	1339	102	4.579	2371	146	4.526	3394	216	4.400	
750	167				38			117			241			374			699			1007			1784			2553			3777
1500	300				66			198			377			644			1059			1712			2790						
1000	200	5.0	2.1	4.952	44	6.3	4.900	132	12	4.905	251	20.5	4.947	429	33.7	5.150	706	54.5	4.900	1141	88.8	5.100	1860	124	4.900	2597	174	4.950	3644
750	150				33			99			188			322			529			856			1395			1948			2733
1500	268				56			168			320			491			892			1454			2371						
1000	179	5.6	2	5.579	37	6	5.556	112	11.4	5.526	214	17.5	5.684	328	31.8	5.474	596	51.8	5.556	971	84.5	5.778	1584	118	5.556	2212	150	5.700	2812
750	134				28			84			160			248			446			727			1186			1656			2105

注:▭卧式安装齿轮箱要求采用强制润滑。

Note:▭ Forced lubrication required on horizontal gear units.

苏州新越减速机制造有限公司

HB

H系列传动能力表(i=6.3-35.5):

H series transmission capacity table(i=6.3-35.5):

n_1 (r/min)	n_{2N} (r/min)	i_N	H-4			H-5			H-6			H-7			H-8			H-9		
			T_{2N} (kN·m)	i_{ex}	P_{1N} (kW)	T_{2N} (kN·m)	i_{ex}	P_{1N} (kW)	T_{2N} (kN·m)	i_{ex}	P_{1N} (kW)	T_{2N} (kN·m)	i_{ex}	P_{1N} (kW)	T_{2N} (kN·m)	i_{ex}	P_{1N} (kW)	T_{2N} (kN·m)	i_{ex}	P_{1N} (kW)
1500	238				157			262						474						785
1000	159	6.3	6.3	6.319	105	10.5	6.286	175				19	6.088	316				31.5	6.260	524
750	119				79			131						237						393
1500	211				139			232						420						696
1000	141	7.1	6.3	6.857	93	10.5	7.213	155				19	7.048	281				31.5	7.247	465
750	106				70			117						211						350
1500	188				124			207			266			374			472			62
1000	125	8.0	6.3	7.778	82	10.5	7.889	137	13.5	7.792	177	19	7.799	249	24	7.676	314	31.5	8.018	412
750	94				62			103			133			187			236			310
1500	167				110			184			236			332			420			551
1000	111	9	6.3	8.485	73	10.5	8.652	122	13.5	8.940	157	19	8.660	221	24	8.887	279	31.5	8.904	366
750	83				55			91			117			165			209			274
1500	150				99			165			212			298			377			495
1000	100	10	6.3	9.722	66	10.5	10.002	110	13.5	9.778	141	19	9.660	199	24	9.833	251	31.5	9.932	330
750	75				49			82			106			149			188			247
1500	134				88			147			189			267			337			442
1000	89	11.2	6.3	10.694	59	10.5	11.075	98	13.5	10.724	126	19	10.648	177	24	10.920	224	31.5	11.138	294
750	67				44			74			95			133			168			221
1500	120				79			132			170			239			302			396
1000	80	12.5	6.3	12.444	53	10.5	12.326	88	13.5	12.397	113	19	11.807	159	24	12.180	201	31.5	12.574	264
750	60				40			66			85			119			151			198
1500	107				71			118			151			213			269			353
1000	71	14	6.3	13.865	47	10.5	13.806	78	13.5	13.725	100	19	13.939	141	24	13.426	178	31.5	14.152	234
750	54				36			59			76			107			136			178
1500	94				62			103			133			187			236			310
1000	63	16	6.3	15.556	42	10.5	15.581	69	13.5	15.278	89	19	15.717	125	24	14.887	158	31.5	15.962	208
750	47				31			52			66			94			118			155
1500	83				55			91			117			165			209			274
1000	56	18	6.3	17.602	37	10.5	17.493	62	13.5	17.111	79	19	17.598	111	24	17.576	141	31.5	18.204	185
750	42				28			46			59			84			106			139
1500	75				49			82			106			149			188			247
1000	50	20	6.3	19.444	33	10.5	19.534	55	13.5	19.311	71	19	19.742	99	24	19.817	126	31.5	19.312	165
750	38				25			42			54			76			95			125
1500	67				43			72			95			130			168			217
1000	45	22.4	6.2	22.037	29	10.2	22.006	48	13.5	21.681	64	18.6	20.982	88	24	22.189	113	31	21.895	146
750	33				21			35			47			64			83			107
1500	60							69			85			129			151			214
1000	40	25				11	25.011	46	13.5	24.212	57	20.5	25.540	86	24	24.892	101	34	25.439	142
750	30							35			42			64			75			107
1500	54							62			74			116			133			192
1000	36	28				11	28.490	41	13	27.275	49	20.5	27.711	77	23.5	26.456	89	34	29.187	128
750	27							31			37			58			66			96
1500	48							55			73			103			128			171
1000	32	31.5				11	31.161	37	14.5	30.999	49	20.5	31.433	69	25.5	32.202	85	34	31.924	114
750	24							28			36			52			64			85
1500	42							48			64			90			112			150
1000	28	35.5				11	34.177	32	14.5	35.312	43	20.5	34.291	60	25.5	34.940	75	34	35.013	100
750	21							24			32			45			56			75

苏州新越减速机制造有限公司

HB

H-10			H-11			H-12			H-13			H-14			H-15			i_N	n_{2N} (r/min)	n_1 (r/min)
T_{2N} (kN·m)	iex	P_{1N} (kW)	T_{2N} (kN·m)	iex	P_{1N} (kW)	T_{2N} (kN·m)	iex	P_{1N} (kW)	T_{2N} (kN·m)	iex	P_{1N} (kW)	T_{2N} (kN·m)	iex	P_{1N} (kW)	T_{2N} (kN·m)	iex	P_{1N} (kW)			
					1383						2143						3564		238	1500
			55.5	6.246	924				86	6.410	1432				143	6.449	2381	6.3	159	1000
					692						1072						1782		119	750
					1226						1900						3159		211	1500
			55.5	6.900	819				86	7.100	1270				143	7.120	2111	7.1	141	1000
					616						955						1587		106	750
		778			1093			1358			1693			2106			2815		188	1500
39.5	7.848	517	55.5	7.644	726	69	7.941	903	86	7.889	1126	107	7.944	1401	143	7.882	1872	8.0	125	1000
		389			546			679			846			1053			1408		94	750
		691			971			1207			1504			1871			2501		167	1500
39.5	9.085	459	55.5	8.974	645	69	8.772	802	86	8.799	1000	107	8.800	1244	143	8.758	1662	9	111	1000
		343			482			600			747			930			1243		83	750
		620			872			1084			1351			1681			2246		150	1500
39.5	10.053	414	55.5	10.046	581	69	9.718	723	86	9.861	901	107	9.778	1120	143	9.774	1497	10	100	1000
		310			436			542			675			840			1123		75	750
		554			779			968			1207			1501			2006		134	1500
39.5	11.163	368	55.5	10.889	517	69	11.410	643	86	10.811	801	107	10.906	997	143	10.967	1333	11.2	89	1000
		277			389			484			603			751			1003		67	750
		496			697			867			1081			1345			1797		120	1500
39.5	12.452	331	55.5	12.174	465	69	12.773	578	86	12.655	720	107	12.222	896	143	12.139	1198	12.5	80	1000
		248			349			434			540			672			898		60	750
		443			622			773			964			1199			1602		107	1500
39.5	13.964	294	55.5	13.704	413	69	13.844	513	86	14.164	639	107	13.399	795	143	13.708	1063	14	71	1000
		223			314			390			486			605			809		54	750
		389			546			679			846			1053			1408		94	1500
39.5	15.765	261	55.5	15.556	366	69	15.478	455	86	15.975	567	107	15.685	706	143	15.389	943	16	63	1000
		194			273			341			423			527			704		47	750
		343			482			600			747			930			1243		83	1500
39.5	17.743	232	55.5	17.111	325	69	17.123	405	86	17.280	504	107	17.556	627	143	17.424	839	18	56	1000
		174			244			303			378			471			629		42	750
		310			436			542			675			840			1123		75	1500
39.5	20.012	207	55.5	19.074	291	69	19.778	361	86	19.515	450	107	19.800	560	143	20.297	749	20	50	1000
		157			221			275			342			426			569		38	750
		277			382			484			617			751			1073		67	1500
39.5	22.824	186	54.5	21.491	257	69	21.756	325	88	22.020	415	107	21.418	504	153	21.374	721	22.4	45	1000
		136			188			238			304			370			529		33	750
		248			377			434			553			672			961		60	1500
39.5	24.212	165	60	24.706	251	69	24.251	289	88	25.372	369	107	24.187	448	153	24.716	641	25	40	1000
		124			188			217			276			336			481		30	750
		220			339			383			498			616			865		54	1500
38.9	27.451	147	60	28.602	226	67.8	27.325	256	88	29.373	332	109	27.292	411	153	27.304	577	28	36	1000
		110			170			192			249			308			433		27	750
		216			302			377			442			548			769		48	1500
43	31.894	144	60	31.648	201	75	31.412	251	88	32.501	295	109	31.447	365	153	30.248	513	31.5	32	1000
		108			151			188			221			274			385		24	750
		189			264			330			387			479			673		42	1500
43	36.593	126	60	35.144	176	75	36.366	220	88	36.092	258	109	36.406	320	153	35.514	449	35.5	28	1000
		95			132			165			194			240			336		21	750

注：卧式安装齿轮箱要求采用强制润滑。

Note: Forced lubrication required on horizontal gear units.

苏州新越减速机制造有限公司

H系列传动能力表(i=6.3-35.5): （续前页） H series transmission capacity table(i=6.3-35.5):

n_1 (r/min)	n_{2N} (r/min)	i_N	H-16			H-17			H-18			H-19			H-20			H-21		
			T_{2N} (kN·m)	iex	P_{1N} (kW)	T_{2N} (kN·m)	iex	P_{1N} (kW)	T_{2N} (kN·m)	iex	P_{1N} (kW)	T_{2N} (kN·m)	iex	P_{1N} (kW)	T_{2N} (kN·m)	iex	P_{1N} (kW)	T_{2N} (kN·m)	iex	P_{1N} (kW)
1500	238							4860												
1000	159	6.3				195	6.154	3247				292	6.410	4862					6.500	
750	119							2430						3639						
1500	211				3535			4308			5082									
1000	141	7.1	160	7.316	2362	195	7.125	2879	230	7.147	3396	292	7.100	4311	335	7.312	4946	410	7.200	
750	106				1176			2164			2553			3241			3718			4551
1500	188				3150			3839			4528									
1000	125	8.0	160	8.076	2094	195	7.884	2552	230	8.274	3010	292	7.889	3822	335	8.100	4385	410	8.000	5366
750	94				1575			1919			2264			2874			3297			4036
1500	167				2798			3410			4022									
1000	111	9	160	8.941	1860	195	8.755	2266	230	9.155	2673	292	8.799	3394	335	9.000	3894	410	8.923	4765
750	83				1391			1695			1999			2538			2912			3563
1500	150				2513			3063			3613									
1000	100	10	160	9.935	1675	195	9.765	2042	230	10.167	2408	292	9.788	3058	335	10.038	3508	410	9.926	4293
750	75				1257			1531			1806			[illegible]			2631			3220
1500	134				2245			2736			3227									
1000	89	11.2	160	11.087	1491	195	10.951	1817	230	11.340	2143	292	10.887	2721	335	11.167	3122	410	11.040	3821
750	67				123			1368			1614			2049			2350			2876
1500	120				2010			2450			2890			3669						
1000	80	12.5	160	12.440	1340	195	12.432	1634	230	12.717	192[illegible]	292	12.176	2446	335	12.420	2806	410	12.348	3435
750	60				1005			1225			145[illegible]			1835			2105			2576
1500	107				1793			2185			2577			3272			3753			
1000	71	14	160	13.769	190	195	13.914	1450	230	14.488	1710	292	13.712	2171	335	13.891	2491	410	13.905	3048
750	54				905			1103			1301			1651			1894			2318
1500	94				1575			1910			2264			2874			3297			
1000	63	16	160	15.550	1055	195	15.694	1287	230	16.159	1517	292	15.570	1926	335	15.643	2210	410	15.789	2705
750	47				787			960			132			1437			1649			2018
1500	83				1391			1695			1999			2538			2912			
1000	56	18	160	17.457	938	195	17.899	1143	230	18.225	1349	292	18.061	1712	335	17.763	1964	410	18.316	2404
750	42				704			858			1012			1284			1473			1803
1500	75				1257			1531			1806			2293			2631			
1000	50	20	160	19.765	838	195	18.988	1021	230	20.786	1204	292	20.117	1529	335	20.605	1754	410	20.400	2147
750	38				637			776			915			1162			1333			1631
1500	67				123			1403			1614			2105			2350			2947
1000	45	22.4	160	23.024	754	200	20.930	942	230	22.050	1084	300	21.782	1414	335	22.950	1579	420	22.368	1979
750	33				553			691			795			1037			158			1451
1500	60				1087			1257			1508			1885			2168			2639
1000	40	25	173	24.245	725	200	24.202	838	240	24.306	1005	300	25.283	1257	345	24.850	1445	420	25.837	1759
750	30				543			628			754			942			1084			1319
1500	54				978			1131			1357			1696			1951			2375
1000	36	28	173	28.036	652	200	26.736	754	240	28.106	905	300	28.006	1131	345	28.844	1301	420	28.523	1583
750	27				489			565			679			848			975			1187
1500	48				870			1005			1206			1508			1734			2111
1000	32	31.5	173	30.971	580	200	29.619	670	240	31.048	804	300	31.117	1005	345	31.950	156	420	31.579	1407
750	24				435			503			603			754			867			1055
1500	42				761			880			1055			1319			1517			1847
1000	28	35.5	173	34.311	507	200	34.776	586	240	34.397	704	300	34.708	880	345	35.500	1012	420	35.088	1231
750	21				308			440			528			660			759			924

注：▭卧式安装齿轮箱要求采用强制润滑。 Note: ▭ Forced lubrication required on horizontal gear units.

苏州新变减速机制造有限公司

H-22			H-23			H-24			H-25			H-26			i_N	n_{2N} (r/min)	n_1 (r/min)
T_{2N} (kN·m)	iex	P_{1N} (kW)	T_{2N} (kN·m)	iex	P_{1N} (kW)	T_{2N} (kN·m)	iex	P_{1N} (kW)	T_{2N} (kN·m)	iex	P_{1N} (kW)	T_{2N} (kN·m)	iex	P_{1N} (kW)			
																238	1500
				6.306						6.280					6.3	159	1000
																119	750
																211	1500
	7.265			7.038			7.059			6.915			7.232		7.1	141	1000
																106	750
																188	1500
458	8.047			7.882			7.878			7.635			7.963		8.0	125	1000
		4508														94	750
																167	1500
458	8.941	5323	540	8.868			8.824			8.915			8.792		9	111	1000
		3981			4693											83	750
																150	1500
458	9.973	4796	540	9.780		620	9.926			9.939			10.266		10	100	1000
		3597			4241			4869								75	750
																134	1500
458	11.094	4268	540	10.878	5032	620	10.948		780	11.141			11.445		11.2	89	1000
		3213			3788			4350								67	750
																120	1500
458	12.339	3837	540	12.166	4524	620	12.176		780	12.571		880	12.829		12.5	80	1000
		2877			3393			3895			4900					60	750
																107	1500
458	13.801	3405	540	13.700	4015	620	13.619	4603	780	13.394		880	14.476		14	71	1000
		2590			3053			3506			4410			4976		54	750
																94	1500
458	15.541	3021	540	15.557	3562	620	15.388	4090	780	15.314	5146	880	15.424		16	63	1000
		2254			2658			3051			3839			4331		47	750
																83	1500
458	17.647	2686	540	17.839	3166	620	17.415	3636	780	17.082	4574	880	17.634	5160	18	56	1000
		2014			2375			2727			3430			3870		42	750
																75	1500
458	20.471	2398	540	19.312	2827	620	19.969	3246	780	19.218	4084	880	19.671	4607	20	50	1000
		1822			2149			2467			3104			3502		38	750
					3929											67	1500
458	22.800	2158	560	22.039	2639	620	21.618	2921	800	21.108	3770	880	22.129	4147	22.4	45	1000
		1583			1935			2142			2764			3041		33	750
		2953			3518			4021			5026					60	1500
470	25.000	1969	560	25.457	2346	640	24.671	2681	800	24.322	3351	900	24.306	3770	25	40	1000
		1476			1759			2010			2513			2827		30	750
		2658			3166			3619			4524			5089		54	1500
470	28.877	1772	560	28.103	2111	640	28.497	2413	800	28.157	3016	900	28.007	3393	28	36	1000
		1329			1583			1809			2262			2545		27	750
		2362			2815			2317			4021			4524		48	1500
470	31.879	1575	560	31.115	1876	640	31.459	2145	800	31.156	2681	900	32.424	3016	31.5	32	1000
		181			1407			1608			2010			2262		24	750
		2067			2463			2815			3518			3958		42	1500
470	35.294	1378	560	34.572	1642	640	34.830	1876	800	34.598	2346	900	35.876	2639	35.5	28	1000
		1034			1231			1407			1759			1979		21	750

注：▭ 卧式安装齿轮箱要求采用强制润滑。

Note: ▭ Forced lubrication required on horizontal gear units.

苏州新越威速机制造有限公司

H系列传动能力表(i=40-450):

H series transmission capacity table(i=40-450):

n_1 (r/min)	n_{2N} (r/min)	i_N	H-5			H-6			H-7			H-8			H-9		
			T_{2N} (kN·m)	iex	P_{1N} (kW)	T_{2N} (kN·m)	iex	P_{1N} (kW)	T_{2N} (kN·m)	iex	P_{1N} (kW)	T_{2N} (kN·m)	iex	P_{1N} (kW)	T_{2N} (kN·m)	iex	P_{1N} (kW)
1500	38				44			58			82			101			135
1000	25	40	11	39.508	29	14.5	38.622	38	20.5	39.292	54	25.5	39.633	67	34	40.474	89
750	18.8				22			29			40			50			67
1500	33				38			50			71			88			117
1000	22	45	11	43.745	25	14.5	42.360	33	20.5	43.221	47	25.5	43.236	59	34	44.816	78
750	16.7				19			25			36			45			59
1500	30				35			36			64			80			107
1000	20	50	11	48.689	23	14.5	48.967	30	20.5	50.293	43	25.5	49.542	53	34	49.881	71
750	15				17			23			32			40			53
1500	27				31			41			58			72			96
1000	17.9	56	11	54.532	21	14.5	54.220	27	20.5	56.033	38	25.5	54.496	48	34	55.866	64
750	13.4				15			20			29			36			48
1500	24				28			36			52			64			85
1000	15.9	63	11	61.543	18	14.5	60.347	24	20.5	62.867	34	25.5	63.413	42	34	63.049	57
750	11.9				14			18			26			32			42
1500	21				24			32			45			56			75
1000	14.1	71	11	69.742	16	14.5	67.589	21	20.5	71.139	30	25.5	70.651	38	34	70.787	50
750	10.6				12			16			23			28			38
1500	18.8				22			29			40			50			67
1000	12.5	80	11	78.723	14	14.5	76.279	19	20.5	78.583	27	25.5	79.267	33	34	79.049	45
750	9.4				11			14			20			25			33
1500	16.7				19			25			35			45			59
1000	11.1	90	11	86.806	13	14.5	86.440	17	20	89.061	24	25.5	89.696	30	33.5	89.050	39
750	8.3				10			13			17			22			29
1500	15							23			32			40			53
1000	10	100				14.5	97.572	15	20.5	101.554	21	25.5	99.083	27	34	101.210	36
750	7.5							11			16			20			27
1500	13.4							20			29			35			48
1000	8.9	112				14.1	107.590	13	20	115.256	19	25.2	112.294	23	34	115.290	32
750	6.7							10			14			18			24
1500	12										26			32			43
1000	8	125							20.5	125.733	17	25.5	128.046	21	34	126.098	28
750	6										13			16			21
1500	10.7										23			29			38
1000	7.1	140							20.5	143.985	15	25.5	145.322	19	34	138.301	25
750	5.4										12			14			19
1500	9.4										20			25			33
1000	6.3	160							20.5	158.251	14	25.5	158.533	17	34	159.874	22
750	4.7										10			13			17
1500	8.3										18			22			30
1000	5.6	180							20.5	174.630	12	25.5	181.546	15	34	177.022	20
750	4.2										9.0			11			15
1500	7.5										16			20			27
1000	5	200							20.5	193.629	11	25.5	199.533	13	34	197.028	18
750	3.8										8.2			10			14
1500	6.7										14			18			24
1000	4.5	224							20.5	228.606	10	25.5	220.185	12	34	220.671	16
750	3.3										7.1			8.8			12
1500	6										13			16			21
1000	4	250							20.5	257.753	8.6	25.5	244.141	11	34	249.043	14
750	3										6.4			8.0			11
1500	5.4										12			14			19
1000	3.6	280							20.5	288.615	7.7	25.5	288.242	9.6	34	282.219	13
750	2.7										5.8			7.2			10
1500	4.8										10.3			13			17
1000	3.2	315							20.5	305.352	7	25.5	324.993	8.5	34	318.563	11
750	2.4										5.2			6.4			8.5
1500	4.2										8.6			11			15
1000	2.8	355							19.6	344.112	5.7	25.5	363.906	7.5	33	351.273	9.7
750	2.1										4.3			5.6			7.3
1500	3.8													10.1			
1000	2.5	400										25.5	385.010	6.7			
750	1.9													5.1			
1500	3.3													8.6			
1000	2.2	450										24.8	433.881	5.7			
750	1.7													4.4			

H3
H4
苏州新越减速机制造有限公司

HB

H-10			H-11			H-12			H-13			H-14			H-15			i_N	n_{2N}	n_1
T_{2N} (kN·m)	iex	P_{1N} (kW)	T_{2N} (kN·m)	iex	P_{1N} (kW)	T_{2N} (kN·m)	iex	P_{1N} (kW)	T_{2N} (kN·m)	iex	P_{1N} (kW)	T_{2N} (kN·m)	iex	P_{1N} (kW)	T_{2N} (kN·m)	iex	P_{1N} (kW)		(r/min)	(r/min)
		171			239			298			350			434			609		38	1500
43	40.024	113	60	39.200	157	75	40.238	196	88	40.257	230	109	40.283	285	153	39.756	401	40	25	1000
		85			118			148			173			215			301		18.8	750
		149			207			259			304			377			529		33	1500
43	43.897	99	60	43.210	138	75	44.683	173	88	45.147	203	109	44.733	251	153	43.090	352	45	22	1000
		75			105			131			154			191			268		16.7	750
		135			188			236			276			342			481		30	1500
43	50.744	90	60	47.911	126	75	49.840	157	88	50.968	184	109	49.896	228	153	48.175	320	50	20	1000
		68			94			118			138			171			240		15	750
		122			170			212			249			308			433		27	1500
43	56.187	81	60	56.566	112	75	54.938	141	88	57.365	165	109	55.957	204	153	54.229	287	56	17.9	1000
		60			84			105			123			153			215		13.4	750
		108			151			188			221			274			385		24	1500
43	62.537	72	60	63.778	100	75	60.916	125	88	64.699	147	109	63.171	181	153	61.557	255	63	15.9	1000
		54			75			93			110			136			191		11.9	750
		95			132			165			194			240			336		21	1500
43	70.041	63	60	71.414	89	75	71.919	111	88	73.789	130	109	71.100	161	153	67.713	226	71	14.1	1000
		48			67			83			98			121			170		10.6	750
		85			118			148			173			215			301		18.8	1500
43	79.046	56	60	80.111	79	75	81.089	98	88	78.278	115	109	80.190	143	153	75.481	200	80	12.5	1000
		42			59			74			87			107			151		9.4	750
		75			105			131			154			191			268		16.7	1500
43	88.748	50	60	85.164	70	75	90.798	87	88	88.750	102	109	91.459	127	153	85.046	178	90	11.1	1000
		37			52			65			76			95			133		8.3	750
		68			94			118			138			171			240		15	1500
43	99.106	45	60	103.639	63	75	101.856	79	88	103.114	92	109	97.020	114	153	97.768	160	100	10	1000
		34			47			59			69			86			120		7.5	750
		59			84			105			123			153			215		13.4	1500
42	111.645	39	60	112.450	56	75	108.257	70	88	118.300	82	109	110.000	102	153	113.186	143	112	8.9	1000
		29			42			53			62			76			107		6.7	750
		54			75			94			111			137			192		12	1500
43	126.890	36	60	127.556	50	75	131.769	63	88	129.398	74	109	127.803	91	153	125.238	128	125	8	1000
		27			38			47			55			68			96		6	750
		48			67			84			99			122			171		10.7	1500
43	144.542	32	60	139.152	45	75	142.973	57	88	141.920	65	109	146.633	81	153	139.074	114	140	7.1	1000
		24			34			42			50			62			87		5.4	750
		42			59			74			87			107			151		9.4	1500
43	158.093	28	60	159.444	40	75	162.173	49	88	164.058	58	109	160.380	72	153	155.125	101	160	6.3	1000
		21			30			37			43			54			75		4.7	750
		37			52			65			76			95			133		8.3	1500
43	173.392	25	60	175.389	35	75	176.921	44	88	181.654	52	109	175.901	64	153	170.993	90	180	5.6	1000
		19			26			33			39			48			67		4.2	750
		34			47			59			69			86			120		7.5	1500
43	200.439	23	60	204.089	31	75	202.722	39	88	202.184	46	109	203.339	57	153	189.597	80	200	5	1000
		17			24			30			35			43			61		3.8	750
		30			42			53			62			76			107		6.7	1500
43	221.938	20	60	227.382	28	75	222.994	35	88	226.446	41	109	225.149	51	153	223.845	72	224	4.5	1000
		15			21			26			30			38			53		3.3	750
		27			38			47			55			68			96		6	1500
43	247.020	18	60	255.111	25	75	259.484	31	88	255.560	37	109	250.594	46	153	252.385	64	250	4	1000
		14			19			24			28			34			48		3	750
		24			34			42			50			62			87		5.4	1500
43	276.663	16	60	288.678	23	75	289.100	28	88	286.925	33	109	280.665	41	153	282.605	58	280	3.6	1000
		12			17			21			25			31			43		2.7	750
		22			30			38			44			55			77		4.8	1500
43	312.234	14	60	318.889	20	75	324.356	25	88	320.413	29	109	316.751	37	153	317.021	51	315	3.2	1000
		11			15			19			22			27			38		2.4	750
		19			26			33			39			48			62		4.2	1500
43	353.827	13	59	361.407	17	75	367.034	22	88	360.951	26	109	355.625	32	140	336.946	41	355	2.8	1000
		9.5			13			16			19			24			31		2.1	750
		17						30						43					3.8	1500
43	399.393	11				75	405.444	20				109	397.131	29				400	2.5	1000
		8.6						15						22					1.9	750
		14						26						38					3.3	1500
41.6	440.402	9.6				74	459.504	17				109	447.376	25				450	2.2	1000
		7.4						13						19					1.7	750

苏州新威减速机制造有限公司

HB

H系列传动能力表(i=40-450): （续前页） H series transmission capacity table(i=40-450):

n_1 (r/min)	n_{2N} (r/min)	i_N	H-16			H-17			H-18			H-19			H-20		
			T_{2N} (kN·m)	i_{ex}	P_{1N} (kW)	T_{2N} (kN·m)	i_{ex}	P_{1N} (kW)	T_{2N} (kN·m)	i_{ex}	P_{1N} (kW)	T_{2N} (kN·m)	i_{ex}	P_{1N} (kW)	T_{2N} (kN·m)	i_{ex}	P_{1N} (kW)
1500	38				668			796			955			1194			1378
1000	25	40	173	40.284	453	200	38.929	524	240	40.385	628	300	38.897	785	345	39.596	903
750	18.8				341			394			472			591			679
1500	33				598			391			829			1037			1192
1000	22	45	173	45.096	399	200	42.194	461	240	45.208	553	300	42.642	691	345	44.375	795
750	16.7				303			350			420			525			603
1500	30				543			628			754			942			1084
1000	20	50	173	48.878	362	200	47.174	419	240	49.000	503	300	49.917	628	345	48.648	723
750	15				272			314			377			471			542
1500	27				489			565			679			848			975
1000	17.9	56	173	54.647	324	200	53.102	375	240	54.783	450	300	55.870	562	345	56.948	647
750	13.4				243			281			337			421			484
1500	24				435			503			603			754			867
1000	15.9	63	173	64.514	288	200	60.278	333	240	61.667	400	300	63.013	499	345	63.739	574
750	11.9				216			249			299			374			430
1500	21				380			440			528			660			759
1000	14.1	71	173	69.826	255	200	66.306	295	240	70.000	354	300	68.162	443	345	71.888	509
750	10.6				192			222			266			333			383
1500	18.8				341			394			472			591			679
1000	12.5	80	173	76.809	226	200	73.912	262	240	77.000	314	300	76.974	393	345	77.762	452
750	9.4				170			197			236			295			340
1500	16.7				303			350			420			507			603
1000	11.1	90	173	85.620	201	200	83.279	232	240	85.8333	279	290	88.439	337	345	87.816	401
750	8.3				150			174			209			252			300
1500	15				272			314			355			471			526
1000	10	100	173	96.471	181	200	95.735	209	226	98.711	237	300	100.079	314	335	100.895	351
750	7.5				136			157			177			236			263
1500	13.4				243			281			337			421			484
1000	8.9	112	173	110.901	161	200	110.833	186	240	111.176	224	300	115.862	280	345	114.174	322
750	6.7				121			140			168			210			242
1500	12				217			250			302			377			434
1000	8	125	173	128.390	145	200	122.634	168	240	128.710	201	300	128.198	251	345	132.180	289
750	6				109			126			151			188			217
1500	10.7				194			224			269			336			287
1000	7.1	140	173	142.060	129	200	136.783	149	240	142.414	178	300	142.362	223	345	146.254	256
750	5.4				98			113			136			170			195
1500	9.4				170			197			236			295			340
1000	6.3	160	173	157.756	114	200	151.900	132	240	158.148	158	300	158.792	198	345	162.413	228
750	4.7				88			98			118			148			170
1500	8.3				150			174			209			261			300
1000	5.6	180	173	175.962	101	200	167.438	117	240	176.400	141	300	178.079	176	345	181.156	202
750	4.2				76			88			106			132			152
1500	7.5				136			157			188			236			271
1000	5	200	173	193.962	91	200	185.656	105	240	194.444	126	300	201.040	157	345	203.160	181
750	3.8				69			80			95			119			137
1500	6.7				121			140			168			210			242
1000	4.5	224	173	215.065	82	200	219.192	94	240	215.600	113	300	226.272	141	345	229.355	163
750	3.3				60			69			83			104			119
1500	6				109			126			151			188			217
1000	4	250	173	253.914	72	200	247.139	84	240	254.545	101	300	255.201	126	345	258.141	145
750	3				54			63			75			94			108
1500	5.4				98			113			136			170			195
1000	3.6	280	173	286.288	65	200	276.730	75	240	287.000	90	300	291.058	113	345	291.144	130
750	2.7				49			57			68			85			98
1500	4.8				87			101			121			151			173
1000	3.2	315	173	320.566	58	200	310.431	67	240	321.364	80	300	308.761	101	345	332.052	116
750	2.4				43			50			60			75			87
1500	4.2				76			84			106			128			152
1000	2.8	355	173	359.606	51	192	329.942	56	240	360.500	70	290	350.069	85	345	352.249	101
750	2.1				38			42			53			64			76
1500	3.8				63						89						133
1000	2.5	400	158	382.207	41				223	383.158	58				335	399.375	88
750	1.9				31						44						67
1500	3.3																
1000	2.2	450															
750	1.7																

苏州新越减速机制造有限公司

HB

H-21			H-22			H-23			H-24			H-25			H-26			i_N	n_{2N}	n_1
T_{2N} (kN·m)	i_{ex}	P_{1N} (kW)	T_{2N} (kN·m)	i_{ex}	P_{1N} (kW)	T_{2N} (kN·m)	i_{ex}	P_{1N} (kW)	T_{2N} (kN·m)	i_{ex}	P_{1N} (kW)	T_{2N} (kN·m)	i_{ex}	P_{1N} (kW)	T_{2N} (kN·m)	i_{ex}	P_{1N} (kW)		(r/min)	(r/min)
		1671			1870			2228			2547			3183			3581		38	1500
420	39.158	1099	470	39.216	1230	560	38.582	1466	640	38.700	1675	800	38.591	2094	900	39.840	2356	40	25	1000
		827			925			1102			1260			1575			1772		18.8	750
		1451			1624			1935			2212			2764			3110		33	1500
420	43.936	968	470	43.765	1083	560	43.290	1290	640	43.189	1474	800	43.278	1843	900	44.438	2073	45	22	1000
		734			822			979			1119			1399			1574		16.7	750
		1319			1476			1759			2010			2513			2827		30	1500
420	48.632	880	470	49.105	984	560	47.916	1173	640	48.459	1340	800	49.132	1675	900	49.835	1885	50	20	1000
		660			738			880			1005			1257			1414		15	750
		1187			1329			1583			1809			2262			2545		27	1500
420	54.920	787	470	54.353	881	560	54.112	1050	640	53.638	1200	800	54.990	1499	900	56.576	1687	56	17.9	1000
		589			659			786			898			1123			1263		13.4	750
		1055			1181			1407			1608			2010			2262		24	1500
420	61.654	699	470	61.381	783	560	60.747	932	640	60.573	1066	800	62.021	1332	900	63.322	1496	63	15.9	1000
		523			586			698			797			997			1121		11.9	750
		924			1034			1231			1407			1759			1979		21	1500
420	69.806	620	470	68.908	694	560	68.780	827	640	68.001	945	800	70.735	1181	900	71.418	1329	71	14.1	1000
		466			522			622			710			888			999		10.6	750
		827			925			1102			1260			1575			1772		18.8	1500
420	81.316	550	470	78.019	615	560	80.120	733	640	76.992	838	800	75.037	1047	900	81.452	1178	80	12.5	1000
		413			463			551			630			787			886		9.4	750
		717			822			979			1119			1399			1574		16.7	1500
410	86.427	477	470	90.882	546	560	85.156	651	640	89.687	744	800	85.078	930	900	86.407	1046	90	11.1	1000
		356			408			487			556			695			782		8.3	750
		660			730			880			1005			1257			1414		15	1500
420	99.020	440	465	96.594	487	560	97.564	586	640	95.323	670	800	100.783	838	900	97.967	942	100	10	1000
		330			365			440			503			628			707		7.5	750
		589			659			786			898			1123			1263		13.4	1500
420	109.386	391	470	110.670	438	560	107.778	522	640	109.214	598	800	111.637	746	900	116.054	839	112	8.9	1000
		295			330			393			449			561			631		6.7	750
		528			591			704			804			1005			1131		12	1500
420	121.182	352	470	122.255	394	560	119.400	469	640	122.647	536	800	124.041	670	900	128.552	764	125	8	1000
		264			295			352			402			503			565		6	750
		471			527			627			717			896			1008		10.7	1500
420	142.279	312	470	135.439	349	560	140.186	416	640	133.657	476	800	138.354	595	900	142.835	669	140	7.1	1000
		237			266			316			362			452			509		5.4	750
		413			463			551			630			787			886		9.4	1500
420	159.273	277	470	159.017	310	560	158.331	369	640	156.925	422	800	155.051	528	900	159.316	594	160	6.3	1000
		207			231			276			315			394			443		4.7	750
		365			408			487			556			695			782		8.3	1500
420	172.632	246	470	178.011	276	560	170.093	328	640	175.669	375	800	169.982	469	900	178.544	528	180	5.6	1000
		185			207			264			281			352			396		4.2	750
		330			369			440			503			628			707		7.5	1500
420	193.004	220	470	192.941	246	560	190.166	293	640	190.402	335	800	198.983	419	900	195.737	471	200	5	1000
		167			187			223			255			318			358		3.8	750
		295			330			393			449			561			631		6.7	1500
420	217.257	198	470	215.711	221	560	214.062	264	640	212.872	302	800	222.710	377	900	229.132	424	224	4.5	1000
		145			162			194			221			276			311		3.3	750
		264			295			352			402			503			565		6	1500
420	246.617	176	470	242.817	197	560	242.990	235	640	239.622	268	800	251.183	355	900	256.454	377	250	4	1000
		132			148			176			201			251			283		3	750
		237			266			317			362			452			509		5.4	1500
420	271.278	158	470	275.630	177	560	267.289	211	640	272.004	241	800	271.709	302	900	289.241	339	280	3.6	1000
		119			133			158			181			226			254		2.7	750
		211			236			281			322			402			452		4.8	1500
420	302.399	141	470	303.193	157	560	297.952	188	640	299.204	214	800	306.839	268	900	312.877	302	315	3.2	1000
		106			118			141			161			201			226		2.4	750
		180			207			246			281			352			396		4.2	1500
410	340.720	120	470	337.957	138	560	335.710	164	640	333.528	188	800	352.538	235	900	353.329	264	355	2.8	1000
		90			103			123			141			176			198		2.1	750
					185						255						358		3.8	1500
			465	380.805	122				640	375.794	168				900	405.953	236	400	2.5	1000
					93						127						179		1.9	750
																			3.3	1500
																		450	2.2	1000
																			1.7	750

苏州新变减速机制造有限公司

HB

B系列传动能力表(i=5-28):　　B series transmission capacity table(i=5-28):

n_1 (r/min)	n_{2N} (r/min)	i_N	B-4			B-5			B-6			B-7			B-8			B-9		
			T_{2N} (kN·m)	iex	P_{1N} (kW)	T_{2N} (kN·m)	iex	P_{1N} (kW)	T_{2N} (kN·m)	iex	P_{1N} (kW)	T_{2N} (kN·m)	iex	P_{1N} (kW)	T_{2N} (kN·m)	iex	P_{1N} (kW)	T_{2N} (kN·m)	iex	P_{1N} (kW)
1500	300				182			295						559						880
1000	200	5	5.8	4.936	121	9.4	5.006	197				17.8	4.865	373				28	5.002	586
750	150				91			148						280						440
1500	268				163			264						500						786
1000	179	5.6	5.8	5.480	109	9.4	5.488	176				17.8	5.333	334				28	5.483	525
750	134				81			132						250						393
1500	238				145			234			299			444			556			698
1000	159	6.3	5.8	6.296	97	9.4	6.386	157	12	6.205	200	17.8	6.206	296	22.3	6.135	371	28	6.381	466
750	119				72			117			150			222			278			349
1500	211				128			208			265			393			493			619
1000	141	7.1	5.8	6.959	86	9.4	7.058	139	12	6.802	177	17.8	6.860	263	22.3	6.725	329	28	7.053	431
750	106				64			104			133			198			248			311
1500	188				114			185			236			350			439			551
1000	125	8	5.8	7.549	76	9.4	7.657	123	12	7.915	157	17.8	7.880	233	22.3	7.825	292	28	8.101	366
750	94				57			93			811			175			219			276
1500	167				101			164			210			311			390			490
1000	111	9	5.8	8.693	67	9.4	8.817	109	12	8.749	139	17.8	8.589	207	22.3	8.649	259	28	8.810	325
750	83				50			82			104			155			194			243
1500	150				91			148			188			280			350			440
1000	100	10	5.8	9.872	61	9.4	10.108	98	12	9.490	126	17.8	9.823	186	22.3	9.935	234	28	10.099	293
750	75				46			74			94			140			175			220
1500	134				81			132			168			250			313			393
1000	89	11.2	5.8	10.769	54	9.4	10.923	88	12	10.928	112	17.8	10.615	166	22.3	10.804	208	28	10.914	261
750	67				41			66			84			125			156			196
1500	120				69			118			151			214			280			352
1000	80	12.5	5.5	12.034	46	9.4	12.703	79	12	12.528	101	17.0	12.433	142	22.3	12.385	187	28	12.554	235
750	60				35			59			75			107			140			176
1500	107				67			110			134			204			250			331
1000	71	14	6	13.484	45	9.6	13.964	73	12	13.538	89	18.2	13.515	135	22.3	13.385	166	29.5	14.137	219
750	54				34			55			68			103			126			167
1500	94				61			100			118			188			212			305
1000	63	16	6.2	15.601	41	10.2	15.935	67	12	15.826	79	19.1	16.275	126	21.5	15.773	142	31	15.952	205
750	47				31			50			59			94			106			153
1500	83				56			92			110			172			201			282
1000	56	18	6.4	17.482	38	10.6	17.407	62	12.6	17.307	74	19.8	17.692	116	23.1	17.041	135	32.5	17.963	191
750	42				28			47			55			87			102			143
1500	75				52			86			104			161			188			267
1000	50	20	6.6	19.614	35	11	19.645	58	13.2	19.729	59	20.5	19.948	107	23.9	20.648	125	34	20.259	178
750	38				26			44			53			82			95			135
1500	67				46			77			97			144			174			239
1000	45	22.4	6.6	21.919	31	11	21.954	52	13.8	21.575	65	20.5	22.146	97	24.8	22.308	117	34	22.208	160
750	33				23			38			48			71			86			117
1500	60				41			69			91			129			160			214
1000	40	25	6.6	25.380	28	11	25.421	46	14.5	24.349	61	20.5	25.446	86	25.5	25.152	107	34	25.843	142
750	30				21			35			46			64			80			107
1500	54				37			62			82			116			144			192
1000	36	28	6.6	27.836	25	11	27.881	41	14.5	27.211	55	20.5	28.125	77	25.5	27.923	96	34	28.563	128
750	27				19			31			41			58			72			96

B2
B3
苏州新越减速机制造有限公司

B-10			B-11			B-12			B-13			B-14			B-15			i_N	n_{2N}	n_1
T_{2N} (kN·m)	i_{ex}	P_{1N} (kW)	T_{2N} (kN·m)	i_{ex}	P_{1N} (kW)	T_{2N} (kN·m)	i_{ex}	P_{1N} (kW)	T_{2N} (kN·m)	i_{ex}	P_{1N} (kW)	T_{2N} (kN·m)	i_{ex}	P_{1N} (kW)	T_{2N} (kN·m)	i_{ex}	P_{1N} (kW)		(r/min)	(r/min)
					1351						2073								300	1500
			43	4.897	901				66	4.967	1382				122	4.963	2555	5	200	1000
					675						1037						1916		150	750
					1263						1880								268	1500
			45	5.534	843				67	5.613	1256				122	5.609	2287	5.6	179	1000
					631						940						1712		134	750
		887			1171			1371			1769			2044					238	1500
35.6	6.271	593	47	6.296	783	55	6.226	916	71	6.386	1182	82	6.156	1365	130	6.340	2164	6.3	159	1000
		444			586			685			885			1022			1620		119	750
		787			1083			1259			1613			1856					211	1500
35.6	6.875	526	49	7.037	723	57	7.036	842	73	7.138	1078	84	6.957	1240	132	7.132	1949	7.1	141	1000
		395			544			633			810			932			1465		106	750
		701			994			1161			1516			1732			2598		188	1500
35.6	8.000	466	50.5	7.994	661	59	8.005	772	77	8.108	1008	88	7.915	1152	132	8.101	1728	8	125	1000
		350			497			581			758			866			1299		94	750
		623			883			1067			1364			1551			2309		167	1500
35.6	8.842	414	50.5	8.693	587	61	8.947	709	78	8.817	907	91	8.847	1058	132	8.810	1534	9	111	1000
		309			439			530			678			791			1147		83	750
		559			793			974			1225			1492			2073		150	1500
35.6	10.157	373	50.5	9.965	529	62	10.164	649	78	10.108	817	96	10.049	995	132	10.099	1382	10	100	1000
		280			397			487			611			746			1037		75	750
		500			709			870			1094			1368			1852		134	1500
35.6	11.045	332	50.5	10.769	471	62	11.052	578	78	10.923	727	97.5	10.928	909	132	10.914	1230	11.2	89	1000
		250			354			435			547			684			926		67	750
		447			635			779			980			1225			1659		120	1500
35.6	12.662	298	50.5	12.334	423	62	12.670	519	78	12.482	653	97.5	12.528	817	132	12.172	1106	12.5	80	1000
		224			317			390			490			613			829		60	750
		399			594			695			896			1092			1535		107	1500
35.6	13.683	265	53	13.821	394	62	13.892	461	80	13.721	595	97.5	13.538	725	137	13.810	1019	14	71	1000
		201			300			351			452			551			775		54	750
		350			551			610			817			960			1398		94	1500
35.6	15.693	235	56	15.522	369	62	15.888	409	83	16.354	548	97.5	15.552	643	142	15.215	937	16	63	1000
		175			276			305			408			480			699		47	750
		326			504			565			739			869			1286		83	1500
37.5	17.724	220	58	17.393	340	65	17.572	381	85	17.978	498	100	17.007	586	148	17.262	868	18	56	1000
		165			255			286			374			440			651		42	750
		309			471			534			691			809			1202		75	1500
39.3	19.940	206	60	19.744	314	68	19.995	356	88	20.276	461	103	20.376	539	153	19.379	801	20	50	1000
		156			239			271			350			410			609		38	750
		288			421			505			617			744			1073		67	1500
41	22.520	193	60	21.643	283	72	22.114	339	88	22.226	415	106	22.282	499	153	21.900	721	22.4	45	1000
		142			207			249			304			366			529		33	750
		270			377			471			553			685			961		60	1500
43	25.400	180	60	25.185	251	75	25.103	314	88	25.864	369	109	25.131	457	153	24.916	641	25	40	1000
		135			188			236			276			342			481		30	750
		243			339			424			498			616			865		54	1500
43	27.842	162	60	27.836	226	75	27.517	283	88	28.587	332	109	27.548	411	153	27.847	577	28	36	1000
		122			170			212			249			308			433		27	750

注：▭卧式安装齿轮箱要求采用强制润滑。

Note: ▭ Forced lubrication required on horizontal gear units.

苏州新越减速机制造有限公司

B系列传动能力表(i=5-28): （续前页） B series transmission capacity table(i=5-28):

n_1 (r/min)	n_{2N} (r/min)	i_N	B-16			B-17			B-18			B-19			B-20			B-21		
			T_{2N} (kN·m)	iex	P_{1N} (kW)	T_{2N} (kN·m)	iex	P_{1N} (kW)	T_{2N} (kN·m)	iex	P_{1N} (kW)	T_{2N} (kN·m)	iex	P_{1N} (kW)	T_{2N} (kN·m)	iex	P_{1N} (kW)	T_{2N} (kN·m)	iex	P_{1N} (kW)
1500	300																			
1000	200	5																		
750	150																			
1500	268																			
1000	179	5.6	135	5.680		195	5.514													
750	134				1894			2736												
1500	238																			
1000	159	6.3	141	6.362	2348	195	6.234													
750	119				1757			2430												
1500	211																			
1000	141	7.1	145	7.192	2141	195	7.012	2679	230	7.239										
750	106				1609			2164			2553									
1500	188																			
1000	125	8	148	8.090	1937	195	7.965	2552	230	8.143										
750	94				1457			1919			2264									
1500	167				2588															
1000	111	9	148	9.190	1720	195	8.662	2266	230	9.250	2673									
750	83				1286			1695			1999									
1500	150				2325															
1000	100	10	148	9.993	1550	195	9.930	2042	230	10.059	2408									
750	75				1162			1531			1806									
1500	134				2077															
1000	89	11.2	148	11.456	1379	195	10.731	1817	230	11.511	2143									
750	67				1038			1368			1614									
1500	120				1860			2450												
1000	80	12.5	148	12.380	1240	195	12.770	1620	230	12.462	1927	250	12.062	2094				340	12.256	2848
750	60				930			1215			1445			1571						2136
1500	107				1658			2185			2577									
1000	71	14	148	13.832	1100	195	13.790	1450	230	14.654	1710	262	13.709	1948	295	13.698	2193	360	13.902	2676
750	54				837			1103			1301			1481			1668			2036
1500	94				1516			1969			2264									
1000	63	16	154	15.665	1016	200	16.226	1319	230	16.014	1517	275	15.192	1814	308	15.640	2032	380	15.436	2507
750	47				758			984			132			1353			1516			1870
1500	83				1391			1738			2086									
1000	56	18	160	17.290	938	200	17.522	1173	240	18.620	1407	288	17.267	1689	320	17.252	1876	400	17.510	2346
750	42				704			880			1055			1267			1407			1759
1500	75				1312			1571			1885									
1000	50	20	167	19.581	874	200	19.762	1047	240	20.348	1257	300	19.607	1571	332	19.698	1738	420	19.883	2199
750	38				665			796			955			1194			1321			1671
1500	67				1214			1403			1684			2105			2420			
1000	45	22.4	173	21.982	815	200	22.333	942	240	22.950	1311	300	22.158	1414	345	22.368	1626	420	22.470	1979
750	33				598			691			829			1037			1192			1451
1500	60				1087			1257			1508			1885			2168			
1000	40	25	173	24.842	725	200	25.409	838	240	25.936	1005	300	25.048	1257	345	25.278	1445	420	25.400	1759
750	30				543			628			754			942			1084			1319
1500	54				978			1131			1357			1696			1950			2375
1000	36	28	173	28.263	652	200	28.398	754	240	29.507	905	300	28.175	1131	345	28.576	1301	420	28.571	1583
750	27				489			565			679			848			975			1187

注：▭卧式安装齿轮箱要求采用强制润滑。 Note: ▭ Forced lubrication required on horizontal gear units.

苏州新楚减速机制造有限公司

B-22			B-23			B-24			B-25			B-26			i_N	n_{2N} (r/min)	n_1 (r/min)
T_{2N} (kN·m)	iex	P_{1N} (kW)	T_{2N} (kN·m)	iex	P_{1N} (kW)	T_{2N} (kN·m)	iex	P_{1N} (kW)	T_{2N} (kN·m)	iex	P_{1N} (kW)	T_{2N} (kN·m)	iex	P_{1N} (kW)			
															5	300	1500
																200	1000
																150	750
															5.6	268	1500
																179	1000
																134	750
															6.3	238	1500
																159	1000
																119	750
															7.1	211	1500
																141	1000
																106	750
															8	188	1500
																125	1000
																94	750
															9	167	1500
																111	1000
																83	750
															10	150	1500
																100	1000
																75	750
															11.2	134	1500
																89	1000
																67	750
															12.5	120	1500
																80	1000
																60	750
															14	107	1500
405	13.719															71	1000
		2299														54	750
															16	94	1500
422	15.538	2784														63	1000
		2077														47	750
															18	83	1500
438	17.279	2568														56	1000
		1926														42	750
															20	75	1500
455	19.570	2382	560	19.591	2932											50	1000
		1810			2228											38	750
															22.4	67	1500
470	22.222	2215	560	22.139	2639	640	21.930	3015	800	21.793						45	1000
		1624			1935			2212			2764					33	750
															25	60	1500
470	25.113	1969	560	25.027	2346	640	24.783	2681	800	24.635		900	25.095			40	1000
		1476			1579			2010			2513			2827		30	750
															28	54	1500
470	28.389	1772	560	28.151	2111	640	28.015	2413	800	27.711	3016	900	28.368			36	1000
		1329			1583			1809			2262			2545		27	750

注：▭卧式安装齿轮箱要求采用强制润滑。

Note: ▭ Forced lubrication required on horizontal gear units.

B2
苏州新越减速机制造有限公司
B3

HB

B系列传动能力表(i=31.5-400):

B series transmission capacity table(i=31.5-400):

n_1 (r/min)	n_{2N} (r/min)	i_N	B-4			B-5			B-6			B-7			B-8			B-9		
			T_{2N} (kN·m)	i_{ex}	P_{1N} (kW)	T_{2N} (kN·m)	i_{ex}	P_{1N} (kW)	T_{2N} (kN·m)	i_{ex}	P_{1N} (kW)	T_{2N} (kN·m)	i_{ex}	P_{1N} (kW)	T_{2N} (kN·m)	i_{ex}	P_{1N} (kW)	T_{2N} (kN·m)	i_{ex}	P_{1N} (kW)
1500	48				33			55			73			103			128			171
1000	32	31.5	6.6	30.196	22	11	30.245	37	14.5	31.508	49	20.5	30.509	69	25.5	32.084	85	34	30.985	114
750	24				17			28			36			52			64			85
1500	42				29			48			64			90			112			150
1000	28	35.5	6.6	34.771	19	11	34.827	32	14.5	34.557	43	20.5	35.131	60	25.5	35.461	75	34	35.679	100
750	21				15			24			32			45			56			75
1500	38				16			44			58			82			101			135
1000	25	40	6.6	39.487	17	11	39.551	29	14.5	37.486	38	20.5	39.896	54	25.5	38.468	67	34	40.902	89
750	18.8				13			22			29			40			50			67
1500	33				23			38			50			71			88			117
1000	22	45	6.6	43.077	15	11	43.146	25	14.5	43.166	33	20.5	43.523	47	25.5	44.296	59	34	44.202	78
750	16.7				12			19			25			36			45			59
1500	30				21			35			46			64			80			107
1000	20	50	6.6	49.060	14	11	49.139	23	14.5	49.021	30	20.5	49.568	43	25.5	50.304	53	34	50.341	71
750	15				10.4			17			23			32			40			53
1500	27				19			31			41			58			72			96
1000	17.9	56	6.6	55.152	12	11	55.240	21	14.5	53.477	27	20.5	55.723	38	25.5	54.877	48	34	56.592	64
750	13.4				9.3			15			20			29			36			48
1500	24				17			28			36			50			64			85
1000	15.9	63	6.6	60.808	11	11	60.906	18	14.5	60.904	24	20	61.438	33	25.5	62.499	42	34	62.396	57
750	11.9				8.2			14			18			25			32			42
1500	21				14.5			24			32			44			56			75
1000	14.1	71	6.6	69.293	9.7	11	69.404	16	14.5	68.467	21	20	70.011	30	25.5	70.259	38	34	71.102	50
750	10.6				7.3			12			16			22			28			38
1500	18.8							22			28			40			50			67
1000	12.5	80				11	77.598	14	14	75.489	18	20.5	79.267	27	25.2	77.465	33	34	79.497	45
750	9.4							11			14			20			25			33
1500	16.7							19			24			36			44			59
1000	11.1	90				11	86.720	13	14	86.022	16	20.5	88.585	24	25.2	88.274	29	34	88.842	40
750	8.3							9.6			12			18			22			30
1500	15							17.3			23			32			40			53
1000	10	100				11	100.413	12	14.5	96.174	15	20.5	102.572	21	25.5	99.945	27	34	102.869	36
750	7.5							8.6			11.4			16			20			27
1500	13.4							15			20			29			36			48
1000	8.9	112				11	110.130	10.5	14.5	107.484	13.5	20.5	112.498	19	25.5	111.694	24	34	111.824	32
750	6.7							7.5			10			14			18			24
1500	12							13			18			26			32			43
1000	8	125				11	119.446	9.2	14.5	124.455	12	20.5	122.035	17	25.5	129.330	21	34	122.369	28
750	6							6.9			9.1			13			16			21
1500	10.7							12			16.2			23			29			38
1000	7.1	140				11	137.567	8.2	14.5	136.499	11	20.5	140.525	15	25.5	141.846	19	34	140.933	25
750	5.4							6.2			8.2			12			14.4			19
1500	9.4							11			14.3			20			25			33
1000	6.3	160				11	156.225	7.3	14.5	148.071	9.6	20.5	159.585	14	25.5	153.871	17	34	160.047	22
750	4.7							5.4			7.1			10			13			17
1500	8.3							9.6			13			18			22			30
1000	5.6	180				11	170.427	6.5	14.5	170.506	8.5	20.5	174.092	12	25.5	177.184	15	34	174.597	20
750	4.2							4.8			6.4			9.0			11.2			15
1500	7.5							8.6			11.4			16			20			27
1000	5	200				11	194.098	5.8	14.5	193.631	7.6	20.5	198.272	11	25.5	201.215	13.4	34	198.847	18
750	3.8							4.4			5.8			8.2			10			14
1500	6.7							7.7			10			14.4			18			24
1000	4.5	224				11	218.199	5.2	14.5	211.234	6.8	20.5	222.891	9.7	25.5	219.508	12	34	223.537	16
750	3.3							3.8			5.0			7.1			9			12
1500	6							6.9			9.1			13			16			21
1000	4	250				11	240.576	4.6	14.5	240.572	6.1	20.5	245.752	8.6	25.5	249.995	11	34	246.464	14
750	3							3.5			4.6			6.4			8.0			11
1500	5.4							6.2			8.2			12			14.4			19
1000	3.6	280				11	274.147	4.1	14.5	270.443	5.5	20.5	280.042	7.7	25.5	281.036	9.6	34	280.855	13
750	2.7							3.1			4.1			5.8			7.2			10
1500	4.8							5.5			7.3			10.3			13			17
1000	3.2	315				11	302.121	3.7	14.5	298.181	4.9	20.5	308.618	6.9	25.5	309.861	8.5	34	309.513	11
750	2.4							2.8			3.6			5.2			6.4			8.5
1500	4.2										6.4						11.2			
1000	2.8	355							14.5	339.788	4.3				25.5	353.097	7.5			
750	2.1										3.2						5.6			
1500	3.8										5.8						10			
1000	2.5	400							14.5	347.460	3.8				25.5	389.127	6.7			
750	1.5										2.9						5.1			

苏州新越减速机制造有限公司

HB

B-10			B-11			B-12			B-13			B-14			B-15			i_N	n_{2N} (r/min)	n_1 (r/min)
T_{2N} (kN·m)	i_{ex}	P_{1N} (kW)	T_{2N} (kN·m)	i_{ex}	P_{1N} (kW)	T_{2N} (kN·m)	i_{ex}	P_{1N} (kW)	T_{2N} (kN·m)	i_{ex}	P_{1N} (kW)	T_{2N} (kN·m)	i_{ex}	P_{1N} (kW)	T_{2N} (kN·m)	i_{ex}	P_{1N} (kW)			
		216			302			377			442			548			769		48	1500
43	32.400	144	60	31.975	201	75	32.021	251	88	32.838	295	109	32.057	365	153	31.634	513	31.5	32	1000
		108			151			188			221			274			385		24	750
		189			264			330			387			479			673		42	1500
43	35.811	126	60	34.771	176	75	35.392	220	88	35.709	258	109	35.432	320	153	34.400	449	35.5	28	1000
		95			132			165			194			240			336		21	750
		171			239			298			350			434			609		36	1500
43	38.846	113	60	39.861	157	75	40.654	196	88	40.936	230	109	40.700	285	153	39.435	401	40	25	1000
		85			118			148			173			215			301		18.8	750
		149			207			259			304			377			529		33	1500
43	44.732	99	60	43.077	138	75	44.209	173	88	44.238	203	109	44.259	251	153	42.617	352	45	22	1000
		75			105			131			154			191			268		16.7	750
		135			188			236			276			342			481		30	1500
43	51.280	90	60	49.060	126	75	50.681	157	88	50.383	184	109	50.737	228	153	48.536	320	50	20	1000
		68			94			118			138			171			240		15	750
		122			170			212			249			308			433		27	1500
43	55.417	81	60	55.152	112	75	54.769	141	88	56.639	165	109	54.831	204	153	54.562	287	56	17.9	1000
		60			84			105			123			153			215		13.4	750
		108			151			188			221			274			385		24	1500
43	63.114	72	60	60.808	100	75	62.376	125	88	62.448	147	109	62.446	181	153	60.158	255	63	15.9	1000
		54			75			93			110			136			191		11.9	750
		95			132			165			194			240			336		21	1500
43	70.951	63	60	69.293	89	75	70.121	111	88	71.161	130	109	70.200	161	153	68.553	226	71	14.1	1000
		48			67			83			98			121			170		10.6	750
		85			118			148			173			215			301		18.8	1500
43	78.228	56	60	80.949	79	75	77.313	98	88	82.118	115	109	78.460	143	153	76.131	200	80	12.5	1000
		42			59			74			87			107			151		9.4	750
		75			105			131			154			191			268		16.7	1500
43	89.143	50	60	89.869	70	75	88.101	87	88	90.016	102	109	88.200	127	153	85.645	178	90	11.1	1000
		37			52			65			76			95			133		8.3	750
		68			94			118			138			171			240		15	1500
43	99.667	45	60	103.259	63	75	102.921	79	88	104.750	92	109	101.780	114	153	99.664	160	100	10	1000
		34			47			59			69			86			120		7.5	750
		60			84			105			123			153			215		13.4	1500
43	111.384	40	60	114.129	56	75	114.262	70	88	115.777	82	109	111.569	102	153	110.155	143	112	8.9	1000
		30			42			53			62			76			107		6.7	750
		54			75			94			111			137			192		12	1500
43	128.971	36	60	123.804	50	75	131.287	63	88	125.592	74	109	129.831	91	153	126.535	128	125	8	1000
		27			38			47			55			68			96		6	750
		48			67			84			99			122			171		10.7	1500
43	141.452	32	60	142.562	45	75	145.106	56	88	144.621	65	109	143.498	81	153	137.599	114	140	7.1	1000
		24			34			42			50			62			87		5.4	750
		42			59			74			87			107			151		9.4	1500
43	153.443	28	60	161.897	40	75	157.408	49	88	165.791	58	109	155.663	72	153	157.741	101	160	6.3	1000
		21			30			37			43			54			75		4.7	750
		37			52			65			76			95			133		8.3	1500
43	176.692	25	60	176.615	35	75	181.258	44	88	179.166	52	109	179.248	64	153	170.467	90	180	5.6	1000
		19			26			33			39			48			67		4.2	750
		34			47			59			69			86			120		7.5	1500
43	200.656	23	60	201.145	31	75	205.841	39	88	204.050	46	109	205.487	57	153	194.143	80	200	5	1000
		17			24			30			35			43			61		3.8	750
		30			42			53			62			76			107		6.7	1500
43	218.898	20	60	226.121	28	75	224.554	35	88	229.386	41	109	222.065	51	153	218.249	72	224	4.5	1000
		15			21			26			30			38			53		3.3	750
		27			38			47			55			68			96		6	1500
43	249.300	18	60	249.313	25	75	255.742	31	88	252.913	37	109	252.907	46	153	240.634	64	250	4	1000
		14			19			24			28			34			48		3	750
		24			34			42			50			62			87		5.4	1500
43	280.256	16	60	284.101	23	75	287.497	28	88	288.204	33	109	284.310	41	153	274.210	58	280	3.6	1000
		12			17			21			25			31			43		2.7	750
		22			30			38			44			55			77		4.8	1500
43	309.000	14	60	313.091	20	75	316.984	25	88	317.612	29	109	313.470	37	153	302.191	51	315	3.2	1000
		11			15.1			19			22			27			38		2.4	750
		19						33						48					4.2	1500
43	352.116	13				75	361.214	22				109	357.210	32				355	2.8	1000
		9.5						16						24					2.1	750
		17						30						43					3.8	1500
43	388.046	11.3				75	398.073	20				109	393.660	29				400	2.5	1000
		8.6						15						22					1.5	750

苏州新越减速机制造有限公司

HB

B系列传动能力表(i=31.5-400): （续前页） B series transmission capacity table(i=31.5-400):

n_1 (r/min)	n_{2N} (r/min)	i_N	B-16			B-17			B-18			B-19			B-20			B-21		
			T_{2N} (kN·m)	i_{ex}	P_{1N} (kW)	T_{2N} (kN·m)	i_{ex}	P_{1N} (kW)	T_{2N} (kN·m)	i_{ex}	P_{1N} (kW)	T_{2N} (kN·m)	i_{ex}	P_{1N} (kW)	T_{2N} (kN·m)	i_{ex}	P_{1N} (kW)	T_{2N} (kN·m)	i_{ex}	P_{1N} (kW)
1500	48				870			1005			1206			1508			1734			2111
1000	32	31.5	173	31.588	580	200	32.259	670	240	32.979	804	300	32.005	1005	345	32.143	1156	420	32.456	1407
750	24				435			603			603			754			867			1055
1500	42				761			880			1055			1319			1517			1847
1000	28	35.5	173	35.883	507	200	35.080	586	240	37.463	704	300	34.804	880	345	36.513	1012	420	35.294	1231
750	21				380			440			528			660			759			924
1500	38				688			796			955			1194			1373			1671
1000	25	40	173	39.021	453	200	40.213	524	240	40.738	628	300	39.899	785	345	39.706	903	420	40.461	1099
750	18.8				341			394			472			591			679			827
1500	33				598			691			829			1037			1192			1451
1000	22	45	173	44.732	399	200	43.460	461	240	46.702	553	300	43.117	691	345	45.518	795	420	43.725	968
750	16.7				303			350			420			525			603			734
1500	30				543			628			754			942			1083			1319
1000	20	50	173	48.341	362	200	49.496	419	240	50.459	503	300	49.106	628	345	49.190	723	420	49.798	880
750	15				272			314			377			471			542			660
1500	27				489			565			679			848			975			1187
1000	17.9	56	173	55.055	324	200	55.641	375	240	57.479	450	300	55.203	562	345	56.022	647	420	55.981	787
750	13.4				243			281			337			421			484			589
1500	24				435			503			603			754			867			1055
1000	15.9	63	173	61.892	288	200	61.348	333	240	64.616	400	300	60.865	[illegible]	345	62.978	574	420	61.722	699
750	11.9				216			249			299			[illegible]			430			523
1500	21				380			440			528			660			759			924
1000	14.1	71	173	68.239	255	200	69.909	295	240	71.243	354	300	69.358	443	345	69.438	509	420	70.335	620
750	10.6				192			222			266			333			383			466
1500	18.8				341			394			472			591			679			827
1000	12.5	80	173	77.761	226	200	76.506	262	240	81.184	314	300	79.977	393	345	79.127	452	420	77.639	550
750	9.4				170			197			236			295			340			413
1500	16.7				303			350			420			525			603			734
1000	11.1	90	173	88.626	201	200	83.865	232	240	88.846	279	300	87.670	349	345	91.242	401	420	87.739	488
750	8.3				150			174			209			261			300			365
1500	15				272			314			377			471			542			660
1000	10	100	173	97.150	181	200	97.593	209	240	97.331	251	300	102.020	314	345	100.017	361	420	99.821	440
750	7.5				136			157			188			236			271			330
1500	13.4				243			281			337			421			484			589
1000	8.9	112	173	113.052	161	200	107.865	186	240	133.330	224	300	112.759	280	345	116.389	322	420	111.565	391
750	6.7				121			140			168			210			242			295
1500	12				217			251			302			377			434			528
1000	8	125	173	124.952	145	200	123.574	168	240	125.263	201	300	129.526	251	345	128.641	289	420	126.733	352
750	6				109			126			151			188			217			264
1500	10.7				194			224			269			336			387			471
1000	7.1	140	173	143.532	129	200	134.739	149	240	143.889	178	300	140.851	223	345	147.769	256	420	137.815	312
750	5.4				98			113			136			170			195			237
1500	9.4				170			197			236			295			340			413
1000	6.3	160	173	156.082	114	200	154.462	132	240	156.471	158	300	161.470	198	345	160.690	228	420	157.989	277
750	4.7				85			98			118			148			170			207
1500	8.3				150			174			209			261			300			365
1000	5.6	180	173	178.930	101	200	166.923	117	240	179.375	141	300	174.496	176	345	184.212	202	420	170.735	246
750	4.2				76			88			106			132			152			185
1500	7.5				136			157			188			236			271			330
1000	5	200	173	193.365	91	200	190.107	105	240	193.845	126	300	198.732	157	345	199.073	181	420	194.448	220
750	3.6				69			80			95			119			137			167
1500	6.7				121			140			168			210			242			295
1000	4.5	224	173	220.222	82	200	213.712	94	240	220.769	113	300	223.408	141	345	226.722	163	420	218.592	198
750	3.3				60			69			83			104			119			145
1500	6				109			126			151			188			217			264
1000	4	250	173	247.566	72	200	235.631	84	240	248.182	101	300	246.322	126	345	254.874	145	420	241.012	176
750	3				54			63			75			94			108			132
1500	5.4				98			113			136			170			195			237
1000	3.6	280	173	272.957	65	200	268.510	75	240	273.636	90	300	280.692	113	345	281.015	130	420	274.641	158
750	2.7				49			57			68			85			98			119
1500	4.8				87			101			121			151			173			211
1000	3.2	315	173	311.045	58	200	295.909	67	240	311.818	80	300	309.334	101	345	320.226	116	420	302.666	141
750	2.4				43			50			60			75			87			106
1500	4.2				76						106						152			
1000	2.8	355	173	342.784	51				240	343.636	70				345	352.902	101			
750	2.1				38						53						76			
1500	3.8																			
1000	2.5	400																		
750	1.5																			

注：▭卧式安装齿轮箱要求采用强制润滑。 Note: ▭ Forced lubrication required on horizontal gear units.

苏州新慈减速机制造有限公司

B-22			B-23			B-24			B-25			B-26			i_N	n_{2N} (r/min)	n_1 (r/min)
T_{2N} (kN·m)	iex	P_{1N} (kW)	T_{2N} (kN·m)	iex	P_{1N} (kW)	T_{2N} (kN·m)	iex	P_{1N} (kW)	T_{2N} (kN·m)	iex	P_{1N} (kW)	T_{2N} (kN·m)	iex	P_{1N} (kW)			
																48	1500
470	31.933	1575	560	31.979	1876	640	31.518	2145	800	31.476	2681	900	31.909	3016	31.5	32	1000
		181			1407			1608			2010			2262		24	750
		2067			2463			2815								42	1500
470	36.275	1378	560	34.775	1642	640	35.797	1876	800	34.231	2346	900	36.248	2639	35.5	28	1000
		1034			1231			1407			1759			1979		21	750
		1870			2228			2597								38	1500
470	39.446	1230	560	39.866	1466	640	38.927	1675	800	39.241	2094	900	39.417	2356	40	25	1000
		925			1102			1260			1575			1772		18.8	750
		1624			1935			2212			2764					33	1500
470	45.221	1083	560	43.082	1290	640	44.626	1474	800	42.407	1843	900	45.167	2073	45	22	1000
		822			979			1119			1399			1574		16.7	750
		1476			1759			2010			2513			2827		30	1500
470	48.869	984	560	49.065	1173	640	48.226	1340	800	48.297	1675	900	48.833	1885	50	20	1000
		738			880			1005			1257			1414		15	750
		1329			1583			1809			2262			2545		27	1500
470	55.656	881	560	55.158	1050	640	54.924	1200	800	54.294	1499	900	55.615	1687	56	17.9	1000
		659			786			898			1123			1263		13.4	750
		1181			1407			1608			2010			2262		24	1500
470	62.567	783	560	60.815	932	640	61.744	1066	800	59.863	1332	900	62.520	1498	63	15.9	1000
		586			696			797			997			1121		11.9	750
		1034			1231			1407			1759			1979		21	1500
470	68.984	694	560	69.301	827	640	68.076	945	800	68.216	1184	900	68.933	1329	71	14.1	1000
		522			622			710			888			999		10.6	750
		925			1102			1260			1575			1772		18.8	1500
470	78.610	615	560	76.497	733	640	77.575	838	800	78.100	1047	900	78.551	1178	80	12.5	1000
		463			551			630			787			886		9.4	750
		822			979			1119			1399			1574		16.7	1500
470	86.772	546	560	86.446	651	640	85.631	744	800	89.260	930	900	89.933	1046	90	11.1	1000
		408			487			556			695			782		8.3	750
		738			880			1005			1257			1414		15	1500
470	98.061	492	560	98.353	586	640	96.770	670	800	100.414	838	900	101.633	942	100	10	1000
		369			440			503			628			707		7.5	750
		659			786			898			1123			1263		13.4	1500
470	111.565	438	560	109.924	522	640	110.095	596	800	112.228	746	900	115.629	839	112	8.9	1000
		330			393			449			561			631		6.7	750
		591			704			804			1005			1131		12	1500
470	124.690	394	560	124.670	469	640	121.949	536	800	127.487	670	900	129.232	754	125	8	1000
		295			352			402			503			565		6	750
		527			627			717			896			1008		10.7	1500
470	141.643	349	560	138.788	416	640	139.780	476	800	138.634	595	900	146.803	669	140	7.1	1000
		266			317			362			452			509		5.4	750
		463			551			630			787			886		9.4	1500
470	154.029	310	560	155.665	369	640	152.002	422	800	156.928	528	900	159.639	594	160	6.3	1000
		231			276			315			394			443		4.7	750
		408			487			556			695			782		8.3	1500
470	176.576	276	560	166.224	328	640	174.252	375	800	171.749	469	900	183.006	528	180	5.6	1000
		207			246			281			352			396		4.2	750
		369			440			503			628			707		7.5	1500
470	190.821	246	560	191.588	293	640	188.310	335	800	195.603	419	900	197.772	471	200	5	1000
		187			223			255			318			358		3.8	750
		330			393			449			561			631		6.7	1500
470	217.324	221	560	215.377	264	640	214.464	302	800	219.891	377	900	225.240	424	224	4.5	1000
		162			194			221			276			311		3.3	750
		295			352			402			503			565		6	1500
470	244.309	197	560	237.467	235	640	241.094	268	800	242.444	335	900	253.208	377	250	4	1000
		148			176			201			251			283		3	750
		266			317			362			452			509		5.4	1500
470	269.366	177	560	270.602	211	640	265.822	241	800	276.274	302	900	279.178	339	280	3.6	1000
		133			158			181			226			254		2.7	750
		236			281			322			402			452		4.8	1500
470	306.952	157	560	296.215	188	640	302.913	214	800	304.465	268	900	318.133	302	315	3.2	1000
		118			141			161			201			226		2.4	750
		207						281						396		4.2	1500
470	338.273	138				640	333.823	188				900	350.596	264	355	2.8	1000
		103						141						198		2.1	750
																3.8	1500
															400	2.5	1000
																1.5	750

注：▭卧式安装齿轮箱要求采用强制润滑。

Note: ▭ Forced lubrication required on horizontal gear units.

苏州新越减速机制造有限公司

H系列额定热容量(kW)：　　H series rated thermal capacities(kW):

iN		H1-3	H1-5	H1-7	H1-9	H1-11	H1-13	H1-15	H1-17	H1-19
1.25	PG1	110	207	230	190					
	PG2	171	408	562	642					
	PG3	268	641	923	1322					
	PG4	322	819	1177	1621					
1.4	PG1	110	214	250	247					
	PG2	169	409	567	670					
	PG3	260	629	901	1305					
	PG4	312	800	1149	1589					
1.6	PG1	108	215	261	303	234				
	PG2	164	399	548	686	967	891			
	PG3	244	593	836	1246	2138	2631			
	PG4	295	754	1064	1519	3632	3220			
1.8	PG1	120	214	274	323	330				
	PG2	181	387	552	682	1000	1011			
	PG3	264	557	818	1195	2082	2547			
	PG4	319	712	1040	1454	2555	3095			
2	PG1	116	209	273	334	393	303			
	PG2	174	372	534	668	1010	1066	794		
	PG3	251	526	775	1135	2004	2483	2249		
	PG4	303	670	985	1382	2449	3001	3099		
2.24	PG1	112	202	263	335	433	416			
	PG2	166	353	496	643	1[illegible]	1119	908		
	PG3	236	490	699	1063	1697	2377	2190		
	PG4	286	628	888	1296	2322	2874	2984		
2.5	PG1	103	192	252	328	452	486			
	PG2	153	332	466	[illegible]	971	1121	1001		
	PG3	212	453	644	984	1778	2246	2140		
	PG4	257	580	818	1201	2174	2714	2876		
2.8	PG1	97.0	180	261	347	456	525			
	PG2	143	309	[illegible]	630	928	1095	1063	884	
	PG3	195	413	619	990	1643	2091	2063	2359	
	PG4	237	529	824	1205	2010	2525	2744	3138	
3.15	PG1	95.1	185	293	371	520	620	464		
	PG2	138	[illegible]	535	664	976	1151	1291	1253	
	PG3	189	498	755	1075	1672	2082	2218	2585	
	PG4	227	517	967	1320	2030	2495	2847	3297	
3.55	PG1	87.5	182	272	349	493	607	527	420	
	PG2	126	297	490	616	902	1086	1259	1288	
	PG3	170	390	676	973	1508	1899	2057	2443	
	PG4	205	494	870	1198	1835	2277	2628	3088	
4	PG1	79.4	166	247	301	465	580	550	514	
	PG2	114	269	438	523	833	1006	1194	1267	1221
	PG3	151	346	592	806	1358	1171	1869	2249	
	PG4	182	439	763	998	1655	2055	2384	2829	
4.5	PG1	87.5	172	254	347	446	608	657	649	563
	PG2	122	272	437	585	789	1037	1273	1337	1351
	PG3	161	346	586	890	1290	1766	1905	2236	
	PG4	193	438	749	1093	1580	2126	2403	2782	
5	PG1	79.2	163	245	316	443	586	676	776	788
	PG2	111	257	419	527	770	989	1246	1495	1578
	PG3	143	325	551	783	1220	1662	1805	2414	
	PG4	172	411	707	964	1500	2003	2276	2988	
5.6	PG1	70.9	145	221	304	423	535	630	745	904
	PG2	98.3	227	374	503	730	890	1131	1374	1658
	PG3	125	281	483	729	1143	1457	1595	2148	
	PG4	150	357	621	902	1409	1761	2014	2660	

苏州新越减速机制造有限公司

H系列额定热容量(kW):　　H series rated thermal capacities(kW):

iN		4	5	6	7	8	9	10	11	12	13	14	15	16	17	18	19	20	21	22	23	24	25	26
6.3	PG1	68.2	89.4		128		177		253		333		325		230		291							
	PG2	93.5	129		202		273		443		607		652		775									
	PG3	114	181		291		454		669		1164		1405		1713									
	PG4	137	218		357		539		835		1394		1653		2122									
7.1	PG1	69.9	91.1		124		173		256		340		351	342	315	260	375	321	372					
	PG2	95.7	131		194		264		440		601		659	672	807	802								
	PG3	115	180		273		427		650		1123		1358	1416	1658	1710								
	PG4	139	217		336		506		813		1344		1599	1670	2040	2129								
8	PG1	67.1	88.5	97.8	120	137	169	176	252	291	341	372	368	369	365	340	431	402	458	398				
	PG2	91.4	127	140	187	213	255	267	428	495	590	661	658	679	826	831								
	PG3	109	173	187	259	297	405	450	619	849	1069	1218	1310	1370	1611	1658								
	PG4	131	208	226	320	365	481	530	777	1023	1284	1468	1535	1614	1980	2042								
9	PG1	64.9	85.7	99.5	116	133	163	172	243	293	338	378	375	383	399	388	469	457	516	479	1037			
	PG2	88.2	123	141	180	204	245	257	408	491	573	652	647	676	829	848								
	PG3	104	165	187	246	260	383	421	572	824	1012	1175	1247	1321	1562	1615								
	PG4	126	198	225	302	344	456	496	717	994	1216	1407	1461	1550	1907	1983								
10	PG1	61.4	81.0	96.6	112	129	157	167	235	289	331	378	375	390	418	419	508	492	572	535	1076	1119		
	PG2	83.0	115	137	171	197	234	249	368	478	552	637	629	664	820	850								
	PG3	96.9	152	179	231	266	359	401	537	783	955	1116	1177	1254	1493	1556								
	PG4	117	183	215	285	327	428	472	672	950	1146	1343	1379	1475	1819	1908								
11.2	PG1	56.8	77.6	93.5	113	125	149	162	238	277	337	373	370	390	426	437	530	530	607	589	1118	1163		
	PG2	79.4	110	132	172	189	221	240	389	452	556	613	606	647	799	846								
	PG3	91.7	143	171	229	251	335	378	533	720	941	1062	1100	1187	[illegible]	1594								
	PG4	111	173	206	283	310	400	447	668	872	1133	1275	1292	1391	[illegible]	1822								
12.5	PG1	56.7	76.3	88.1	111	119	146	156	238	267	323	364	372	[illegible]	444	443	555	550	641	621	1118	1163	1337	
	PG2	75.7	107	124	167	180	215	229	361	430	523	595	600	622	799	817								
	PG3	88.5	141	157	224	237	324	356	522	675	863	997	[illegible]	[illegible]	1370	1410								
	PG4	106	169	190	275	292	384	421	650	816	1036	1100	[illegible]	1305	1665	1716								
14	PG1	53.7	72.1	84.2	102	120	142	149	226	270	310	[illegible]	[illegible]	385	434	459	551	574	643	653	1110	1194	1327	1393
	PG2	71.5	101	118	153	181	207	217	359	433	495	[illegible]	569	615	766	816								
	PG3	82.7	131	146	200	235	305	331	483	670	[illegible]	887	1001	1087	1280	1369								
	PG4	99.1	156	179	247	290	364	392	602	813	[illegible]	1187	1173	1276	1557	1665								
16	PG1	49.2	67.6	82.6	95.3	118	133	145	212	[illegible]	283	354	361	371	420	448	536	568	627	653	1084	1127	1296	1361
	PG2	65.2	93.7	114	142	175	193	210	339	[illegible]	449	563	565	583	725	781								
	PG3	74.5	120	146	184	229	290	321	[illegible]	653	707	900	976	1009	1188	1281								
	PG4	89.6	144	175	226	282	334	[illegible]	[illegible]	769	855	1084	1147	1183	1444	1559								
18	PG1	47.0	645.5	78.1	91.1	108	125	[illegible]	196	255	285	338	340	373	415	430	534	551	617	637	1050	1092	1256	1318
	PG2	62.0	89.4	108	136	160	[illegible]	202	310	398	450	533	527	579	702	739								
	PG3	70.0	113	135	175	206	[illegible]	302	410	602	709	836	901	987	1132	1185								
	PG4	84.2	136	163	216	253	312	357	513	729	854	1007	1059	1159	1373	1446								
20	PG1	46.0	60.4	73.1	84.9	102	121	132	189	238	267	308	326	351	406	429	517	548	598	634	1015	1056	1214	1274
	PG2	60.4	83.5	100	125	149	174	189	297	369	419	482	498	540	681	717								
	PG3	67.7	105	124	160	189	250	278	387	547	646	740	828	910	1085	1124								
	PG4	81.4	126	150	198	232	298	329	484	663	780	893	970	1069	1318	1368								
22.4	PG1	42.5	56.1	69.8	81.8	97	111	124	176	220	240	310	330	336	355	420	440	531	524	607	775	1005	928	1210
	PG2	55.8	77.1	95.8	121	143	161	177	275	343	301	482	443	510	460	695								
	PG3	61.7	95.4	118	153	180	225	259	352	512	525	740	844	834	844	1078								
	PG4	74.3	115	142	188	221	269	307	441	620	580	893	941	989	934	1311								
25	PG1		56.8	65.4	84.3	90.6	115	120	173	213	234	290	322	341	344	367	435	453	537	535	760	790	908	945
	PG2		69.2	89.3	105	132	145	171	224	329	292	448	429	456	445	474								
	PG3		98.7	108	158	165	231	248	392	460	499	676	795	854	796	847								
	PG4		110	131	177	203	258	294	436	563	550	815	888	953	881	940								
28	PG1		54.5	60.7	84.7	87.1	114	111	167	198	225	259	318	333	339	355	427	447	540	548	778	809	930	967
	PG2		66.5	82.6	106	127	143	158	215	304	281	323	421	441	436	456								
	PG3		93.2	98.8	157	157	224	224	367	435	468	548	767	804	766	799								
	PG4		104	119	176	193	250	267	410	530	518	605	858	896	850	887								
31.5	PG1		52.9	61.2	81.2	90.3	111	115	161	194	219	252	310	328	329	349	417	439	537	549	773	804	925	962
	PG2		64.3	73.9	101	112	139	144	207	247	272	312	409	433	422	447								
	PG3		89.4	102	146	162	215	268	350	403	449	520	782	775	734	772								
	PG4		100	114	167	181	240	293	391	450	496	574	819	867	813	856								
35.5	PG1		51.0	58.7	78.6	90.6	107	114	155	186	212	243	295	320	313	339	405	429	530	545	766	797	918	953
	PG2		62.0	70.9	98.1	112	134	141	199	236	262	301	388	420	399	433								
	PG3		85.4	96.3	142	160	205	260	331	377	427	489	678	741	678	738								
	PG4		95.4	108	160	180	230	284	371	423	472	541	759	831	753	819								

苏州新速减速机制造有限公司

HB

H系列额定热容量(kW)：

H series rated thermal capacities(kW):

iN		5	6	7	8	9	10	11	12	13	14	15	16	17	18	19	20	21	22	23	24	25	26
40	PG1	48.1	56.6	74.6	86.8	101	110	149	180	204	236	284	304	300	322	390	416	517	537	754	784	902	938
	PG2	58.3	66.6	92.8	107	127	137	190	228	251	291	371	398	382	409								
	PG3	79.3	92.4	132	151	191	248	312	359	403	467	639	686	641	683								
	PG4	88.8	103	149	170	214	272	349	402	446	517	717	770	711	760								
45	PG1	46.0	54.9	71.8	84.1	97.2	107	148	173	195	227	282	293	297	309	386	401	501	624	745	775	891	927
	PG2	55.7	66.2	89	104	121	133	189	219	240	280	368	381	377	392								
	PG3	74.9	88.3	126	145	181	238	305	341	379	444	628	648	627	644								
	PG4	83.8	98.7	142	163	203	261	342	382	419	491	702	725	695	716								
50	PG1	44.4	51.7	67.6	79.8	94.9	101	145	166	191	219	281	291	292	306	379	395	500	508	736	765	880	915
	PG2	53.8	62.2	83.7	98.0	118	125	184	210	233	269	362	379	368	386								
	PG3	72.3	82.0	118	136	177	221	299	322	369	419	619	634	613	628								
	PG4	80.9	91.7	133	152	197	242	334	360	408	465	691	710	681	701								
56	PG1	42.1	49.6	64.4	76.7	90.3	97.0	134	165	184	209	267	289	278	300	362	388	477	506	720	749	861	895
	PG2	50.7	59.5	79.4	94.1	112	120	170	208	225	256	343	371	350	377								
	PG3	67.9	77.6	111	129	165	209	271	315	349	394	577	626	574	617								
	PG4	75.6	86.9	125	145	185	229	302	353	366	437	645	695	636	684								
63	PG1	39.6	47.7	60.0	72.4	85.3	94.7	127	161	174	204	252	275	262	286	338	371	456	482	697	724	834	867
	PG2	47.6	57.1	73.8	88.5	105	116	160	202	212	249	323	353	329	357								
	PG3	62.9	74.9	102	121	153	204	251	309	325	384	533	582	530	578								
	PG4	70.2	83.8	114	136	172	224	260	345	359	425	596	653	589	640								
71	PG1	39.2	45.2	58.2	68.9	83.4	90.1	124	150	169	197	245	260	[illegible]	270	333	346	431	461	669	696	800	832
	PG2	47.0	54.0	71.3	84.1	103	111	155	187	205	239	313	332	[illegible]	337								
	PG3	62.2	70.2	97.9	113	150	191	242	279	310	364	513	[illegible]	507	534								
	PG4	69.4	78.3	110	127	167	209	270	312	343	403	573	[illegible]	564	592								
80	PG1	37.2	42.6	56.8	64.5	78.9	85.1	117	141	164	186	[illegible]	252	242	259	315	341	411	435	655	681	783	814
	PG2	44.5	50.6	69.6	78.2	96.8	104	146	176	199	226	301	321	302	323								
	PG3	57.8	65.2	94.2	104	139	177	223	159	299	[illegible]	484	519	479	511								
	PG4	64.6	72.6	106	117	156	194	250	290	330	[illegible]	542	580	532	567								
90	PG1	36.7	42.2	53.7	62.2	74.9	83.0	113	138	[illegible]	180	222	243	228	248	299	322	399	415	627	652	750	780
	PG2	43.9	50.2	65.7	75.4	91.8	101	141	[illegible]	186	218	282	308	284	309								
	PG3	56.2	64.6	87.1	100	129	173	214	250	274	323	448	490	443	483								
	PG4	63.0	72.1	98.3	113	145	189	[illegible]	280	304	357	501	549	493	537								
100	PG1		40.0	48.1	60.9	67.1	79.8	[illegible]	130	133	175	179	228	201	234	282	306	388	403	509	632	611	756
	PG2		47.5		73.6		[illegible]		161		212		289		290								
	PG3		60.0		96.7		161		231		311		453		447								
	PG4		67.2		109		176		259		344		507		497								
112	PG1		39.5	46.3	57.6	64.2	74.9	98.7	126	130	164	171	184	192	206	270	269	379	392	498	518	596	620
	PG2		47.0		69.8		91.2		156		198												
	PG3		58.5		89.6		149		222		286												
	PG4		65.5		101		164		249		317												
125	PG1			44.9	51.6	62.1	67.3	94.6	110	126	142	165	177	185	197	261	278	367	383	488	508	584	607
140	PG1			42.6	49.5	60.1	64.4	91.5	109	122	138	159	170	178	190	251	267	347	371	475	494	568	591
160	PG1			41.0	48.0	56.8	62.4	87.0	105	155	134	153	164	171	183	241	257	333	351	455	473	544	566
180	PG1			39.4	45.6	54.4	60.4	83.9	101	111	130	150	157	167	175	230	247	328	336	439	457	525	546
220	PG1			37.9	43.9	52.6	57.0	79.2	96.4	108	123	146	154	161	172	222	236	309	331	432	449	516	537
224	PG1			35.7	42.0	50.5	54.6	75.9	92.8	103	118	136	150	150	166	213	227	295	312	428	445	512	532
250	PG1			34.1	40.7	48.2	53.0	72.1	87.6	98.0	115	129	139	143	155	202	218	279	297	409	425	489	509
280	PG1			33.1	38.2	46.8	50.8	69.4	84.3	94.9	109	125	132	139	147	194	207	268	281	388	404	467	486
315	PG1			32.4	36.6	44.6	48.5	67.7	79.9	91.0	105	119	128	133	143	190	199	257	270	374	389	447	465
355	PG1			30.9	35.5	43.8	47.1	64.4	76.9	86.8	101	117	123	130	137	181	195	245	260	363	378	435	452
400	PG1				34.8		44.9		75.1		97.1		120		134		185		248		359		429
450					33.1		44.1		71.4		92.6												

苏州新越顺速机制造有限公司

HB

B系列额定热容量(kW)：　　B series rated thermal capacities(kW):

iN		4	5	6	7	8	9	10	11	12	13	14	15	16	17	18	19	20	21	22	23	24	25	26
5	PG1	66.3	86.9		122		150		233		286		330											
	PG2	101	140		223		272		458		662		797											
	PG3	135	202		313		391		664		1318		1786											
	PG4	166	250		403		500		862		1632		2158											
5.6	PG1	64.1	85.2		117		144		233		295		349		328									
	PG2	96.9	137		209		256		446		653		789		862									
	PG3	130	196		288		360		631		1264		1729		2015									
	PG4	160	242		371		461		821		1573		2084		2427									
6.3	PG1	62.4	81.9	96.5	110	134	137	155	218	277	282	337	351	374	353									
	PG2	93.8	130	152	194	235	240	272	406	516	597	726	752	815	836									
	PG3	124	182	259	261	361	327	451	555	957	1110	1384	1596	1748	1872									
	PG4	153	225	307	337	471	421	554	723	1166	1377	1712	1922	2105	2262									
7.1	PG1	58.8	77.7	94.7	104	127	130	148	217	275	284	341	346	372	364	388								
	PG2	67.8	122	146	162	221	225	256	397	501	589	712	715	775	804	867								
	PG3	114	168	252	240	350	300	414	535	913	1076	1326	1479	1613	1752	1882								
	PG4	140	208	296	310	433	387	510	697	1100	1389	1649	1781	1941	2109	2269								
8	PG1	55.4	73.3	90.6	98.9	120	124	141	201	254	268	322	330	365	356	393								
	PG2	82.1	114	140	171	205	212	240	362	454	539	648	659	736	750	832								
	PG3	105	154	233	222	317	276	376	473	801	959	1162	1330	1501	1590	1758								
	PG4	130	192	277	287	393	359	464	619	974	1190	1441	1596	1802	1909	2115								
9	PG1	52.7	69.6	85.8	94.6	113	119	134	193	252	260	322	321	347	351	381								
	PG2	77.5	108	132	162	192	202	225	345	444	515	638	633	678	723	773								
	PG3	96.9	142	214	208	292	262	346	446	776	897	1130	125	1342	15[illegible]	15[illegible]								
	PG4	120	176	255	270	362	339	428	583	941	1118	1403	1513	1614	[illegible]	1915								
10	PG1	44.2	64.6	80.6	88.6	107	112	127	183	232	249	301	307	[illegible]	[illegible]	374								
	PG2	64.2	98.9	123	150	180	189	212	323	403	485	583	591	[illegible]	684	745								
	PG3	77.4	127	197	189	269	240	319	409	687	830	999	[illegible]	[illegible]	1403	1516								
	PG4	95.9	158	235	246	335	310	395	537	835	1033	1244	[illegible]	1528	1684	1818								
11.2	PG1	42.8	57.9	76.6	79.3	102	101	122	164	223	224	[illegible]	[illegible]	322	315	363								
	PG2	61.9	88.0	116	133	171	167	202	285	384	431	[illegible]	532	608	618	705								
	PG3	73.9	111	180	165	252	208	301	354	647	[illegible]	934	1010	1159	1243	1411								
	PG4	91.7	138	215	215	314	270	374	465	788	[illegible]	1167	1221	1400	1494	1668								
12.5	PG1	45.0	61.1	70.9	97.2	95.7	129	115	183	[illegible]	[illegible]	277	334	293	377	334								
	PG2	58.5	83.0	106	133	159	192	189	288	[illegible]	379	522	533	546	684	636								
	PG3	72.5	117	160	206	230	305	275	[illegible]	[illegible]	674	865	1054	1019	1264	1251								
	PG4	85.2	137	192	239	287	353	342	[illegible]	724	795	1078	1222	1235	1518	1500								
14	PG1	43.7	59.2	63.4	93.9	85.8	125	[illegible]	[illegible]	187	240	246	322	349	363	411								
	PG2	56.8	80.3	94.4	128	141	176	[illegible]	282	316	382	462	512	552	657	734								
	PG3	70.3	113	140	199	201	[illegible]	[illegible]	422	512	679	749	1006	1066	1214	1331								
	PG4	82.6	132	167	230	250	341	297	514	627	801	937	1166	1241	1455	1598								
16	PG1	41.5	57.2	66.4	89.5	105	122	137	171	203	221	259	318	334	365	379								
	PG2	54.0	77.3	88.6	122	140	172	190	268	311	349	404	503	528	652	672								
	PG3	66.8	109	121	169	211	287	324	401	526	617	699	964	1018	1194	1219								
	PG4	78.3	127	141	219	243	331	371	487	621	727	824	1142	1181	1433	1460								
18	PG1	40.3	55.4	64.3	76.4	101	118	126	168	203	222	261	306	332	351	399								
	PG2	52.4	74.9	85.8	118	136	166	175	262	311	352	407	482	521	626	698								
	PG3	64.7	105	116	182	205	277	298	393	527	621	703	945	1003	1142	1257								
	PG4	76.0	123	136	211	236	320	341	477	622	732	829	1091	1161	1371	1506								
20	PG1	38.0	53.1	61.9	82.8	96	113	129	160	189	209	239	296	317	340	366	411		475		795			
	PG2	49.4	71.8	82.6	113	129	159	180	250	288	329	371	464	497	602	639	745		838		993			
	PG3	61.2	101	112	174	193	265	305	374	487	581	639	907	953	1099	1146								
	PG4	71.6	116	131	201	223	307	350	454	575	684	753	1047	1104	1316	1375								
22.4	PG1	37.1	52.2	60.0	80.0	93.2	110	119	153	188	201	242	289	305	337	354	409	431	473	492	814	847	974	
	PG2	48.1	70.6	80.1	109	125	155	165	237	289	313	374	450	478	586	614	725	762	818	849	993	1033	1188	
	PG3	59.5	99.8	109	168	187	257	279	347	486	542	645	859	912	1051	1099								
	PG4	69.8	117	127	193	216	297	320	423	574	630	750	994	1057	1261	1318								
25	PG1	35.2	49.4	57.5	77.3	89.3	105	114	145	181	190	226	273	300	322	350	399	427	461	487	783	814	936	983
	PG2	45.5	66.6	76.6	105	119	147	158	222	275	294	340	419	462	548	598	692	741	776	826	955	993	1142	1199
	PG3	56.1	93.8	104	160	179	239	268	318	462	498	602	777	867	956	1053								
	PG4	65.7	109	121	185	207	276	306	388	547	588	708	899	1004	1147	1264								
28	PG1	33.8	47.7	56.5	73.4	86.3	100	111	138	173	181	217	266	283	318	334	388	415	446	473	762	793	912	958
	PG2	43.5	64.0	75.3	98.8	115	139	154	211	262	278	332	406	430	535	559	659	706	740	786	952	991	1140	1197
	PG3	52.9	88.7	103	148	173	222	259	286	431	462	560	745	785	925	958								
	PG4	62.1	103	120	171	199	257	297	362	509	547	660	863	909	1109	1148								

HB

苏州新捷减速机制造有限公司

B系列额定热容量(kW):　　B series rated thermal capacities(kW):

iN		4	5	6	7	8	9	10	11	12	13	14	15	16	17	18	19	20	21	22	23	24	25	26
31.5	PG1	32.0	45.2	53.4	69.7	83.1	95.6	106	131	163	172	205	250	276	301	328	370	403	423	458	742	772	888	932
	PG2	41.2	60.5	71.0	93.6	111	132	146	199	245	263	311	378	416	499	545	618	673	688	748	927	965	1110	1165
	PG3	49.6	82.7	96.7	136	165	206	240	275	394	428	513	676	752	846	927								
	PG4	58.2	96.5	113	160	189	240	276	337	467	508	606	784	873	1014	1111								
35.5	PG1	30.1	42.6	51.5	66.2	78.9	90.8	101	126	155	166	195	241	269	291	311	381	383	409	433	726	755	868	911
	PG2	38.5	56.6	68.2	88.4	105	125	138	190	232	252	295	363	388	480	509	596	630	660	695	885	921	1059	1111
	PG3	45.6	75.7	91.4	128	153	190	224	261	367	407	478	642	684	805	847								
	PG4	53.6	88.7	107	148	176	221	257	318	434	483	565	746	794	966	1017								
40	PG1	26.3	37.0	46.9	57.9	75.3	84.9	96.4	119	147	156	186	228	250	278	301	343	373	388	419	703	731	841	883
	PG2	33.5	48.8	64.5	76.7	99.4	116	132	178	218	237	279	341	373	453	469	560	607	618	667	844	877	1009	1060
	PG3	38.4	63.0	85.3	106	143	172	210	239	340	375	445	592	649	749	805								
	PG4	45.2	73.9	99.8	126	164	200	241	293	403	446	526	690	755	900	968								
45	PG1	25.7	36.0	45.9	56.2	71.4	78.0	91.5	109	141	144	178	211	236	258	287	321	355	359	396	665	692	796	836
	PG2	32.7	47.5	60.3	74.0	93.8	106	124	163	209	216	267	313	351	418	463	519	570	569	624	778	810	931	978
	PG3	37.3	60.7	78.3	102	132	155	192	215	321	336	421	533	599	679	753								
	PG4	44.0	71.3	91.6	118	152	180	221	265	382	398	499	621	695	816	903								
50	PG1	25.9	35.8	40.0	56.4	62.5	76.6	85.6	109	133	146	169	216	219	268	266	317	331	386	367	611	635	730	767
	PG2	32.9	46.9	52.2	72.6	81.4	103	116	160	195	216	250	315	322	424	427	498	529	596	574	670	724	832	874
	PG3	37.3	59.1	65.3	98.6	110	148	174	210	295	333	389	535	539	666	684								
	PG4	43.8	69.5	76.6	114	127	173	201	266	350	397	462	620	629	820	821								
56	PG1	23.9	33.0	39.0	51.4	60.6	70.7	78.9	99.1	122	134	156	198	223	24[illegible]	27[illegible]	305	326	365	393	599	623	717	753
	PG2	30.2	43.3	50.8	67.4	78.8	95.3	106	145	179	197	228	287	323	[illegible]	432	478	506	560	601	683	710	817	858
	PG3	33.6	53.3	63.0	89.4	105	133	157	186	264	298	346	479	54[illegible]	[illegible]	688								
	PG4	38.7	62.9	74.0	104	122	155	181	226	315	354	413	555	[illegible]	738	823								
63	PG1	23.0	31.7	38.7	49.7	59.8	68.2	77.4	95.5	121	129	157	[illegible]	[illegible]	237	254	295	314	353	371	567	590	679	713
	PG2	29.1	41.6	50.2	65.1	77.4	91.9	103	139	175	189	22[illegible]	[illegible]	294	370	395	460	486	540	563	635	661	760	798
	PG3	31.8	50.3	61.4	84.8	102	125	150	175	256	280	[illegible]	449	482	561	620								
	PG4	37.6	59.5	72.2	99.0	119	147	173	215	304	32[illegible]	[illegible]	521	561	698	740								
71	PG1	21.3	30.2	35.7	47.3	55.5	63.9	71.7	88.4	111	121	144	180	195	224	244	279	304	333	360	547	569	654	687
	PG2	27.0	39.5	46.2	62	71.8	86.0	95.6	129	159	177	208	258	281	347	377	431	468	505	544	602	626	719	756
	PG3	28.9	46.6	55.5	78.4	92.8	113	135	157	[illegible]	253	309	413	454	537	585								
	PG4	34.3	55.3	65.4	92.1	108	134	156	[illegible]	271	303	366	482	528	644	701								
80	PG1		32.5	34.2	46.2	53.6	66.2	69.[illegible]	[illegible]	106	138	138	185	186	208	231	285	287	399	339	560	538	670	650
	PG2			44.5		69.4		[illegible]		153		200		266		353		438		509		592		715
	PG3			52.3		88.0		127		212		290		417		538								
	PG4			61.8		103		148		255		346		487		647								
90	PG1		31.8	32.6	46.7	51.0	66.7	64.9	99.9	98.7	135	129	177	190	199	214	273	292	386	404	554	576	662	695
	PG2			42.3		66.0		86.5		142		187												
	PG3			48.5		81.5		115		190		262												
	PG4			57.6		95.4		135		230		314												
100	PG1		30.3	34.8	44.2	51.5	63.2	68.7	96.0	115	128	148	167	182	187	205	258	280	363	391	549	571	657	690
112	PG1		29.2	34.0	42.5	50.0	60.8	67.1	91.4	111	122	144	159	172	179	193	246	264	352	367	497	517	595	625
125	PG1		27.9	32.5	40.6	47.3	58.0	63.7	87.5	106	117	138	151	164	170	184	234	252	331	356	497	517	595	625
140	PG1		25.6	31.3	38.6	45.6	54.7	61.3	82.8	101	111	130	146	156	164	175	225	240	320	335	467	486	559	587
160	PG1		24.5	29.9	35.2	43.5	50.0	58.4	75.5	96.8	105	125	138	150	155	169	213	231	302	323	453	471	542	569
180	PG1		24.0	28.6	34.2	41.4	48.8	55.4	73.5	91.6	99.2	118	130	142	146	159	199	218	282	306	433	450	518	544
200	PG1		23.2	26.3	34.0	37.8	47.8	50.7	71.9	83.7	96.9	112	128	134	144	151	198	204	273	286	401	417	480	504
224	PG1		21.6	25.8	31.7	36.9	44.7	49.4	67.6	81.6	90.8	106	120	132	134	148	180	204	255	277	400	416	478	502
250	PG1		21.1	24.8	30.6	36.5	43.1	48.4	65.4	79.7	87.9	103	116	123	130	139	180	191	247	259	371	386	444	466
280	PG1		20.1	23.2	28.7	34.1	41.1	45.3	62.5	74.8	83.0	96.9	108	119	122	134	169	184	236	250	354	368	423	444
315	PG1		18.8	22.6	26.9	32.8	38.6	43.7	58.4	72.4	79.2	93.7	102	112	115	126	160	174	220	239	333	346	398	418
355	PG1			21.6		30.8		41.7		69.1		88.5		105		119		164		223		317		383
400				20.2		28.9		39.5		64.5		84.3												

苏州新越威速机制造有限公司

HB

H1SH3 ~ H1SH19

H1SH

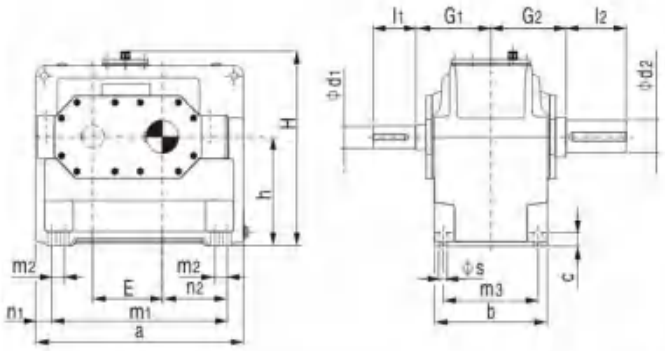

H1SH 3...11

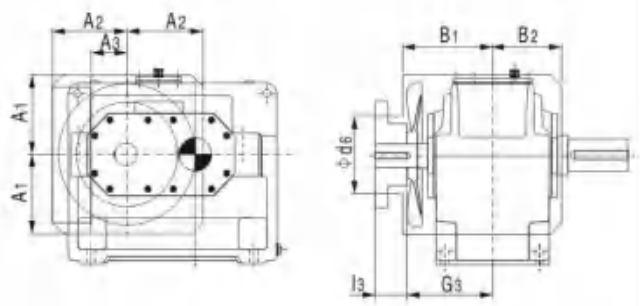

H1SH 13...19

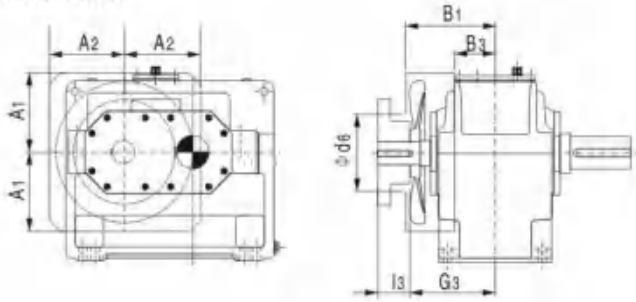

布置形式 Design

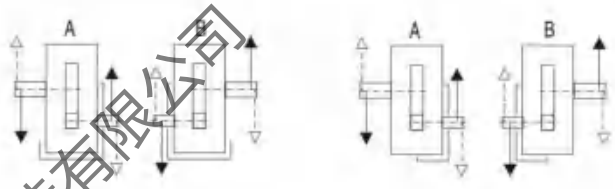

Sizes3...11　　Sizes13...19

苏州新越减速机制造有限公司

HB

机座号 Size	i_N = 1.25-2.8			i_N = 1.6-2.8			i_N = 2-2.8			i_N = 3.15-4			i_N = 4.5-5.6			a	A1	A2	A3	b	B1	B2
	d1	l1	l3	d1	l1	l3	d1	l1	l3	d1	l1	l3	d1	l1	l3							
3	60	125	105							45	100	80	32	80	60	420	150	145	80	200	205	130
5	85	160	130							60	135	105	50	110	80	580	225	215	115	285	255	185
7	100	200	165							75	140	105	60	140	105	690	225	250	120	375	300	230
9	110	200	165							90	165	130	75	140	105	805	300	265	140	425	330	265
11				130	240	205				110	205	170	90	170	135	690	360	330	190	515	375	320
13				150	245	200				130	245	200	100	210	165	1100	415	350	-	580	430	-
15							180	290	240	150	250	200	125	250	200	1295	500	430	-	545	430	-
17							200	330	280	170	290	240	140	250	200	1410	550	430	-	615	470	-
19							220	340	290	190	340	290	160	300	250	1590	630	475	-	690	510	-

机座号 Size	B3	c	d2	d6	E	G1	G2	G3	h	H	l2	m1	m2	m3	n1	n2	s	润滑油oil (l)		重量 weight (kg)
																		(1)*	(2)*	
3	-	28	60	130	130	170	170	190	200	375	125	310	-	160	55	110	19	7	5.5	128
5	-	35	85	190	185	210	210	240	290	525	160	440	-	240	70	160	24	22	19	302
7	-	45	105	245	225	250	250	285	350	625	200	540	-	315	75	195	28	42	36	547
9	-	50	125	280	265	280	270	315	420	735	210	625	-	350	90	225	35	68	60	862
11	-	60	150	350	320	325	320	360	500	875	240	770	-	440	95	280	35	120	106	1515
13	150	70	180	350	370	365	360	410	580	1020	310	870	-	490	115	315	42	175	155	2395
15	120	80	220	450	442	360	360	410	600	1115	350	1025	-	450	135	370	48	190	156	3200
17	150	80	240	445	490	400	400	450	670	1235	400	1170	130	530	120	425	42	270	225	4250
19	190	90	270	445	555	440	440	490	760	1395	450	1290	150	590	150	465	48	390	330	5800

(1)*轴封；(2)* 迷宫式密封。　　(1)* Shaft seal, (2)* Labyrinth seal.

H2.H4 ~ H2.H12

H2SH、H2HH、H2DH

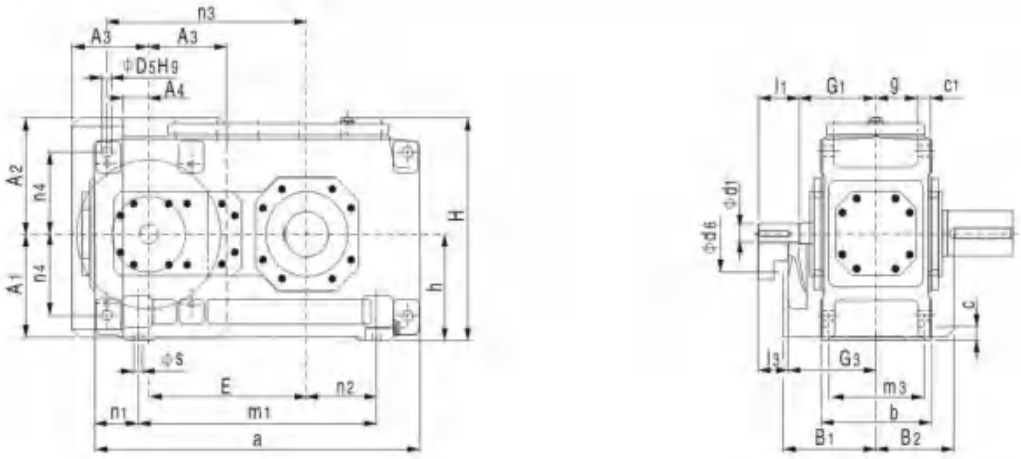

H2SH
实心轴
Solid shaft

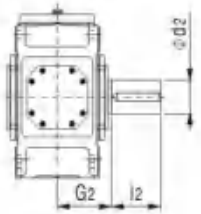

H2HH
空心轴
Hollow shaft

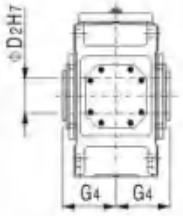

H2DH
带胀紧盘的空心轴
Hollow shaft for shrink disk

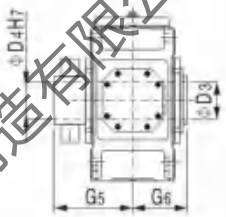

布置形式 Design

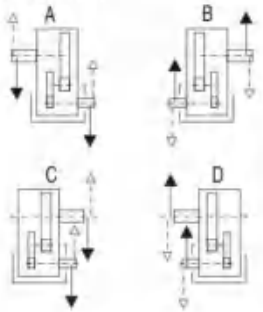

苏州新越减速机制造有限公司

机座号 Size	i_N = 6.3 - 11.2			i_N = 8 - 14			i_N = 12.5 - 22.4			i_N = 16 - 28			a	A1	A2	A3	A4	b	B1	B2	c	c1	d2	d6	D2	D3
	d1	l1	l3	d1	l1	l3	d1	l1	l3	d1	l1	l3														
4	45	100	80				32	80	60				565	195	225	150	30	215	205	158	28	30 ± 1	80	136	80	85
5	50	100	80				38	80	60				640	225	260	175	55	255	230	117.5	28	30 ± 1	100	150	95	100
6				50	100	80				38	80	60	720	225	260	175	55	255	230	177.5	28	30 ± 1	110	150	105	110
7	60	135	105				50	110	80				785	272	305	210	70	300	255	210	35	36 ± 1	120	200	115	120
8				60	135	105				50	110	80	890	272	305	210	70	300	255	210	35	36 ± 1	130	200	125	130
9	75	140	110				60	140	110				925	312	355	240	100	370	285	245	40	45 ± 1.5	140	200	135	140
10				75	140	110				60	140	110	1025	312	355	240	100	370	285	245	40	45 ± 1.5	160	200	150	150
11	90	165	130				70	140	105				1105	372	420	285	135	430	325	285	50	54 ± 1.5	170	210	165	165
12				90	165	130				70	140	105	1260	372	420	285	135	430	325	285	50	54 ± 1.5	180	210	180	180

机座号 Size	D4	D5	E	g	G1	G2	G3	G4	G5	G6	h	H	l2	m1	m3	n1	n2	n3	n4	s	润滑油 oil (l)		重量 weight (kg)
																					(1)*	(2)*	
4	85	24	270	77.5	170	140	190	140	205	140	200	415	170	355	180	105	85	345	150	19	10	7	190
5	100	24	315	97.5	195	165	215	165	240	165	230	482	210	430	220	105	100	405	180	19	15	11	300
6	110	24	350	97.5	195	165	215	165	240	165	230	482	210	510	220	105	145	440	180	19	16	12	355
7	120	28	385	114	210	195	240	195	280	195	280	572	210	545	260	120	130	500	215	24	27	21	505
8	130	28	430	114	210	195	240	195	285	195	280	582	250	650	260	120	190	545	215	24	30	23	590
9	140	36	450	140	240	235	270	235	330	235	320	662	250	635	320	145	155	585	245	28	42	33	830
10	150	36	500	140	240	235	270	235	350	235	320	662	300	735	320	145	205	635	245	28	45	34	960
11	165	40	545	161	275	270	310	270	400	270	380	782	300	775	370	165	180	710	300	35	71	58	1335
12	180	40	615	161	275	270	310	270	405	270	380	790	300	930	370	165	265	780	300	35	76	60	1615

(1)*轴封；(2)* 迷宫式密封。

(1)* Shaft seal, (2)* Labyrinth seal.

H2.H13 ~ H2.H26

H2SH、H2HH、H2DH

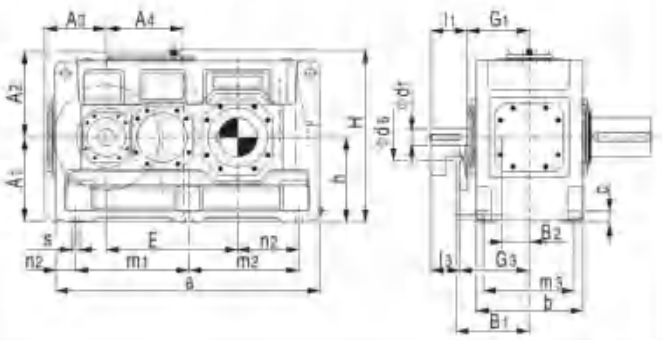

H2HM、H2DM

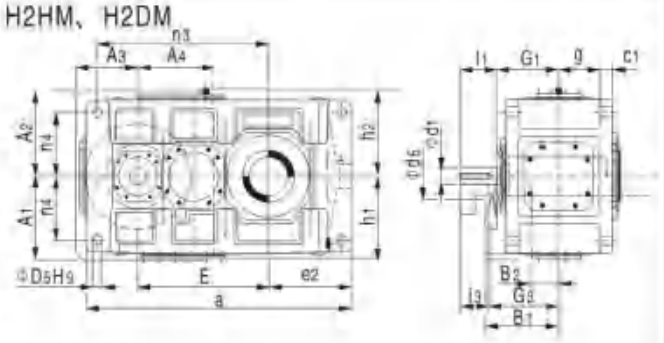

H2SH
实心轴
Solid shaft

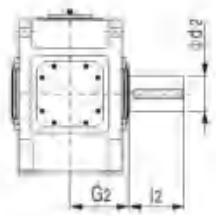

H2HH, H2HM
空心轴
Hollow shaft

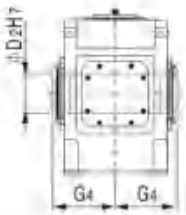

H2DH, H2DM
带胀紧盘的空心轴
Hollow shaft for shrink disk

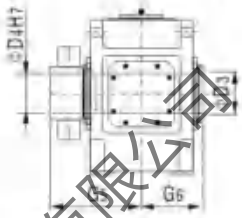

布置形式 Design

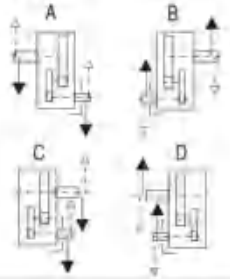

机座号 Size	i_N=6.3~11.2			i_N=7.1~12.5			i_N=8~14			i_N=12.5~20			i_N=14~22.4			i_N=16~25			A1	A2	A3	A4	b	B1	B2	c	c1	d2	d6	D2	D3
	d1	l1	l3	d1	l1	l3	d1	l1	l3	d1	l1	l3	d1	l1	l3	d1	l1	l3													
13	100	205	170							85	170	135							1290	430	460	330	365	550	385	135	60	61±2	200	250	190	190
14							100	205	170							85	170	135	1430	430	460	330	365	550	385	135	60	61±2	210	250	210	210
15	120	210	165							100	210	165							1550	490	500	370	440	625	430	155	70	72±2	230	280	230	230
16				120	210	165							100	210	165				1640	490	500	370	440	625	430	155	70	72±2	240	280	240	240
17	125	245	200							110	210	165							1740	540	565	435	505	690	485	140	80	81±2	250	280	250	250
18				125	245	200							110	210	165				1860	540	565	435	505	690	485	140	80	81±2	270	280	275	280
19	150	245	200							120	210	165							2010	600	600	500	450	790	540	190	90	91±2	290	310	–	285
20				150	245	200							120	210	165				2130	600	600	500	450	790	540	190	90	91±2	300	310	–	310
21	170	290	240							140	250	200							2140	680	680	500	610	830	565	200	100	100±2	320	450	–	330
22				170	290	240							140	250	200				2250	680	680	500	610	830	565	200	100	100±2	340	450	–	340
23	190	330	280							150	250	200							2380	770	770	550	550	930	630	220	115	120±2	360	450	–	360
24				190	330	280							150	250	200				2510	770	770	550	550	930	630	220	115	120±2	380	450	–	380
25	200	340	290							170	300	250							2560	845	860	550	550	1045	670	240	130	120±2	400	450	–	400
26				200	340	290							170	300	250				2760	845	860	550	550	1045	670	240	130	120±2	420	450	–	430

机座号 Size	D4	D5	B2	E	g	G1	G2	G3	G4	G5	G6	h	h1	h2	H	l2	m1	m2	m3	n1	n2	n3	n4	s	润滑油 oil (l) H2.H (1)*	(2)*	H2.M	重量 weight (kg) H2.H	H2.M
13	190	48	405	635	211.5	330	335	365	335	480	335	440	450	460	900	350	545	545	475	100	305	835	340	35	135	120	110	2000	1880
14	210	48	475	705	211.5	330	335	365	335	480	335	400	450	460	900	350	545	685	475	100	375	905	340	35	140	130	115	2570	2430
15	230	55	485	762	238	365	380	410	380	550	380	500	490	500	1000	410	655	655	535	120	365	1005	375	42	210	190	160	3430	3240
16	240	55	530	808	238	365	380	410	380	550	380	500	490	500	1000	410	655	745	535	120	410	1050	375	42	215	200	165	3655	3465
17	250	55	525	860	258	420	415	465	415	600	415	550	555	560	1110	410	735	735	600	135	390	1145	425	42	290	260	230	4650	4420
18	280	55	585	920	259	420	415	465	415	600	415	550	555	560	1110	470	735	855	600	135	450	1205	425	42	300	270	240	5125	4870
19	285	65	590	997	299	475	465	520	–	670	465	620	615	620	1240	470	850	850	690	155	435	1345	475	48	320	–	300	6600	6300
20	310	65	650	1057	299	475	465	520	–	670	465	620	615	620	1240	500	850	970	690	155	495	1405	475	48	340	–	320	7500	7200
21	330	75	655	1067	310	495	490	545	–	715	490	700	685	690	1390	500	900	900	720	170	485	1400	520	56	320	–	350	8900	8400
22	340	75	710	112	310	495	490	545	–	725	490	700	685	690	1390	550	900	1010	720	170	540	1455	520	56	340	–	370	9600	9200
23	360	80	730	1185	342	560	540	610	–	785	540	780	770	770	1550	590	1010	1010	810	180	550	1560	580	56	430	–	470	11600	11000
24	380	80	795	1250	342	560	540	610	–	805	540	780	770	770	1550	590	1010	1140	810	180	615	1625	580	56	450	–	500	13000	12300
25	400	90	790	1325	400	600	605	650	–	875	605	860	860	860	1720	650	1090	1090	910	200	590	1685	660	66	600	–	660	15500	14700
26	430	90	880	1415	400	600	605	650	–	900	605	860	860	860	1720	650	1090	1270	910	200	680	1775	660	66	640	–	700	1722	16200

(1)*轴封；(2)* 迷宫式密封。

(1)* Shaft seal, (2)* Labyrinth seal.

苏州新越减速机制造有限公司

H3.H5 ~ H3.H12

H3SH、H3HH、H3DH

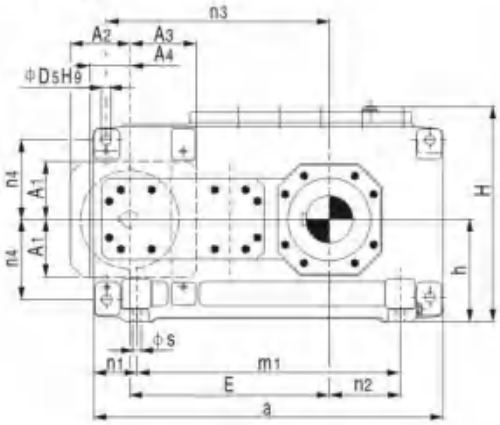

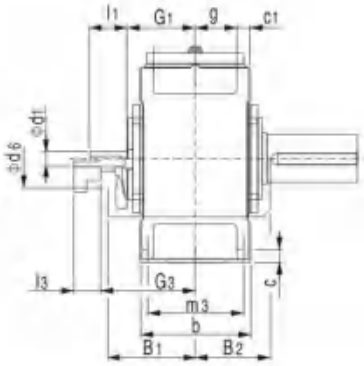

H3SH
实心轴
Solid shaft

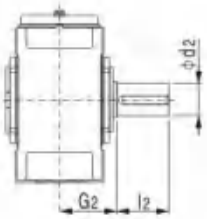

H3HH
空心轴
Hollow shaft

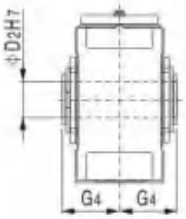

H3DH
带胀紧盘的空心轴
Hollow shaft for shrink disk

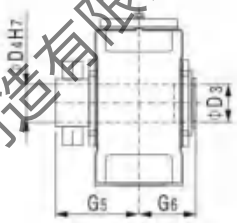

布置形式 Design:

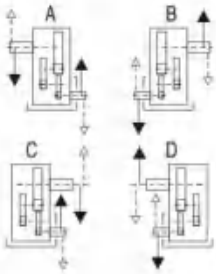

苏州新越减速机制造有限公司

机座号 Size	i_N = 25 - 45			i_N = 31.5 - 56			i_N = 50 - 63			i_N = 56 - 80			i_N = 71 - 90			i_N = 90 - 112			a	A4	A1	A2	A3	b	B1	B2	c1	c	d2
	d1	l1	l3	d1	l1	l3	d1	l1	l3	d1	l1	l3	d1	l1	l3	d1	l1	l3											
5	40	70	70				30	50					24	40	40				690	80	137	135	140	255	215	175	30±1	28	100
6				40	70	70				30	50	50				24	40	40	770	80	137	135	140	255	215	175	30±1	28	110
7	45	80	80				35	60	60				28	50	50				845	100	157	160	180	300	245	205	36±1	35	120
8				45	80	80				35	60	60				28	50	50	950	100	157	160	180	300	245	205	36±1	35	130
9	60	125	105				45	100	80				32	80	60				1000	120	182	190	205	370	295	240	45±1.5	40	140
10				60	125	105				45	100	80				32	80	60	1100	120	182	190	205	370	295	240	45±1.5	40	160
11	70	120	120				50	80	80				42	70	70				1200	150	218	220	255	430	325	280	54±1.5	50	170
12				70	120	120				50	80	80				42	70	70	1355	150	218	220	255	430	325	280	54±1.5	50	180

机座号 Size	d6	D2	D3	D4	D5	E	g	G1	G2	G3	G4	G5	G6	h	H	l2	m1	m3	n1	n2	n3	n4	s	润滑油oil (l)	重量 weight (kg)
5	60	95	100	100	24	405	97.5	160	165	220	165	240	165	230	482	210	480	220	105	100	455	180	19	15	320
6	60	105	110	110	24	440	97.5	160	165	220	165	240	165	230	482	210	560	220	105	145	490	180	19	17	365
7	75	115	120	120	28	495	114	185	195	250	195	280	195	280	572	210	605	260	120	130	560	215	24	28	540
8	75	125	130	130	28	540	114	185	195	250	195	285	195	280	582	250	710	260	120	190	605	215	24	30	625
9	90	135	140	140	36	580	140	230	235	300	235	330	235	320	662	250	710	320	145	155	660	245	28	45	875
10	90	150	150	150	36	630	140	230	235	300	235	350	235	320	662	300	810	320	145	205	710	245	28	46	1020
11	100	165	165	165	40	705	161	255	270	330	270	400	270	380	782	300	870	370	165	180	805	300	35	85	1400
12	100	180	180	180	40	775	161	255	270	330	270	405	270	380	790	300	1025	370	165	265	875	300	35	90	1675

H3.H13 ~ H3.H26

H3SH、H3HH、H3DH

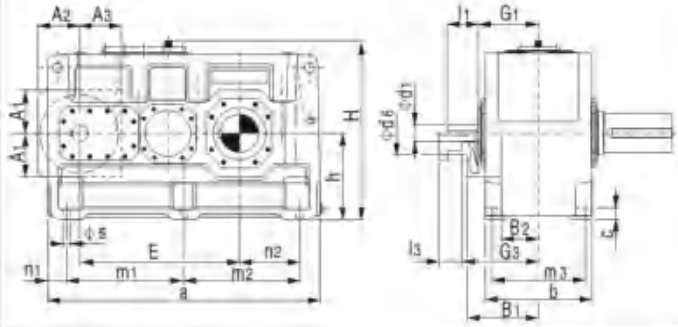

H3HM、H3DM

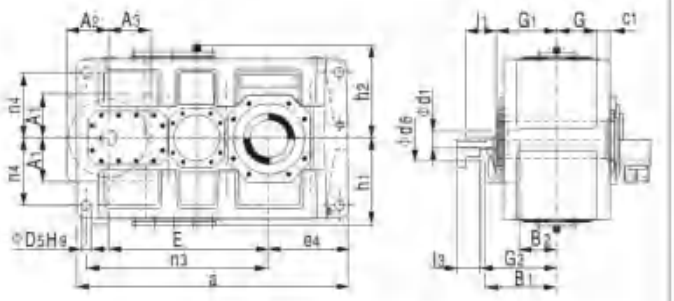

H3SH
实心轴
Solid shaft

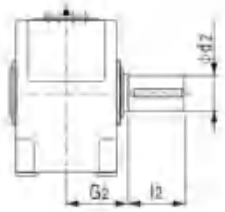

H3HH, H3HM
空心轴
Hollow shaft

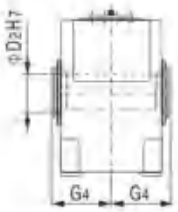

H3DH, H3DM
带胀紧盘的空心轴
Hollow shaft for shrink disk

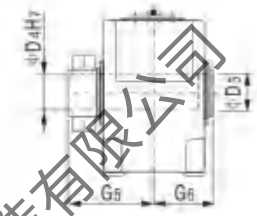

布置形式 Design

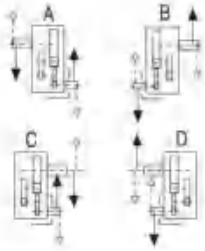

HB

机座号 Size	i_N=22.4-45			i_N=25-50			i_N=50-63			i_N=56-71			i_N=71-90			i_N=80-100			a	A1	A2	A3	b	B1	B2	c	c1	d2	d6	D2	D3
	d1	l1	l3	d1	l1	l3	d1	l1	l3	d1	l1	l3	d1	l1	l3	d1	l1	l3													
13	85	160	130				60	135	105				50	110					1395	225	225	212	550	380	195	60	61±2	200	120	190	190
14				85	160	130				60	135	105				50	110	80	1535	225	225	212	550	380	195	60	61±2	210	120	210	210
15	100	200	165				75	140	105				60	140	105				1680	270	265	252	625	415	205	70	72±2	230	150	230	230
16				100	200	165				75	140	105				60	140	105	1770	270	265	252	625	415	205	70	72±2	240	150	240	240
17	100	200	165				75	140	105				60	140	105				1770	270	265	252	690	445	235	80	81±2	250	150	250	250
18				100	200	165				75	140	105				60	140	105	1890	270	265	252	690	445	235	80	81±2	270	150	275	280
19	110	200	*				90	165	*				75	140	*				2030	*	*	*	790	*	*	90	91±2	290	*	–	285
20				110	200	*				90	165	*				75	140	*	2150	*	*	*	790	*	*	90	91±2	300	*	–	310
21	130	240	*				110	205	*				90	170	*				2340	*	*	*	830	*	*	100	100±2	320	*	–	330
22				130	240	*				110	205	*				90	170	*	2450	*	*	*	830	*	*	100	100±2	340	*	–	340
23	130	240	–				110	205	–				90	170	–				2530	–	–	–	930	–	–	115	120±2	360	–	–	360
24				130	240	–				110	205	–				90	170	–	2660	–	–	–	930	–	–	115	120±2	380	–	–	380
25	150	245	–				130	245	–				100	210	–				2830	–	–	–	1045	–	–	130	120±2	400	–	–	400
26				150	245	–				130	245	–				100	210	–	3010	–	–	–	1045	–	–	130	120±2	420	–	–	430

机座号 Size	D4	D5	e2	E	g	G1	G2	G3	G4	G5	G6	h	h1	h2	H	l2	m1	m2	m3	n1	n2	n3	n4	s	润滑油 oil (l)		重量 weight(kg)	
																									H3.H	H3.M	H3.H	H3.M
13	190	48	405	820	211.5	310	335	385	335	480	335	440	450	460	900	350	597.5	597.5	475	100	305	940	340	35	160	125	2295	2155
14	210	48	475	890	211.5	310	335	385	335	480	335	440	450	460	900	350	597.5	737.5	475	100	375	1010	340	35	165	130	2625	2490
15	230	55	485	987	238	350	380	420	380	550	380	500	490	500	1000	410	720	720	535	120	365	1135	375	42	235	190	3475	3260
16	240	55	530	1033	238	350	380	420	380	550	380	500	490	500	1000	410	720	810	535	120	410	1180	375	42	245	195	3875	3625
17	250	55	525	1035	259	380	415	450	415	600	415	550	555	560	1110	410	750	750	600	135	390	1175	425	42	305	240	4560	4250
18	280	55	585	1095	259	380	415	450	415	600	415	550	555	560	1110	470	750	870	600	135	450	1235	425	42	315	250	5030	4740
19	285	65	590	1190	299	430	465	*	–	670	465	620	615	620	1240	470	860	860	690	155	435	1365	475	48	420	390	6700	6200
20	310	65	650	1250	299	430	465	*	–	670	465	620	615	620	1240	500	860	980	690	155	495	1425	475	48	450	415	8100	7600
21	330	75	655	1387	310	470	490	*	–	715	490	700	685	690	1390	500	1000	1000	720	170	485	1600	520	56	470	510	9100	8500
22	340	75	710	1442	310	470	490	*	–	725	490	700	685	690	1390	550	1000	1110	720	170	540	1655	520	56	490	540	9800	9300
23	360	80	730	1505	342	510	540	–	–	785	540	780	770	790	1570	590	1085	1085	810	180	550	1725	580	56	620	690	11500	10600
24	380	80	795	1570	342	510	540	–	–	805	540	780	770	790	1570	590	1085	1215	810	180	615	1790	580	56	650	725	13400	12500
25	400	90	790	1695	400	570	605	–	–	875	605	860	860	860	1720	650	1215	1215	910	200	590	1965	660	66	880	970	16100	15200
26	430	90	880	1785	400	570	605	–	–	900	605	860	860	860	1720	650	1215	1395	910	200	680	2055	660	66	935	1030	17600	16500

注：“*”按客户要求供货。

Note: * On request.

苏州新越减速机制造有限公司

H4.H7 ~ H4.H12

H4SH、H4HH、H4DH

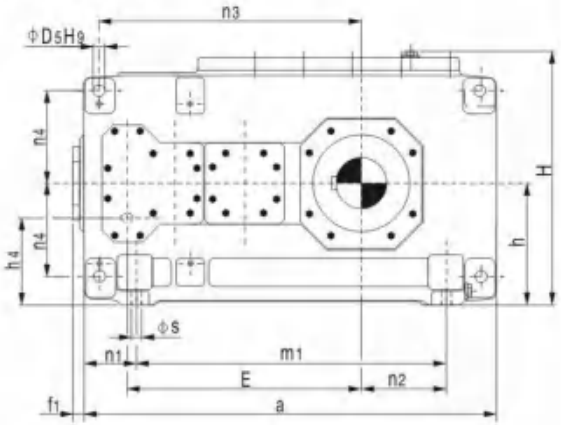

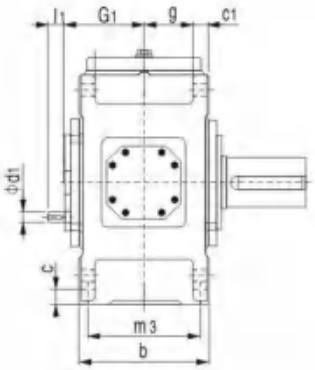

H4SH
实心轴
Solid shaft

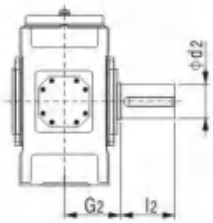

H4HH
空心轴
Hollow shaft

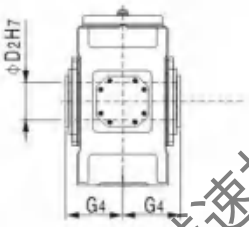

H4DH
带胀紧盘的空心轴
Hollow shaft for shrink disk

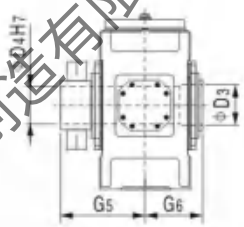

布置形式 Design:

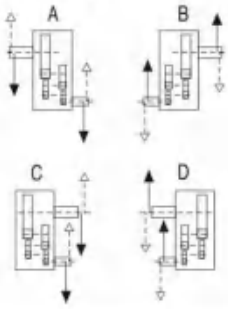

苏州新越减速机制造有限公司

机座号 Size	i_N = 100 – 180		i_N = 125 – 224		i_N = 200 – 355		i_N = 250 – 450		a	b	c	c1	d2	D2	D3	D4	D5	E
	d1	l1	d1	l1	d1	l1	d1	l1										
7	30	50			24	40			845	300	35	36 ± 1	120	115	120	120	28	495
8			30	50			24	40	950	300	35	36 ± 1	130	125	130	130	28	540
9	35	60			28	50			1000	370	40	45 ± 1.5	140	135	140	140	36	580
10			35	60			28	50	1100	370	40	45 ± 1.5	160	150	150	150	36	630
11	45	100			32	80			1200	430	50	54 ± 1.5	170	165	165	165	40	705
12			45	100			32	80	1355	430	50	54 ± 1.5	180	180	180	180	40	775

机座号 Size	f1	g	G1	G2	G4	G5	G6	h	h4	H	l2	m1	m3	n1	n2	n3	n4	s	润滑油 oil (l)	重量 weight (kg)
7	37	114	180	195	195	280	195	280	200	572	210	605	260	120	130	560	215	24	25	550
8	37	114	180	195	195	285	195	280	200	582	250	710	260	120	190	605	215	24	27	645
9	43	140	215	235	235	330	235	320	230	662	250	710	320	145	155	660	245	28	48	875
10	43	140	215	235	235	350	235	320	230	662	300	810	320	145	205	710	245	28	50	1010
11	47	161	250	270	270	400	270	380	270	782	300	870	370	165	180	805	300	35	80	1460
12	47	161	250	270	270	405	270	380	270	790	300	1025	370	165	265	875	300	35	87	1725

H4.H13 ~ H4.H26

H4SH、H4HH、H4DH

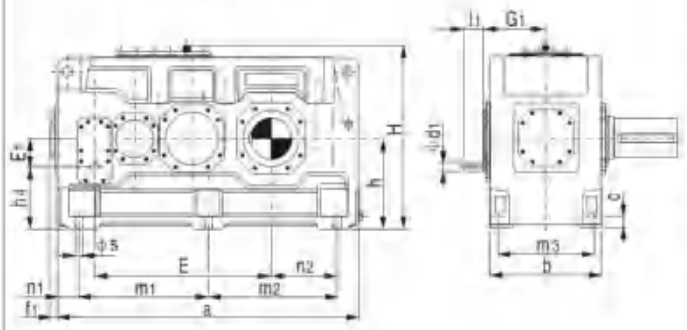

H4HM、H4DM

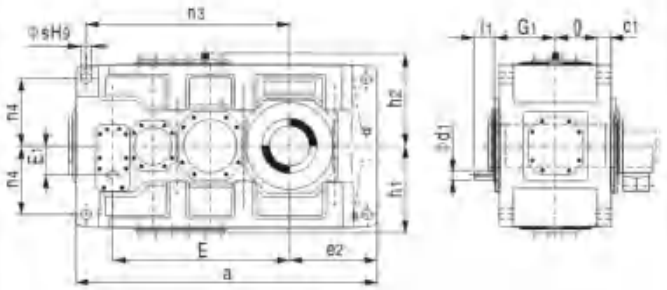

H4SH
实心轴
Solid shaft

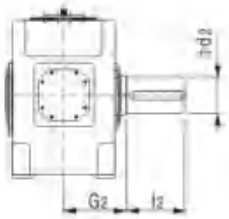

H4HH, H4HM
空心轴
Hollow shaft

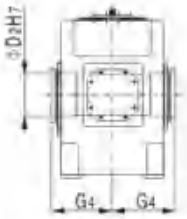

H4DH, H4DM
带胀紧盘的空心轴
Hollow shaft for shrink disk

布置形式 Design:

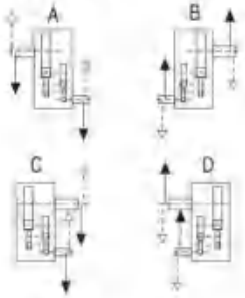

HB

机座号 Size	i_N=100-180		i_N=112-200		i_N=125-224		i_N=200-355		i_N=224-400		i_N=280-450		a	b	c	c1	d2	D2	D3	D4	D5	e2	E	E1
	d1	l1	d1	l1	d1	l1	d1	l1	d1	l1	d1	l1												
13	50	100					38	80					1395	550	60	61 ± 2	200	190	190	190	48	405	820	130
14					50	100					38	80	1535	550	60	61 ± 2	210	210	210	210	48	475	890	130
15	60	135					50	110					1680	625	70	72 ± 2	230	230	230	230	55	485	987	160
16			60	135					50	110			1770	625	70	72 ± 2	240	240	240	240	55	530	1033	160
17	60	105					50	80					1770	690	80	81 ± 2	250	250	250	250	55	525	1035	160
18			60	105					50	80			1890	690	80	81 ± 2	270	275	280	280	55	585	1095	160
19	75	105					60	105					2030	790	90	91 ± 2	290	–	285	285	65	590	1190	185
20			75	105					60	105			2150	790	90	91 ± 2	300	–	310	310	65	650	1250	185
21	90	165					70	140					2340	830	100	100 ± 2	320	–	330	330	75	655	1387	225
22			90	165					70	140			2450	830	100	100 ± 2	340	–	340	340	75	710	1442	225
23	90	130					70	105					2530	930	115	120 ± 2	360	–	360	360	80	730	1505	225
24			90	130					70	105			2660	930	115	120 ± 2	380	–	380	380	80	795	1570	225
25	100	205					85	170					2830	1045	130	120 ± 2	400	–	400	400	90	790	1695	265
26			100	205					85	170			3010	1045	130	120 ± 2	420	–	430	430	90	880	1785	265

机座号 Size	f1	g	G1	G2	G4	G5	G6	h	h1	h2	h4	H	l2	m1	m2	m3	n1	n2	n3	n4	s	润滑油oil (l)		重量weight(kg)	
																						H4.H	H4.M	H4.H	H4.M
13	47	211.5	305	335	335	480	335	440	450	460	310	900	350	597.5	597.5	475	100	305	940	340	35	130	120	2390	2270
14	47	211.5	305	335	335	480	335	440	450	460	310	900	350	597.5	737.5	475	100	375	1010	340	35	140	125	2730	2600
15	56	238	345	380	380	550	380	500	490	500	340	1000	410	720	720	535	120	365	1135	375	42	230	170	3635	3440
16	56	238	345	380	380	550	380	500	490	500	340	1000	410	720	810	535	120	410	1180	375	42	235	175	3965	3740
17	53	259	380	415	415	600	415	550	555	560	390	1110	410	750	750	600	135	390	1175	425	42	290	225	4680	4445
18	53	259	380	415	415	600	415	550	555	560	390	1110	470	750	870	600	135	450	1235	425	42	305	230	5185	4915
19	53	299	440	465	–	670	465	620	615	620	435	1240	470	860	860	690	155	435	1365	475	48	360	310	6800	6300
20	53	299	440	465	–	670	465	620	615	620	435	1240	500	860	980	690	155	495	1425	475	48	380	330	8200	7700
21	62	310	460	490	–	715	490	700	685	690	475	1390	500	1000	1000	720	170	485	1600	520	56	395	430	9200	8600
22	62	310	460	490	–	725	490	700	685	690	475	1390	550	1000	1110	720	170	540	1655	520	56	420	450	9900	9400
23	35	342	505	540	–	785	540	780	770	790	555	1570	590	1085	1085	810	180	550	1725	580	56	520	500	11600	10700
24	35	342	505	540	–	805	540	780	770	790	555	1570	590	1085	1215	810	180	615	1790	580	56	550	600	13500	12600
25	65	400	565	605	–	875	605	860	860	860	595	1720	650	1215	1215	910	200	590	1965	660	66	735	800	16100	15200
26	65	400	565	605	–	900	605	860	860	860	595	1720	650	1215	1395	910	200	680	2055	660	66	780	850	17600	16500

苏州新越减速机制造有限公司

B2.H4 ~ B2.H12

B2SH、B2HH、B2DH

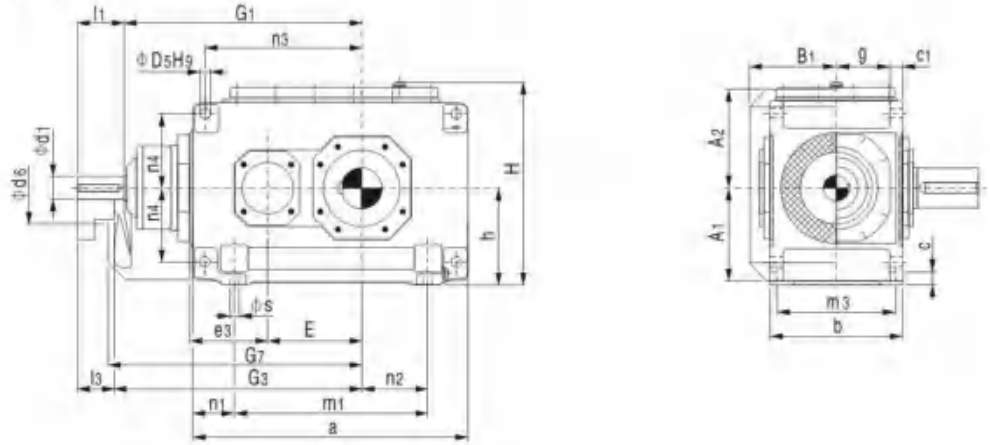

B2SH
实心轴
Solid shaft

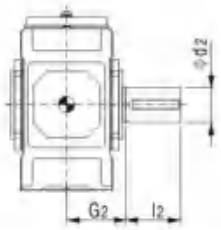

B2HH
空心轴
Hollow shaft

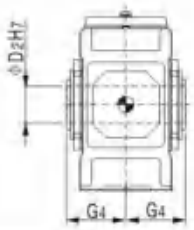

B2DH
带胀紧盘的空心轴
Hollow shaft for shrink disk

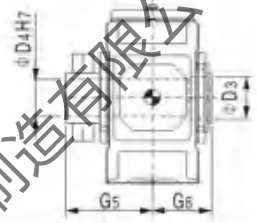

布置形式 Design:

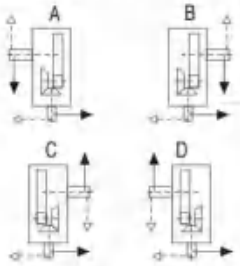

机座号 Size	i_N = 5 - 11.2			i_N = 6.3 - 14			a	A_1	A	b	B_1	c	c_1	d_2	d_6	D_2	D_3	D_4	D_5	e_3	E
	d_1	l_1	l_3	d_1	l_1	l_3															
4	50	100	80				505	195	200	270	188	28	30 ± 1	80	150	80	85	85	24	160	160
5	60	110	80				565	220	235	320	215	28	30 ± 1	100	160	95	100	100	24	185	185
6				60	110	80	635	220	235	320	215	28	30 ± 1	110	160	105	110	110	24	185	220
7	75	135	105				690	270	285	380	250	35	36 ± 1	120	210	115	120	120	28	225	225
8				75	135	105	795	270	285	380	250	35	36 ± 1	130	210	125	130	130	28	225	270
9	85	165	130				820	310	325	440	270	40	48 ± 1.5	140	195	135	140	140	36	265	265
10				85	165	130	920	310	325	440	270	40	48 ± 1.5	160	195	150	150	150	36	265	315
11	95	165	130				975	370	385	530	328	50	54 ± 1.5	170	210	165	165	165	40	320	320
12				95	165	130	1130	370	385	530	328	50	54 ± 1.5	180	210	180	180	180	40	320	390

机座号 Size	g	G_1	G_2	G_3	G_4	G_5	G_6	G_7	h	H	l_2	m_1	m_3	n_1	n_2	n_3	n_4	s	润滑油 oil (l)		重量 weight (kg)
																			(1)*	(2)*	
4	105	465	170	485	170	235	170	495	200	415	170	295	235	105	85	285	150	19	10	-	235
5	130	535	200	565	200	275	200	575	230	482	210	355	285	105	100	330	180	19	16	14	360
6	130	570	200	600	200	275	200	610	230	482	210	435	285	105	145	365	180	19	19	15	410
7	154	640	235	670	235	320	235	685	280	582	210	450	340	120	130	405	215	24	31	28	615
8	154	685	235	715	235	325	235	730	280	582	250	555	340	120	190	450	215	24	34	29	700
9	172	755	270	790	270	365	270	805	320	662	250	530	390	145	155	480	245	28	48	38	1000
10	172	805	270	840	270	385	270	855	320	662	300	630	390	145	205	530	245	28	50	40	1155
11	211	925	320	960	320	450	320	980	380	790	300	645	470	165	180	580	300	35	80	65	1640
12	211	995	320	1030	320	455	320	1050	380	790	300	800	470	165	265	650	300	35	95	71	1910

(1)*轴封；(2)* 迷宫式密封。

(1)* Shaft seal, (2)* Labyrinth seal.

苏州新越减速机制造有限公司

B2.H13 ~ B2.H18

B2SH、B2HH、B2DH

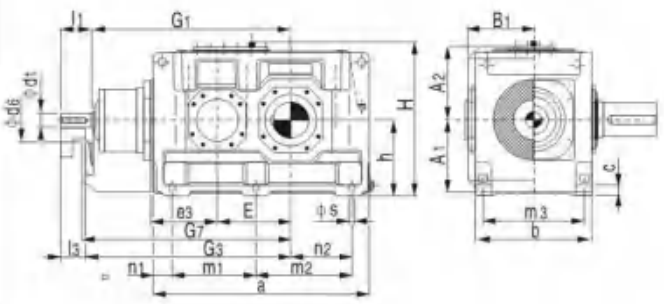

B2HM、B2DM

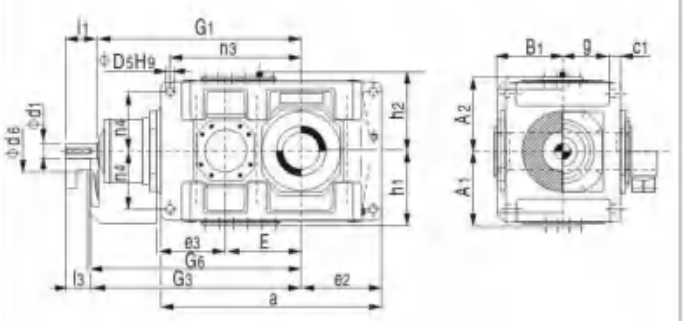

B2SH
实心轴
Solid shaft

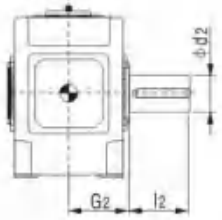

B2HH, B2HM
空心轴
Hollow shaft

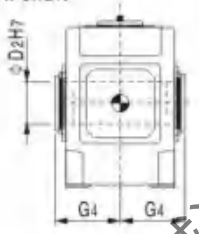

B2DH, B2DM
带胀紧盘的空心轴
Hollow shaft with shrink disk

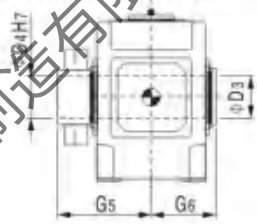

布置形式 Design:

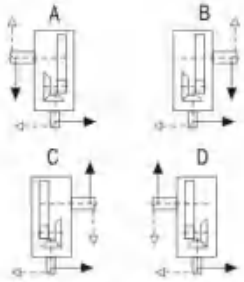

苏州新越减速机制造有限公司

机座号 Size	i_N=5-11.2			i_N=5.6-11.2			i_N=5.6-12.5			i_N=6.3-14			i_N=7.1-12.5			a	A1	A2	b	B1	c	c1	d2	d6	D2	D3	D4	D5	e2	e3
	d1	l1	l3	d1	l1	l3	d1	l1	l3	d1	l1	l3	d1	l1	l3															
13	115	205	165													1130	430	450	655	375	60	61 ± 2	200	245	–	–	–	48	405	380
14										115	205	165				1270	430	450	655	375	60	61 ± 2	210	245	210	210	210	48	475	380
15	140	245	200													1350	490	495	765	435	70	72 ± 2	230	280	–	–	–	55	485	450
16							140	245	200							1440	490	495	765	435	70	72 ± 2	240	280	240	240	240	55	530	450
17				150	245	200										1490	540	555	885	505	80	81 ± 2	250	380	–	–	–	65	525	510
18													150	245	200	1610	540	555	885	505	80	81 ± 2	270	380	275	280	280	65	585	510

机座号 Size	E	g	G1	G2	G3	G4	G5	G6	G7	h	h1	h2	H	l2	m1	m2	m3	n1	n2	n3	n4	s	润滑油 Oil (1) B2.H (1)*	B2.H (2)*	B2.M	重量 weight (kg) B2.H	B2.M
13	370	264	1070	390	1110	–	–	–	1130	440	450	460	900	350	465	465	580	100	305	675	340	35	140	125	120	2450	2350
14	440	264	1140	390	1180	390	535	390	1200	440	450	460	900	350	465	605	580	100	375	745	340	35	155	140	130	2825	2725
15	442	308	1277	460	1322	–	–	–	1340	500	490	500	1000	410	555	555	670	120	365	805	375	42	220	195	180	3990	3795
16	488	308	1323	460	1368	450	620	450	1385	500	490	500	1000	410	555	645	670	120	410	850	375	42	230	205	190	4345	4160
17	490	356	1435	540	1480	–	–	–	1500	550	555	560	1110	410	610	610	780	135	390	895	420	48	320	280	260	5620	5320
18	550	356	1495	540	1540	510	700	510	1560	550	555	560	1110	470	610	730	780	135	450	955	420	48	335	300	275	6150	5860

(1)*轴封；(2)* 迷宫式密封。

(1)* Shaft seal, (2)* Labyrinth seal.

B3.H4 ~ B3.H12

B3SH、B3HH、B3DH

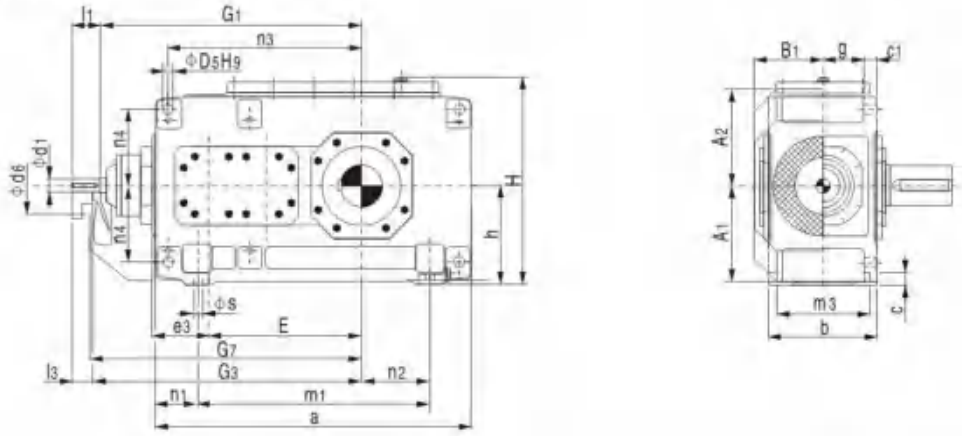

B3SH
实心轴
Solid shaft

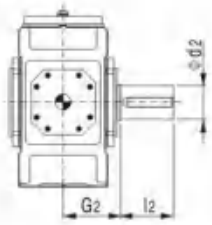

B3HH
空心轴
Hollow shaft

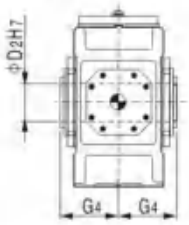

B3DH
带胀紧盘的空心轴
Hollow shaft for shrink disk

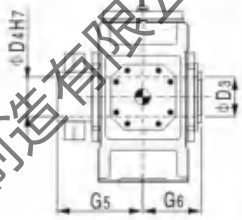

布置形式 Design:

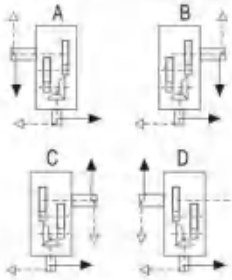

机座号 Size	i_N = 12.5 – 45			i_N = 16 – 56			i_N = 50 – 71			i_N = 63 – 90			a	A_1	A_2	b	B_1	c	c1	d2	d6	D2	D3	D4
	d1	l1	l3	d1	l1	l3	d1	l1	l3	d1	l1	l3												
4	35	70	50				30	60	40				565	195	200	215	143	28	30 ± 1	80	110	80	85	85
5	45	80	60				35	60	40				640	220	235	255	168	28	30 ± 1	100	130	95	100	100
6				45	80	60				35	60	40	720	220	235	255	168	28	30 ± 1	110	130	105	110	110
7	50	100	80				40	80	60				785	275	275	300	193	35	36 ± 1	120	165	115	120	120
8				50	100	80				40	80	60	890	275	275	300	193	35	36 ± 1	130	165	125	130	130
9	60	110	80				50	100	70				925	315	325	370	231	40	45 ± 1.5	140	175	135	140	140
10				60	110	80				50	100	70	1025	315	325	370	231	40	45 ± 1.5	160	175	150	150	150
11	75	135	105				60	110	80				1105	370	385	430	263	50	54 ± 1.5	170	190	165	165	165
12				75	135	105				60	110	80	1260	370	385	430	263	50	54 ± 1.5	180	190	180	180	180

机座号 Size	D5	e3	E	g	G1	G2	G3	G4	G5	G6	G7	h	h5	H	l2	m1	m3	n1	n2	n3	n4	s	润滑油 oil (l)	重量 weight (kg)
4	24	110	270	77.5	500	140	520	140	205	140	530	200	100	415	170	355	180	105	85	345	150	19	9	210
5	24	130	315	97.5	575	165	595	165	240	165	605	230	130	482	210	430	220	105	100	405	180	19	14	325
6	24	130	350	97.5	610	165	630	165	240	165	640	230	130	482	210	510	220	105	145	440	180	19	15	380
7	28	160	385	114	690	195	710	195	280	195	720	280	170	572	210	545	260	120	130	500	215	24	25	550
8	28	160	430	114	735	195	755	195	285	195	765	280	160	582	250	650	260	120	190	545	215	24	28	635
9	36	185	450	140	800	235	830	235	330	235	845	320	175	662	250	635	320	145	155	585	245	28	40	890
10	36	185	500	140	850	235	880	235	350	235	895	320	175	662	300	735	320	145	205	635	245	28	42	1020
11	40	225	545	161	960	270	990	270	400	270	1010	380	220	782	300	775	370	165	180	710	300	35	66	1455
12	40	225	615	161	1030	270	1060	270	405	270	1080	380	210	790	300	930	370	165	265	780	300	35	72	1730

苏州新越减速机制造有限公司

B3.H13 ~ B3.H26

B3SH、B3HH、B3DH

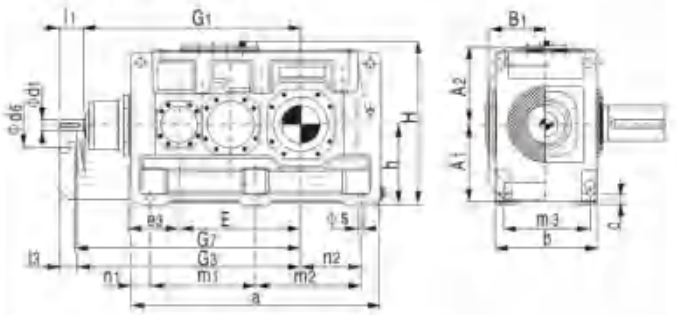

B3HM、B3DM

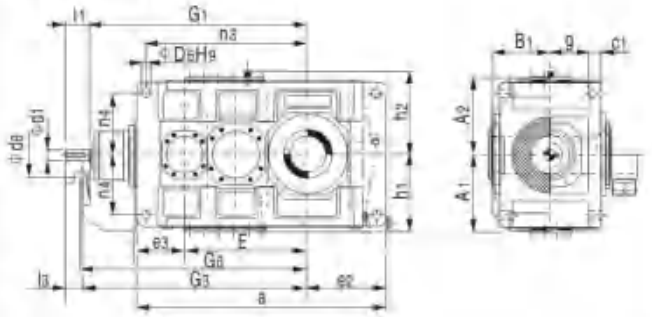

B3SH
实心轴
Solid shaft

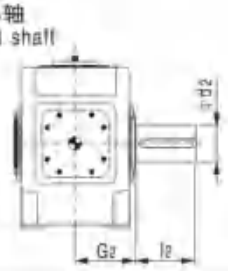

B3HH, B3HM
空心轴
Hollow shaft

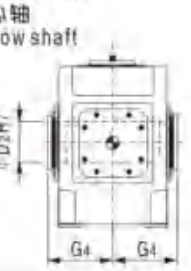

B3DH, B3DM
带胀紧盘的空心轴
Hollow shaft for shrink disk

布置形式 Design:

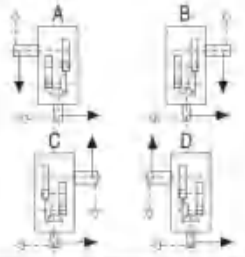

机座号 Size	i_N=12.5-45			i_N=14-50			i_N=16-56			i_N=50-71			i_N=56-80			i_N=63-90			a	A1	A2	b	B1	c	c1	d2	d6	D2	D3	D4
	d1	l1	l2	d1	l1	l3	d1	l1	l3	d1	l1	l3	d1	l1	l3	d1	l1	l2												
13	85	165	130							70	140	105							1290	425	435	550	325	60	61 ± 2	200	210	190	190	190
14							85	165	130							70	140	105	1430	425	435	550	325	60	61 ± 2	210	210	210	210	210
15	95	165	130							75	140	105							1550	485	520	625	365	70	72 ± 2	230	210	230	230	230
16				95	165	130							75	140	105				1640	485	520	625	365	70	72 ± 2	240	210	240	240	240
17	115	205	165							90	170	130							1740	535	570	690	395	80	81 ± 2	250	230	250	250	250
18				115	205	165							90	170	130				1860	535	570	690	395	80	81 ± 2	270	230	275	280	280
19	140	245	200							110	210	165							2010	610	630	790	448	90	91 ± 2	290	245	–	285	285
20				140	245	200							110	210	165				2130	610	630	790	448	90	91 ± 2	300	245	–	310	310
21	140	245	200							110	210	165							2140	690	690	830	473	100	100 ± 2	320	280	–	330	330
22				140	245	200							110	210	165				2250	690	690	830	473	100	100 ± 2	340	280	–	340	340
23	150	245	200							115	210	165							2380	770	770	930	528	115	120 ± 2	360	350	–	360	360
24				150	245	200							115	210	165				2510	770	770	930	528	115	120 ± 2	380	350	–	380	380
25	150	245	200							115	210	165							2580	845	865	1045	585	130	120 ± 2	400	380	–	400	400
26				150	245	200							115	210	165				2760	845	865	1045	585	130	120 ± 2	420	380	–	430	430

机座号 Size	D5	e2	e3	E	g	G1	G2	G3	G4	G5	G6	G7	h	h1	h2	H	l2	m1	m2	m3	n1	n2	n3	n4	s	润滑油 oil (l)		重量 weight (kg)	
																										B3.H	B3.M	B3.H	B3.M
13	48	405	265	635	211.5	1125	335	1160	335	480	335	1180	440	450	460	900	350	545	545	475	100	305	835	340	35	130	110	2380	2260
14	48	475	265	705	211.5	1195	335	1230	335	480	335	1250	440	450	460	900	350	545	685	475	100	375	905	340	35	140	115	2750	2615
15	55	485	320	762	238	1367	380	1402	380	550	380	1420	500	490	500	1000	410	655	655	535	120	365	1005	375	42	210	160	3730	3540
16	55	530	320	808	238	1413	380	1448	380	550	380	1470	500	490	500	1000	410	655	745	535	120	410	1050	375	42	220	165	3955	3765
17	55	525	370	860	259	1560	415	1600	415	600	415	1620	550	555	560	1110	410	735	735	600	135	390	1145	425	42	290	230	4990	4760
18	55	585	370	920	259	1620	415	1660	415	600	415	1680	550	555	560	1110	470	735	855	600	135	450	1205	425	42	300	235	5495	5240
19	65	590	420	997	299	1832	465	1877	–	670	465	1900	620	615	620	1240	470	850	850	690	155	435	1345	475	48	380	360	7000	6500
20	65	650	420	1057	299	1892	465	1937	–	670	465	1960	620	615	620	1240	500	850	970	690	155	495	1405	475	48	440	420	8100	7600
21	75	655	450	1067	310	1902	490	1947	–	715	490	1970	700	685	690	1390	500	900	900	720	170	485	1400	520	56	370	420	9200	8600
22	75	710	450	1122	310	1957	490	2002	–	725	490	2025	700	685	690	1390	550	900	1010	720	170	540	1455	520	56	430	490	9900	9400
23	80	730	490	1185	342	2130	540	2175	–	785	540	2200	780	770	790	1570	590	1010	1010	810	180	550	1560	580	56	520	560	11500	10600
24	80	795	490	1250	342	2195	540	2240	–	805	540	2265	780	770	790	1570	590	1010	1140	810	180	615	1625	580	56	600	650	13400	12500
25	90	790	490	1325	400	2270	605	2315	–	875	605	2315	860	860	860	1720	650	1090	1090	910	200	590	1685	660	66	720	790	16000	15100
26	90	860	490	1415	400	2360	605	2405	–	900	605	2430	860	860	860	1720	650	1090	1270	910	200	680	1775	660	66	840	920	17500	16400

苏州新越减速机制造有限公司

B4.H5 ~ B4.H12

B4SH、B4HH、B4DH

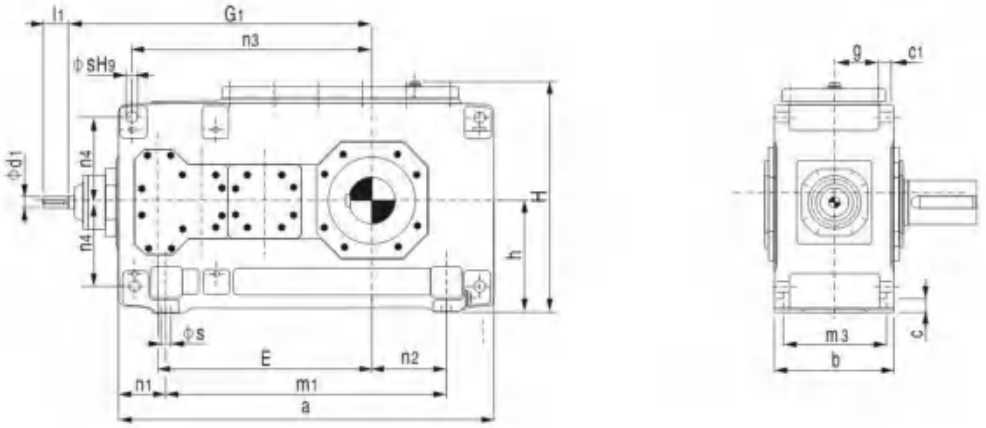

B4SH
实心轴
Solid shaft

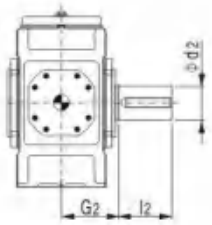

B4HH
空心轴
Hollow shaft

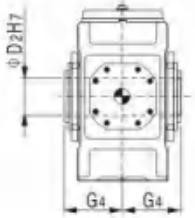

B4DH
带胀紧盘的空心轴
Hollow shaft for shrink disk

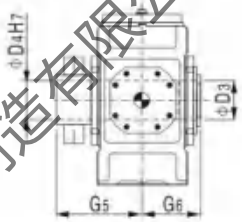

布置形式 Design:

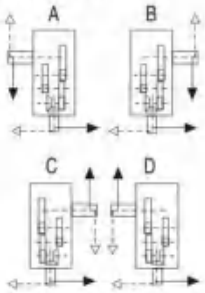

苏州新越减速机制造有限公司

机座号 Size	i_N = 80 - 180		i_N=100-224		i_N=200-315		i_N=250-400		a	b	c	c1	d2	D2	D3	D4	D5	E	g
	d1	l1	d1	l1	d1	l1	d1	l1											
5	35	55			25	50			690	255	28	30 ± 1	100	95	100	100	24	405	97.5
6			35	55			25	50	770	255	28	30 ± 1	110	105	110	110	24	440	97.5
7	35	70			30	60			845	300	35	36 ± 1	120	115	120	120	28	495	114
8			35	70			30	60	950	300	35	36 ± 1	130	125	130	130	28	540	114
9	45	80			35	60			1000	370	40	45 ± 1.5	140	135	140	140	36	580	140
10			45	80			35	60	1100	370	40	45 ± 1.5	160	150	150	150	36	630	140
11	50	100			40	80			1200	430	50	54 ± 1.5	170	165	165	165	40	705	161
12			50	100			40	80	1355	430	50	54 ± 1.5	180	180	180	180	40	775	161

机座号 Size	G1	G2	G4	G5	G6	h	h5	H	l2	m1	m3	n1	n2	n3	n4	s	润滑油oil (l)	重量 weight (kg)
5	615	165	165	240	165	230	100	482	210	480	220	105	100	455	180	19	16	335
6	650	165	165	240	165	230	100	482	210	560	220	105	145	490	180	19	18	385
7	725	195	195	280	195	280	140	572	210	605	260	120	130	560	215	24	30	555
8	770	195	195	285	195	280	130	582	250	710	260	120	190	605	215	24	33	655
9	840	235	235	330	235	320	135	662	250	710	320	145	155	660	245	28	48	890
10	890	235	235	350	235	320	135	662	300	810	320	145	205	710	245	28	50	1025
11	1010	270	270	400	270	380	170	782	300	870	370	165	180	805	300	35	80	1485
12	1080	270	270	405	270	380	160	790	300	1025	370	165	265	875	300	35	90	1750

B4.H13 ~ B4.H26

B4SH、B4HH、B4DH

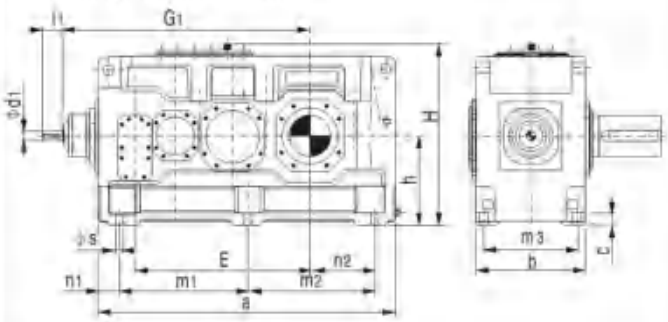

B4HM、B4DM

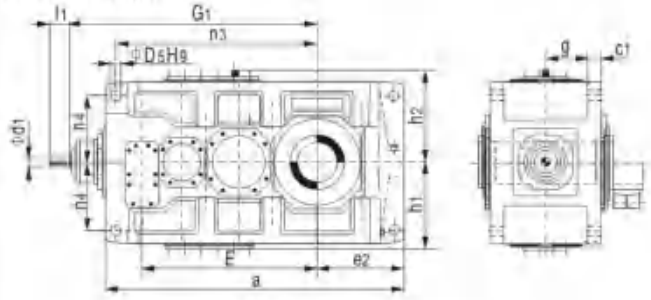

B4SH
实心轴
Solid shaft

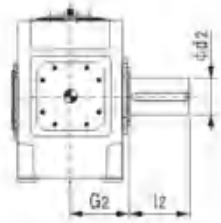

B4HH, B4HM
空心轴
Hollow shaft

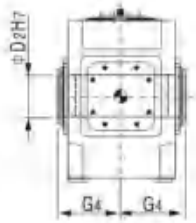

B4DH, B4DM
带胀紧盘的空心轴
Hollow shaft for shrink disk

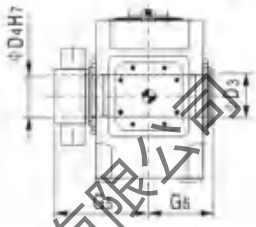

布置形式 Design:

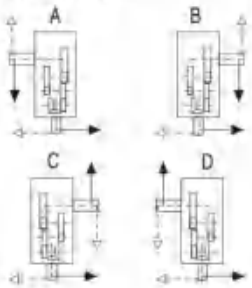

机座号 Size	i_N = 80~180		i_N = 90~200		i_N = 100~224		i_N = 200~315		i_N = 224~355		i_N = 250~400		a	b	c	c1	d2	D2	D3	D4	D5
	d1	l1	d1	l1	d1	l1	d1	l1	d1	l1	d1	l1									
13	60	110					50	100					1395	550	60	61 ± 2	200	190	190	190	48
14					60	110					50	100	1535	550	60	61 ± 2	210	210	210	210	48
15	75	135					60	110					1680	625	70	72 ± 2	230	230	230	230	55
16			75	135					60	110			1770	625	70	72 ± 2	240	240	240	240	55
17	75	135					60	110					1770	690	80	81 ± 2	250	250	250	250	55
18			75	135					60	110			1890	690	80	81 ± 2	270	275	280	280	55
19	85	165						140					2030	790	90	91 ± 2	290	–	285	285	65
20			85	165					70	140			2150	790	90	91 ± 2	300	–	310	310	65
21	95	165					75	140					2340	830	100	100 ± 2	320	–	330	330	75
22			95	165					75	140			2450	830	100	100 ± 2	340	–	340	340	75
23	95	165					75	140					2530	930	115	120 ± 2	360	–	360	360	80
24			95	165					75	140			2660	930	115	120 ± 2	380	–	380	380	80
25	115	205					90	170					2830	1045	130	120 ± 2	400	–	400	400	90
26			115	205					90	170			3010	1045	130	120 ± 2	420	–	430	430	90

机座号 Size	G1	e2	E	g	G2	G4	G5	G6	h	h1	h2	H	l2	m1	m2	m3	n1	n2	n3	n4	s	润滑油oil (l)		重量weight (kg)	
																						B4.H	B4.M	B4.H	B4.M
13	1170	405	820	211.5	335	335	480	335	440	450	460	900	350	597.5	597.5	475	100	305	940	340	35	145	120	2395	2280
14	1240	475	890	211.5	335	335	480	335	440	450	460	900	350	597.5	737.5	475	100	375	1010	340	35	150	125	2735	2605
15	1402	485	987	238	380	380	550	380	500	490	500	1000	410	720	720	535	120	365	1135	375	42	230	170	3630	3435
16	1448	530	1033	238	380	380	550	380	500	490	500	1000	410	720	810	535	120	410	1180	375	42	235	175	3985	3765
17	1450	525	1035	259	415	415	600	415	550	555	560	1110	410	750	750	600	135	390	1175	425	42	295	230	4695	4460
18	1510	585	1095	259	415	415	600	415	550	555	560	1110	470	750	870	600	135	450	1235	425	42	305	235	5200	4930
19	1680	590	1190	299	465	–	670	465	620	615	620	1240	470	860	860	690	155	435	1365	475	48	480	440	6800	6300
20	1740	650	1250	299	465	–	670	465	620	615	620	1240	500	860	980	690	155	495	1425	475	48	550	510	8200	7700
21	1992	655	1387	310	490	–	715	490	700	685	690	1390	500	1000	1000	720	170	485	1600	520	56	540	590	9200	8600
22	2047	710	1442	310	490	–	725	490	700	685	690	1390	550	1000	1110	720	170	540	1655	520	56	620	680	9900	9400
23	2110	730	1505	342	540	–	785	540	780	770	790	1570	590	1085	1085	810	180	550	1725	580	56	710	790	11600	10700
24	2175	795	1570	342	540	–	805	540	780	770	790	1570	590	1085	1215	810	180	615	1790	580	56	810	910	13500	12600
25	2395	790	1695	400	605	–	875	605	860	860	860	1720	650	1215	1215	910	200	590	1965	660	66	1000	1110	16100	15200
26	2485	880	1785	400	605	–	900	605	860	860	860	1720	650	1215	1395	910	200	680	2055	660	66	1100	1200	17600	16500

苏州新越减速机制造有限公司

H2.V4 ~ H2.V12

H2SV、H2HV、H2DV （浸油润滑 With dip lubrication）

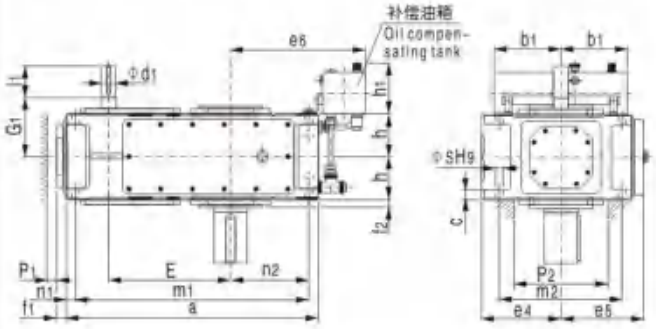

H2SV、H2HV、H2DV （强制润滑 With forced lubrication）

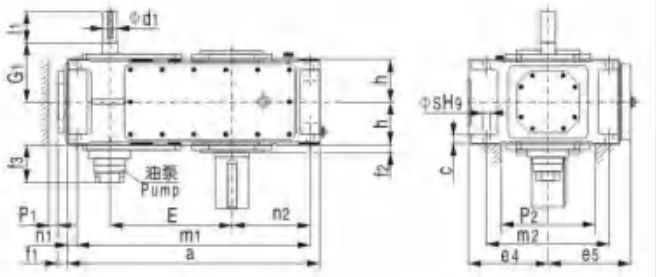

H2SV
实心轴
Solid shaft

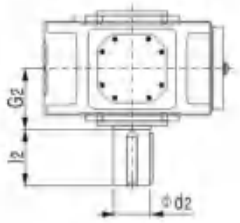

H2HV
空心轴
Hollow shaft

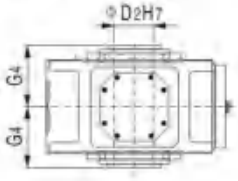

H2DV
带胀紧盘的空心轴
Hollow shaft for shrink disk

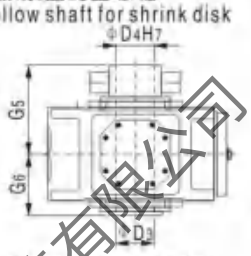

A、D型布置形式按客户要求供货
D-shape design on request

布置形式 Design:

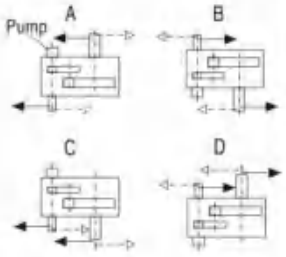

机座号 Size	i_N = 6.3 - 11.2		i_N = 8 - 14		i_N = 12.5 - 22.4		i_N = 16 - 28		h	b1	c	d2	D2	D3	D4	e4	e5	e6	E
	d1	l1	d1	l1	d1	l1	d1	l1											
4	45	100			32	80			565	150	30 ± 1	80	80	85	85	200	215	320	270
5	50	100			38	80			640	240	30 ± 1	100	95	100	100	230	252	385	315
6			50	100			36	80	720	240	30 ± 1	110	105	110	110	230	252	425	350
7	60	135			50				785	240	36 ± 1	120	115	120	120	280	292	425	385
8			60	135			50	110	890	240	36 ± 1	130	125	130	130	280	302	485	430
9	75	140			60	140			925	330	45 ± 1.5	140	135	140	140	320	342	560	450
10			75	140			60	140	1025	330	45 ± 1.5	160	150	150	150	320	342	610	500
11	90	165			70	140			1105	330	54 ± 1.5	170	165	165	165	380	402	595	545
12			90	165			70	140	1260	330	54 ± 1.5	180	180	180	180	380	410	680	615

机座号 Size	f1	f2	f3	G1	G2	G4	G5	G6	h	h1	l2	m1	m2	n1	n2	p1	p2	s	润滑油oil (l) (1)**	(2)**	重量weight (kg)
4	28	22		170	140	140	205	140	107.5	165	170	505	300	30	160	35	220	24	25		190
5	38	28	150	195	165	165	240	165	127.5	205	210	580	360	30	175	35	270	24	23	10	300
6	38	28	150	195	165	165	240	165	127.5	205	210	660	360	30	220	35	270	24	27	11	355
7	42	30	145	210	195	195	280	195	150	205	210	715	430	35	215	35	330	28	58	22	505
8	42	32	145	210	195	195	285	195	150	205	250	820	430	35	275	35	330	28	62	25	590
9	42	32	135	240	235	235	330	235	185	275	250	845	490	40	260	40	370	36	100	42	830
10	42	32	135	240	235	235	350	235	185	275	300	945	490	40	310	40	370	36	110	46	960
11	48	35	145	275	270	270	400	270	215	275	300	1005	600	50	295	50	440	40	160	60	1335
12	48	35	145	275	270	270	405	270	215	275	300	1160	600	50	380	50	440	40	180	70	1615

(1)**浸油润滑；(2)**强制润滑

(1)**Dip lubrication, (2)**Forced lubrication.

苏州新越减速机制造有限公司

H2.V13 ~ H2.V22 （浸油润滑 With dip lubrication）

H2SV、H2HV、H2DV （强制润滑 With forced lubrication）

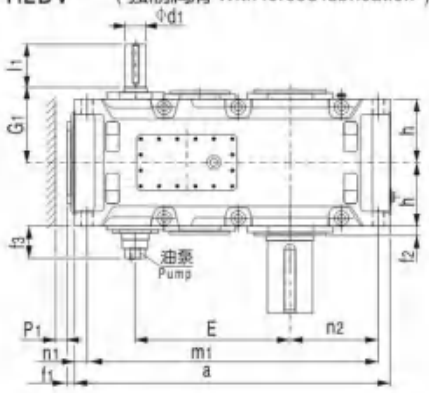

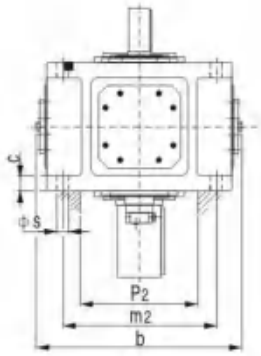

H2SV
实心轴
Solid shaft

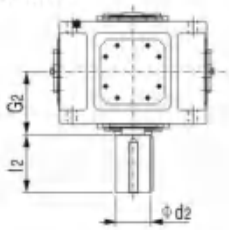

H2HV
空心轴
Hollow shaft

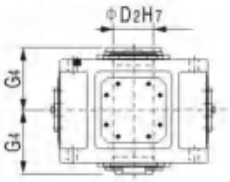

H2DV
带胀紧盘的空心轴
Hollow shaft for shrink disk

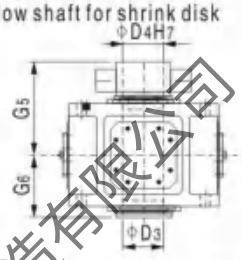

A&D布置形式按客户要求供货
Design A&D on request

布置形式 Design:

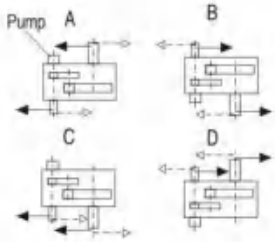

HB

机座号 Size	i_N = 6.3 - 11.2		i_N = 7.1 - 12.5		i_N = 8 - 14		i_N = 12.5 - 20		i_N = 14 - 22.4		i_N = 16 - 25		a	b	c	d_2	D_2	D_3	D_4	E
	d_1	l_1	d_1	l_1	d_1	l_1	d_1	l_1	d_1	l_1	d_1	l_1								
13	100	205					85	170					1290	900	61 ± 2	200	190	190	190	635
14					100	205					85	170	1430	900	61 ± 2	210	210	210	210	705
15	120	210					100	210					1550	980	72 ± 2	230	230	230	230	762
16			120	210					100	210			1640	980	72 ± 2	240	240	240	240	808
17	125	245					110	210					1740	1110	81 ± 2	250	250	250	250	860
18			125	245					110	210			1860	1110	81 ± 2	270	275	280	280	920
19	按客户要求供货 On request																			
20																				
21																				
22																				

机座号 Size	f_1	f_2	f_3	G_1	G_2	G_4	G_5	G_6	h	l_2	m_1	m_2	n_1	n_2	P_1	P_2	s	润滑油oil (l)	重量 weight (kg)
13	53	35	130	330	335	335	480	335	272.5	350	1195	680	50	360	50	500	48	80	1880
14	53	35	130	330	335	335	480	335	272.5	350	1335	680	50	430	50	500	48	90	2430
15	63	42	130	365	380	380	550	380	310	410	1435	750	60	430	50	570	55	140	3240
16	63	42	130	365	380	380	550	380	310	410	1525	750	60	475	50	570	55	150	3465
17	60	42	170	420	415	415	600	415	340	410	1610	850	70	465	70	630	55	175	4420
18	60	42	170	420	415	415	600	415	340	470	1730	850	70	525	70	630	55	185	4870
19	按客户要求供货 On request																		
20																			
21																			
22																			

苏州新越减速机制造有限公司

H3.V5 ~ H3.V12

H3SV、H3HV、H3DV （浸油润滑 With dip lubrication）

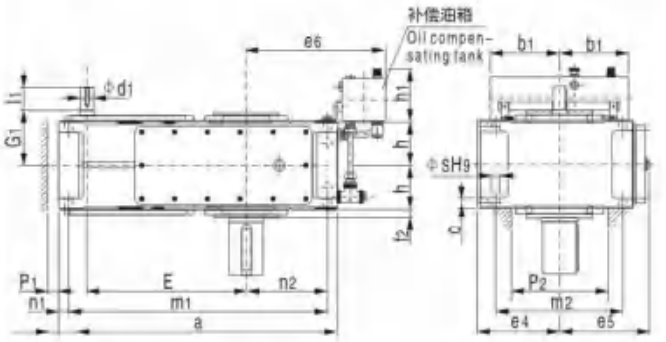

H3SV、H3HV、H3DV （强制润滑 With forced lubrication）

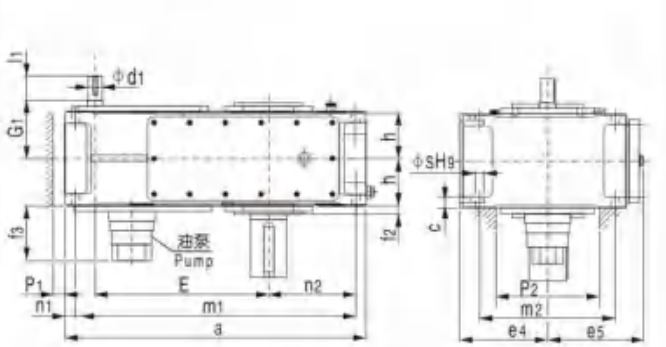

H3SV
实心轴
Solid shaft

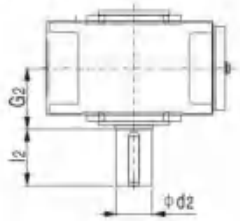

H3HV
空心轴
Hollow shaft

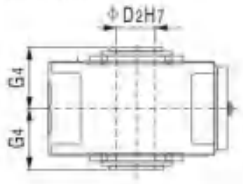

H3DV
带胀紧盘的空心轴
Hollow shaft for shrink disk

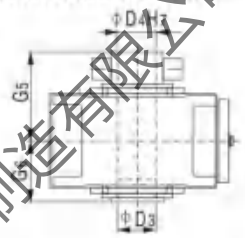

A、D布置形式按客户要求供货
Design A&D on request

布置形式 Design:

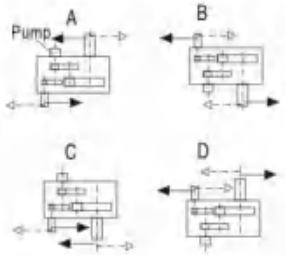

苏州新越减速机制造有限公司

机座号 Size	i_N = 25-45		i_N = 31.5-56		i_N = 50-63		i_N = 63-80		i_N = 71-90		i_N = 90-112		a	b1	c	d2	D2	D3	D4	e4	e5
	d1	l1	d1	l1	d1	l1	d1	l1	d1	l1	d1	l1									
5	40	70			30	50			24	40			690	240		100	95	100	100	230	252
6			40	70			30	50			24	40	770	240	30±1	110	105	110	110	230	252
7	45	80			35	60			28	50			845	240	30±1	120	115	120	120	280	292
8			45	80			35	60			28	50	950	240	36±1	130	125	130	130	280	312
9	60	125			45	100			32	80			1000	330	36±1	140	135	140	140	320	342
10			60	125			45	100			32	80	1100	330	45±1.5	160	150	150	150	320	342
11	70	120			50	80			42	70			1200	330	45±1.5	170	165	165	165	380	402
12			70	120			50	80			42	70	1355	330	54±1.5	180	180	180	180	380	410
															54±1.5						

机座号 Size	e6	E	f2	f3	G1	G2	G4	G5	G6	h	h1	l2	m1	m2	n1	n2	p1	p2	s	润滑油oil (l) (1)**	润滑油oil (l) (2)**	重量weight (kg)
5	385	405	28	190	160	165	165	240	165	127.5	205	210	630	360	30	175	35	270	24	35	13	320
6	425	440	28	190	160	165	165	240	165	127.5	205	210	710	360	30	220	35	270	24	37	15	365
7	425	495	30	185	185	195	195	285	195	150	205	210	775	430	35	215	35	330	28	60	25	540
8	485	540	32	185	185	195	195	285	195	150	205	250	880	430	35	275	35	330	28	72	30	625
9	560	580	32	170	230	235	235	330	235	185	275	250	920	490	40	260	40	370	36	100	40	875
10	610	630	32	170	230	235	235	350	235	185	275	300	1020	490	40	310	40	370	36	110	45	1020
11	595	705	35	170	255	270	270	400	270	215	275	300	1100	600	50	295	50	440	40	170	66	1400
12	680	775	35	170	255	270	270	405	270	215	275	300	1255	600	50	380	50	440	40	190	75	1675

(1)**浸油润滑；(2)**强制润滑

(1)**Dip lubrication, (2)**Forced lubrication.

HB

H3.V13 ~ H3.V22

H3SV、H3HV、H3DV（强制润滑 With forced lubrication）

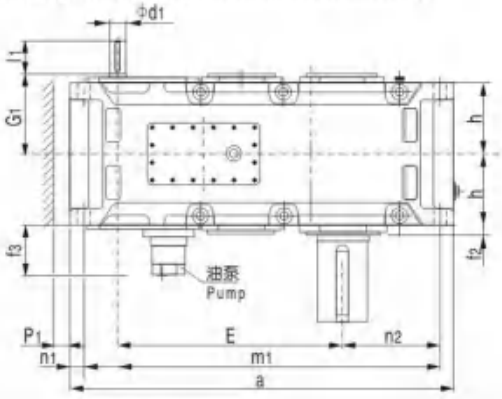

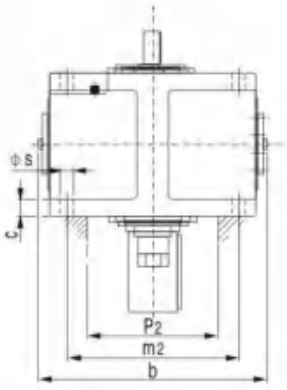

H3SV
实心轴
Solid shaft

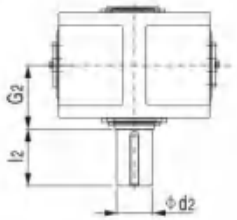

H3HV
空心轴
Hollow shaft

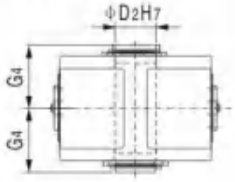

H3DV
带胀紧盘的空心轴
Hollow shaft for shrink disk

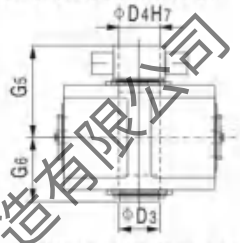

A、D布置形式按客户要求供货
Design A&D on request

布置形式 Design:

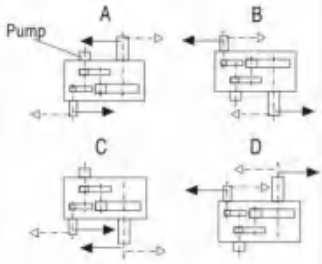

HB

机座号 Size	i_N=22.4 – 45		i_N=25 – 50		i_N=28 – 56		i_N=50 – 63		i_N=56 – 71		i_N=63 – 80		i_N=71 – 90		i_N=80 – 100		i_N=90 – 112		a	b	c	d2	D2
	d1	l1	d1	l1	d1	l1	d1	l1	d1	l1	d1	l1	d1	l1	d1	l1	d1	l1					
13	85	160					60	135					50	110					1395	900	61 ± 2	200	190
14					85	160					60	135					50	110	1535	900	61 ± 2	210	210
15	100	200					75	140					60	140					1680	980	72 ± 2	230	230
16			100	200					75	140					60	140			1770	980	72 ± 2	240	240
17	100	200					75	140					60	140					1770	1110	81 ± 2	250	250
18			100	200					75	140					60	140			1890	1110	81 ± 2	270	275
19	按客户要求供货 On request																						
20																							
21																							
22																							

机座号 Size	D3	D4	E	f2	f3	G1	G2	G4	G5	G6	h	l2	m1	m2	n1	n2	P1	P2	s	润滑油oil (l)	重量weight (kg)
13	190	190	820	35	170	310	335	335	480	335	272.5	350	1300	680	50	360	50	500	48	115	2155
14	210	210	890	35	170	310	335	335	480	335	272.5	350	1440	680	50	430	50	500	48	126	2490
15	230	230	987	42	170	350	380	380	550	380	310	410	1565	750	60	430	50	570	55	180	3260
16	240	240	1033	42	170	350	380	380	550	380	310	410	1655	750	60	475	50	570	55	190	3625
17	250	250	1035	42	210	380	415	415	600	415	340	410	1640	850	70	465	70	630	55	190	4250
18	280	280	1095	42	210	380	415	415	600	415	340	470	1760	850	70	525	70	630	55	200	4740
19	按客户要求供货 On request																				
20																					
21																					
22																					

苏州新越减速机制造有限公司

H4.V7～ H4.V12

H4SV、H4HV、H4DV （浸油润滑 With dip lubrication）

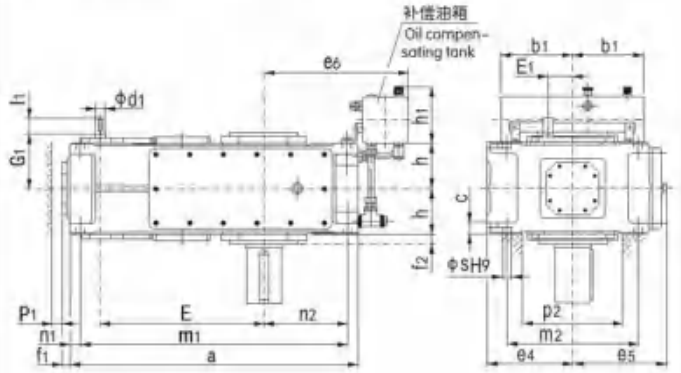

H4SV、H4HV、H4DV （强制润滑 With forced lubrication）

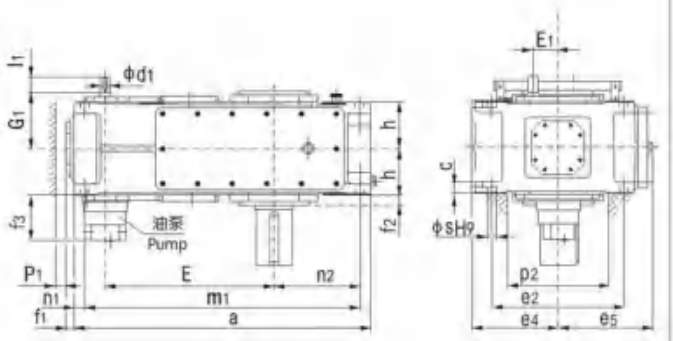

H4SV
实心轴
Solid shaft

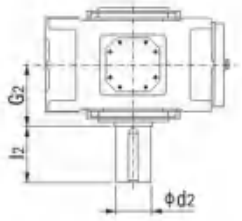

H4HV
空心轴
Hollow shaft

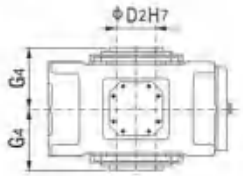

H4DV
带胀紧盘的空心轴
Hollow shaft for shrink disk

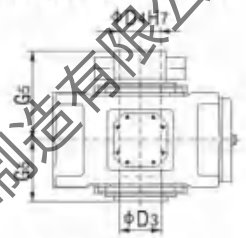

A、D布置形式按客户要求供货
Design A&D on request

布置形式 Design:

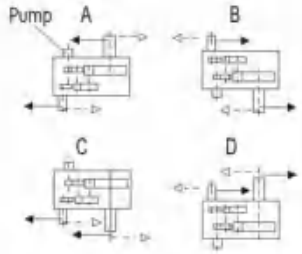

苏州新越减速机制造有限公司

机座号 Size	i_N = 100-180		i_N = 125-224		i_N = 200-355		i_N = 250-450		a	b1	c	d2	D2	D3	D4	e4	e5	e6	E
	d1	l1	d1	l1	d1	l1	d1	l1											
7	30	50			24	40			845	240	36±1	120	115	120	120	280	292	425	495
8			30	50			24	40	950	240	36±1	130	125	130	130	280	302	485	540
9	35	60			28	50			1000	330	45±1.5	140	135	140	140	320	342	560	580
10			35	60			28	50	1100	330	45±1.5	160	150	150	150	320	342	610	630
11	45	100			32	80			1200	330	54±1.5	170	165	165	165	380	402	595	705
12			45	100			32	80	1355	330	54±1.5	180	180	180	180	380	410	680	775

机座号 Size	E1	f1	f2	f3	G1	G2	G4	G5	G6	h	h1	l2	m1	m2	n1	n2	p1	p2	s	润滑油oil（1）		重量 weight (kg)
																				(1)**	(2)**	
7	80	37	30	160	180	195	195	280	195	150	205	210	775	430	35	215	35	330	28	50	20	550
8	80	37	32	160	180	195	195	285	195	150	205	250	880	430	35	275	35	330	28	60	25	645
9	90	43	32	170	215	235	235	330	235	185	275	250	920	490	40	260	40	370	36	95	38	875
10	90	43	32	170	215	235	235	350	235	185	275	300	1020	490	40	310	40	370	36	110	45	1010
11	110	47	35	170	250	270	270	400	270	215	275	300	1100	600	50	295	50	440	40	165	65	1460
12	110	47	35	170	250	270	270	405	270	215	275	300	1255	600	50	380	50	440	40	180	75	1725

（1）**浸油润滑；（2）**强制润滑。

（1）**Dip lubrication，（2）**Forced lubrication.

HB

H4.V13 ~ H4.V22

H4SV、H4HV、H4DV（强制润滑 With forced lubrication）

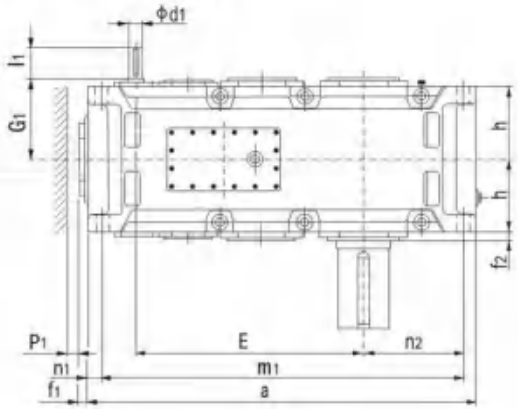

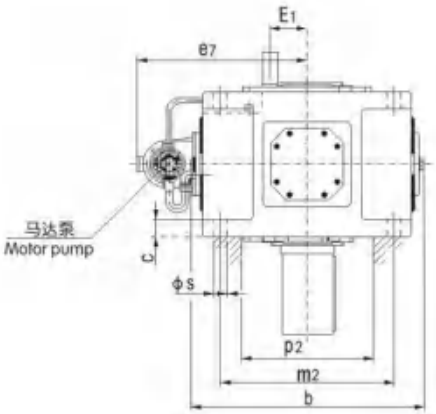

H4SV
实心轴
Solid shaft

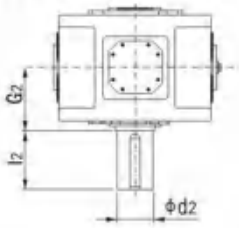

H4HV
空心轴
Hollow shaft

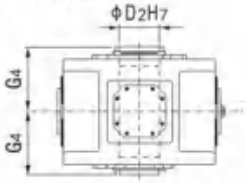

H4DV
带胀紧盘的空心轴
Hollow shaft for shrink disk

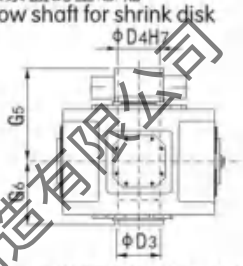

A、D布置形式按客户要求供货
Design A&D on request

布置形式 Design:

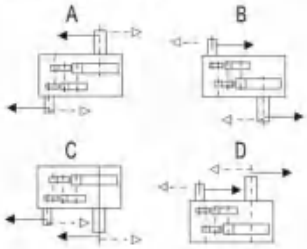

机座号 Size	i_N = 100-180		i_N = 112-200		i_N = 125-224		i_N = 200-355		i_N = 224-400		i_N = 250-450		a	b	c	d2	D2	D3	D4	e7
	d1	l1	d1	l1	d1	l1	d1	l1	d1	l1	d1	l1								
13	50	100					38	80					1395	900	61±2	200	190	190	190	670
14					50	100					38	80	1535	900	61±2	210	210	210	210	670
15	60	135					50	110					1680	980	72±2	230	230	230	230	710
16			60	135					50	110			1770	980	72±2	240	240	240	240	710
17	60	105					50	80					1770	1110	81±2	250	250	250	250	775
18			60	105					50	80			1890	1110	81±2	270	275	280	280	775
19	按客户要求供货 On request																			
20																				
21																				
22																				

机座号 Size	E	E1	f1	f2	G1	G2	G4	G5	G6	h	l2	m1	m2	n1	n2	p1	p2	s	润滑油oil (l)	重量weight (kg)
13	820	130	47	35	305	335	335	480	335	272.5	350	1300	680	50	360	50	500	48	95	2270
14	890	130	47	35	305	335	335	480	335	272.5	350	1440	680	50	430	50	500	48	105	2600
15	987	160	56	42	345	380	380	550	380	310	410	1565	750	60	430	50	570	55	150	3440
16	1033	160	56	42	345	380	380	550	380	310	410	1655	750	60	475	50	570	55	160	3740
17	1035	160	53	42	380	415	415	600	415	340	410	1640	850	70	465	70	630	55	190	4445
18	1095	160	53	42	380	415	415	600	415	340	470	1760	850	70	525	70	630	55	200	4915
19	按客户要求供货 On request																			
20																				
21																				
22																				

苏州新越减速机制造有限公司

B2.V4 ~ B2.V12

B2SV、B2HV、B2DV （浸油润滑 With dip lubrication）

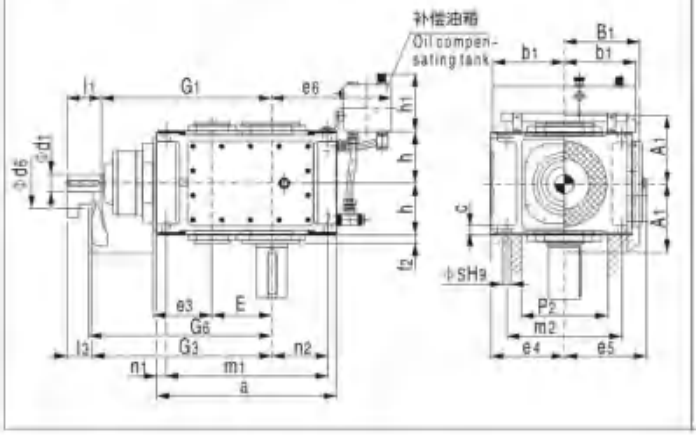

B2SV、B2HV、B2DV （强制润滑 With forced lubrication）

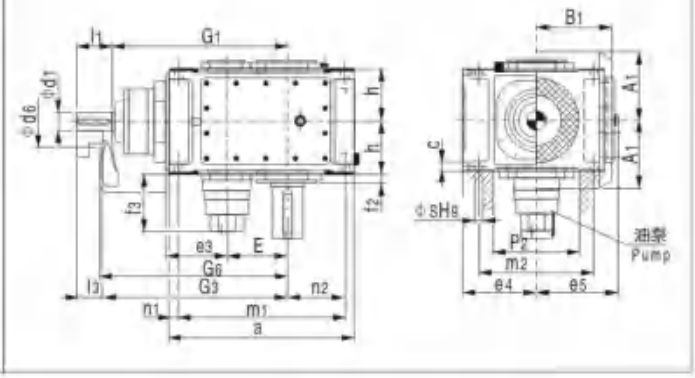

B2SV
实心轴
Solid shaft

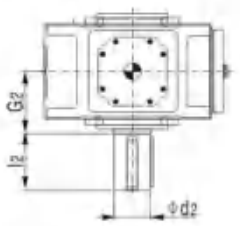

B2HV
空心轴
Hollow shaft

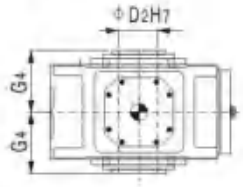

B2DV
带胀紧盘的空心轴
Hollow shaft for shrink disk

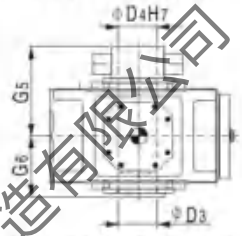

注：D布置形式按客户要求供货
Design A&D on request

布置形式 Design:

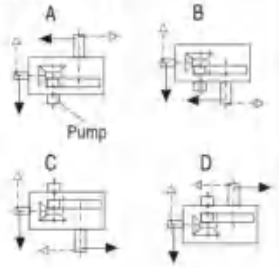

苏州新越减速机制造有限公司

HB

机座号 Size	i_N = 5 – 11.2			i_N = 6.3 – 14			a	A1	b1	B1	c	d2	d6	D2	D3	D4	e3	e4	e5
	d1	l1	l3	d1	l1	l3													
4	50	100	80				505	188	150	200		80	150	80	85	85	160	200	215
5	60	110	80				565	215	240	235	30 ± 1	100	160	95	100	100	185	230	252
6				60	110	80	645	215	240	235	30 ± 1	110	160	105	110	110	185	230	252
7	75	135	105				690	250	240	285	30 ± 1	120	210	115	120	120	225	280	302
8				75	135	105	795	250	240	285	36 ± 1	130	210	125	130	130	225	280	302
9	85	165	130				820	270	330	325	36 ± 1	140	195	135	140	140	265	320	342
10				85	165	130	920	270	330	325	48 ± 1.5	160	195	150	150	150	265	320	342
11	95	165	130				975	328	330	385	48 ± 1.5	170	210	165	165	165	320	380	410
12				95	165	130	1130	328	330	385	54 ± 1.5	180	210	180	180	180	320	380	410

54 ± 1.5

机座号 Size	e6	E	f2	f3	G1	G2	G3	G4	G5	G6	G7	h	h1	l2	m1	m2	n1	n2	P2	s	润滑油oil (l)		重量 weight (kg)
																					(1)**	(2)**	
4	320	160	26	–	465	170	485	170	235	170	495	135	165	170	445	300	30	160	220	24	28	–	235
5	385	185	30	190	535	200	565	200	275	200	575	160	205	210	505	360	30	175	270	24	41	20	360
6	425	220	30	190	570	200	600	200	275	200	610	160	205	210	585	360	30	220	270	24	50	23	410
7	425	225	32	200	640	235	670	235	320	235	685	190	205	210	620	430	35	215	330	28	75	35	615
8	485	270	32	200	685	235	715	235	325	235	730	190	205	250	725	430	35	275	330	28	90	38	700
9	560	265	45	200	755	270	790	270	365	270	805	220	275	250	740	490	40	260	370	36	115	53	1000
10	610	315	45	200	805	270	840	270	385	270	855	220	275	300	640	490	40	310	370	36	135	60	1155
11	595	320	47	200	925	320	960	320	450	320	980	265	275	300	875	600	50	295	440	40	190	86	1640
12	680	390	47	200	995	320	1030	320	455	320	1050	265	275	300	1030	600	50	380	440	40	215	95	1910

(1)**浸油润滑；(2)**强制润滑　　(1)**Dip lubrication, (2)**Forced lubrication.

B2.V13 ~ B2.V18

B2SV、B2HV、B2DV（强制润滑 With forced lubrication）

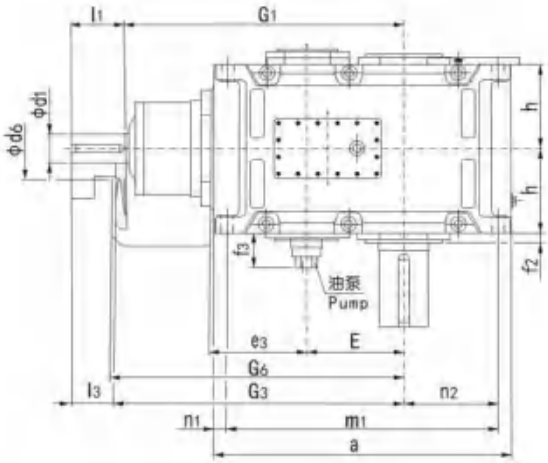

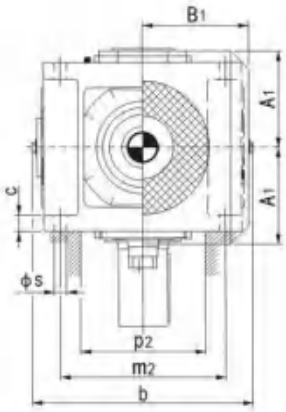

B2SV
实心轴
Solid shaft

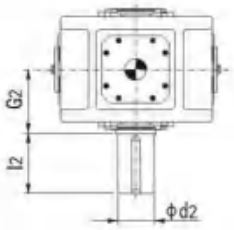

B2HV
空心轴
Hollow shaft

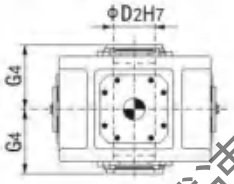

B2DV
带胀紧盘的空心轴
Hollow shaft for shrink disk

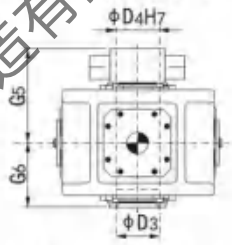

A、D布置形式按客户要求供货
Design A&D on request

布置形式 Design:

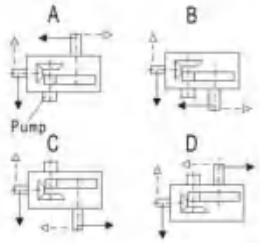

苏州新越减速机制造有限公司

HB

机座号 Size	i_N = 5 – 11.2			i_N = 5.6 – 11.2			i_N = 5.6 – 12.5			i_N = 6.3 – 14			i_N = 7.1 – 12.5			a	A1	b	B1	c	d2	d6	D2	D3
	d1	l1	l3	d1	l1	l3	d1	l1	l3	d1	l1	l3	d1	l1	l3									
13	115	205	165													1130	375	900	450	61±2	200	245	–	–
14										115	205	165				1270	375	900	450	61±2	210	245	210	210
15	140	245	200													1350	435	980	495	72±2	230	280	–	–
16							140	245	200							1440	435	980	495	72±2	240	280	240	240
17				150	245	200										1490	505	1110	555	81±2	250	380	–	–
18													150	245	200	1610	505	1110	555	81±2	270	380	275	280

机座号 Size	D4	e3	E	f2	f3	G1	G2	G3	G4	G5	G6	G7	h	l2	m1	m2	n1	n2	p2	s	润滑油oil (l)	重量weight (kg)
13	–	380	370	38	200	1070	390	1110	–	–	–	1130	325	350	1035	680	50	360	500	48	100	2350
14	210	380	440	45	200	1140	390	1180	390	535	390	1200	325	350	1175	680	50	430	500	48	110	2725
15	–	450	442	75	200	1277	460	1322	–	–	–	1340	380	410	1235	750	60	430	570	55	145	3795
16	240	450	488	75	200	1323	460	1368	450	620	450	1385	380	410	1325	750	60	475	570	55	160	4160
17	–	510	490	98	200	1435	540	1480	–	–	–	1500	437.5	410	1360	840	70	465	630	65	210	5320
18	280	510	550	98	200	1495	540	1540	510	700	510	1560	437.5	470	1480	840	70	525	630	65	220	5860

B3.V4 ~ B3.V12

B3SV、B3HV、B3DV （浸油润滑 With dip lubrication）

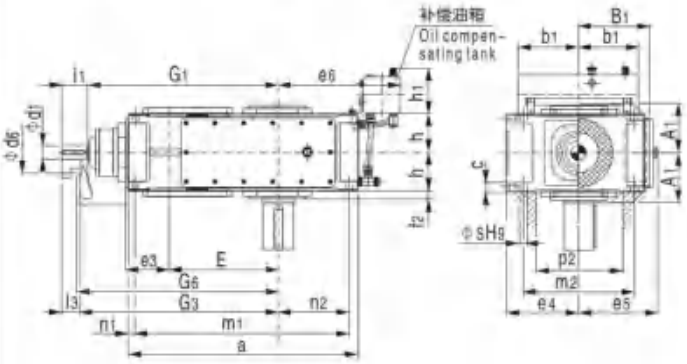

B3SV、B3HV、B3DV （强制润滑 With forced lubrication）

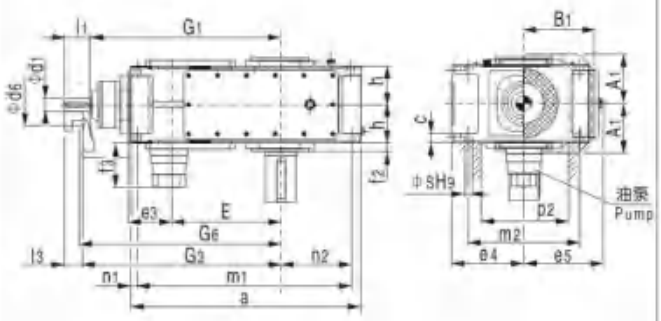

B3SV
实心轴
Solid shaft

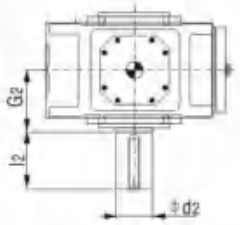

B3HV
空心轴
Hollow shaft

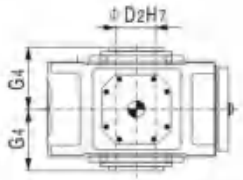

B3DV
带胀紧盘的空心轴
Hollow shaft for shrink disk

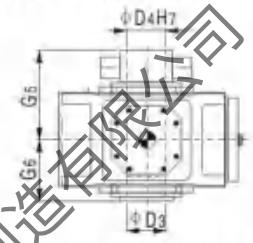

A、D布置形式按客户要求供货
Design A & D on request

布置形式 Design:

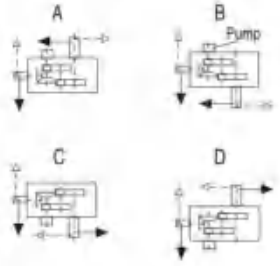

机座号 Size	i_N = 12.5 - 45			i_N = 16 - 56			i_N = 50 - 71			i_N = 63 - 90			a	A_1	b_1	B_1	c	d_2	d_6	D_2	D_3	D_4	e_3	e_4
	d_1	l_1	l_3	d_1	l_1	l_3	d_1	l_1	l_3	d_1	l_1	l_3												
4	35	70	50				30	60	40				565	143	150	200		80	110	80	85	85	110	200
5	45	80	60				35	60	40				640	168	240	235	30 ± 1	100	130	95	100	100	130	230
6				45	80	60				35	60	40	720	168	240	235	30 ± 1	110	130	105	110	110	130	230
7	50	100	80				40	80	60				785	193	240	275	30 ± 1	120	165	115	120	120	160	280
8				50	100	80				40	80	60	890	193	240	275	36 ± 1	130	165	125	130	130	160	280
9	60	110	80				50	100	70				925	231	330	325	36 ± 1	140	175	135	140	140	185	320
10				60	110	80				50	100	70	1025	231	330	325	45 ± 1.5	160	175	150	150	150	185	320
11	75	135	105				60	110	80				1105	263	330	385	45 ± 1.5	170	190	165	165	165	225	380
12				75	135	105				60	110	80	1260	263	330	385	54 ± 1.5	180	190	180	180	180	225	380

54 ± 1.5

机座号 Size	e_5	e_6	E	l_2	f_5	G_1	G_2	G_3	G_4	G_5	G_6	G_7	h	h_1	l_2	m_1	m_2	n_1	n_2	p_2	s	润滑油Oil (l) (1)**	润滑油Oil (l) (2)**	重量 weight (kg)
4	215	320	270	22	–	500	140	520	140	205	140	530	107.5	165	170	505	300	30	160	220	24	28	–	210
5	252	385	315	28	190	575	165	595	165	240	165	605	127.5	205	210	580	360	30	175	270	24	32	12	325
6	252	425	350	28	190	610	165	630	165	240	165	640	127.5	205	210	660	360	30	220	270	24	35	13	380
7	292	425	385	30	190	690	195	710	195	280	195	720	150	205	210	715	430	35	215	330	28	52	22	550
8	302	485	430	32	190	735	195	755	195	285	195	765	150	205	250	820	430	35	275	330	28	67	28	635
9	342	560	450	32	180	800	235	830	235	330	235	845	185	275	250	845	490	40	260	370	36	115	48	890
10	342	610	500	32	180	850	235	880	235	350	235	895	185	275	300	945	490	40	310	370	36	125	52	1020
11	402	595	545	35	180	960	270	990	270	400	270	1010	215	275	300	1005	600	50	295	440	40	180	75	1455
12	410	680	615	35	180	1030	270	1060	270	405	270	1080	215	275	300	1160	600	50	380	440	40	200	85	1730

(1)**浸油润滑；(2)**强制润滑

(1)**Dip lubrication, (2)**Forced lubrication.

苏州新越减速机制造有限公司

B3.V13 ~ B3.V18

B3SV、B3HV、B3DV（强制润滑 With forced lubrication）

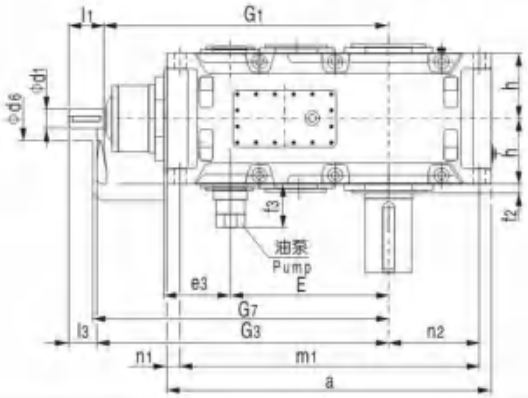

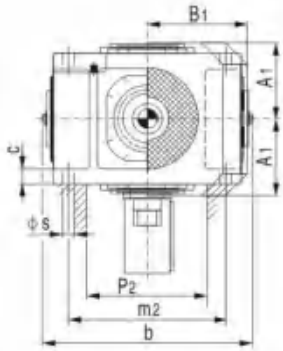

B3SV
实心轴
Solid shaft

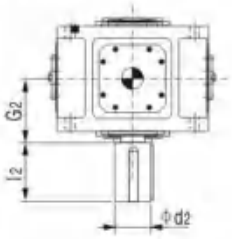

B3HV
空心轴
Hollow shaft

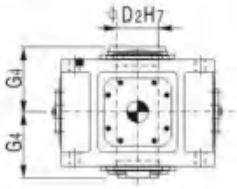

B3DV
带胀紧盘的空心轴
Hollow shaft for shrink disk

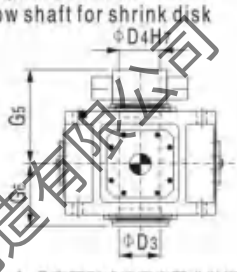

A、D布置形式按客户要求供货
Design A&D on request

布置形式 Design:

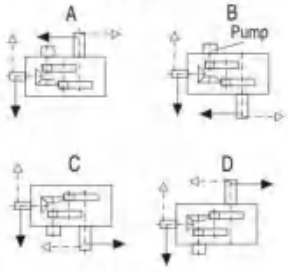

苏州新越减速机制造有限公司

HB

机座号 Size	i_N = 12.5 – 45			i_N = 14 – 50			i_N = 16 – 56			i_N = 56 – 71			i_N = 56 – 80			i_N = 63 – 90			a	A_1	b	B_1	c	d_2	d_6	D_2
	d_1	l_1	l_3	d_1	l_1	l_3	d_1	l_1	l_3	d_1	l_1	l_3	d_1	l_1	l_3	d_1	l_1	l_3								
13	85	165	130							70	140	105							1290	325	900	475	61 ± 2	200	210	190
14							85	165	130							70	140	105	1430	325	900	475	61 ± 2	210	210	210
15	95	165	130							75	140	105							1550	365	980	520	72 ± 2	230	210	230
16				95	165	130							75	140	105				1640	365	980	520	72 ± 2	240	210	240
17	115	205	165							90	170	130							1740	395	1110	570	81 ± 2	250	230	250
18				115	205	165							90	170	130				1860	395	1110	570	81 ± 2	270	230	275
19	按客户要求供货 On request																									
20																										
21																										
22																										

机座号 Size	D_3	D_4	e_3	E	f_2	f_3	G_1	G_2	G_3	G_4	G_5	G_6	G_7	h	l_2	m_1	m_2	n_1	n_2	p_2	s	润滑油oil (l)	重量weight (kg)
13	190	190	265	635	35	170	1125	335	1160	335	480	335	1180	272.5	350	1195	680	50	360	500	48	95	2260
14	210	210	265	705	35	170	1195	335	1230	335	480	335	1250	272.5	350	1335	680	50	430	500	48	110	2615
15	230	230	320	762	42	170	1367	380	1402	380	550	380	1420	310	410	1435	750	60	430	570	55	165	3540
16	240	240	320	808	42	170	1413	380	1448	380	550	380	1470	310	410	1525	750	60	475	570	55	190	3765
17	250	250	370	860	42	170	1560	415	1600	415	600	415	1620	340	410	1610	850	70	465	630	55	210	4760
18	280	280	370	920	42	170	1620	415	1660	415	600	415	1680	340	470	1730	850	70	525	630	55	240	5240
19	按客户要求供货 On request																						
20																							
21																							
22																							

B4.V5 ~ B4.V12

B4SV、B4HV、B4DV （浸油润滑 With dip lubrication）

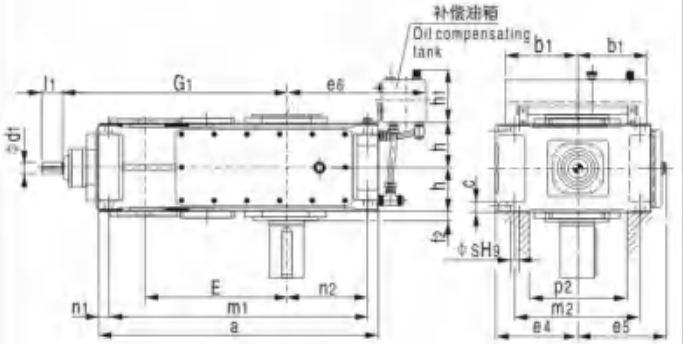

B4SV、B4HV、B4DV （强制润滑 With forced lubrication）

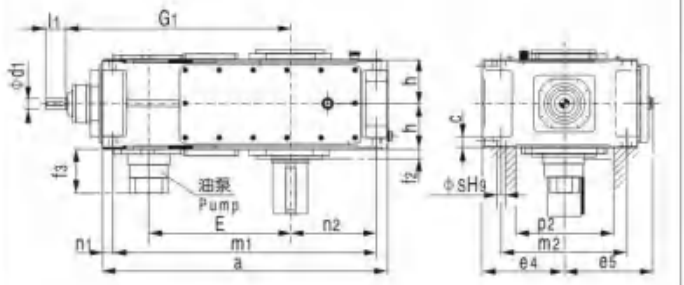

B4SV
实心轴
Solid shaft

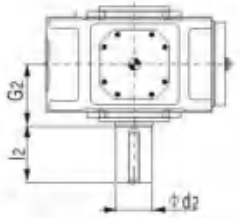

B4HV
空心轴
Hollow shaft

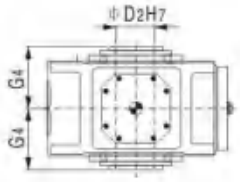

B4DV
带胀紧盘的空心轴
Hollow shaft for shrink disk

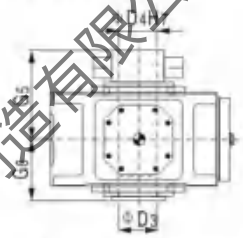

A、D布置形式按客户要求供货
Design A & D on request

布置形式 Design:

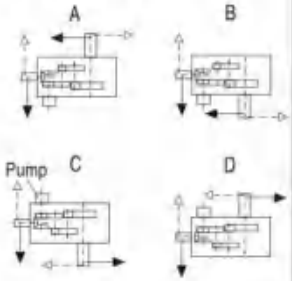

苏州新越减速机制造有限公司

机座号 Size	i_N = 80 - 180		i_N = 100 - 224		i_N = 200 - 315		i_N = 250 - 400		a	b1	c	d2	D2	D3	D4	e4	e5	e6
	d1	l1	d1	l1	d1	l1	d1	l1										
5	35	55			25	50			690	240		100	95	100	100	230	252	385
6			35	55			25	50	770	240		110	105	110	110	230	252	425
7	35	70			30	60			845	240	30 ± 1	120	115	120	120	280	292	425
8			35	70			30	60	950	240	30 ± 1	130	125	130	130	280	302	485
9	45	80			35	60			1000	330	36 ± 1	140	135	140	140	320	342	560
10			45	80			35	60	1100	330	36 ± 1	160	150	150	150	320	342	610
11	50	100			40	80			1200	330	45 ± 1.5	170	165	165	165	380	402	595
12			50	100			40	80	1355	330	45 ± 1.5 54 ± 1.5	180	180	180	180	380	410	680

机座号 Size	E	G1	f2	f3	G2	G4	G5	G6	h	h1	l2	m1	m2	n1	n2	p2	s	润滑油oil (l)		重量 weight (kg)
													54 ± 1.5					(1)**	(2)**	
5	405	615	28	200	165	165	240	165	127.5	205	210	630	360	30	175	270	24	36	15	335
6	440	650	28	200	165	165	240	165	127.5	205	210	710	360	30	220	270	24	40	16	385
7	495	725	30	120	195	195	280	195	150	205	210	775	430	35	215	330	28	60	30	555
8	540	770	32	120	195	195	285	195	150	205	250	880	430	35	275	330	28	70	35	655
9	580	840	32	120	235	235	330	235	185	275	250	920	490	40	260	370	36	110	60	890
10	630	890	32	120	235	235	350	235	185	275	300	1020	490	40	310	370	36	130	67	1025
11	705	1010	35	130	270	270	440	270	215	275	300	1100	600	50	295	440	40	180	75	1485
12	775	1080	35	130	270	270	405	270	215	275	300	1255	600	50	380	440	40	195	85	1750

(1)**浸油润滑；(2)**强制润滑　　(1)**Dip lubrication, (2)**Forced lubrication.

B4.V13 ~ B4.V22

B4SV、B4HV、B4DV（强制润滑 With forced lubrication）

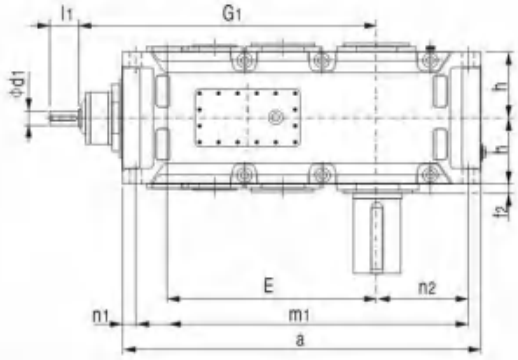

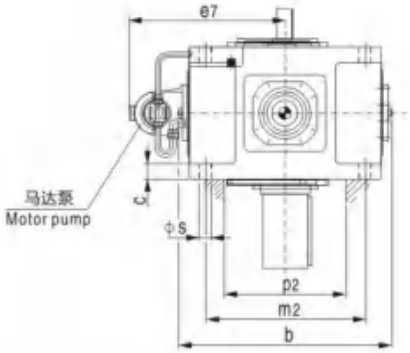

B4SV
实心轴
Solid shaft

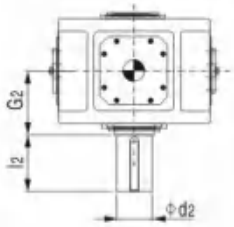

B4HV
空心轴
Hollow shaft

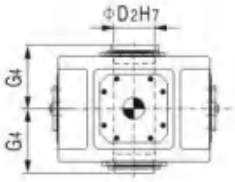

B4DV
带胀紧盘的空心轴
Hollow shaft for shrink disk

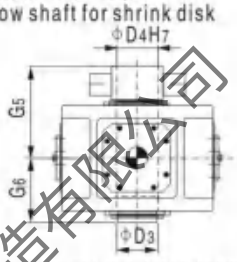

A、D 布置形式按客户要求供货
Design A&D on request

布置形式 Design:

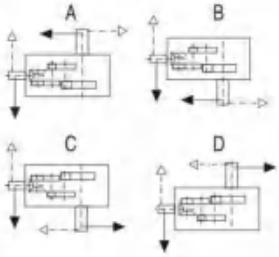

HB

机座号 Size	i_N = 80 – 180		i_N = 90 – 200		i_N = 100 – 224		i_N = 200 – 315		i_N = 224 – 355		i_N = 250 – 400		a	b	c	d_2	D_2	D_3
	d_1	l_1	d_1	l_1	d_1	l_1	d_1	l_1	d_1	l_1	d_1	l_1						
13	60	110					50	100					1395	900	61 ± 2	200	190	190
14					60	110					50	100	1535	900	61 ± 2	210	210	210
15	75	135					60	110					1680	980	72 ± 2	230	230	230
16			75	135					60	110			1770	980	72 ± 2	240	240	240
17	75	135					60	110					1770	1110	81 ± 2	250	250	250
18			75	135					60	110			1890	1110	81 ± 2	270	275	280
19	按客户要求供货 On request																	
20																		
21																		
22																		

机座号 Size	D_4	e7	E	f_2	G_1	G_2	G_4	G_5	G_6	h	l_2	m_1	m_2	n_1	n_2	p_2	s	润滑油oil (l)	重量weight (kg)
13	190	670	820	35	1170	335	335	480	335	272.5	350	1300	680	50	360	500	48	130	2280
14	210	670	890	35	1240	335	335	480	335	272.5	350	1440	680	50	430	500	48	150	2605
15	230	710	987	42	1402	380	380	550	380	310	410	1565	750	60	430	570	55	200	3435
16	240	710	1033	42	1448	380	380	550	380	310	410	1655	750	60	475	570	55	235	3765
17	250	775	1035	42	1450	415	415	600	415	340	410	1640	850	70	465	630	55	215	4460
18	280	775	1095	42	1510	415	415	600	415	340	470	1760	850	70	525	630	55	250	4930
19	按客户要求供货 On request																		
20																			
21																			
22																			

苏州新越减速机制造有限公司

HB系列轴布置形式：

H系列斜齿齿轮箱 Helical gear umits

H.SH, H.SV 实心轴 Solid shaft

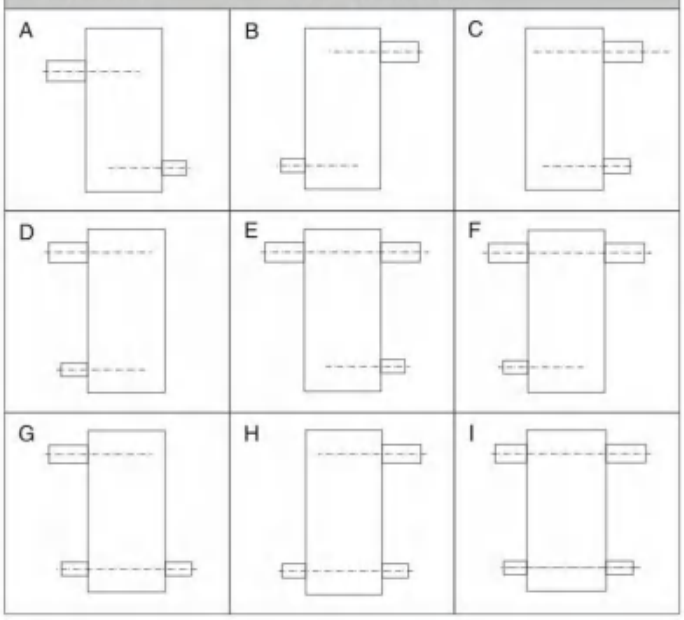

H.DH, H.DM, H.DV 带胀紧盘的空心轴 Hollow shaft for shrink disk

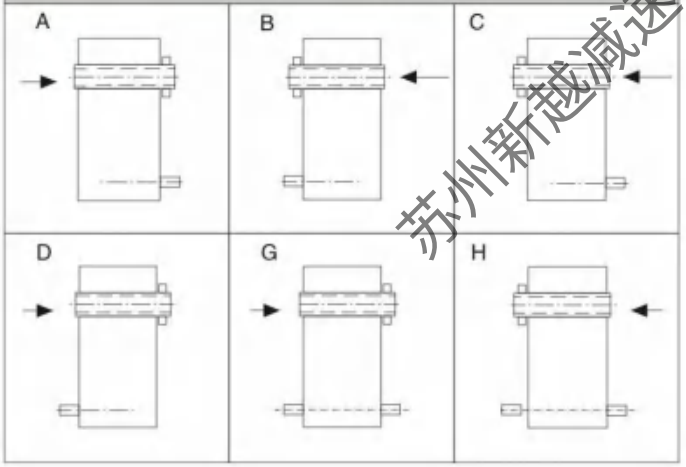

H.HH, H.HM, H.HV 空心轴 Hollow Shaft

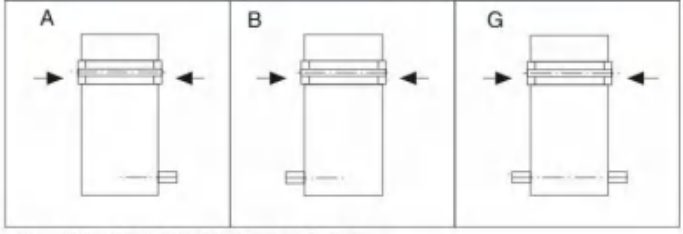

注：箭头表示工作机驱动轴插入方向。

Design:

B系列螺旋锥齿轮-斜齿齿轮箱 Bevel-helical gear umits

B.SH, B.SV 实心轴 Solid shaft

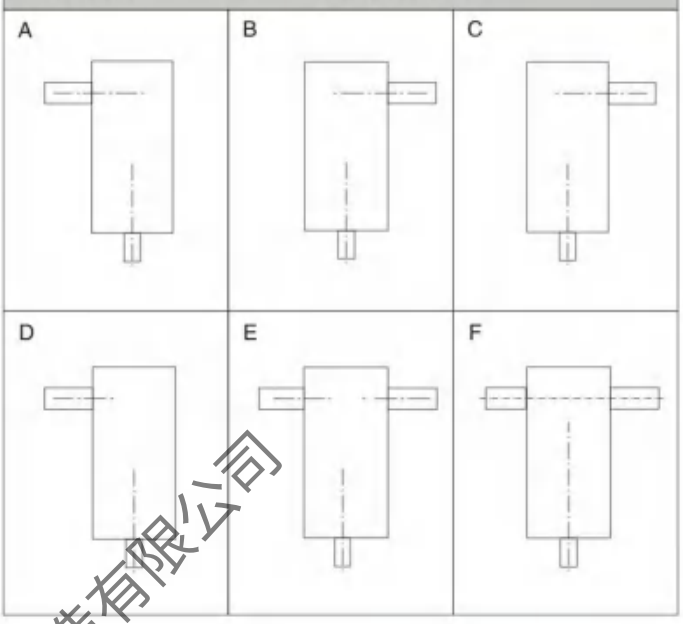

B.DH, B.DM, B.DV 带胀紧盘的空心轴 Hollow shaft for shrink disk

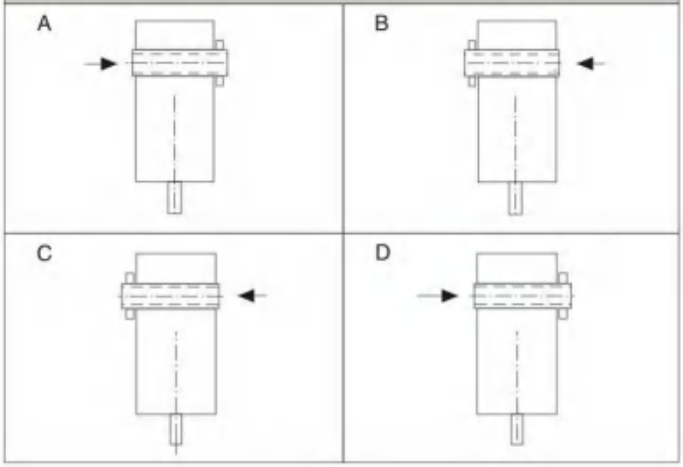

B.HH, B.HM, B.HV 空心轴 Hollow Shaft

Note: The arrow indicates the direction of insertion of the driven machine shaft.

苏州新越减速机制造有限公司

HB

逆止器布置及轴旋转方向关系：

Standard backstop arrangement and dependence of direction of rotation:

Type	Sizes 3...14				Sizes 15...18			
	A	B	C	D	A	B	C	D
B2SH	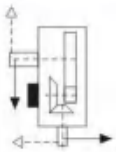	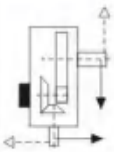	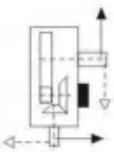	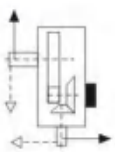	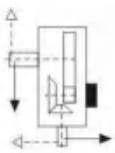	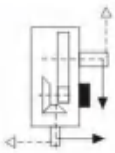	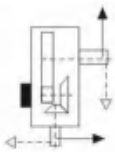	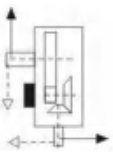
B2HH B2HM	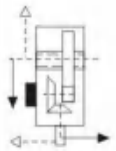	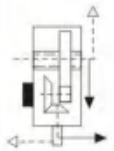	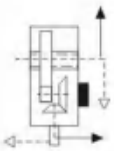	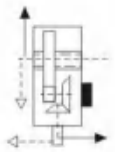	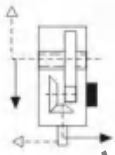	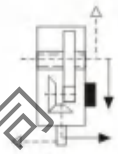	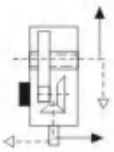	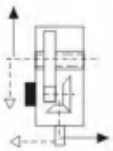
B2DH B2DM	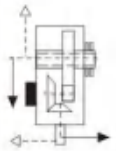	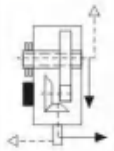	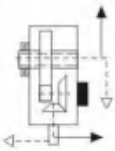	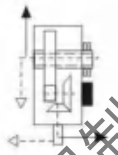	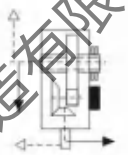	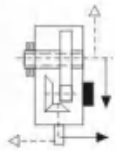	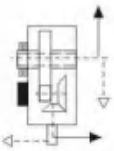	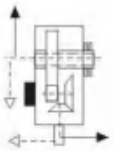

HB

Type	Sizes 3...18				Sizes 19...22			
	A	B	C	D	A	B	C	D
B3SH	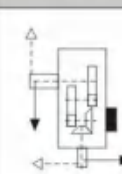		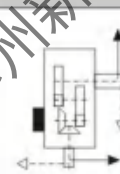	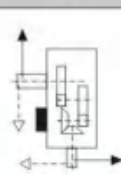	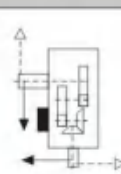	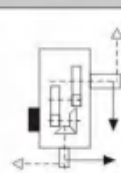	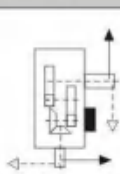	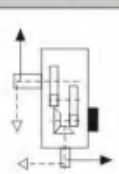
B3HH B3HM	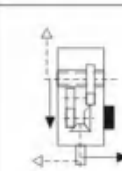	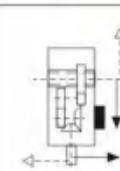	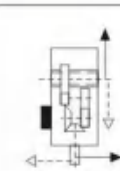	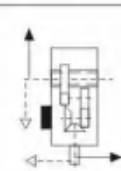				
B3DH B3DM	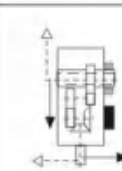	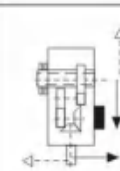	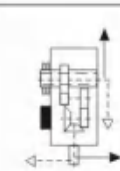	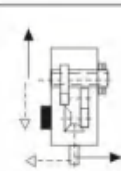	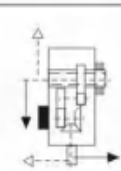	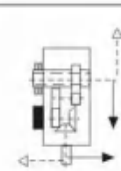	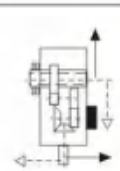	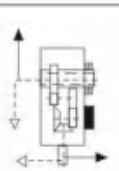

苏州新越减速机制造有限公司

带胀紧盘和平键联接的空心轴尺寸图表：

Hollow Shafts for Shrink Disks and Parallel Key Connections:

带胀紧盘联接的空心轴尺寸图表：

Hollow Shafts for Shrink Disks:

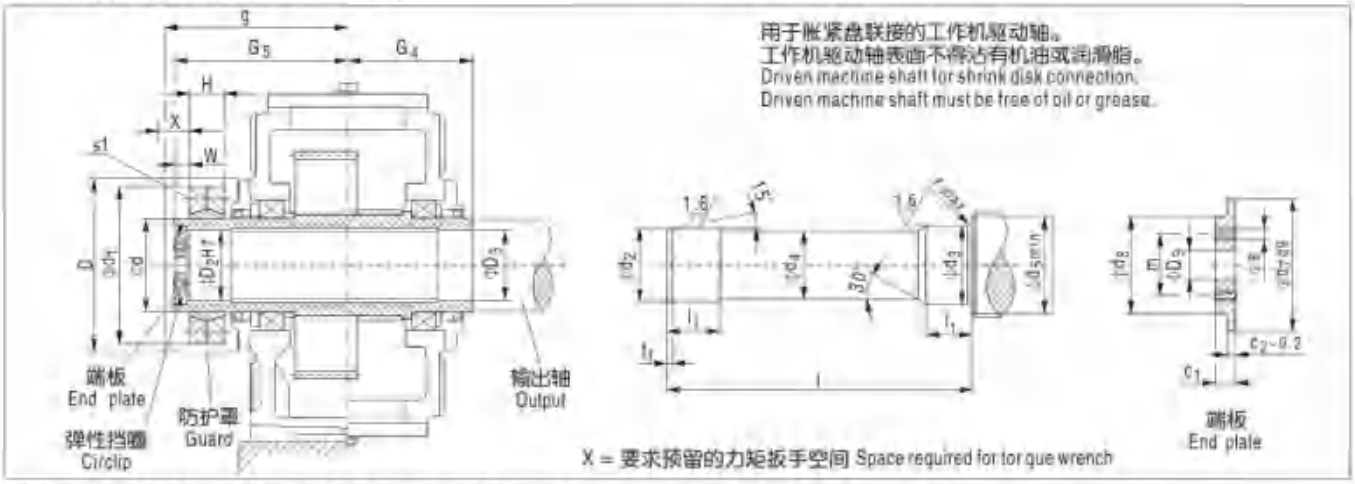

类型H2D., H3D., H4D., B3D., B4D. (规格4 ~ 22)

Type H2D., H3D., H4D., B3D., B4D. (Size 4 ~ 22)

齿轮箱型号 Gearbox size	工作机驱动轴 Driven machine shaft 2)								端板 End plate								弹性挡圈 Circlip	空心轴 Hollow shaft				胀紧盘 Shrink disk 1)					螺钉 Screw	防护罩 Guard	
	d_2	d_3	d_4	d_5	t_1	l	l_1	r	c_1	c_2	d_7	d_8	D_9	m	s	数量 Q_1		D_2	D_3	G_4	G_5	Type	d	d_1	H	W	s_1	D	g
4	85 g6	85 h6	84.5	95	4	326	48	2	17	7	90	70	22	50	M 8	2	90 x 3	85	85	140	205	SP2-110	110	185	49	20	M 12	235	220
5	100 g6	100 h6	99.5	114	5	383	53	2	20	8	105	80	26	55	M 10	2	105 x 4	100	100	160	240	SP2-125	125	215	53	20	M 12	275	255
6	110 g6	110 h6	109.5	124	5	383	58	3	20	8	115	85	26	60	M 10	2	115 x 4	110	110	165	240	SP2-140	140	230	58	20	M 14	285	255
7	120 g6	120 h6	119.5	134	5	453	68	3	20	8	125	90	26	65	M 12	2	125 x 4	120	120	195	280	SP2-155	155	263	62	23	M 14	330	295
8	130 g6	130 h6	129.5	145	6	458	73	3	20	8	135	100	26	70	M 12	2	135 x 4	130	130	195	285	SP2-165	165	290	68	23	M 16	340	300
9	140 g6	140 m6	139.5	160	6	539	82	4	23	10	150	110	33	80	M 12	2	150 x 4	140	140	235	330	SP2-175	175	300	68	28	M 16	360	345
10	150 g6	150 m6	149.5	170	6	559	92	4	23	10	160	120	33	90	M 12	2	160 x 4	150	150	235	350	SP2-200	200	340	85	28	M 16	395	365
11	165 f6	165 m6	164.5	185	7	644	112	4	23	10	175	130	33	90	M 12	2	175 x 4	165	165	270	400	SP2-220	220	370	103	30	M 20	435	420
12	180 f6	180 m6	179.5	200	7	649	122	4	23	10	190	140	33	100	M 16	2	190 x 4	180	180	270	405	SP2-240	240	405	107	30	M 20	450	420
13	190 f6	190m6	189.5	213	7	789	137	5	23	10	200	150	33	110	M 16	2	200 x 4	190	190	335	480	SP2-260	260	430	119	30	M 20	500	505
14	210 f6	210 m6	209.5	233	8	784	147	5	28	14	220	170	33	130	M 16	2	220 x 5	210	210	335	480	SP2-280	280	460	132	30	M 20	525	505
15	230 f6	230 m6	229.5	253	8	899	157	5	28	14	240	180	33	140	M 16	2	240 x 5	230	230	380	550	SP2-300	300	485	140	35	M 24	575	575
16	240 f6	240 m6	239.5	263	8	899	157	5	28	14	250	190	39	150	M 20	2	250 x 5	240	240	380	550	SP2-320	320	520	140	35	M 24	595	575
17	250 f6	250 m6	249.5	278	8	982	177	5	30	14	260	200	39	150	M 20	2	265 x 5	250	250	415	600	SP2-340	340	570	155	35	M 24	615	630
18	280 f6	280 m6	279.5	306	9	982	177	5	30	14	290	210	39	160	M 20	2	290 x 5	280	280	415	600	SP2-360	360	590	162	35	M 24	635	625
19	285 f6	285 m6	284.5	316	9	1100	187	5	33	15	300	220	39	170	M 24	2	300 x 5	285	285	165	670	SP2-380	380	640	166	40	M 27	▮	▮
20	310 f6	310 m6	309.5	336	9	1100	187	5	33	15	320	230	39	180	M 24	2	320 x 6	310	310	465	670	SP2-390	390	650	166	40	M 27	▮	▮
21	330 f6	330 m6	329	358	9	1160	205	5	40	20	340	250	45	190	M 24	2	340 x 6	330	330	490	715	SP2-420	420	670	186	45	M 27	▮	▮
22	340 f6	340 m6	339	368	9	1170	215	5	40	20	350	260	45	200	M 24	2	350 x 6	340	340	490	725	SP2-440	440	720	194	45	M 27	▮	▮
23, 24 25, 26	按客户要求供货 On request																												

类型B2D. (规格4 ~ 18)

Type B2D. (Size 4 ~ 18)

齿轮箱型号 Gearbox size	工作机驱动轴 Driven machine shaft 2)								端板 End plate								弹性挡圈 Circlip	空心轴 Hollow shaft				胀紧盘 Shrink disk 1)					螺钉 Screw	防护罩 Guard	
	d_2	d_3	d_4	d_5	t_1	l	l_1	r	c_1	c_2	d_7	d_8	D_9	m	s	数量 Q_1		D_2	D_3	G_4	G_5	Type	d	d_1	H	W	s_1	D	g
4	85 g6	85 h6	84.5	95	4	386	48	2	17	7	90	70	22	50	M 8	2	90 x 3	85	85	170	235	SP2-110	110	165	49	20	M 12	235	250
5	100 g6	100 h6	99.5	114	5	453	53	2	20	8	105	80	26	55	M 10	2	105 x 4	100	100	200	275	SP2-125	125	215	53	20	M 12	275	285
6	110 g6	110 h6	109.5	124	5	453	58	3	20	8	115	85	26	60	M 10	2	115 x 4	110	110	200	275	SP2-140	140	230	58	20	M 14	285	285
7	120 g6	120 h6	119.5	134	5	533	68	3	20	8	125	90	26	65	M 12	2	125 x 4	120	120	235	320	SP2-155	155	263	62	23	M 14	330	335
8	130 g6	130 h6	129.5	145	6	538	73	3	20	8	135	100	26	70	M 12	2	135 x 4	130	130	235	325	SP2-165	165	290	68	23	M 16	340	340
9	140 g6	140 m6	139.5	160	6	609	82	4	23	10	150	110	33	80	M 12	2	150 x 4	140	140	270	365	SP2-175	175	300	68	28	M 16	360	380
10	150 g6	150 m6	149.5	170	6	629	92	4	23	10	160	120	33	90	M 12	2	160 x 4	150	150	270	385	SP2-200	200	340	85	28	M 16	395	400
11	165 f6	165 m6	164.5	185	7	744	112	4	23	10	175	130	33	90	M 12	2	175 x 4	165	165	320	450	SP2-220	220	370	103	30	M 20	435	470
12	180 f6	180 m6	179.5	200	7	749	122	4	23	10	190	140	33	100	M 16	2	190 x 4	180	180	320	455	SP2-240	240	405	107	30	M 20	450	470
14	210 f6	210m6	209.5	233	8	894	147	5	28	14	220	170	33	130	M 16	2	220 x 5	210	210	390	535	SP2-260	260	460	132	30	M 20	525	555
16	240 f6	240 m6	239.5	263	8	1039	157	5	28	14	250	190	33	150	M 20	2	250 x 5	240	240	450	620	SP2-320	320	520	140	35	M 24	595	645
18	280 f6	250 m6	279.5	306	9	1177	177	5	30	14	290	210	39	160	M 20	2	290 x 5	280	280	510	700	SP2-360	360	590	162	35	M 24	635	725

1) 胀紧盘不在我们的供货范围之内。如果需要的话，请另行订货。
2) 工作机驱动轴材质：40Cr或强度更高的钢。工作机驱动轴不在供货范围之内，但尺寸函索即复。

1) Shrink disk does not belong to our scope of supply. Please order separately, if required.
2) Material of driven machine shaft: 40Cr or higher strength
Driven machine shaft does not belong to our scope of supply.
Shrink disk is supplied as loose item; dimensions of machine shaft on request.

苏州新越减速机制造有限公司

HB

带平键联接的空心轴尺寸图表：

Hollow Shafts for flat key:

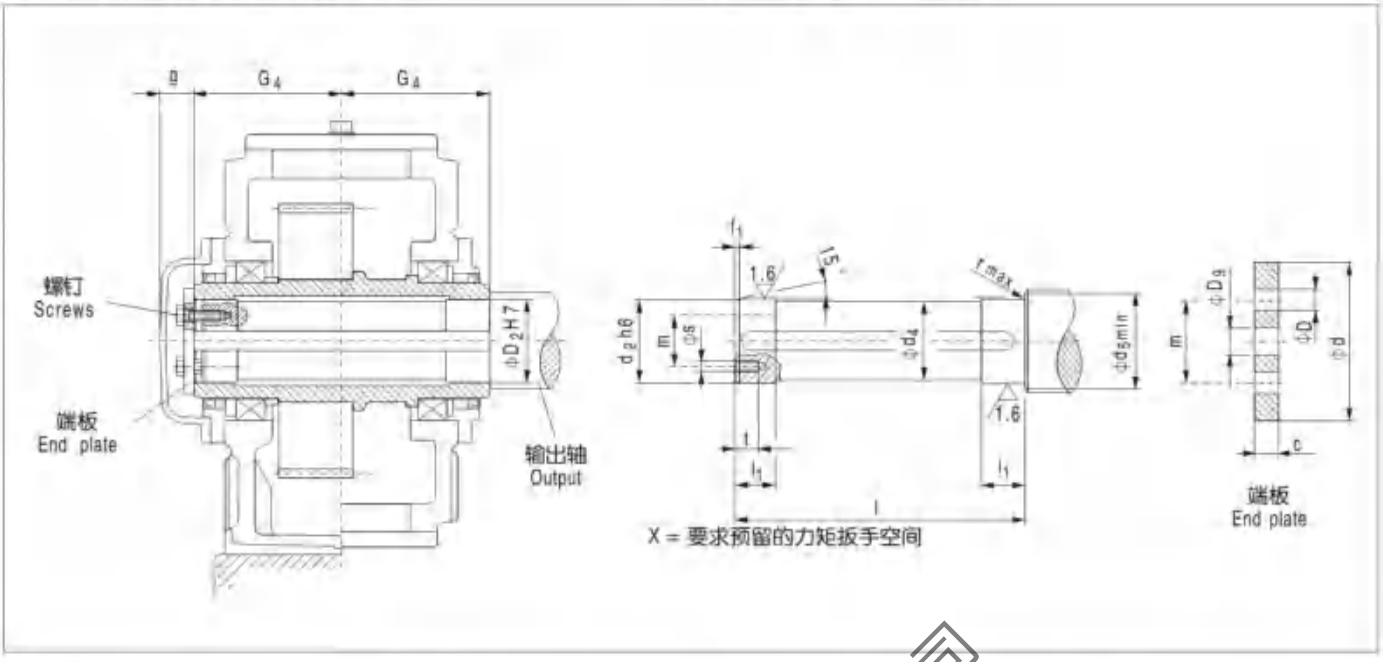

类型H2H., H3H., H4H., B3H., B4H. (规格4～18)

Type H2H., H3H., H4H., B3H., B4H. (Size 4～18)

齿轮箱型号 Gear unit size	工作机驱动轴 Driven machine shaft									端板 End plate					螺钉 Screw		空心轴 Hollow shaft		
	d_2	d_4	d_5	f_1	l	l_1	r	s	t	c	D	D_g	d	m	规格Size	数量Qty.	D_2	G_4	g
4	80	79.5	88	4	278	35	1.2	M 10	18	10	11	22	100	60	M 10 x 25	2	80	140	35
5	95	94.5	105	5	328	40	1.6	M 10	18	10	11	26	120	70	M 10 x 25	2	95	165	40
6	105	104.5	116	5	328	45	1.6	M 10	18	10	11	26	120	70	M 10 x 25	2	105	165	40
7	115	114.5	126	5	388	50	1.6	M 12	20	12	13.5	26	140	80	M 12 x 30	2	115	195	40
8	125	124.5	136	6	388	55	2.5	M 12	20	12	13.5	26	150	85	M 12 x 30	2	125	195	40
9	135	134.5	147	6	467	60	2.5	M 12	20	12	13.5	33	160	90	M 12 x 30	2	135	235	45
10	150	149.5	162	6	467	65	2.5	M 12	20	12	13.5	33	185	110	M 12 x 30	2	150	235	45
11	165	164.5	177	7	537	70	2.5	M 16	28	15	17.5	33	195	120	M 16 x 40	2	165	270	45
12	180	179.5	192	7	537	75	2.5	M 16	28	15	17.5	33	220	130	M 16 x 40	2	180	270	45
13	190	189.5	206	7	667	80	3	M 16	28	18	17.5	33	230	140	M 16 x 40	2	190	335	45
14	210	209.5	226	8	667	85	3	M 16	28	18	17.5	33	250	160	M 16 x 40	2	210	335	45
15	230	229.5	248	8	756	100	3	M 20	38	25	22	39	270	180	M 20 x 55	4	230	380	60
16	240	239.5	258	8	756	100	3	M 20	38	25	22	39	280	180	M 20 x 55	4	240	380	60
17	250	249.5	270	8	826	110	4	M 20	38	25	22	39	300	190	M 20 x 55	4	250	415	60
18	275	274.5	295	9	826	120	4	M 20	38	25	22	39	330	210	M 20 x 55	4	275	415	60

类型B2H. (规格4～18)

Type B2H. (Size 4～18)

齿轮箱型号 Gear unit size	工作机驱动轴 Driven machine shaft									端板 End plate					螺钉 Screw		空心轴 Hollow shaft		
	d_2	d_4	d_5	f_1	l	l_1	r	s	t	c	D	D_g	d	m	规格Size	数量Qty.	D_2	G_4	g
4	80	79.5	88	4	338	35	1.2	M 10	18	10	11	22	100	60	M 10 x 25	2	80	170	35
5	95	94.5	105	5	398	40	1.6	M 10	18	10	11	26	120	70	M 10 x 25	2	95	200	40
6	105	104.5	116	5	398	45	1.6	M 10	18	10	11	26	120	70	M 10 x 25	2	105	200	40
7	115	114.5	126	5	468	50	1.6	M 12	20	12	13.5	26	140	80	M 12 x 30	2	115	235	40
8	125	124.5	136	6	468	55	2.5	M 12	20	12	13.5	26	150	85	M 12 x 30	2	125	235	40
9	135	134.5	147	6	537	60	2.5	M 12	20	12	13.5	33	160	90	M 12 x 30	2	135	270	45
10	150	149.5	162	6	537	65	2.5	M 12	20	12	13.5	33	185	110	M 12 x 30	2	150	270	45
11	165	164.5	177	7	637	70	2.5	M 16	28	15	17.5	33	195	120	M 16 x 40	2	165	320	45
12	180	179.5	192	7	637	75	2.5	M 16	28	15	17.5	33	220	130	M 16 x 40	2	180	320	45
14	210	209.5	226	8	777	85	3	M 16	28	18	17.5	33	250	160	M 16 x 40	2	210	390	45
16	240	239.5	258	8	896	100	3	M 20	38	25	22	39	280	160	M 20 x 55	4	240	450	60
18	275	274.5	295	9	1016	120	4	M 20	38	25	22	39	330	210	M 20 x 55	4	275	510	60

1) 工作机驱动轴材质：40Cr或强度更高的钢。
2) 工作机驱动轴及平键不在我们的供货范围之内。
如果需要的话，请另订货。

1)Material of driven machine shaft: 40Cr or higher strength.
2)Parallel key does not belong to our scope of supply.
Please order separately, if required.

苏州新越减速机制造有限公司

带法兰轴：

With Flanged Shaft d_2:

B2FH,B3FH,B2FM,B3FM,B3FE

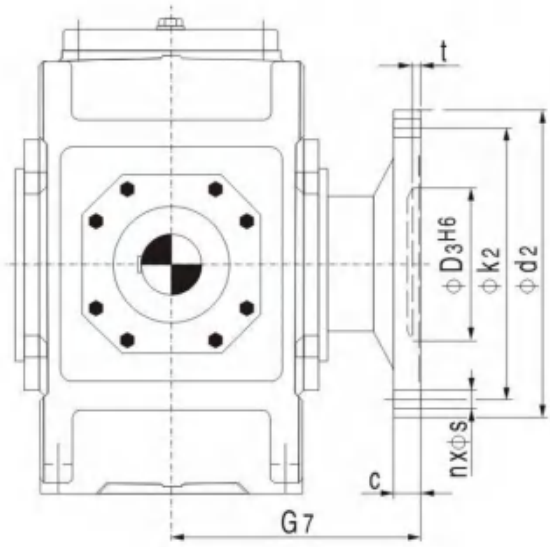

Gear unit size	c	d_2	D_3	k_2	n	s	t	B3F. G7	B3F. add. weight	B2F. G7	B2F. add. weight
5	25	300	150	260	16	22	10	255	35	290	40
6	25	320	160	280	18	22	10	255	40	290	45
7	30	370	180	320	16	26	10	300	50	340	55
8	30	390	190	340	18	26	10	300	55	340	60
9	38	430	220	380	20	26	12	350	85	385	90
10	38	470	240	420	22	26	12	350	90	385	95
11	42	510	260	450	18	33	12	400	130	450	135
12	42	540	280	480	22	33	12	400	140	450	150
13	48	580	310	500	20	33	14	480	160	525	170
14	48	620	310	540	24	33	14	480	170	525	180
15	55	710	360	630	28	33	17	550	240	625	255
16	55	740	360	660	30	33	17	550	255	625	270
17	60	750	410	660	24	39	18	600	300	695	320
18	60	800	410	710	26	39	18	600	350	695	370
19	65	860	460	770	30	39	18	670	按客户要求供货 On request	——	——
20	65	930	460	830	32	39	18	670			
21	75	950	520	850	28	45	20	710			
22	75	1040	520	940	28	45	20	710			
23,24,25,26	按客户要求供货 On request										

苏州新越减速机制造有限公司

HB

齿轮箱冷却盘管尺寸图：

卧式安装：

Gear Units Cooling Coils:

Horizontal:

H1SH, H2.H, H3.H, B2.H, B3.H

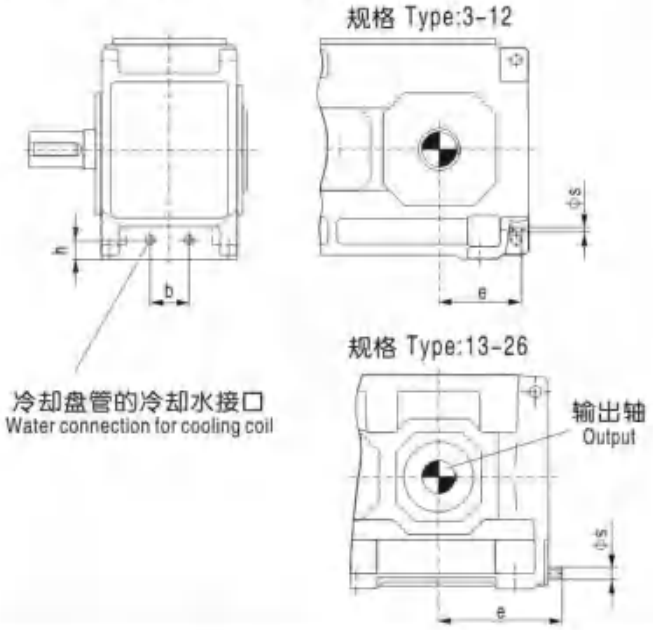

H2.M, H3.M, B2.M, B3.M

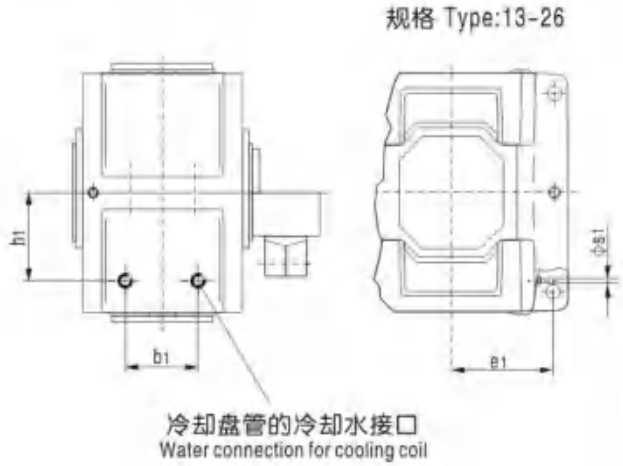

苏州新趣威速机制造有限公司

型号 Size	H1SH					H2.H / B3.H					H3.H					B2.H				
	b	e	h	s	水量 Water quantity (1)	b	e	h	s	水量 Water quantity (1)	b	e	h	s	水量 Water quantity (1)	b	e	h	s	水量 Water quantity (1)
3	48	205	74	G 1/2	4	–	–	–	–	–	–	–	–	–	–	–	–	–	–	–
4	–	–	–	–	–	34	155	60	G 1/2	4	–	–	–	–	–	74	160	54	G 1/2	4
5	88	270	90	G 1/2	4	68	170	64	G 1/2	4	70	175	60	G 1/2	4	130	175	62	G 1/2	8
6	–	–	–	–	–	70	215	65	G 1/2	4	70	220	69	G 1/2	4	120	220	68	G 1/2	4
7	124	310	135	G 1/2	4	100	210	83	G 1/2	4	80	210	83	G 1/2	4	140	210	80	G 1/2	8
8	–	–	–	–	–	100	270	83	G 1/2	4	80	270	83	G 1/2	4	140	270	80	G 1/2	4
9	116	365	110	G 1/2	8	140	245	110	G 1/2	8	150	245	107	G 1/2	4	232	245	110	G 1/2	8
10	–	–	–	–	–	100	295	95	G 1/2	8	90	295	95	G 1/2	4	150	295	90	G 1/2	8
11	146	425	130	G 1/2	8	170	275	95	G 1/2	8	200	275	115	G 1/2	8	312	275	115	G 1/2	8
12	–	–	–	–	–	200	360	109	G 1/2	8	200	360	115	G 1/2	8	300	360	115	G 1/2	8
13	152	480	150	G 1/2	8	252	455	116	G 1/2	8	252	460	116	G 1/2	8	324	460	116	G 1/2	8
14	–	–	–	–	–	252	525	116	G 1/2	8	252	530	116	G 1/2	8	324	530	116	G 1/2	8
15	172	560	130	G 1/2	8	290	535	119	G 1/2	8	290	540	119	G 1/2	8	396	540	119	G 1/2	8
16	–	–	–	–	–	290	580	119	G 1/2	8	290	585	119	G 1/2	8	396	585	119	G 1/2	8
17	202	600	145	G 1/2	8	340	576	134	G 1/2	8	300	580	134	G 1/2	8	468	580	134	G 1/2	8
18	–	–	–	–	–	340	635	134	G 1/2	8	300	640	134	G 1/2	8	468	640	134	G 1/2	8
19	按客户要求供货 On request					按客户要求供货 On request					按客户要求供货 On request									
20 - 26	–																			

型号 Size	H2.M / B3.M					H3.M					B2.M				
	b1	e1	h1	s1	水量 Water quantity (1)	b1	e1	h1	s1	水量 Water quantity (1)	b1	e1	h1	s1	水量 Water quantity (1)
13	252	335	300	G 1/2	8	252	335	300	G 1/2	8	324	335	300	G 1/2	8
14	252	405	300	G 1/2	8	252	405	300	G 1/2	8	324	405	300	G 1/2	8
15	290	395	335	G 1/2	8	290	395	340	G 1/2	8	396	390	345	G 1/2	8
16	290	440	335	G 1/2	8	290	440	340	G 1/2	8	396	435	345	G 1/2	8
17	340	425	380	G 1/2	8	300	425	380	G 1/2	8	324	425	395	G 1/2	8
18	340	485	380	G 1/2	8	300	485	380	G 1/2	8	324	485	395	G 1/2	8
19 - 26	按客户要求供货 On request					按客户要求供货 On request					–				

注：冷却盘管适用于淡水、海水和半咸水。

Note: Cooling Coil suitable for fresh, sea and Brackish water.

立式安装：

H2.V, H3.V, B2.V, B3.V

规格 Type: 4-12

冷却盘管的冷却水接口
Water connection for cooling coil

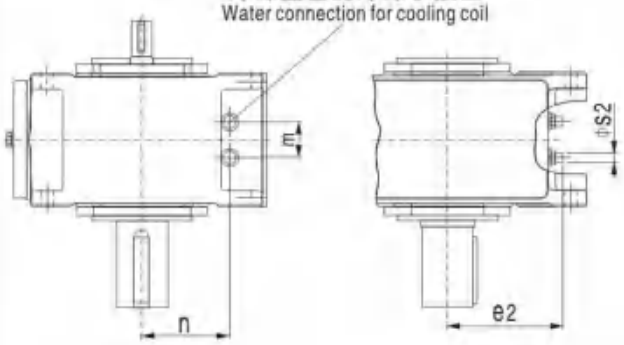

Vertical:

H2.V, H3.V, B2.V, B3.V

规格 Type: 13-26

冷却盘管的冷却水接口
Water connection for cooling coil

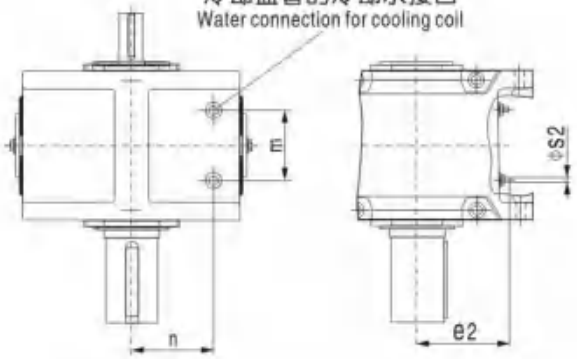

型号 Size	H2.V / B3.V					H3.V					B2.V				
	m	n	e2	s2	水量 Water quantity (1)	m	n	e2	s2	水量 Water quantity (1)	m	n	e2	s2	水量 Water quantity (1)
4	34	140	155	G 1/2	4	–	–	–	–	–	74	146	160	G 1/2	4
5	68	166	170	G 1/2	4	70	170	175	G 1/2	4	130	168	175	G 1/2	8
6	70	162	215	G 1/2	4	70	161	220	G 1/2	4	120	162	220	G 1/2	4
7	100	197	210	G 1/2	4	80	197	210	G 1/2	4	140	200	210	G 1/2	8
8	100	197	270	G 1/2	4	80	197	270	G 1/2	4	140	200	270	G 1/2	4
9	140	210	245	G 1/2	8	150	213	245	G 1/2	4	232	210	245	G 1/2	8
10	100	225	295	G 1/2	8	90	225	295	G 1/2	8	150	230	295	G 1/2	8
11	110	285	275	G 1/2	8	200	265	275	G 1/2	8	312	265	275	G 1/2	8
12	200	271	360	G 1/2	8	200	265	360	G 1/2	8	300	265	360	G 1/2	8
13	252	300	335	G 1/2	8	252	300	335	G 1/2	8	324	300	335	G 1/2	8
14	252	300	405	G 1/2	8	252	300	405	G 1/2	8	324	300	405	G 1/2	8
15	290	335	395	G 1/2	8	290	340	395	G 1/2	8	396	345	390	G 1/2	8
16	290	335	440	G 1/2	8	290	340	440	G 1/2	8	396	345	435	G 1/2	8
17	340	380	425	G 1/2	8	300	380	425	G 1/2	8	324	395	425	G 1/2	8
18	340	380	485	G 1/2	8	300	380	485	G 1/2	8	324	395	485	G 1/2	8
19-26	按客户要求供货 On request					按客户要求供货 On request									

苏州新越减速机制造有限公司

类型 Type	型号 Size	冷却盘管适用于 Cooling coil for											
		浸油润滑 Dip lubrication				法兰泵强制润滑 Forced lubrication with flanged-on pump				电动泵强制润滑 Forced lubrication with motor pump			
		适用布置形式 For design				适用布置形式 For design				适用布置形式 For design			
		A	B	C	D	A	B	C	D	A	B	C	D
H2.V	4	√	√	√	√	–	–	–	–	按客户要求供货 On request			
	5-12	√	√	√	√	–	√	–	√				
	13-18	–	–	–	–	–	√	–	√				
H3.V	5-12	√	√	√	√	–	√	–	√				
	13-18	–	–	–	–	–	√	–	√				
B2.V	4	√	√	√	√	–	–	–	–				
	5-12	√	√	√	√	√	√	–	–				
	13-18	–	–	–	–	√	√	–	–				
B3.V	4	√	√	√	√	–	–	–	–				
	5-12	√	√	√	√	–	–	√	√				
	13-18	–	–	–	–	–	–	√	√				

注：冷却盘管适用于淡水、海水和半咸水。

Note: Cooling Coil suitable for fresh, sea and Brackish water.

HB

润滑油供给方式可选方案（立式安装）

立式安装齿轮箱所用的各种润滑油供给方式见下表1

Gear Units Oil Supply for Vertical:

Oil supply variants for vertical gear units can be derived from tablel.

表1 Table 1

类别 Type	型号 Size	浸油润滑 Dip lubrication	法兰泵强制润滑 Forced lubrication, flanged-on pump	电动泵强制润滑 Forced lubrication, motor pump
H2.V	4	√	—	—
	5 ... 12	√	√	—
	13 ... 18	—	√	—
H3.V	5 ... 12	√	√	√
	13 ... 18	—	√	√
H4.V	7 ... 12	√	√	√
	13 ... 18	—	—	√
B2.V	4	√	—	—
	5 ... 12	√	√	√
	13 ... 18	—	√	√
B3.V	4	√	—	—
	5 ... 12	√	√	√
	13 ... 18	—	√	√
B4.V	5 ... 12	√	√	√
	13 ... 18	—	—	√

HB

*推荐供油方式：
型号6及以下各型： 浸油润滑
型号7及以上各型： 强制润滑

Preferred order:
Up to size 6: Dip Lubrication
From size 7 up: Forced Lubrication

注：对各种润滑油供给方式的说明：

浸油润滑：
浸油润滑时，所有需要润滑的零部件均需浸在润滑油中。附带的补偿油箱用于存储涨溢的油液。

强制润滑：
当采用强制时，所有未浸在润滑油液中的零部件均通过一个法兰联接油泵或单独的电动油泵进行飞溅润滑。

Notes on the individual oil supply variants:

Dip lubrication:
In case of dip lubrication, all parts to be lubricated are lying in the oil. An oil compensating tank has been fitted for 0il expansion. Criteria for selection.

Forced lubrication:
In case of forced lubrication, all parts which are not lying in oi1 are splash lubricated by means of a flanged-on pump or by a separate motor pump.

当选用浸油润滑方式时，必须满足下列要求：

a）允许油温，参见表2；
b）最大输入转速n1，参见表3。

For the design with dip lubrication the following criteria have to be observed:

a) Permissible oil temperatures, see table 2
b) Maximum input speed nl, see table 3

表2 Table 2

40℃温度下的 ISO-VG 粘度 Viscosity ISO-VG at 40℃ mm²/s(cSt)	浸油润滑允许极限温度 ℃ Permissible temperature limit in ℃ for dip lubrication	
	矿物油 Mineral oil	合成油 Synthetic oil
VG 220	-15	-25
VG 320	-12	-22
VG 460	-9	-25

若油温低于表中所列数值，则必须对润滑油进行加热。
当采用浸油润滑时，油温不得低于所用润滑油的倾点。

If the temperatures are below the values as listed in the table, the oil must be heated.
In case of dip lubrication, the oil temperature must not be below the poor point of the selected oil.

苏州新越减速机制造有限公司

表3 Table3

Size	H2.V		H3.V		H4.V		B2.V		B3.V		B4.V	
	i_N	n_{1max}	i_N	n_{1max}	i_N	n_{1max}	i_N	n_{1max}	i_N	n_{1max}	i_N	n_{1max}
4	6.3–10 11.2–12.5 14–22.4	1200 1500 1800	—		—		5–5.6 6.3–7.1 8–9 10–11.2	750 900 1000 1200	12.5–71	1800	—	
5	6.3–9 10–12.5 14–16 18–22.4	1000 1200 1500 1800	25–90	1800	—		6.3–7.1 8–9 10–11.2	750 900 1000	12.5–71	1800	80–315	1800
6	8–11.2 12.5–16 18–20 22.4–28	1000 1200 1500 1800	31.5–112	1800	—		9 10–11.2 12.5–14	750 900 1000	16–90	1800	100–400	1800
7	6.3–7.1 8–9 10–11.2 12.5–18 18–22.4	750 900 1000 1200 1500	25–90	1800	100–355	1800	9–10 11.2	750 900	12.5–25 28–71	1500 1800	80–315	1800
8	8–9 10–11.2 12.5–14 16–20 22.4–28	750 900 1000 1200 1500	31.5–112	1800	125–450	1800	11.2–12.5 14	750 900	16–31.5 35.5–90	1500 1800	100–400	1800
9	6.3–7.1 8–10 11.2–22.4	1200 1500 1800	25–90	1800	100–355	1800	5–5.6 6.3–7.1 8–10 11.2	900 1000 1200 1500	12.5–71	1800	80–315	1800
10	8–9 10–12.5 14–28	1200 1500 1800	31.5–112	1800	125–450	1800	6.3–7.1 8–9 10–12.5 14	900 1000 1200 1500	16–90	1800	100–400	1800
11	6.3–7.1 8–10 11.2–12.5 14–22.4	1000 1200 1500 1800	25–90	1800	100–355	1800	5.6–6.3 7.1–8 9–10 11.2	750 900 1000 1200	12.5–22.4 25–71	1500 1800	80–315	1800
12	8–9 10–12.5 14–16 18–28	1000 1200 1500 1800	31.5–112	1800	125–450	1800	7.1–8 9–10 1.2–12.5 14	750 900 1000 1200	16–28 31.5–90	1500 1800	100–400	1800

注：n1和iN值不在表3所列范围内的齿轮箱必须采用强制润滑。

Note: Gear units with n1 and iN which are not listed in table 3 must be designed for forced lubrication.

当选用强制润滑方式时，允许油温见下表4：

Permissible tenperature limit in ℃ for dip lubrication:

表4 Table 4

40℃温度下的 ISO-VG 粘度 Viscosity ISO-VG at 40℃ mm^2/s(cSt)	强制润滑允许极限温度 ℃ Permissible temperature limit in ℃ for dip lubrication			
	矿物油 Mineral oil		合成油 Synthetic oil	
	最低min.	最高max.	最低min.	最高max.
VG 220	10	80	0	90
VG 320	15	90	5	100
VG 460	20	95	10	105

强制润滑：
当采用强制润滑时，启动时的工作粘度不得超过1800cSt。
最低工作粘度不得小于25cSt。
当油温低于表4所列的数值时，必须提供浸油润滑方式，或者对润滑油进行加热。

Forced lubrication:
In case of forced lubrication, the viscosity 1800 cSt must not be exceeded during starting.
A minimum operating viscosity of 25 cSt must be ensured.
If the temperatures are below the values as listed in table 4, dip lubrication has to be provided or the oil must be heated.

苏州新越减速机制造有限公司

齿轮箱电动泵强制润滑方式（立式安装）：

Mounted Motor Pumps (Vertical):

H3.V，H4.V

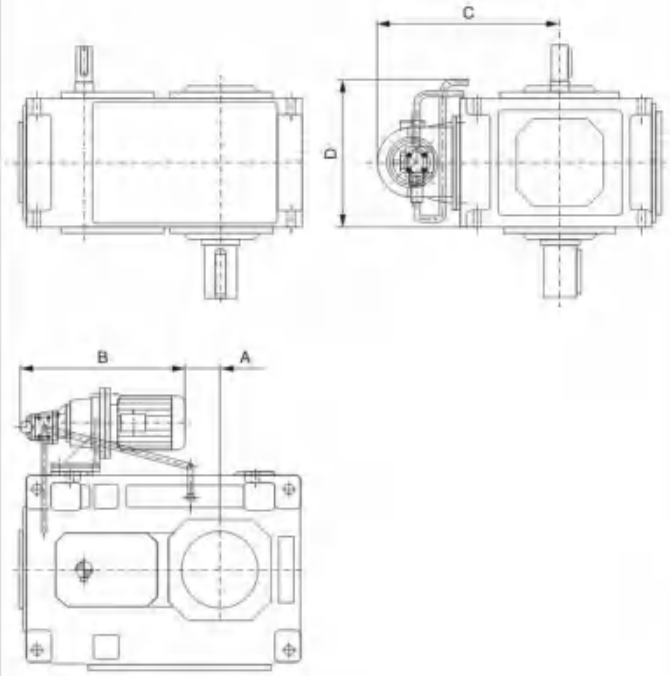

B2.V，B3.V，B4.V

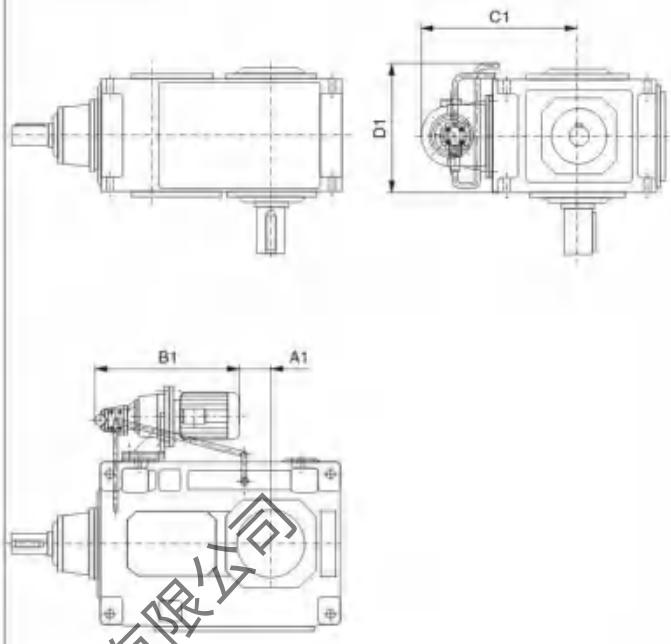

苏州新越减速机制造有限公司

HB

安装尺寸 Fitting dimensions							安装尺寸 Fitting dimensions						
Type	Size	Design	A	B	C	D	Type	Size	Design	A_1	B_1	C_1	D_1
H3.V	5/6	A/B/C/D	-30/5	500	480	385	B2.V	5/6	A/B/C/D	-160/-125	480	470	415
	7/8	A/B/C/D	55/100	585	550	430		7/8	A/B/C/D	5/50	480	525	510
	9/10	A/B/C/D	140/190	610	565	500		9/10	A/B/C/D	60/110	480	565	570
	11/12	A/B/C/D	375/445	530	625	560		11/12	A/B/C/D	150/220	480	625	660
	13/14	A/C	155/255	880	670	700		13/14	A/B/C/D	-70/0	755	670	805
	13/14	B/D	100/170	935	670	700		15/16	A/B/C/D	15/60	780	710	910
	15/16	A/C	275/320	965	710	770		17/18	A/B/C/D	-5/55	890	775	1025
	15/16	B/D	220/265	1020	710	770	B3.V	5/6	A/B/C/D	-85/-50	480	480	365
	17/18	A/C	250/310	1040	770	835		7/8	A/B/C/D	-5/40	480	550	430
	17/18	B/D	195/225	1095	770	835		9/10	A/B/C/D	65/115	480	565	500
H4.V	7/8	A/C	55/100	600	550	430		11/12	A/B/C/D	280/350	480	625	560
	7/8	B/D	0/45	680	550	430		13/14	A/B/C/D	35/105	810	670	700
	9/10	A/C	140/190	625	565	500		15/16	A/B/C/D	120/165	875	710	775
	9/10	B/D	85/135	705	565	500		17/18	A/B/C/D	165/225	970	775	835
	11/12	A/C	375/445	550	625	560	B4.V	5/6	A/B/C/D	-35/0	480	480	385
	11/12	B/D	320/390	635	625	560		7/8	A/B/C/D	55/100	480	550	430
	13/14	A/B/C/D	135/205	910	670	700		9/10	A/B/C/D	140/190	615	565	500
	15/16	A/B/C/D	255/300	1000	710	775		11/12	A/B/C/D	375/445	530	625	560
	17/18	A/B/C/D	230/290	1070	775	835		13/14	A/B/C/D	135/205	905	670	700
								15/16	A/B/C/D	255/300	990	710	775
								17/18	A/B/C/D	230/290	1065	775	835

HB系列产品组合及行业专用：

HB series combination and special design:

H系列斜齿齿轮箱
B系列螺旋锥齿轮-斜齿齿轮箱
Helical gear units and bevel-helical gear units

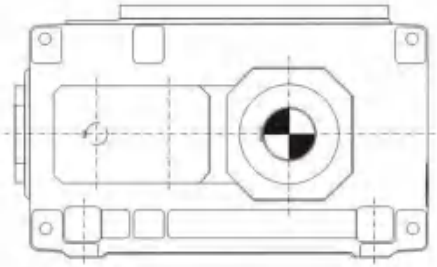

输出扭矩 Output torque: 0.62 ...900 kNm
速比 Ratio: 1.25....450
级数 Number of stages 1, 2, 3 or 4

1

H系列斜齿加长中心距齿轮箱
Helical gear units with extended total centre distance

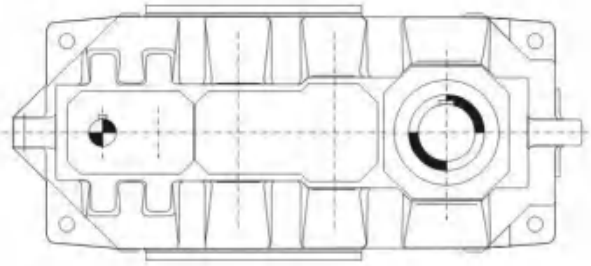

输出据矩 Output torque: 11 ...109 kNm
速比 Ratio: 14....250
级数 No. of stages 3 or 4

2

带式输送机
B系列锥齿-斜齿齿轮箱

Belt conveyor drives
Bevel-helical gear units

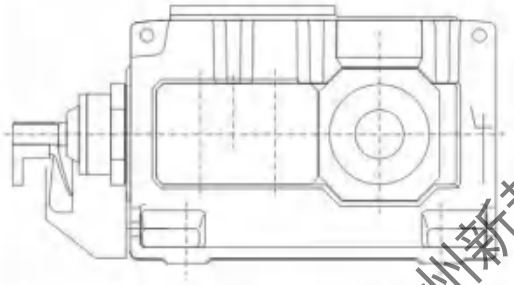

输出扭矩 Output torque: 1.03 ...900 kNm
速比 Ratio: 5 90
级数 Number of stages 2 or 3

3

行走驱动用齿轮箱
B系列锥齿-斜齿齿轮箱

Travelling gear drives
Bevel-helical gear units

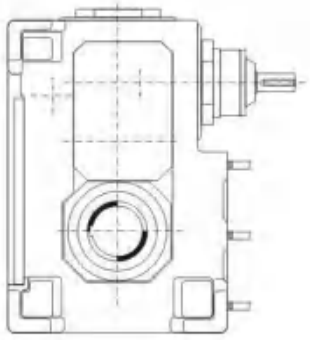

输出据矩 Output torque: 3.6 ...75 kNm
速比 Ratio: 12.5....400
级数 Number of stages 3 or 4

4

提升机
带辅助驱动的B系列
锥齿-斜齿齿轮箱

Bucket Elevator drives
Bevel-helical gear units
with auxiliary drive

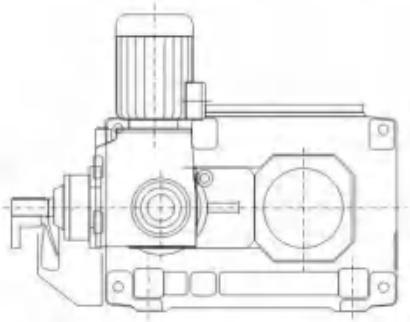

输出扭矩 Output torque: 5.5 ...470 kNm
速比 Ratio: 12.5....90
级数 Number of stages 3

5

水轮机驱动齿轮箱
H系列斜齿齿轮箱
B系列螺旋锥齿轮-斜齿齿轮箱

Water turbine drives
Helical gear units and
bevel-helical gear units

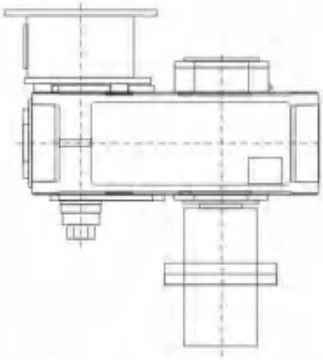

输出据矩 Output torque: 8.5 ...195 kNm
速比 Ratio: 5 28
级数 Number of stages 2

6

苏州新越减速机制造有限公司

HB

冷却塔驱动齿轮箱 Cooling tower drives

H系列斜齿齿轮箱和B系列螺旋锥齿轮-斜齿齿轮箱
Helical gear units and bevel-helical gear units

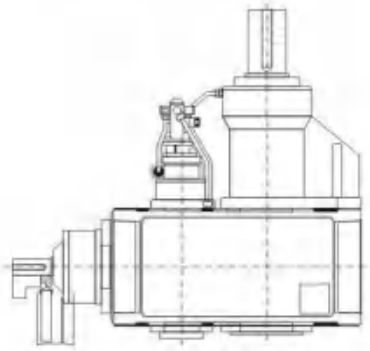

输出扭矩 Output torque: 3 ... 97.5 kNm
速比 Ratio: 5 ... 28
级数 Number of stages 2

7

造纸机械驱动齿轮箱 Paper machine drives

H系列斜齿齿轮箱和B系列螺旋锥齿轮-斜齿齿轮箱
Helical gear units bevel-helical gear units

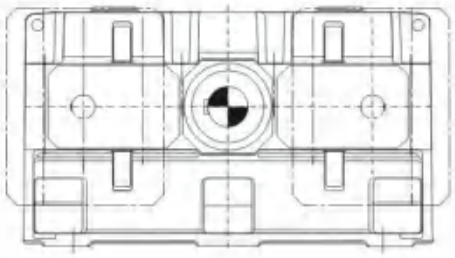

输出扭矩 Output torque: 0.62 ... 820 kNm
速比 Ratio: 1.25 ... 22.4
级数 Number of stages 1, 2 or 3

8

搅拌机驱动用齿轮箱 Agitator Drives

H系列斜齿齿轮箱 Helical gear units

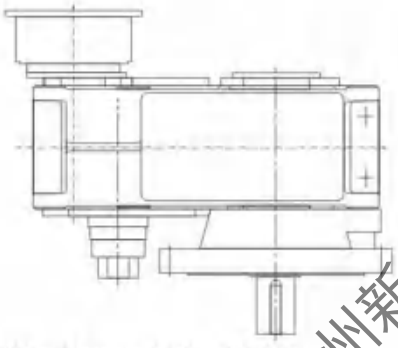

输出扭矩 Output torque: 10.2... 240 kNm
速比 Ratio: 6.3 ... 450
级数 Number of stages 2, 3 or 4

9

曝气机用驱动齿轮箱 Aerator drives

H系列斜齿齿轮箱和B系列螺旋锥齿轮-斜齿齿轮箱
Helical gear units and bevel-helical gear units

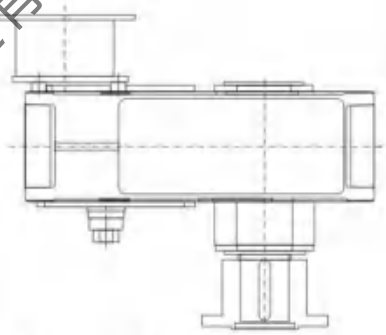

输出扭矩 Output torque: 9.4 ... 173 kNm
速比 Ratio: 6.3 ... 112
级数 Number of stages 2 or 3

10

分流式齿轮箱 Load sharing

H系列斜齿齿轮箱 Helical gear units

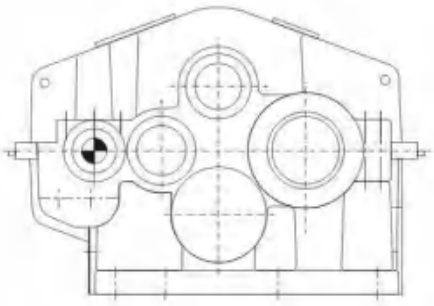

输出扭矩 Output torque: 550 ... 4800 kNm
速比 Ratio: 18 ... 900
级数 Number of stages 3, 4 or 5

11

挤压机用驱动齿轮箱 Extruders drives

H系列斜齿齿轮箱 Helical gear units

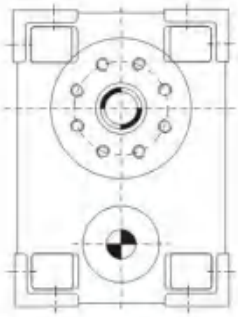

输出扭矩 Output torque: 0.3 ... 2300 kNm
速比 Ratio: 3 ... > 500
级数 Number of stages 2,3 or 4

12

详细资料请来电咨询。 Please consult us for detailed materialls.

苏州新越减速机制造有限公司

附1 行走机构

根据需要的附加变型产品资料

Travelling Gear Drives
Additional Variants Information on Request

法兰轴输出
Flanged output shaft

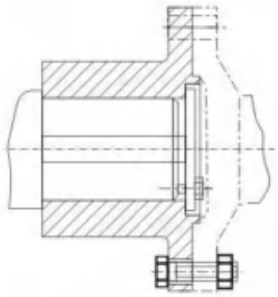

联接法兰
Counter flange for flanged shaft

法兰轴
Flanged shaft

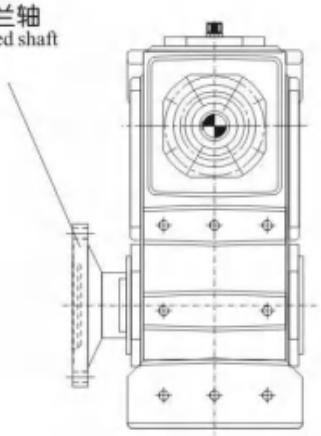

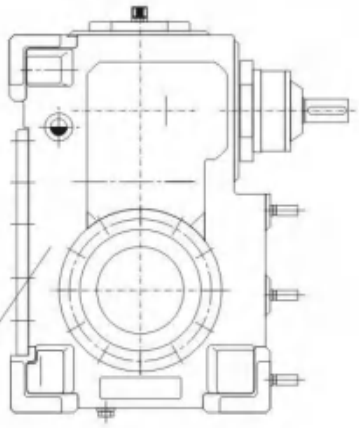

齿轮箱
Bevel-helical gear units.

电机法兰联接
Motor mounting flanges for standard motors

标准电机
Standard motor

联轴器
coupling

油箱
Oil expansion tank

齿轮箱
Bevel-helical gear unit

苏州新越减速机制造有限公司

附2 输送机

Conveyor drives

根据需要的附加变型产品资料

Additional Variants Information on Request

钟形罩式法兰联接
Motor bell housings for standard motors

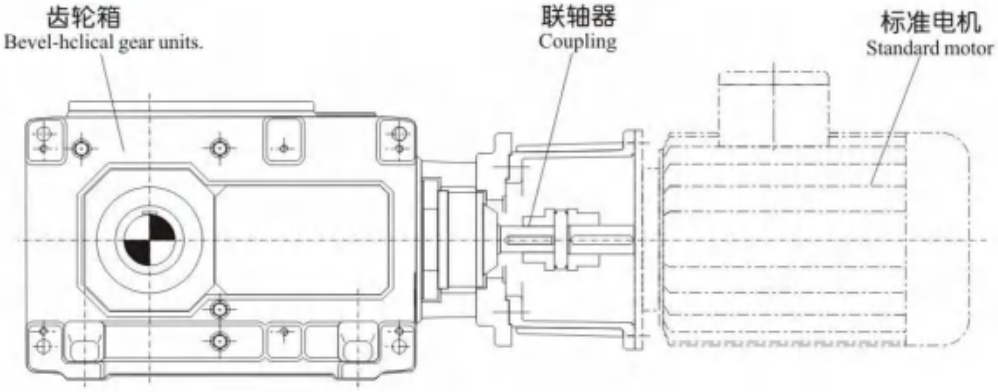

扭力臂式安装
Torque supports for gear housings

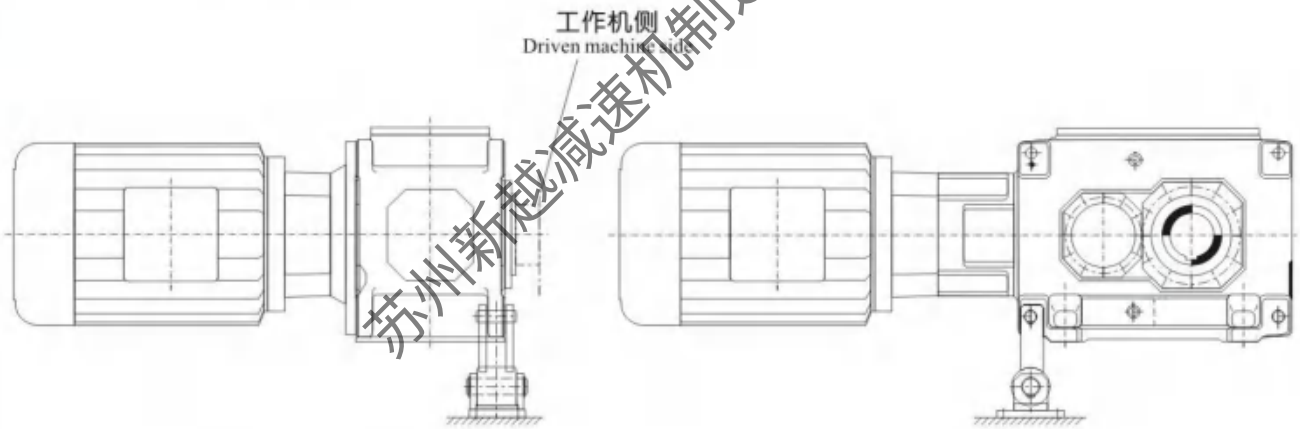

扭力臂应在靠工作机一侧，如果减速箱带有风扇，扭力臂就安装在电扇另侧。
Torque support on driven machine side. If the gear unit has a fan, the torque support has to be located opposite the fan.

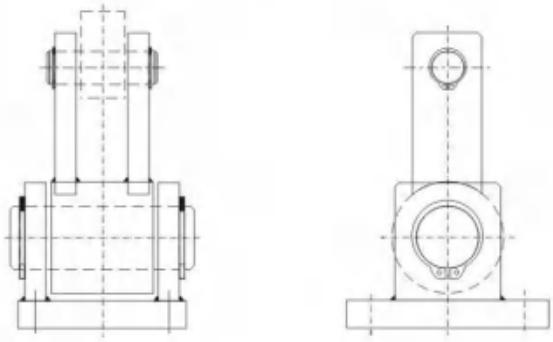

扭力臂
Torque supports

苏州新越减速机制造有限公司

附3　输送机

Conveyor drives

根据需要的附加变型产品资料

Additional Variants Information on Request

带齿轮箱摆动底座
Gear unit swing-bases

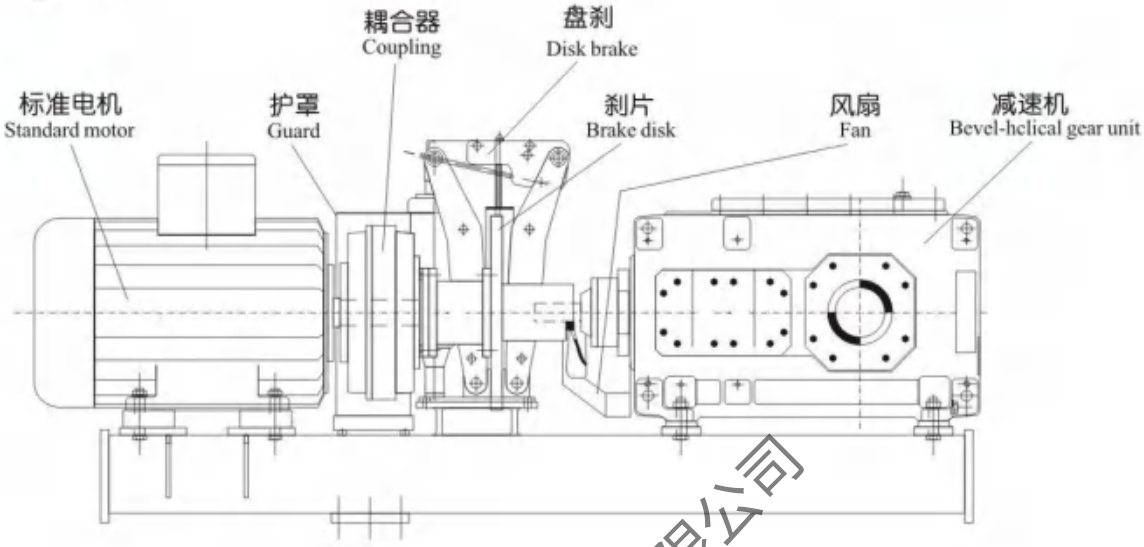

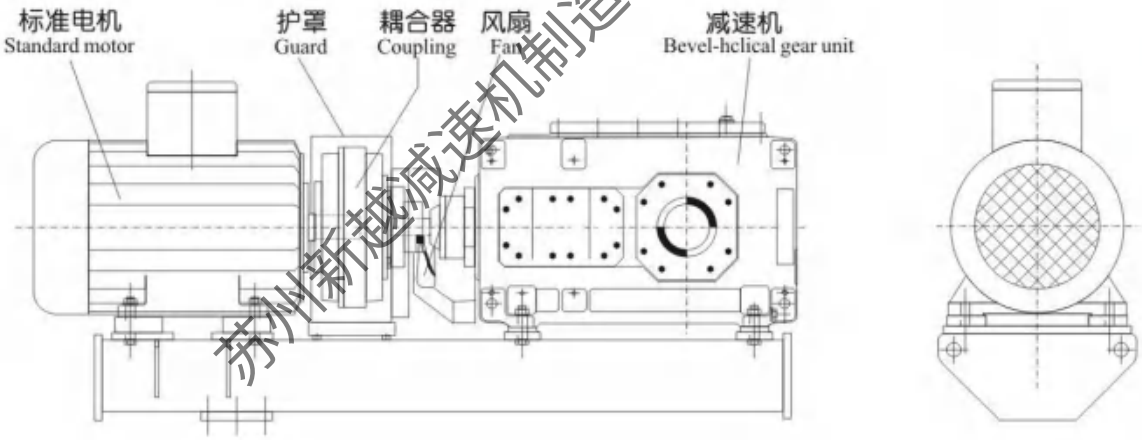

齿轮箱摇摆支点支座
Supports for gear unit swing-bases

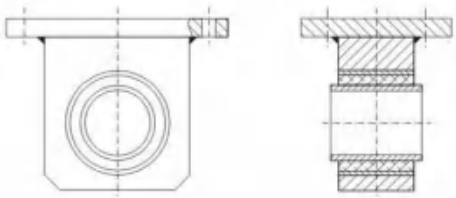

活动支座
Flexible pedestal

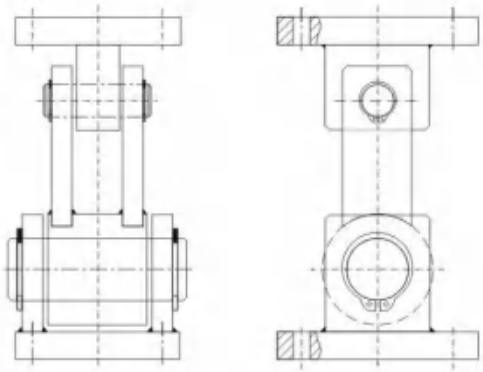

力臂支架
Torque supports

苏州新越减速机制造有限公司

HB

HD螺旋锥齿换向传动器产品介绍

螺旋锥齿换向传动器和换向减速器，其结构特点如下：

1、箱体形状为正六面体，能适应不同方位的安装。
2、换向器使用寿命长，承载能力大，传动平稳，噪音低齿轮线速度可高达40米/秒，传动效率高达94%-98%。
3、弧齿圆锥齿轮采用优质低碳合金结构钢，经渗碳淬火热处理，并经研磨跑合，实现精度较高的硬齿面闭式传动。
4、HD系列换向器共有七种规格，选型范围大，输出轴形式多样，可满足多种场合的需要。
5、可实现减速和增速两种传动方式。

型号表示法

HD AF 11 - 1:2 - D

- D：装配 形式及旋向
- 1:2：传动比
- 11：换向器机型号
- AF：联接代号及形式
- HD：换向器代号

联接代号及形式

HD 输入、输出轴伸式联	HDA输入轴伸、输出轴装式联接
HDF 带输入法兰、输出轴伸式联接	HDAF 带输入法兰、输出轴装式联接

苏州新越减速机制造有限公司

传动比计算

$$传动比i=\frac{输入转速n1}{输出转速n2}$$ 当i大于1时为减速，i小于1时为增速

型号的选择

1.造型计算公式：（1）$P_{1N}=P1Xf$（每小时起停次数不大于20次/小时）
（2）$P_{1N}=1.2XP1Xf$（每小时起停次数21~60次/小时）
（3）$P_{1N}\leqslant P_N$

造型功率必须小于或等于许用功率

式中：P_{IN}为选型功率，P_1为实际需要的功率，f为使用系数，P_N为许用功率。

2.使用系数 f

原动机	每天工作小时（小时）	承载类型		
		均匀负载	中等冲击负载	重冲击负载
电动机 汽轮机 液压马压	3	0.8	1	1.5
	3~10	1	1.25	1.25
	10~24	1.25	1.5	2
内燃机	3	1.25	1.5	2
	3~10	1.5	1.75	2.25
	10~24	1.25	2	2.5

热功率校核

1.热功率计算：$P_{GN}=P_GXf_1\times f_2$
$P_{GN}>P_1$（自然冷却）
$P_{GN}<P_1$（风扇或油冷却）

式中：f_1为环境温度系数，f_2为连续工作系数，P_G为换向器热容量，P_1为工作实际需要功率，P_{GN}为换向器计算热容量。

2.环境温度系数f_1

环境温度℃	10	20	30	40	50
系数f_1	1.2	1	0.87	0.75	0.64

3.连续工作系数f_2

每小时工作率%	100	80	60	40	20
系数f_2	1	1.2	1.4	1.6	1.8

热容量P_G（自然冷却）

KW

传动比i	箱体型号						
	09	11	14	17	21	24	28
1~5	4.5	6.5	11	15.5	24	31	44

通用技术规范

1.键和键槽尺寸符合GB1095-79、GB1096-79的规定，键槽宽度公差；轴N9，轮毂JS9。
2.输出输入轴中心孔均带螺孔，规格如下：

苏州新锐减速机制造有限公司

D=11~13mm	螺孔M3	D＞24~30mm	螺孔M10
＞13~16mm	螺孔M5	＞30~38mm	螺孔M12
＞16~21mm	螺孔M6	＞38~50mm	螺孔M16
＞21~24mm	螺孔M8	＞50~85mm	螺孔M20

3.在外形安装尺寸图中，输入轴、输出轴，在转速和扭矩允许的情况下，可奖输出轴作为输入轴实行增速传动。

选型举例

例：搅拌器驱动用螺旋锥齿轮换向器

搅拌器实际需要功率P_1=28KW；电机功率P_2=30KW，电机转速n_1=2000r/min

传动比i=2，换向器装配形式为D，每天工作8小时，每小时连续工作时间为60%，每小时起停6次，环境温度为30℃。

选型：搅拌器原动机为电动机，中等冲击负载，每天工作8小时，按使用系F-1.25

选型功率：PIN=P1×f=28×1.25=35kw(每小时起停止次）

按许用功率：选箱体型号为21，PN=52.4KW＞35KW

热功率校核：箱体21，按热容量表 PG=24KW

按环境温度系数表： f_1=0.87

按连续工作系数表： f_2=1.4

P_{GN}=24×0.87×1.4=29.2KW>28KW自然冷却即可

选的型号为：HD21-2D

传动比、输入输出转速及许用输入功率

传动比i	输入转速n1 r/min	输出转速n1 r/min	箱体型号						
			09	11	14	17	21	24	28
			许用输入功率PN（kw）						
1	2000	2000	7.56	13.8	29.9	49.2	84	111	188
	1500	1500	5.5	11	23.9	39.2	67.5	90.5	156
	1000	1000	4.3	7.85	17.2	28.8	50.5	68	115
	750	750	3.4	6.15	13.4	22.8	40.8	54.5	94.2
1.5	2000	1333	5.45	9.7	16.8	33.9	70	92.5	124
	1500	1000	4.3	7.75	13.5	27.2	56.5	75.5	103
	1000	667	3.05	5.45	9.7	19.6	41.2	55.5	75.5
	750	500	2.3	4.25	7.6	15.5	33	44.5	60.5
2	2000	1000	4.2	7.95	14.1	26.2	52.4	71.5	107
	1500	750	3.35	6.3	11.1	20.8	43.2	58.5	88
	1000	500	2.35	4.45	7.85	14.9	31.4	41.9	64.5
	750	375	1.8	3.45	6.2	11.6	25.2	33.8	51
3	2000	667	2.85	5.6	10.1	18.2	34.9	52.4	73
	1500	500	2.2	4.45	7.95	14.4	27.7	41.9	58.5
	1000	333	1.5	3.1	5.6	10.1	20	30.2	42.4
	750	250	1.2	2.4	4.4	7.8	15.7	23.6	33.5
4	2000	500	2.15	3.75	6.8	10.5	23.3	37.7	47.6
	1500	375	1.65	2.9	5.3	8.4	18.5	30.2	38.5
	1000	250	1.15	2	3.75	5.9	13.4	21.7	27.5
	750	188	0.87	1.55	2.95	4.55	10.4	17.1	21.7
5	2000	400	1.4	2.95	5.05	8.05	15.9	28.9	39.4
	1500	300	1.1	2.35	3.95	6.45	12.7	23.4	31.4
	1000	200	0.75	1.6	2.75	4.5	9	16.4	22.4
	750	150	0.58	1.25	2.1	3.45	6.95	13	17.7

苏州新越减速机制造有限公司

HD09-HD28(i=1~5)输入输出轴伸式联接
HD 外形安装尺寸

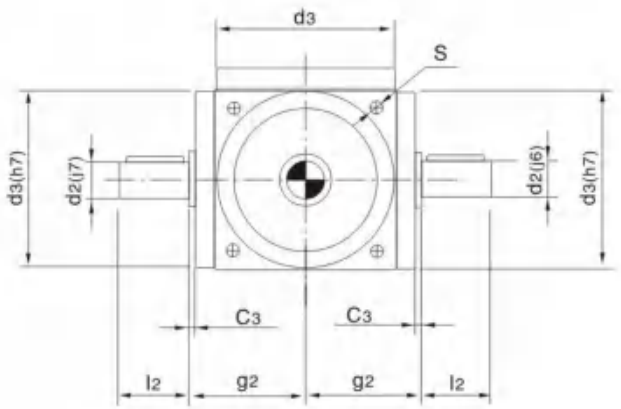

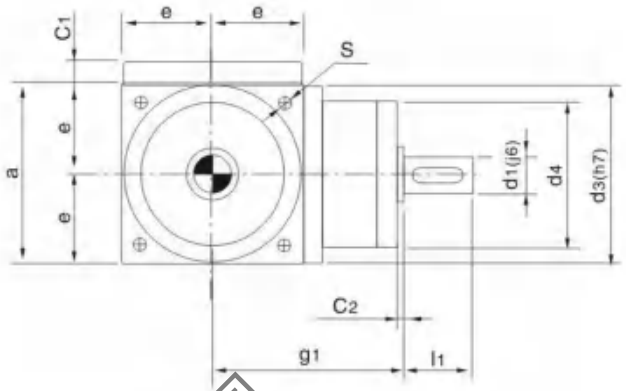

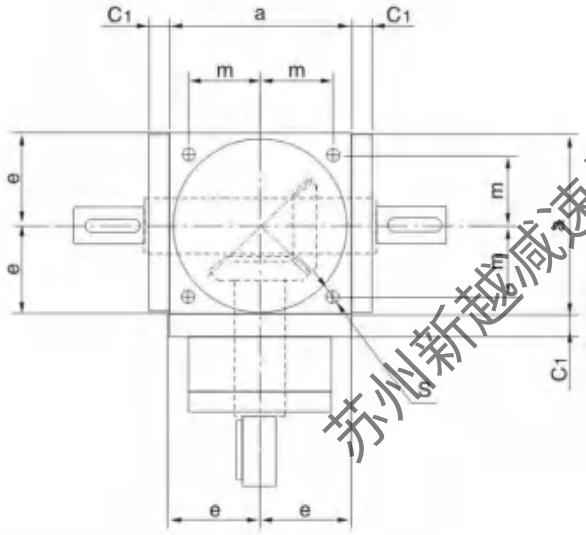

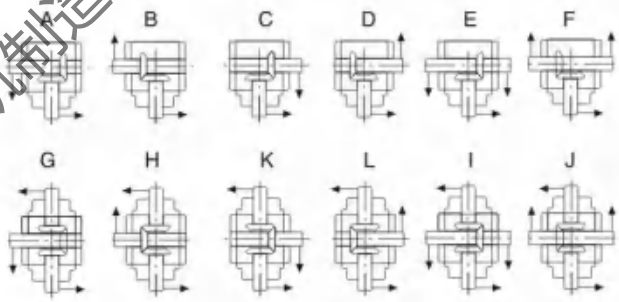

装配形式及旋转方向

苏州新越减速机制造有限公司

HD

型号	a	C1	C2	C3	d2	l2	d3	e	g1	g2	m	S	i=1~2		i=3		i=4		i=5		i=1~3	i=4~5	重量	加油
													d1	l1	d1	l1	d1	l1	d1	l1	d4	d4	Kg	L
09	90	12	2	2	18	35	88	45	97	59	36	M6	18	35	16	30	11	23	11	23	72	62	6	0.2
11	110	12	2	2	22	40	108	55	112	69	44	M8	22	40	20	35	16	30	14	25	81	72	10	0.3
14	140	12	2	2	32	50	135	70	132	84	55	M10	32	50	26	45	20	35	16	30	98	81	20	0.4
17	170	15	2	3	40	60	165	85	158	103	67	M12	40	60	32	50	26	45	22	40	118	98	32	1
21	210	18	2	2	45	70	205	105	195	125	85	M16	45	70	38	55	32	50	30	50	128	110	60	2
24	240	18	2	2	55	85	235	120	220	140	95	M16	55	85	45	70	38	55	35	55	138	120	75	2.5
28	280	18	2	2	60	110	275	140	255	160	100	M16	60	110	50	80	45	70	42	70	150	135	115	3

HD09-HD28(i=1:1.5i=1:2)输入输出轴伸式联接
HD外形安装尺寸

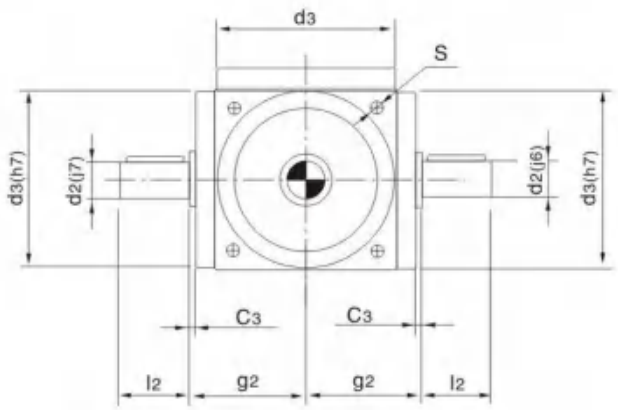

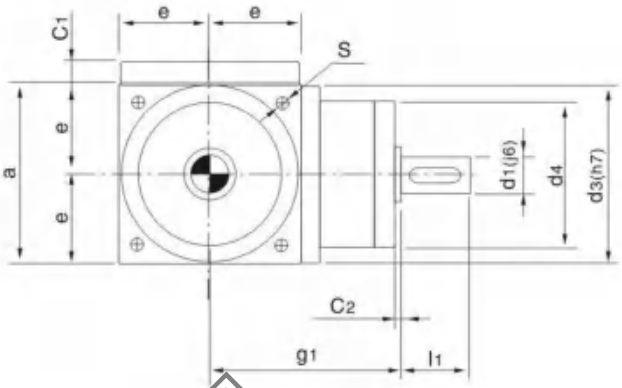

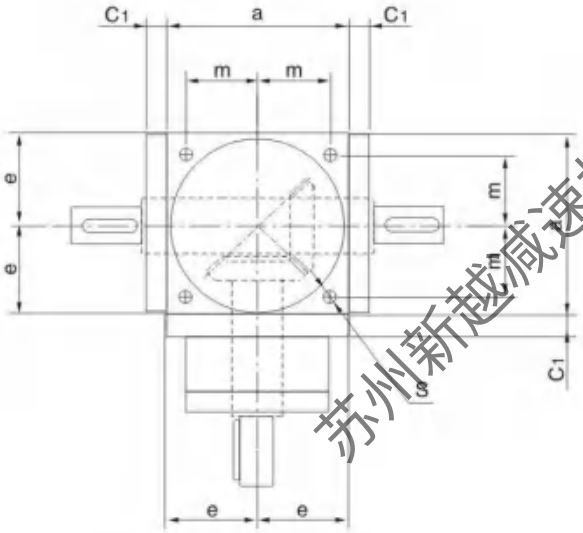

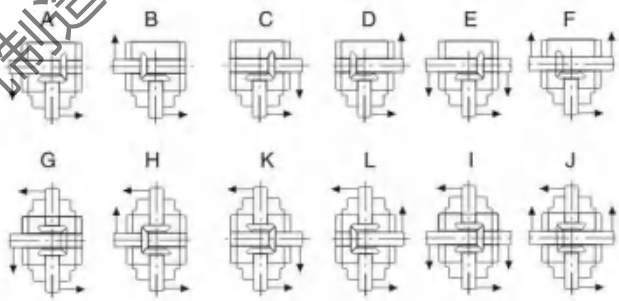

装配形式及旋转方向

苏州新越减速机制造有限公司

HD

型号	a	C1	C2	C3	d1	L1	d3	e	g1	g2	m	S	d4	i=1:1.5		i=1:1.2		重量	加油
														d2	l2	d2	l2	Kg	L
09	90	12	2	2	18	35	88	45	97	59	36	M6	72	11	23	18	35	6	0.2
11	110	12	2	2	22	40	108	55	112	69	44	M8	81	14	25	22	40	10	0.3
14	140	12	2	2	32	50	135	70	132	84	55	M10	98	16	30	32	50	20	0.4
17	170	15	2	3	40	60	165	85	158	103	67	M12	118	22	40	40	60	32	1
21	210	18	2	2	45	70	205	105	195	125	85	M16	128	30	50	45	70	60	2
24	240	18	2	2	55	85	235	120	220	140	95	M16	138	35	55	55	85	75	2.5
28	280	18	2	2	60	110	275	140	255	160	100	M16	150	42	70	60	110	115	3

HDA09-HDA28输入轴伸，输出轴装式联接
HD外形安装尺寸

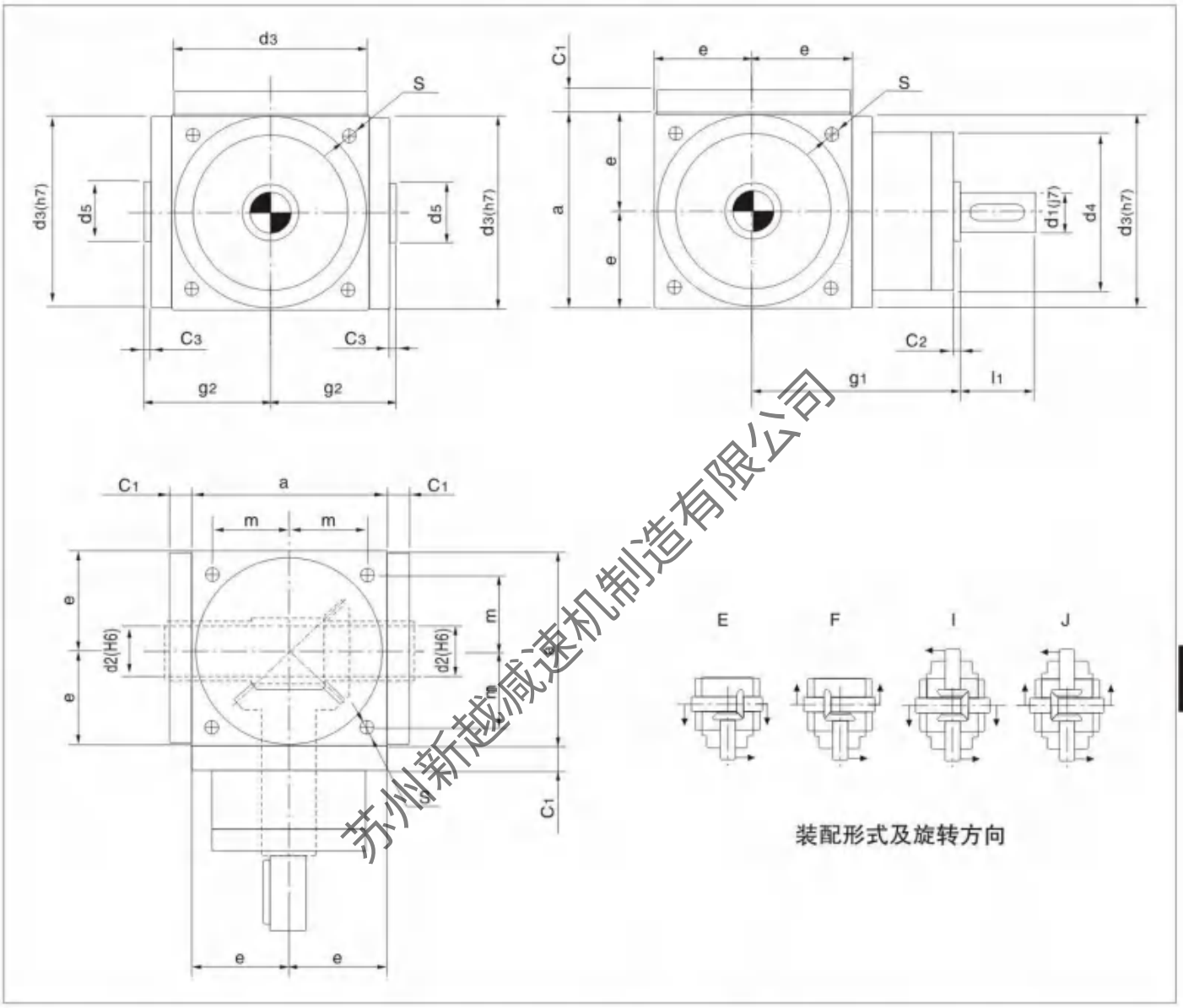

装配形式及旋转方向

苏州新越减速机制造有限公司

型号	a	C1	C2	C3	D2	d5	d3	e	g2	g3	m	S	i=1~2		i=3		i=4		i=5		i=1~3	i=4~5	重量	加油
													d1	l1	d1	l1	d1	l1	d1	l1	d4	d4	Kg	L
09	90	12	2	2	16	25	88	45	97	59	36	M6	18	35	16	30	11	23	11	23	72	36	6	0.2
11	110	12	2	2	22	35	108	55	112	69	44	M8	22	40	20	35	16	30	14	25	81	72	10	0.3
14	140	12	2	2	28	45	135	70	132	84	55	M10	32	50	26	45	20	35	16	30	98	81	20	0.4
17	170	15	2	3	38	55	165	85	158	103	67	M12	40	60	32	50	26	45	22	40	118	98	32	1
21	210	18	2	2	45	65	205	105	195	125	85	M16	45	70	38	55	32	50	30	50	128	110	60	2
24	240	18	2	2	55	75	235	120	220	140	95	M16	55	85	45	70	38	55	35	55	138	120	75	2.5
28	280	18	2	2	60	85	275	140	255	160	100	M16	60	110	50	80	45	70	42	70	150	135	115	3

HDF09-HDF28带输入法兰，输出轴伸式联接
HD外形安装尺寸

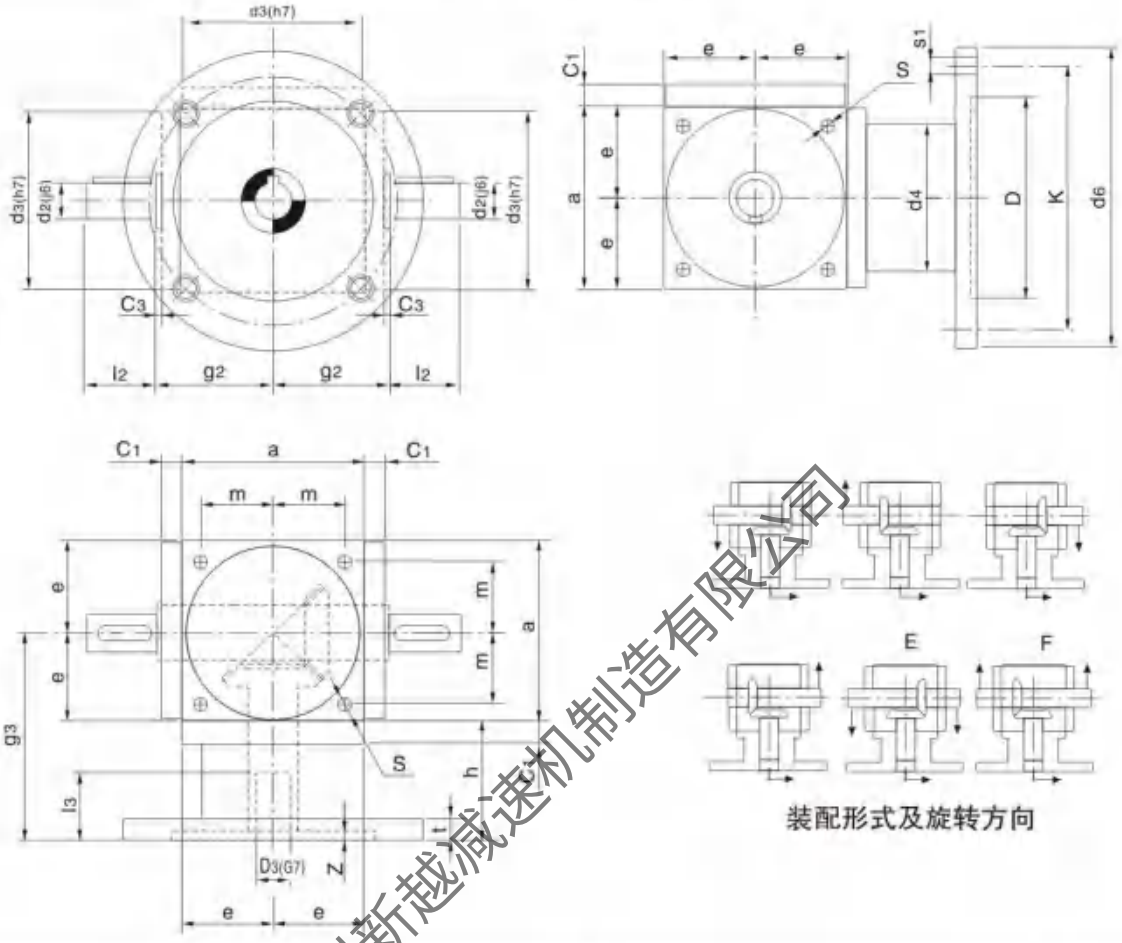

苏州新越减速机制造有限公司

HD

型号	a	C1	C3	d3	d4	d2	l2	i=1~2 D3×l3				i=3~5 D3×l3			
09	90	12	2	88	86	18	35	19×43	14×33	11×26	9×23	19×43	14×33	11×26	9×23
11	110	12	2	108	82	22	40	24×53	19×43	14×33	11×26	24×53	19×43	14×33	11×26
14	140	12	2	135	104	32	50	38×83	28×63	24×53	19×43	28×63	24×53	19×43	14×43
17	170	15	3	165	128	40	60	42×115	38×83	28×63	24×53	38×83	28×63	24×53	19×43
21	210	18	2	205	160	45	70	48×115	42×115	38×83	28×63	42×115	38×83	28×63	24×53
24	240	18	2	235	170	55	85	55×115	48×115	42×115	38×83	48×115	42×115	38×83	28×63
28	280	18	2	275	190	60	110	60×145	55×115	48×115	42×115	55×115	48×115	42×115	38×83

型号	e	g2	g3	h	m	S	i=1~2 d6				i=3~5 d6			
09	45	59	110	65	36	M6	200	160	140	120	200	160	140	120
11	55	69	130	75	44	M8	200	160	140	120	200	160	140	120
14	70	84	170	100	55	M10	300	250	200	160	300	250	200	160
17	85	103	215	130	67	M12	350	300	250	200	350	300	250	200
21	105	125	245	140	85	M16	350	300	250	–	350	300	250	200
24	120	140	265	145	95	M16	400	350	300	250	400	350	300	250
28	140	160	315	175	100	M16	450	400	350	300	400	350	300	

d6	D	K	S1	t	Z
120	80	100	4XM6	11	3.5
140	95	115	4XM8	11	3.5
160	110	130	4XM8	11	4
200	130	165	4XM10	14	4
250	180	215	4XM12	16	4.5
300	230	265	4XM12	16	4.5
350	250	300	4XM16	20	6
400	300	350	4XM16	20	6
450	350	400	4XM16	25	6

HDAF09-HDAF28带输入法兰，输出轴装式联接
HD外形安装尺寸

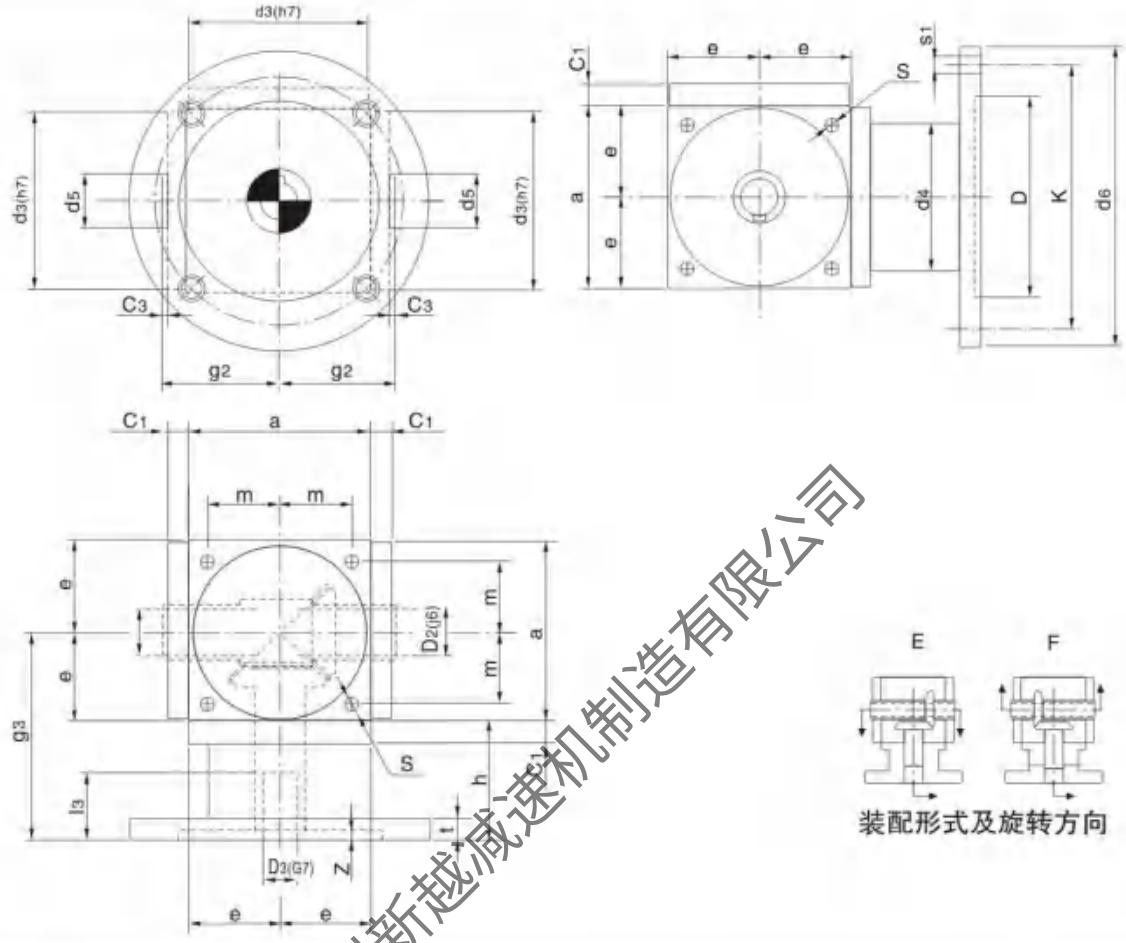

装配形式及旋转方向

苏州新越减速机制造有限公司

型号	a	C_1	C_3	d_3	d_4	D_2	d_5	i=1~2				i=3~5			
								$D_3 \times l_3$				$D_3 \times l_3$			
09	90	12	2	88	86	16	25	19×43	14×33	11×26	9×23	19×43	14×33	11×26	9×23
11	110	12	2	108	82	22	35	24×53	19×43	14×33	11×26	24×53	19×43	14×33	11×26
14	140	12	2	135	104	28	45	38×83	28×63	24×53	19×43	28×63	24×53	19×43	14×33
17	170	15	3	165	128	38	55	42×115	38×83	28×63	24×53	38×83	28×63	24×53	19×43
21	210	18	2	205	160	45	65	48×115	42×115	38×83	28×63	42×115	38×83	28×63	24×53
24	240	18	2	235	170	55	75	55×115	48×115	42×115	38×83	48×115	42×115	38×83	28×63
28	280	18	2	275	190	60	85	60×145	55×115	48×115	42×115	55×115	48×115	42×115	38×83

型号	e	g_2	g_3	h	m	S	i=1~2				i=3~5			
							d_6							
09	45	59	110	65	36	M6	200	160	140	120	200	160	140	120
11	55	69	130	75	44	M8	200	160	140	120	200	160	140	120
14	70	84	170	100	55	M10	300	250	200	160	300	250	200	160
17	85	103	215	130	67	M12	350	300	250	200	350	300	250	200
21	105	125	245	140	85	M16	350	300	250	–	350	300	250	200
24	120	140	265	145	95	M16	400	350	300	250	400	350	300	250
28	140	160	315	175	100	M16	450	400	350	300	400	350	300	

d_6	D	K	S_1	t	Z
120	80	100	4XM6	11	3.5
148	95	115	4XM8	11	3.5
160	110	130	4XM8	11	4
200	130	165	4XM10	14	4
250	180	215	4XM12	16	4.5
300	230	265	4XM12	16	4.5
350	250	300	4XM16	20	6
400	300	350	4XM16	20	6
450	350	400	4XM16	25	6

ZLYJ塑料橡胶挤出机专用减速机

一、概述

ZLYJ系列减速机是为塑料、橡胶螺杆挤出机配套设计的高精度硬齿面带推力包的齿轮传动装置。产品设计参照JB/T8853-2001《圆柱齿轮减速机》规定的各项技术规范。其特点是齿轮和轴类零件采用了高强度合金钢材质。齿轮经渗碳、淬火、磨齿工艺加工。齿轮精度为GB10095-88,6级。齿面硬度HRC54～62。在空心输出轴前端配置有超规格推力轴承，承受螺杆工作时的轴向推力。整机具有积小、承载能力高、传动平稳、噪声低、效率高等特点。产品性能已达到国际先进水平，可替代同类型进口产品使用。

本系列产品中的规格和传动比为现有用户的常用数据。用户在选用时，可将螺杆的实际传动扭矩与表(2)所列许用输出扭矩为准选型。若需与橡胶挤出机配套，因橡胶挤出机冲击力较塑料强，请用户提出具体技术参数，向我厂咨询后再确定选型。

苏州新越威速机制造有限公司

二、适用条件

1.高速轴转速不大于1500转/分。

2.工作环境温度为-40～45℃，如果低于0℃，启动前润滑油应预热至0℃以上。

本减速机可用于正反两个方向运转，但部分机型高速轴带单向油泵，默认方向为：面对输出轴，输出轴为顺时针旋转。如方向反转，请在订货时说明。

三、减速机的型号

在减速机型号中，含系列代号、规格号、公称传动比、装配型式。

标记示例

ZLYJ 225-12.5-I（II、III、IV、V、VI、VII、VIII）

- 装配型式
- 公称传动比
- 规格号
- 减速机系列代号

四、减速机选用：

ZLYJ减速机选型必须校核机械功率、轴向推力和热功率，详细步骤如下：

第一步 选速比(表1)

输入转速n1=1000rpm，　　输出转速n2=70rpm

i=n1/n2=1000/70=14.28　　选速比14

第二步 选减速机的规格 (表1)

根据用户提供的输入功率以及输出转速选择机型。

输入功率P=26KW

查表，29KW>26KW，且最经济，选ZLYJ200

第三步 选减速机的装配型式 (图1)

根据用户的安装方式选择减速机的装配型式。

第四步 计算轴向推力

$Fa=\pi\times ds^2\times PS/(4\times 1000)$

螺杆直径：ds=75mm　　螺杆压强：PS=26MPa

推力$Fa=\pi\times 75^2\times 26/(4\times 1000)=114.8KN$

187KN>114.8KN，ZLYJ200能承受此轴向推力。

第五步 确定联接尺寸(图1，表2)

1、核对空心输出轴的孔径、键宽或花键参数、轴孔深度。

2、核对地脚安装孔尺寸以及推力包螺纹孔的大小。

第六步 确定冷却方式(表3)

小规格减速机一般采用飞溅润滑，自然冷却。大规格减速机采用油制润滑和冷却器冷却，如用户要求超出附表配置，订货时必须声明。

苏州新速减速机制造有限公司

减速机许用轴向推力

减速机	ZLYJ112	ZLYJ133	ZLYJ146	ZLYJ173	ZLYJ200	ZLYJ225	ZLYJ250
推力KN	41	54	60	153	187	250	268
减速机	ZLYJ280	ZLYJ315	ZLYJ330	ZLYJ375	ZLYJ420	ZLYJ450	
推力KN	356	403	448	495	545	590	

推荐配置

减速机	112	133	146	173	200	225	250	280	315	330	375	420	450
传动比	8	8	10	10	12.5	12.5	16	16	16	16	16	16	16
螺杆直径mm	35	45,50	55	65	75	90	100	105,110	120	130,150	150,160	165	165
电机功率KW	5.5-4P	7.5-4P	11-4P	18.5-4P	25-4P	45-4P	45-4P	55-6P	75-6P	132-6P	132-6P	160-6P	200-6P
输入转速rpm	800	800	900	900	1000	1000	1120	960	960	960	960	960	960
输出转速rpm	100	100	90	90	80	80	70	60	60	60	60	60	60
备注	电机与减速机通过皮带轮传动							电机与减速机用联轴器连接					

表1 ZLYJ 减速机功率、扭矩表

公称传动比	公称转速r/m		减速机规格																									
	输入n1	输出n2	112		133		146		173		200		225		250		280		315		330		375		420		450	
			许用输入功率P1（KW），输出扭矩T2（N.m）																									
			P1	T2	P1	T2	P1	T2	P1	T2	P1	T2	P1	T2	P1	T2	P1	T2	P1	T2	P1	T2	P1	T2	P1	T2	P1	T2
8	1500	188	12.8	652	20.8	1060	28.2	1436	47	2393	73	3698	100	5093	139	7070	188	9555	271	13813	340	17298	435	22178	606	30872	748	38078
	1200	150	10.3	654	17	1079	22.9	1457	38.4	2445	59	3774	82	5190	113	7217	153	9744	221	14088	277	17642	355	22622	495	31497	611	38872
	1000	125	8.6	657	14.4	1098	19.3	1478	32.7	2498	50	3851	69	5287	96	7365	130	9932	188	14363	235	17986	302	23067	420	32122	519	39667
	750	94	6.8	693	11.2	1141	14.9	1521	24.6	2510	39	3952	53	5419	74	7579	100	10227	145	14750	181	18479	233	23710	324	33019	400	40747
	600	75	5.4	693	8.9	1141	11.9	1521	19.7	2510	31	3952	43	5419	60	7579	80	10227	116	14750	145	18479	186	23710	259	33019	320	40747
10	1500	150	10.4	662	17	1083	22.4	1428	37.8	2407	60	3795	82	5195	114	7233	153	9754	222	14134	278	17690	356	22663	495	31545	612	38964
	1200	120	8.5	675	13.9	1104	18.3	1456	30.7	[illegible]	49	3865	67	5310	93	7379	125	9957	181	14401	227	18031	290	23114	404	32178	499	39747
	1000	100	7.2	688	11.8	1125	15.5	1484	26	2479	41	3935	57	5424	79	7525	106	10161	154	14669	192	18372	247	23565	344	32812	424	40530
	750	75	5.6	713	9.0	1148	11.8	1504	19.9	2535	[illegible]	4075	44	5552	61	7742	82	10390	118	15076	148	18883	190	24199	264	33667	327	41613
	600	60	4.5	713	7.2	1148	9.5	1504	15.9	2535	[illegible]	4075	35	5552	49	7742	65	10390	95	15076	119	18883	152	24199	212	33667	261	41613
12.5	1500	120	8.4	669	13.6	1083	18	1436	29.7	2360	47	[illegible]	66	5253	92	7290	124	9900	180	14325	225	17931	289	22991	402	32024	497	39537
	1200	96	6.7	669	11.1	1108	14.7	1460	24	2388	38	[illegible]	54	5348	75	7441	102	10107	147	14612	184	18285	236	23430	328	32622	405	40301
	1000	80	5.6	669	9.5	1134	12.4	1484	20.2	2415	32	3868	46	5444	64	7592	86	10314	125	14898	156	18638	200	23868	278	33221	344	41065
	750	60	4.4	700	7.2	1148	9.5	1508	15.7	2491	25	4011	[illegible]	5603	49	7767	66	10569	96	15280	120	19138	154	24527	214	34124	265	42211
	600	48	3.5	700	5.8	1148	7.6	1508	12.5	2491	20	4011	28	[illegible]	39	7767	53	10569	77	15280	96	19138	123	24527	172	34124	212	42211
14	1500	107			12.2	1087	16.1	1439	26.4	2354	42	3744	59	[illegible]	82	7345	112	9947	162	14404	202	18033	259	23104	361	32152	446	39753
	1200	86			10	1112	13.1	1464	21.5	2391	34	3824	48	[illegible]	[illegible]	7469	91	10134	132	14689	165	18382	211	23553	294	32792	364	40520
	1000	71			8.5	1137	11.1	1490	18.2	2428	29	3904	41	5455	[illegible]	[illegible]	77	10322	112	14974	140	18731	180	24001	250	33431	309	41287
	750	54			6.4	1139	8.5	1516	13.9	2478	22	3993	32	5633	44	[illegible]	60	10625	86	15402	108	19259	138	24660	193	34339	238	42356
	600	43			5.1	1139	6.8	1516	11.1	2478	18	3993	25	5633	35	[illegible]	48	10625	69	15402	86	19259	111	24660	154	34339	190	42356
16	1500	94			10.6	1081	14.2	1452	24.5	2498	39	3993	53	5419	74	7538	[illegible]	10227	145	14750	181	18479	233	23710	324	33019	400	40747
	1200	75			8.6	1098	11.5	1470	19.9	2532	32	4075	43	5521	60	7681	82	10431	118	15046	148	18845	190	24163	264	33632	326	41551
	1000	63			7.3	1115	9.7	1488	16.8	2566	27	4156	37	5623	51	7823	70	[illegible]	100	15341	126	19211	161	24615	224	34245	277	42356
	750	47			5.7	1158	7.7	1560	13.1	2662	21	4319	28	5786	40	8068	54	[illegible]	77	15728	97	19722	124	25299	173	35188	213	43436
	600	38			4.6	1158	6.1	1560	10.5	2662	17	4319	23	5786	32	8068	43	10920	62	15728	77	19722	99	25299	138	35188	171	43436
18	1500	83			9.5	1089	12.8	1468	21.5	2462	34	3942	46	5272	64	7380	90	10314	130	14944	163	18712	209	23982	291	33378	360	41210
	1200	67			7.8	1113	10.4	1495	17.5	2502	28	4017	38	5386	52	7506	73	10520	106	15242	133	19076	171	24434	237	34002	293	41989
	1000	56			6.6	1137	8.9	1522	14.8	2542	24	4091	32	5501	44	7632	62	10727	90	15540	113	19440	145	24885	201	34625	249	42769
	750	42			5.1	1169	6.8	1546	11.2	2577	18	4217	24	5592	34	7884	48	11002	70	15952	87	19970	112	25567	155	35554	192	43915
	600	33			4.1	1169	5.4	1546	9	2577	15	4217	20	5592	28	7884	38	11002	56	15952	70	19970	89	25567	124	35554	153	43915
20	1500	75			8.7	1109	11.6	1472	20.1	2557	31	3922	41	5246	57	7233	82	10441	118	15076	150	19133	195	24865	272	34611	336	42733
	1200	60			7.1	1125	9.5	1510	16.4	2614	25	4005	34	5373	46	7245	67	10645	97	15369	121	19326	156	24883	218	34640	269	42759
	1000	50			6.0	1142	8.1	1549	14	2670	21	4087	29	5501	38	7258	57	10849	82	15662	102	19518	130	24901	182	34669	224	42784
	750	38			4.7	1194	6.2	1583	10.7	2735	16	4177	22	5603	30	7742	44	11103	63	16095	78	19829	98	24988	137	34787	168	42784
	600	30			3.8	1194	5.0	1583	8.6	2735	13	4177	18	5603	24	7742	35	11103	51	16095	62	19829	78	24988	109	34787	134	42784

备注：
1、上表功率和扭矩已考虑工况系数和安全系数，可直接选用
2、上表功率和扭矩主要针对塑料挤出机用减速机，当用户于橡胶机械时上表功率和扭矩乘以系数0.9

苏州新速减速机制造有限公司

外形尺寸及安装形式

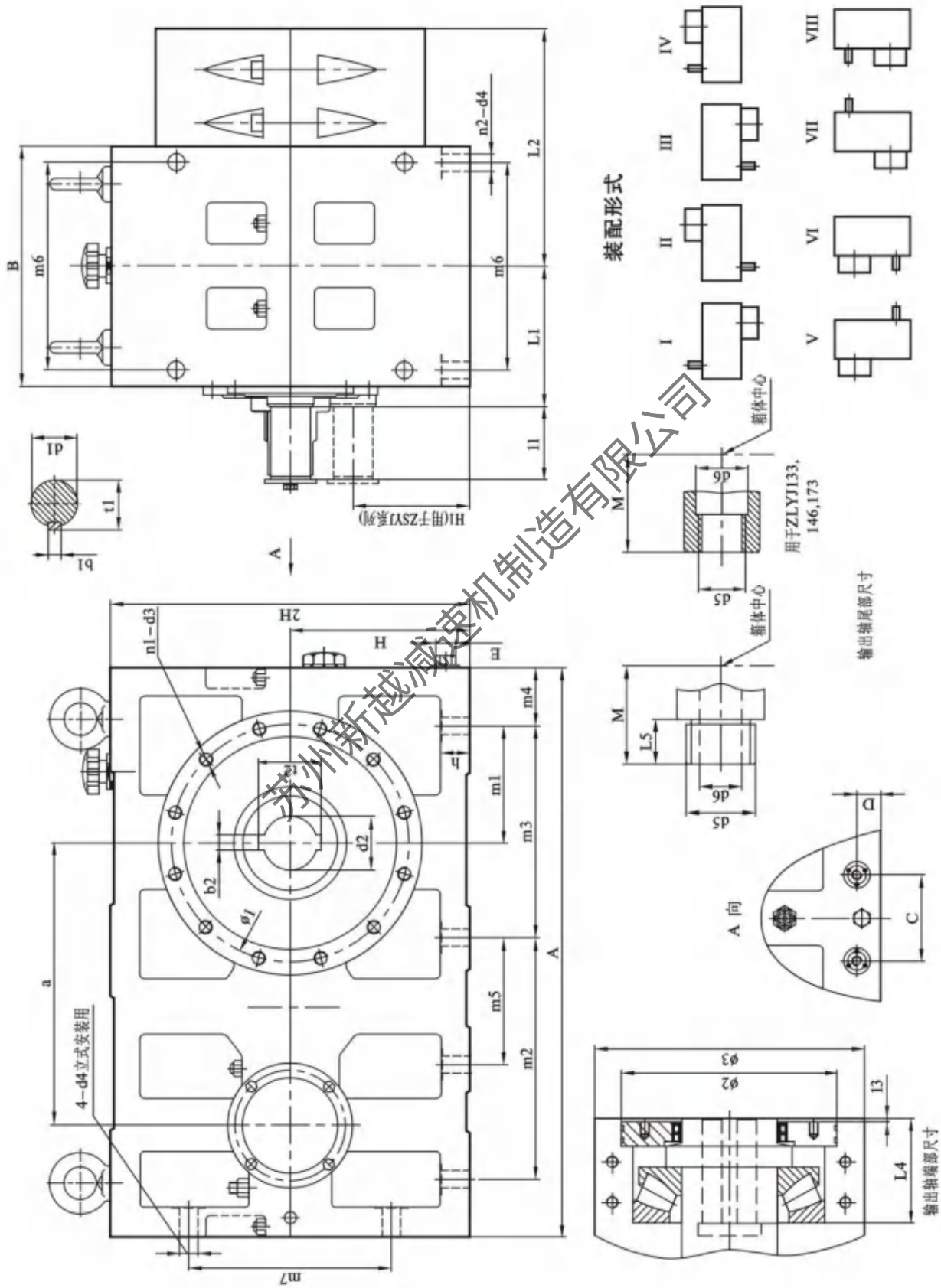

苏州新越减速机制造有限公司

规格	a	外形尺寸					地脚安装尺寸									输入轴尺寸				
		A	B	H	H1	h	n2	d4	m1	m2	m3	m4	m5	m6	m7	L1	l1	d1(m6)	t1	b1
ZLYJ112	184	426	170	130		18	4	14	96		326	50		136	170	106	60	28	31	8
ZLYJ133	218	478	215	140		20	6	16	104	185	185	61		180	184	125	60	28	31	8
ZLYJ146	256	560	250	160		22	6	16	118	190	235	72		210	210	148	70	32	35	10
ZLYJ173	285	576	256	170		22	6	18	113.5	220	220	68		225	214	148	80	38	41	10
ZLYJ200	340	750	340	240		36	6	18	150	275	275	100		290	310	200	80	45	48.5	14
ZLYJ225	385	800	360	250		36	6	26	165	310	310	90		315	330	205	110	55	59	16
ZLYJ250	430	930	380	280		45	6	26	205	360	360	105		330	340	220	110	60	64	18
ZLYJ280	480	970	410	300		50	6	30	200	385	385	100		355	380	240	125	65	69	18
ZLYJ315	539	1160	450	350		55	6	30	260	450	450	130		390	460	250	140	75	79.5	20
ZLYJ330	575	1160	450	350		60	6	30	225	450	450	130		390	425	260	170	85	90	22
ZLYJ375	625	1280	466	400		60	8	[illegible]	250	475	500	165	265	400	500	265	170	85	90	22
ZLYJ420	695	1420	550	460		60	8	[illegible]	305	580	540	150	328	480		310	130	95	100	25
ZLYJ450	765	1550	600	500		60	8	32	300	600	600	190	300	520		350	130	100	106	28
ZLYJ630	1070	2000	770	630		80	8	48	400	850	800	200	450	670		430	165	120	127	32
ZLYJ450	765	1550	600	500	276	60	8	32	300	600	600	190	300	520		350	105	75	79.5	20
ZLYJ560	960	1850	610	580	324	80	8	48	390	[illegible]	780	170		510		355	130	95	100	25
ZLYJ630	1070	2000	770	630	350	80	8	48	400	[illegible]	800	200	450	670		430	165	110	116	28

规格	输出轴尺寸				输出轴尾部尺寸				推力包联接尺寸							冷却管接头			平均重量	润滑油量
	d2(H8)	t2	b2(F9)	L4	d5	d6	L5	M	L2	Ø1	Ø2(H7)	13	Ø3	n1	d3	C	D	E	kg	L
ZLYJ112	35	38.3	10	52	M16	18		125	203	185	160	8	210	6	M10				95	4
ZLYJ133	38	41.3	10	80	M18	20		137	205	205	180		230	8	M12				144	7
ZLYJ146	45	48.8	14	120	M18	20		167	245	230	200		260	8	M12				205	10
ZLYJ173	50	57.6	14*2	140	M20	25		167	250	260	230	8	300	8	M16	85	38		256	12
ZLYJ200	60	68.8	18*2	170		40		250	330	300	270	8	350	12	M16	120	40	ZG1/2"	500	28
ZLYJ225	70	78.8	18*2	170	M85*4			265	355	370	330	8	420	12	M20	140	50		650	33
ZLYJ250	80	90.8	22*2	180		55	50	285	380	370	330	8	420	12	M20	160	50		815	46
ZLYJ280	90	100.8	25*2	180				300	405	400	360	8	450	12	M24	160	50		1020	55
ZLYJ315	100	112.8	28*2	200	M90*4			335	440	405	365	8	450	12	M24	160	55		1410	84
ZLYJ330	110	122.8	28*2	220	M85*4			350	445	450	400	10	500	12	M24	160	55		1520	87
ZLYJ375	110	122.8	28*2	255				345	445	450	400	10	500	12	M24	160	55		1800	110
ZLYJ420	120	134.8	32*2	270				370	535	580	500	10	660	12	M30	200	60	ZG3/4"	2750	166
ZLYJ450	170	188.8	40*2	250				425	600	610	500	15	700	12	M30	200	60		3560	215
ZLYJ630	180	200.8	45*2	340	M90*4	60	60	520	760	720	650	25	805	12	M36	300	80			
ZSYJ450	170	188.8	40*2	250				425	600	610	520	10	700	12	M36	200	60		3800	210
ZSYJ560	160	178.8	40*2	300				435	670	720	620	25	805	12	M36	270	80			
ZSYJ630	180	200.8	45*2	340				520	760	720	650	25	805	12	M36	300	80			

注：450，560，630三种规格，输出联接方式尺寸仅供参考，具体方式可在订货时确定。

苏州新意减速机制造有限公司

六、故障、原因及排除方法

可能会发生的故障：

故　　障	原　　因	排除方法
减速机噪声变化	齿轮啮合部位有损伤 齿轮间隙增大 轴承损坏	检查啮合部件，可能需要更换损伤部件。 调整轴承间隙。 更换损坏的轴承。
减速机固定部位中有强烈噪声	减速机固定件有松动	使用规定的扭矩拧紧螺栓/螺母。 更换损坏的螺栓/螺母。
轴承部位温度升高	减速机油位太低 机油已老化 轴承损坏 油泵损坏	在室温下检查油位，可能需要补充机油。 检查上次换油是在什么时候，可能需要更换机油。 检查油泵，可能需要更换。 检查轴承，可能需要更换。
减速机有油污 机油从外壳中漏出	箱体结合面 密封不好	将密封面密封好。
机油中有水分	机油产生泡沫	通过试剂玻璃杯试样来检查机油的含水状态。 通过化学试验室检查机油，冲洗与更换。
工作温度升高	减速机中的油位太高 机油已老化 机油严重污染 油泵损坏	检查油位，可能需要纠正油位。 检查上次换油是在什么时候，可能需要更换机油。 检查油泵的功能，可能需要检修或者更换油泵。

苏州新越减速机制造有限公司

代号标记注解
SIGN EXPLANTION

表1
(Table 1)

NMRV	带输入法兰式减速机(配合电机使用) With input flange (using with electric motor)
NRV	输入轴式减速机 With input shaft
25-30-40-50-63-75-110-130	减速机的机座规格(中心距参数) Type(centre distance)
7.5-10-15-20-25-30-40-50-60-80-100	公称传动比 Nominal ratio
Y 0.18	配普通Y系列电动机，功率为0 18KW With electric motor in series Y, the power is 0.18KW
Z 0.18	配制动电机，功率为0.18KW With breaking motor, the power is 0.18KW
F……(1-2)	输出法兰及安装型式 Ouput flange and mounting position
TA	转矩臂 With torque arm
YZ	配延伸蜗杆轴 With extention worm shaft
DZ	配单向输出轴 With single output shaft
SZ	配双向输出轴 With double output shaft

苏州新越减速机制造有限公司

标记方式
MODEL DESIGNATION

1 2 3 — 4 — 5 — 6

1:
- NMRV型
- Model NMRV
- NRV型
- Model NRV

2:
- 机座规格25-130
- Type 25-130

3:
- 公称传动比7.5-100
- Nominal ratio 7.5-100

4:
- 电机类型及功率（四级）Y（KW）
- Electric Motor type and power Y（KW）
- Z（KW）
- Z（KW）
- 不配电机省略
- Omiting without it

5:
- F2
- F2
- TA
- TA
- 不配省略
- Omiting without it

6:
- 输入、出轴要求：YZ
- Input and output shaft Code: YZ
- DZ
- DZ
- SZ
- SZ
- 不配省略
- Omiting without it
- 安装用附件要求：F1
- Accessory for mounting：F1

RV

图
(Chart 1)

NMRV

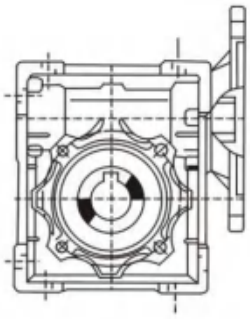

NRV

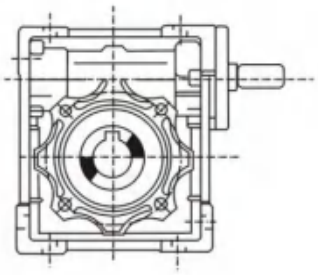

···F1

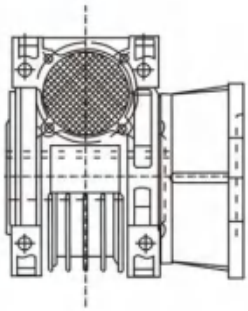

···F8

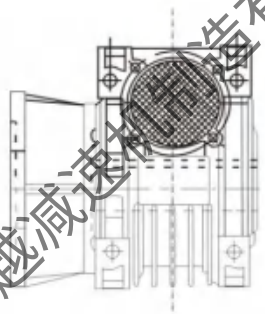

···TA

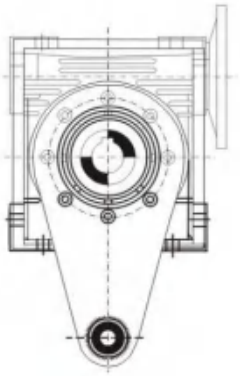

苏州新越减速机制造有限公司

DZ

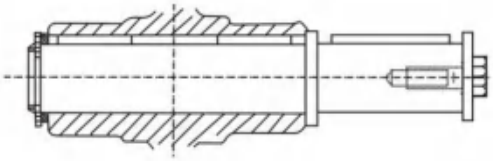

SZ

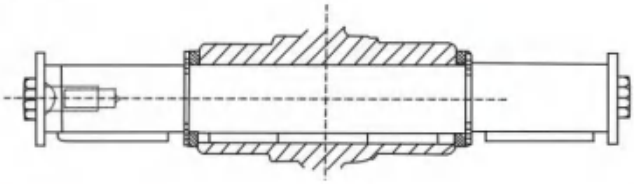

YZ

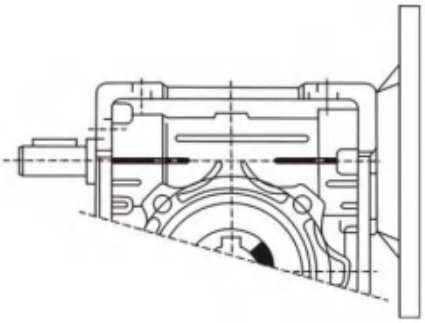

RV

标记示例:

EXAMPLE OF SIGN

1、NMRV40-30-YO.18-F1-SZ

意为：NMRV型，机座规格40，公称传动比30，配Y系列0.18KW电机、F1输出法兰、双输出轴。

2、NRV40-30-F1

意为：NRV型，机座规格40，公称传动比30，不配电机，配输出法兰F1.

1、NMRV40-30-Y0.18-F1-SZ

Means: model: NMRV size: 40

Nominal ratio: 30

Epuipped electric motor: 0.18KW in series Y

Output flange: F1

Double output shaft: SZ

2、NRV40-30-F1

Means: model: NRV size: 40

Nominal ratio: 30

Without electric motor

Output flange: F1

减速机的承载能力

THE CARRIYING ABILITY OF WORM MICROREDUCER

工作系数见表2及表3

承载能力见参数表 (表4、表5)

By table 2 and table 3, can find service factor of the worm microreducer.

By table 4 and table 5, can find the carting ability of worm microreducer.

减速机的外形及安装联接尺寸

OVERALL AND MOUNTING DIMENSIONS

法兰规格、轴芯尺寸见图2、表6。

减速机的外形尺寸见图3、图4、表7。

单向/双向输出轴尺寸见图5、表8。

延伸蜗杆轴尺寸见图6、表9。

转矩臂尺寸见图7、表10。

减速机的安装型式见图8。

输出法兰安装型式见图9。

电线接线盒的安装型式见图10。

By chart 2 and table 6, can find flange types and dimensions of hollow shaft.

By chart 3, chad 4 and table 7, can find appearance demensions.

By chad 5 and table 8, can find dimensions of single/double output shaft.

By chad 6 and table 9, can find dimensions of extention sha~s.

By char{7 and table 1 0. can find dimensions of torque arms.

By charf 8, can find the mounting positions.

By chart 9, can find the positions of output flanges.

By chart 1 0, can find the positions of junction box.

苏州博越减速机制造有限公司

使用维护要求

THE REQUIREMENT OF USING AND MAINTAIN

安装时请不要对减速机输出部件，箱体施加压力，联接时请满足机器（械）与减速机之间的同轴度与垂直度的相应要求。

减速机初始运行至400小时应重新更换润滑油，其后的换油周期约为4000小时。

箱体内应保留足够的润滑油量，并定时检查。当发现油量减少或油质变坏时应及时补足或更换润滑油。

应注意保持减速机外观清洁，及时清除灰尘、污物以利于散热。

Do not make pressure on outpu part and box when mounting it.

It must replace lubrication oil afler it runs 400 hours when first using it, after it, replace lubrication oil per running 4000 hours.

It must keep coaxial degree and vertical degree in just lever when conjoining reducer with other device.

Must keep penty of oil lubrication in the reducer and check it offen.

Must add or replace in time when ulubrication oil reduce or get bad.

It is usefull to keep reducer clean so that reducer radiates warmth more efficiently.

蜗杆减速机国内外型号对照表

Comparative table of worm microreducer model domestically

本公司	NRV25	NRV30	NRV40	NRV50	NRV63	NRV75	NRV90	NRV110	NRV130
	NMRV25	NMRV30	NMRV40	NMRV50	NMRV63	NMRV75	NMRV90	NMRV110	NMRV130
意大利	NRV25	NRV30	NRV40	NRV50	NRV63	NRV75	NRV90	NRV110	NRV130
	NMRV25	NMRV30	NMRV40	NMRV50	NMRV63	NMRV75	NMRV90	NMRV110	NMRV130
国内	WJ25	WJ30	WJ40	WJ50	WJ63	WJ75	WJ90	WJ110	WJ130
	WSJK25	WSJK30	WSJK40	WSJK50	WSJK63	WSJK75	WSJK90	WSJK110	WSJK130
	WSJZ25	WSJZ30	WSJZ40	WSJZ50	WSJZ63	WSJZ75	WSJZ90	WSJZ110	WSJZ130

苏州新越减速机制造有限公司

RV

根据表2及表3，可找出有关减速机的工作系数(sf)

By table 2 and 3, can find out the service factor (sf) about worm reducer.

表2
(Table 2)

每小时间断性操作次数少于10次 N° of starts per hour<10			
加于减速机的负荷性质 Nature ofload generated by driven machine	每日工作时数 Hours running per day		
	<2	2~8	8~16
带均衡负荷 Uniform	sf=0.8	sf=1	sf=1.25
带中级震荡 Moderare shock	sf=1	sf=1.25	sf=1.5
带重级震荡 Heavy shock	sf=1.25	sf=1.5	sf=1.75

表3
(Table 3)

每小时间断性或连续性操作次数少于10次 N° of starts per hour >10			
加于减速机的负荷性质 Nature ofload generated by driven machine	每日工作时数 Hours running per day		
	<2	2~8	8~24
带均衡负荷 Uniform	sf=1	sf=1.25	sf=1.75
带中级震荡 Moderare shock	sf=1.5	sf=1.75	sf=2
带重级震荡 Heavy shock	sf=1.75	sf=2	sf=2.25

参数表 （ * 工作系数=1 ）

Data table (sf = 1)

表4
(Table 4)

I		n2	n1=1400								
			25	30	40	50	63	75	90	110	130
7.5	KW1 M2	187	0.25	0.41	0.90	1.58	2.84	4.06	6.3	10.4	16.1
			11	18	40	71	129	185	290	480	750
10	KW1 M2	140	0.21	0.32	0.69	1.23	2.19	3.25	5.11	8.57	13.5
			12	18	40	73	130	195	310	520	820
15	KW1 M2	93	0.15	0.23	0.48	0.88	1.65	2.30	4.09	6.48	10.3
			12	18	40	74	140	200	360	570	920
20	KW1 M2	70	0.12	0.18	0.37	0.68	1.22	1.88	3.10	4.83	7.76
			12	18	39	73	135	210	355	560	910
25	KW1 M2	56	–	0.16	0.30	0.54	0.98	1.47	2.43	4.12	6.49
			–	21	38	70	130	200	340	590	930
30	KW1 M2	47	0.09	0.15	0.31	0.57	1.06	1.48	2.57	3.90	6.35
			13	20	45	84	160	230	410	630	1040
40	KW1 M2	35	0.08	0.11	0.23	0.42	0.76	1.12	1.76	2.87	4.93
			13	18	41	76	145	220	360	610	1050
50	KW1 M2	28	0.06	0.09	0.18	0.34	0.60	0.89	1.38	2.35	3.83
			11	17	39	73	135	210	340	600	980
60	KW1 M2	23	0.04	0.08	0.15	0.28	0.51	0.75	1.13	1.9	3.05
			10	16	36	68	130	200	320	560	900
80	KW1 M2	18	–	0.05	0.12	0.22	0.39	0.58	0.83	1.34	2.26
			–	13	33	65	122	190	285	490	840
100	KW1 M2	14	–	–	0.09	0.16	0.34	0.48	0.67	1.07	1.70
			–	–	29	55	118	180	270	460	740

苏州新越减速机制造有限公司

RV

参数表 (* 配4级1400RPM电机)

Data table (with 4 poles, 1400rpm motor)

表5
(Table 5)

型号 Type	i	n_2	kw_1	M_2	sf
25	7.5	186.7	0.09	4	2.8
	10	140	0.09	5	2.3
	15	93.3	0.09	7	1.6
	20	70	0.09	9	1.3
	30	46.7	0.09	12	1.0
	40	35	0.09	15	0.9
	50	28	0.06	12	0.9
	60	23.3	0.06	14	0.7

型号 Type	i	n_2	kw_1	M_2	sf
50	7.5	186.7	0.75	33	1.7
	10	140	0.75	42	1.3
	15	93.3	0.75	58	1.0
	20	70	0.75	81	0.9
	25	56	0.55	71	1.0
	30	46.7	0.55	81	1.0
	40	35	0.55	101	0.8
	50	28	0.37	80	0.9
	60	23.3	0.37	89	0.8
	80	17.5	0.25	72	0.9
	100	14	0.18	60	0.9

型号 Type	i	n_2	kw_1	M_2	sf
90	7.5	186.7	4	180	1.3
	10	140	4	296	1.1
	15	93.3	4	342	0.9
	20	70	4	458	0.8
	25	56	3	420	0.8
	30	46.7	3	479	0.9
	40	35	2.20	433	0.8
	50	28	2.20	492	0.6
	60	23.3	1.50	424	0.8
	80	17.5	1.10	365	0.8
	100	14	0.75	302	0.9

型号 Type	i	n_2	kw_1	M_2	sf
30	7.5	186.7	0.18	7	1.9
	10	140	0.18	9	1.5
	15	93.3	0.18	13	1.0
	20	70	0.18	17	0.8
	25	56	0.18	21	1.0
	30	46.7	0.18	24	0.8
	40	35	0.12	19	0.9
	50	28	0.12	23	0.8
	60	23.3	0.09	19	0.9
	80	17.5	0.06	14	0.9

型号 Type	i	n_2	kw_1	M_2	sf
63	7.5	186.7	1.50	68	[illegible]
	10	140	1.50	88	[illegible]
	15	93.3	1.50	126	0.9
	20	70	1.50	146	0.8
	25	56	[illegible]	146	0.9
	30	[illegible]	1.10	167	1.0
	40	[illegible]	1.10	207	0.7
	50	28	0.55*	124	1.1
	60	23.3	0.55*	140	0.9
	80	17.5	0.37	115	1.1
	100	14	0.37	129	0.9

型号 Type	i	n_2	kw_1	M_2	sf
110	7.5	186.7	7.50	345	1.4
	10	140	7.50	455	1.1
	15	93.3	5.50	484	1.2
	20	70	5.50	638	0.8
	25	56	5.50	790	0.8
	30	46.7	4	647	0.9
	40	35	3	638	0.9
	50	28	3	767	0.8
	60	23.3	2.20	648	0.8
	80	17.5	1.50	548	0.8
	100	14	1.10	473	0.9

型号 Type	i	n_2	kw_1	M_2	sf
40	7.5	186.7	0.37	16	1.6
	10	140	0.37	27	1.3
	15	93.3	0.37	28	0.9
	20	70	0.37	39	1.0
	25	56	0.37	47	0.8
	30	46.7	0.37	53	0.8
	40	35	0.25	44	0.9
	50	28	0.22	47	0.8
	60	23.3	0.18	43	0.8
	80	17.5	0.12	34	1.0
	100	14	0.12	38	0.8

型号 Type	i	n_2	kw_1	M_2	sf
75	7.5	186.7	4	182	1.0
	10	140	3	180	1.1
	15	93.3	3	261	0.8
	20	70	2.20	240	0.8
	25	56	1.50	205	1.0
	30	46.7	2.20	337	0.7
	40	35	1.10	216	1.0
	50	28	1.10	264	0.8
	60	23.3	1.10	279	0.7
	80	17.5	0.55	180	1.0
	100	14	0.55	206	0.9

型号 Type	i	n_2	kw_1	M_2	sf
130	7.5	186.7	7.50	343	1.8
	10	140	7.50	453	1.5
	15	93.3	7.50	664	1.1
	20	70	7.50	864	0.8
	25	56	7.50	1074	0.8
	30	46.7	5.50	900	1.1
	40	35	5.50	1171	0.9
	50	28	5.50	1379	0.7
	60	23.3	4	1179	0.8
	80	17.5	2.20	816	1.0
	100	14	2.20	966	0.8

注：	单位	Note	Unit		单位		Unit
n_1 = 输入速度	rpm	n_1 = Input speed	rpm	M_2 = 输出扭矩	Nm	M_2 = Output torque	Nm
n_2 = 输出速度	rpm	n_2 = Output speed	rpm	sf = 工作系数		sf = Service factor	

苏州新越减速机制造有限公司

RV

法兰安装规格 轴芯尺寸-D

The type of flange and Hollow input shaft diameter D

表6 (Table 6)

型号 Type	安装规格				公称传动比 i/Nominal ratio										
	法兰型号 Flange type	N	M	P	7.5	10	15	20	25	30	40	50	60	80	100
					D										
25	56B14	50	65	80	9	9	9	9	–	9	9	9	9	–	–
30	63B5	95	115	140	11	11	11	11	11	11	11	11	–	–	–
	63B14	60	75	90	11	11	11	11	11	11	11	11	–	–	–
	56B14	50	65	80	9	9	9	9	9	9	9	9	9	9	–
40	71B5	110	130	160	14	14	14	14	14	14	14	14			
	63B5	95	115	140	11	11	11	11	11	11	11	11	11	11	11
50	80B5	130	165	200	19	19	19	19	19	19	19	–	–	–	–
	71B5	110	130	160	14	14	14	14	14	14	14	14	14	14	14
	63B5	95	115	140	–	–	–	–	–	–	11	11	11	11	11
63	90B35	130	165	200	24	24	24	24	24	24	24	–	–	–	–
	80B5	130	165	200	19	19	19	19	19	19	19	19	19	–	–
	71B5	110	130	160	–	–	–	–	–	–	14	14	14	14	14
75	100/112B35	180	215	250	28	28	28	28	–	28	–	–	–	–	–
	90B35	130	165	200	24	24	24	24	24	24	24	24	24	–	–
	80B5	130	165	200	–	–	–	–	–	–	19	19	19	19	19
90	100/112B35	180	215	250	28	28	28	28	28	28	28	28	–	–	–
	90B35	130	165	200	24	24	24	24	24	24	24	24	24	24	–
	80B5	130	165	200	–	–	–	–	–	–	19	19	19	19	19
110	132B35	230	265	300	38	38	38	38	38	–	–	–			–
	100/112B35	180	215	250	28	28	28	28	28	28	28	28	28		
	90B35	130	165	200	–	–	–	–	24	24	24	24	24	24	24
130	132B35	230	265	300	38	38	38	38	38	38	38	38	–	–	–
	100/112B35	180	215	250	–	–	–	–	28	28	28	28	28	28	28
	90B35	130	165	200						24	24	24	28	24	24

表2 (Chart 2)

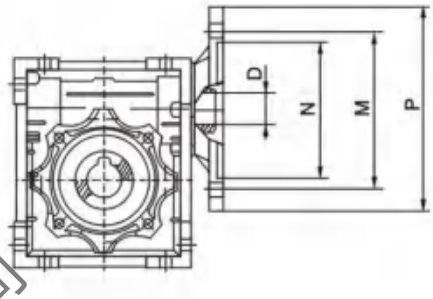

图3
(chart 3)

NMRV25

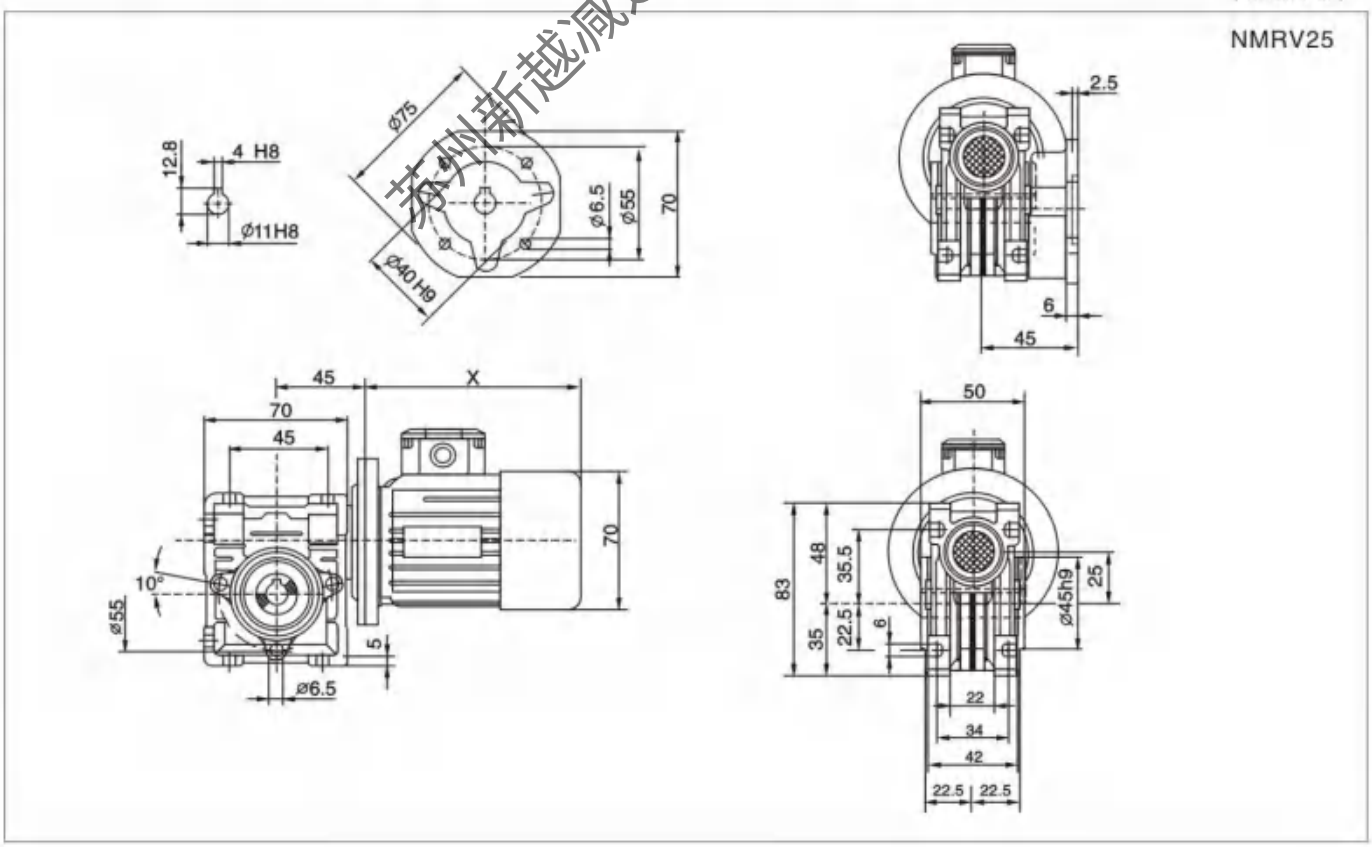

苏州新越减速机制造有限公司

RV

图4 (Chart 4)

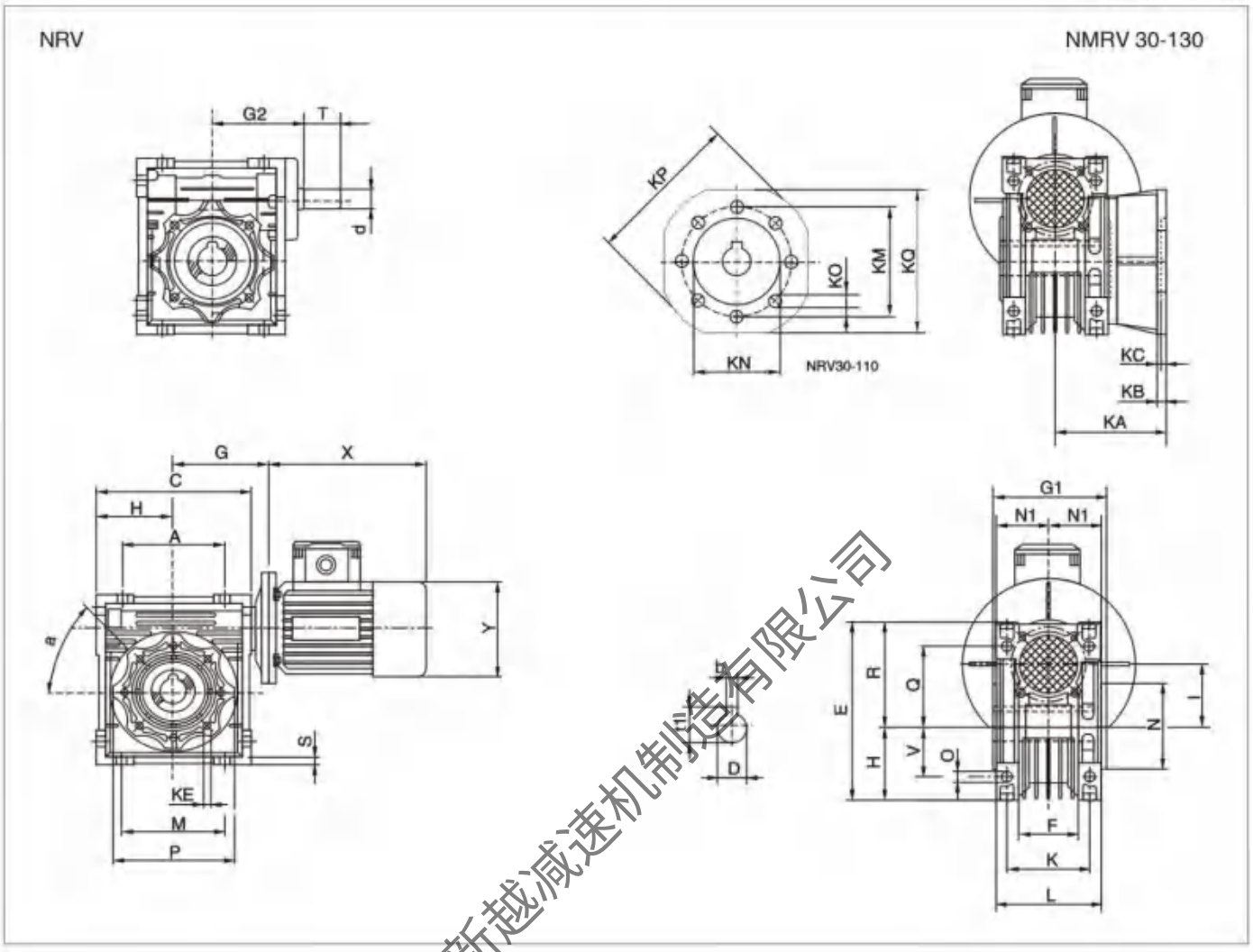

苏州新越减速机制造有限公司

RV

表7 (Table 7)

型号 Type	尺寸 (Dimensions)																		
	A	C	D(H7)	E	F	G	H	I	L	M	N(h8)	O	P	Q	R	S	T	V	K
30	54	80	14	97	32	55	40	30	56	65	55	6.5	75	44	57	5.5	20	27	44
40	70	101	18	121.5	43	70	50	40	71	75	60	6.5	87	55	71.5	6.5	23	35	60
50	80	121.5	25	145	49	80	60	50	85	85	70	8.5	100	64	84	7	30	40	70
63	100	147.5	25	174	67	95	72	63	103	95	80	8.5	110	80	102	8	40	50	85
75	120	174	28	205	72	112.5	86	75	113	115	95	11	140	93	119	10	50	60	90
90	140	208	35	238	72	130	103	90	130	130	110	13	160	102	135	11	50	70	100
110	170	252.5	42	294		160	127.5	110	142	165	130	14	200	125	167.5	15	60	85	115
130	200	292.5	45	335	79	180	147.5	130	155	215	180	16	250	140	187.5	15	80	100	120

型号 Type	尺寸 (Dimensions)																	
	G1	G2	N1	KA	KB	KC	KE		KM	KN(H8)	KO	KP	KQ	d(j6)	b	t1	X	Y
30	63	51	29	54.5	6	4	M6 X 11(n4)	0°	68	50	6.5(4/90°)	80	70	9	5	16.3	见电动机外形尺寸一览表 See overall dimensions for electric motor	
40	78	60	36.5	67	7	4	M6 X 8(n4)	45°	87	60	9(4/90°)	110	95	11	6	20.8		
50	92	74	43.5	90	9	5	M8 X 10(n4)	45°	90	70	11(4/90°)	125	110	14	8	28.3		
63	112	90	53	82	10	6	M8 X 14(n8)	45°	150	115	11(4/90°)	180	142	19	8	28.3		
75	120	105	57	111	13	6	M8 X 14(n8)	45°	165	130	14(4/90°)	200	170	24	8	31.3		
90	140	125	67	111	13	6	M10 X 11(n8)	45°	175	152	14(4/90°)	210	200	24	10	38.3		
110	155	142	74	139	15	6	M10 X 18(n8)	45°	220	170	14(8/90°)	270	250	28	12	45.3		
130	170	162	81	151.5	15	6	M12 X 20(n8)	45°	225	180	16(8/90°)	320	290	30	14	48.8		

电动机外形尺寸一览表

Overall dimensions for elecrtic motor

机座号	56		63		71		80		90		100		112	132	
功率(KW)	0.06	0.09	0.12	0.18	0.25	0.37	0.55	0.75	1.1	1.5	2.2	3	4	5.5	7.5
X	150		207		225		255		260	285	320		340	395	435
Y	120		130		145		165		171	171	201		226	266	266

单向/双向输出轴尺寸

Dimensions of single (double) output shaft

表8 (Tale 8)

型号 Type	D(h6)	B	B1	L	L1	f	b	t
25	11	23	25.5	81	101	–	4	12.5
30	14	30	32.5	102	128	M6	5	16
40	18	40	43	128	164	M6	6	20.5
50	25	50	53.5	153	199	M10	8	28
63	25	50	53.5	173	219	M10	8	28
75	28	60	63.5	192	247	M10	8	31
90	35	80	84	234	308	M12	10	38
110	42	80	84.5	249	324	M16	12	45
130	45	80	85	265	340	M16	14	48.5

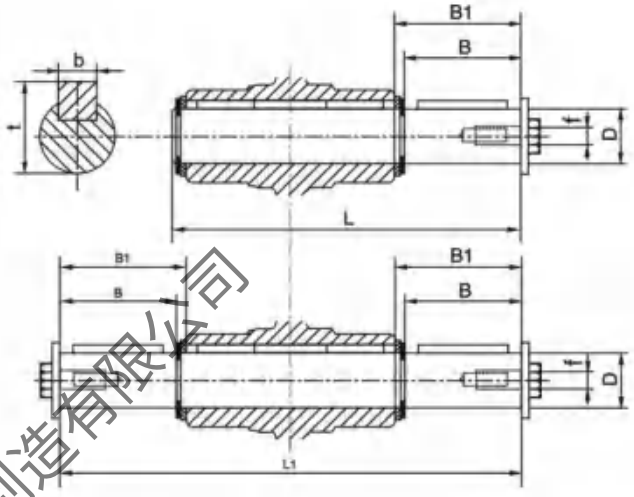

延伸蜗杆轴尺寸(轴速度与电机速度相同)

Dimensions of extension worm shafts (Speed is as same as electric motor)

表9 (Tale 9)

型号 Type	B	d(j6)	T	b	t
30	45	9	20	3	10.5
40	53	11	23	4	12.5
50	64	14	30	5	16
63	75	19	40	6	21.5
75	90	24	50	8	27
90	108	24	50	8	27
110	135	28	60	8	31
130	155	30	80	8	33

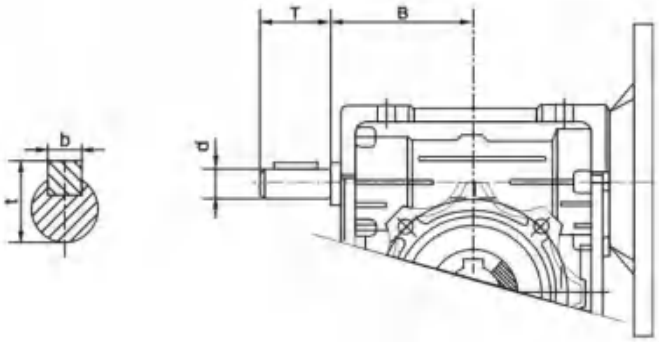

转矩臂尺寸

Dimensions of torque arms

表10 (Tale 10)

型号 Type	A	B	C	D	E	F	G	H	I
25	70	33	118	45	55	7	14	8	6
30	85	38	138	55	65	7	14	8	6
40	100	44	162	60	75	7	14	10	12
50	100	50	168	70	85	9	14	10	12
63	150	55	223	80	95	9	14	10	12
75	200	70	300	95	115	9	25	20	20
90	200	80	310	110	130	11	25	20	20
110	250	100	385	130	165	11	30	25	25
130	250	125	410	180	215	14	30	25	25

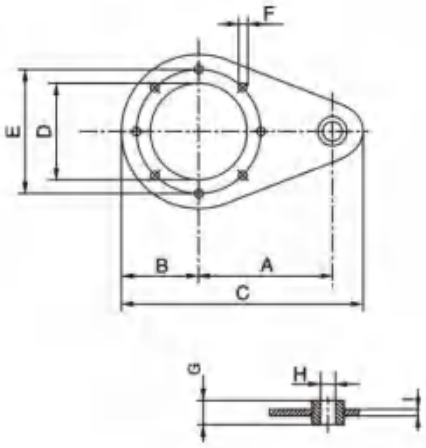

苏州新越减速机制造有限公司

RV

安装型式
Mounting positions

图8
Chart 8

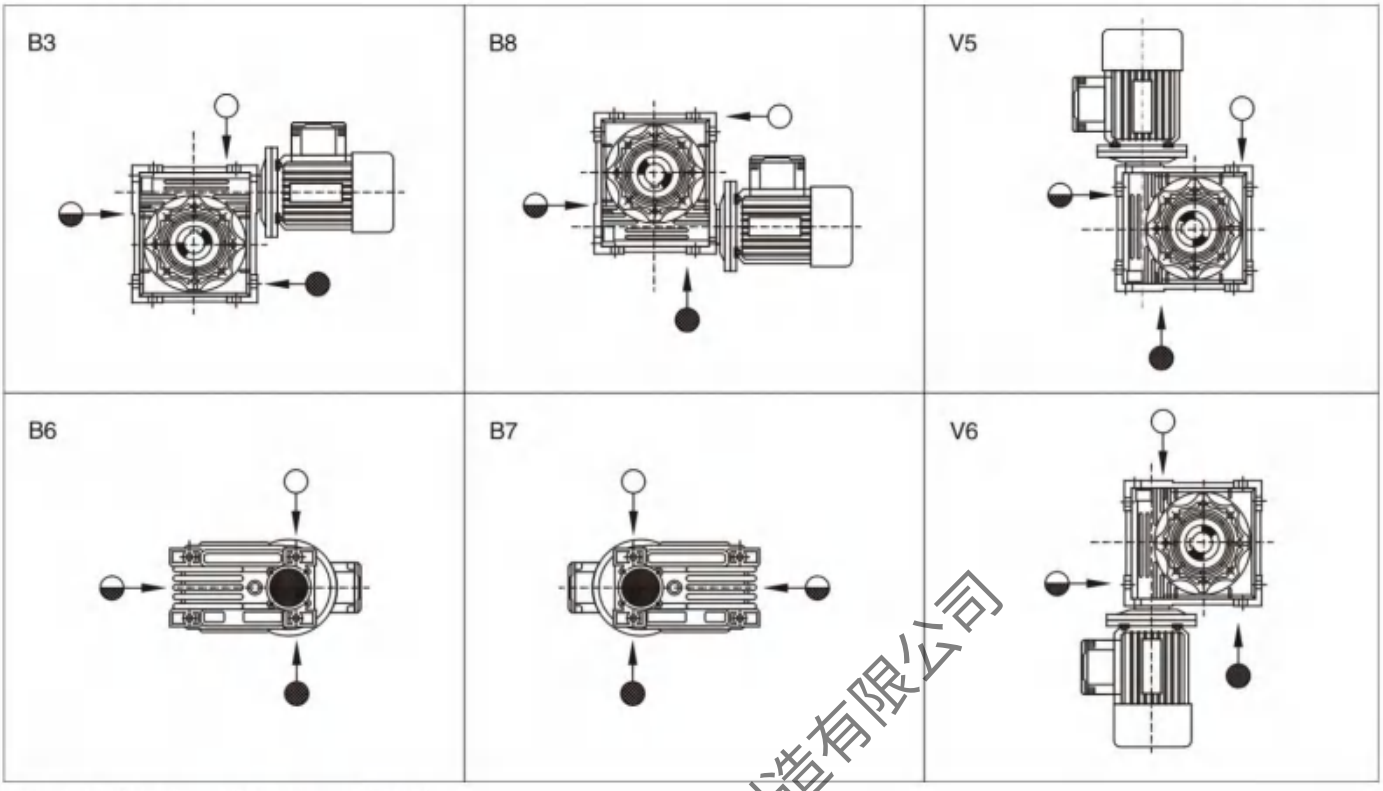

○加油孔及空气孔　◒视油镜　●排油栓

输出法兰“F”安装型式
Positions of output flange iFi

图9
Chart 9

电线接线盒安装型式
Mounting positions of junction box

图10
Chart 10

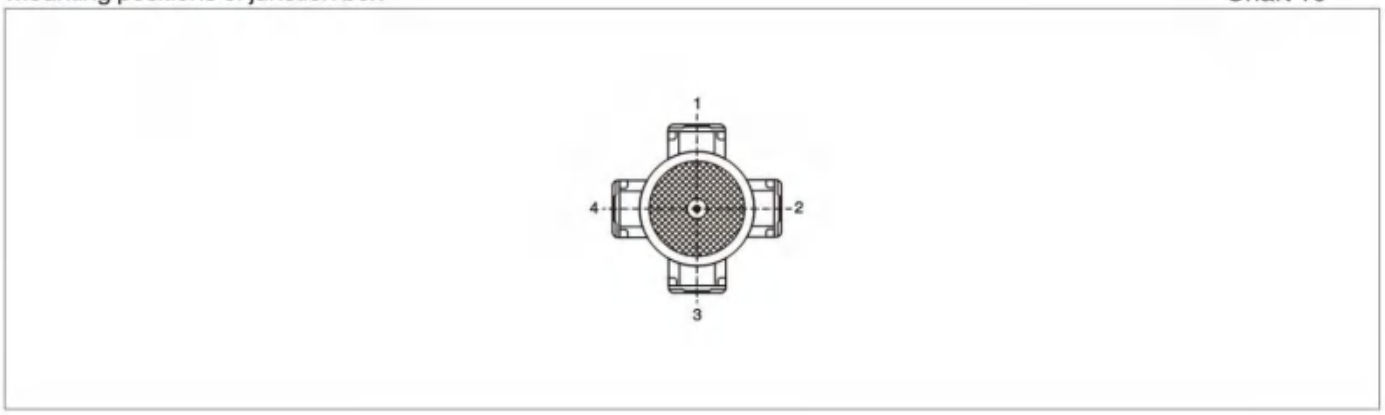

苏州新越减速机制造有限公司

RV

摆线针轮减速机
Cycloid reducer

一、前 言
FOREWORD

行星摆线针轮减速机，是一种应用行星传动原理，采用摆线针齿啮合，设计先进，结构新颖的减速机构。该减速机可以广泛应用于各种传动机械中的减速机构，如：起重、运输、矿山。冶金、石化、纺织、印染、轻工、制药、粮食、饲料、食品机械等等。

Planet cycloidal pm gear reducer is a speed reducing construction with advance design, novel structure adopting the principle of planet driving and the falling-in of cycloidal pin gear,This reducer can be widely applied to the speedreducing structure of varlous driving machineries, such as; lift, transportation, mine, metallurgy, petrolchemical, texitile, prention, light industry,pharmacy, food, forage, food machinery, tec.

二、传动原理与结构
DRIVING PRINCIPLE & CONSTRUCTION

行星摆线针轮减速机的传动原理如图1如示：

输入轴1和转臂3一起绕中心Ob顺时针方向回转时，摆线轮2即随转臂一道绕中心Ob公转。由于固定在针齿壳5上的针齿的反作用使摆线轮绕其本身中心OC逆时针方向自转，并通过销套销轴将其自转等速传递给输出轴4，故输出轴就得到了与输入轴相反转向的运动（输入轴转动一周，输出轴摆线轮转动-1/Ec周），其减速比为：

The Driving Principle of Planet cycloidal pin gear reducer is showed in the diagram 1.

When input shaff 1 and rotating arm 3 are rotating around the OB Axis in chocdwise the cycloidal gear 2 will rotate around the Sxis OB togethe rt the rotating arm. The cycloidal gear will self-rotating around OC in countclockwise due to the counteraction of pin gear fixing in the pin gear shell 5, meanwhile, the self-rotation speed will be passed to output shaft 4 through pin shaff, as result, the output obtain the contrary movement against input shaft. (When input shaft rotate one cycle, the output cycloidal grat will rotate-1/EC cycle.), its velocity-reducing ratio is:

$i=(Ec-Eb)/Ec=-1/Ec$　其中：$Ec-Eb)=-1$　$i=(Ec-Eb)/Ec=-1/Ec$　among it: $Ec-Eb=-1$

Ec--摆线轮齿数　Eb--针齿齿数　Ec - Tooth No. If cycloidal gear, Eb – pin gear No.

由上式可知当输入轴转Ec转时输出轴反向转1转

According to above formula, shen input shaft rotate Ec cycles, the output shaft will rotate one cycle in counterdirection.

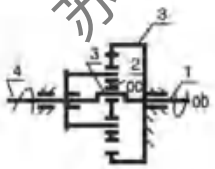

1.输入轴	1.Input shaft
2.摆线轮	2.Cycloidal gear
3.转臂	3.Rotating arm
4.输出轴	4.Output shaft
5.针齿壳	5.Pin gear shell

图1 传动原理　Siagram 1 Driving Principte

行星摆线针轮减速机全部传动装置可分为三部分：输入部分；减速部分；输出部分。

The entire Driving Assembly can be divided into three parts; input part; speed-reducing part; output part.

三. 特 点
CHARACTERISTICS

1、减速比大；一级减速时速比为1/11 – 1/87；二级减速时速比为1/121 – 1/5133；三级减速时速比为1/2057–1/446571；根据需要可以采用更多级组合。

2、传动效率高：由于该机啮合部位采用了滚动啮合，故效率可达90%以上。

1. Big Volecity-Reducing Ratio: for single-stage speed-reducing, the ratio is 1/11 – 1/87; double-stage speed-reducing, the ratio is 1/121 – 1/5133; three-stage speed reducing, the ratio is 1/2057 – 1/446571; we can adopt more-stages compound according the requirement.

2. High Driving efficiency: the driving effciency can reach above 90% due to adopting rolling engagement in fal ing-in part.

苏州新捷减速机制造有限公司

3、体积小，重量轻：由于不仅采用了行星传动原理，输入轴和输出轴在同一轴线上，而且有与电动机直联呈一体的独特之处，因而本机具有结构紧凑，体积小，重量轻的特点。

4、故障少，寿命长：本机主要转动啮合件采用轴承钢制造，因此机械性能好，耐磨性好，再加采用滚动摩擦，故使之故障少，寿命长。

5、运转可靠平稳，本机传动过程中为多齿啮合，所以使之运转平稳可靠，噪声小。

6、拆装方便，容易维修：由于结构设计合理拆装简单便于维修。

7、本机还具有过载能力强，耐冲击、惯性力矩小、适用于起动频繁和正反转的特点。

3. Small volume, light weight: this machine has compacted structure, small volume and light weight because of adopting the priciple of planet driving so that the input shaft and output shaft in the same axis, moreover, they wil l integrated with the motor.

4. Few troubles, long life: this machine has good resistance to abrasion because the main d riving engaging parts are made of bearing steel and applying rolling friction.

5. Stable Running: For most driving procedure, we adopt multi-teeth falling-in. so the running will be stable and little noise.

6. Convenient dismounting, easy maintanance: Due to reasonable structure and design.

7. This machine also are of the characteristics such as strong overloading ability, anti-compact, Samll inertial moment, which are suitable for frequently start and double-side rotation.

四、技术规格
TECHNICAL DATA

1、机型号：Frame size

按机型分为：Z系列X系列和B系列

按传动比分为：一级、二级、三级

一级Z系列X系列有11种：1、2、3、4、5、6、7、8、9、10、11；

B系列有9种：0、1、2、3、4、5、6、7、8；

两级有10种：42、53、63、74、84、85、95、106、116、117；

三级有10种：642、742、842、852、853、952、953、1063、1164、1174；

按结构型式分为：卧式、立式、双轴型、直联型四种。

以上是我公司生产的标准减速机，此外，为了满足用户需要还可以承接非标设计制造。

Divided into Z series, X series and B serise according to Frame size.

Divided into single stage, double stage and three-stage according to Driving Ratio.

Among single stage Z series X series, they are: 1, 2, 3, 4, 5, 6, 7, 8, 9, 10, 11;

B series they are: 0, 1, 2, 3, 4, 5, 6, 7, 8;

The double stage they are: 42, 56, 63, 74, 84, 85, 95, 106, 116, 117;

The three stage, they are: 642, 742, 842, 852, 853, 952, 953, 1063, 1164, 1174;

Divided into horizontal-type, vertical-type, double-shaft and direct-connection type according to their construction.

The above are the standard speed-reducer of our company, furthermore, customeris special order also can be accepted;

2、减速比: Drive ratio

一级减速比有：标准速比：11、17、23、29、35、43、59、71、87；

非标速比：9、13、15、25、46；

Single Stage Drive Ratio:

Standard ratio are: 11, 17, 23, 29, 35, 43, 59, 71, 87;

Non-standard ratio are: 9, 13, 15, 25, 46;

苏州新越减速机制造有限公司

二级减速比有：121、187、289，391、473、493、595、731、841、1003、1225、1505、1849、2065、2537、3481、5133

三级减速比有：2055-446571

Double Stage Driver Ratio: 121, 187, 289, 391, 473, 493, 595, 731, 841, 1003, 1225, 1505, 1849, 2065, 2537, 3481, 5133.

The above are the standard speed-reducer of our factory, furthermore, customerís special order also can be accepted.

Three stage transmission ratio: 2055-446571

说明：

(1)型号表示方法示例中无字母“D或Y”者为双轴型，有字母“D或Y”者为电动机直联型。

(2)在两级和三级减速机中各级减速比的组合，原则上以第一级（高速端）为减速比小的一端，而第二级或第三级（即低速端）为减速比大的一端。

(3)Z系列X系列电动机功率表示在前，机型号表示在后，其他系列则相反。

Description:

(1) In the construction of model No.ìDî or ìYî denote the motor direct-commection type, non ìDî or ìYî denote the double shaft type.

(2) In the compound of driving ratio between Double stage and Three Stage, principly, the samll ratio should be the ìfirst stageî (high speed side), and the big ratio should be the second stage or third stage (low speed side).

(3) For Z Series and X Series, the power denotes at front, the frame size at behind, for other series, contrary.

3、摆线针轮减速机动力源配置规定：Type of power Source to be equipped

普通电动机-D Normal Motor-D	调速电机-T Speed-regulating Motor-T	油马达-M Oil Motor-M
防爆电机-B Anti-explosion Motor-B	制动电机-N Braking Motor-N	本公司目前生产的摆线减速机均采用Y系列电动机配套。 All the cycloidal speed reducer of our company are equipped by Y Series Motors.
直流电机-Z DC Motor-Z	低噪声电机-S Low-noise Motor-s	

4、型号表示方法：Construction of model

Z系列（等同国家标准）Z Series (equivalent to state standard)

一级：
sing stage

Z W D 1.5 – 4 – 1/43

- 减速比 Drive Ratio
- 机型号 Frame Size
- 电动机功率为1.5千瓦 Motor Power 1.5KW
- 与电动机直联 Directly-connected into motor
- 卧式(立式用L表示) Horizontal-type (L for vertical-type)
- Z系列摆线针轮减速机 Z Series Cyclidal Pin Gear Reducer

二级：
double stage

Z L E D 4 – 95 – 1/187

- 总减速比1/187 (17X11) General Drive Ratio 1/187 (17X11)
- 9号与5号机型组合 The Compound of No.9 & No.5
- 电动机功率为4千瓦 Motor Power 4KW
- 与电动机直联 Directly conneceted to Motor
- 二级减速机 Double stage speed reducer
- 立式(卧式用W表示) Vertival-type (W denotes Horizontal-type)
- Z系列摆线针轮减速机 Z Series Cyloidal Pin Gear Reducer

苏州新越源速机制造有限公司

X系列(等同天津标准) X series (equivalent to Tianjin standard)

一级 single stage

X W D 1.5 – 4 – 1/43

- 减速比 Drive Ratio
- 机型号 Frame Size
- 电动机功率为1.5千瓦 Motor Power 1.5KW
- 与电动机直联(不带则不写) Directly-connected to Motor (Without denotationi if not equipped)
- 卧式(立式用L表示) Horizontal-type (L denotes vertical-type)
- X系列摆线针轮减速机 X Series Cysloidal Pin Gear Reducer

二级: double stage

X L E D 4 – 95 – 1/187

- 总减速比1/187(17X11) General Drive Ratio 1/187(17X11)
- 9号与5号机型组合 The compound of No.9 & No.5
- 电动机功率为4千瓦 Motor Power 4KW
- 与电动机直联(不带则不写) Directly connected to Motor (Without denotationi if not equipped)
- 二级减速机 Double stage speed reducer
- 立式(卧式用W表示) Vertical-type (W denotes Horizontal-type)
- X系列摆线针轮减速机 X Series Cycloidal Pin Gear Reducer

B系列(等同上海标准) B series (equivalent to Shanghai standard)

一级 single stage

B W Y 13 – 17 – 5.5

- 电动机功率为5.5千瓦 Motor Power 5.5KW
- 减速比 Drive Ratio
- 13号机型 No.13 Frame size
- 与电动机直联(不带则不写) Directly-connected to Motor (Without denotationi if not equipped)
- 卧式(立式用L表示) Horizontal-type (L denotes vertical-type)
- B系列摆线针轮减速机 B Series Cysloidal Pin Gear Reducer

二级: double stage

B L E Y 40 – 1.5 – 17X11

- 总减速比(17X11) General Drive Ratio (17X11)
- 电动机功率为1.5千瓦 Motor power 1.5KW
- 4号与1号机型组合 The compound of No.4 & No.1
- 与电动机直联(不带则不写) Directly connected to Motor (Without denotationi if not equipped)
- 二级减速机 Double stage speed reducer
- 立式(卧式用W表示) Vertical-type (W denotes Horizontal-type)
- B系列摆线针轮减速机 B Series Cycloidal Pin Gear Reducer

B系列(等同化工部标准) B series (equivalent to standard of Ministry of Chemical Industry)

一级 single stage

B L D5.5 – 3 – 17

- 传动比 Drive Ratio
- 机型号 Frame Size
- 电机直联型5.5(KW) Directly connected to motor, 5.5KW
- 立式安装(卧式用W表示) Vertically mountin (W denotes Horizontal type)
- 摆线针轮减速机 Cycloidal pin gear reducer

二级: double stage

B W E3 1 – 187 (17X11)

- 二级传动比 Double Stage Drive Ratio
- 二级机型号 Double Stage Frame Size
- 双轴型卧式安装 Horizontal-type mounting of double shaft model
- 摆线针轮减速器 Cycloidal pin gear reducer

苏州新越减速机制造有限公司

B系列(等同机械部标准) B series (equivalent to Standard of Ministry of Machine-Building Industry)

一级
single stage

BWY(BW) 15 – 11 – 2.2

- 2.2：功率值(KW) Power Value(KW)
- 11：传动比 Drive Ratio
- 15：机型号 Frame size (针齿中心圆直径为15cm) (The central cycleís diameter of pin gear is 15cm)
- BWY(BW)：型式代号 Code of frame size (BWY为卧式电机直联型BW为卧式双轴型) (BWY denotes horizontal-type Direct connection3 model, BW denotes horizontal double shaft model)

二级
double stage

B W E Y 27 15 – 17X11 – 1.5

- 1.5：功率值(KW) Power Value(KW)
- 11：传动比 Drive Ratio
- 15：机型号 Frame Size (高速级针齿中心圆直径为15cm) (The central cycleís diameter of low-speed pin gear, 15cm)
- 27：机型号 Frame Size (低速级针齿中心圆直径为27cm) (The central cycleís diameter of low-speed pin gear, 27cm)
- Y：电动机直联 Directly-connected Motor
- E：减速级数 Speed-reducing stage
- W：卧式安装形式 Horizontally mounting model
- B：摆线针轮减速器 Cycloidal pin gear reducer

苏州新越减速机制造有限公司

JXJ系列(等同江门标准) JXJ series (equivalent to Jiangmen standard)

一级
single stage

JXJ L 4 – 43 – 5.5

- 5.5：电动机功率为5.5千瓦 Power, 5.5KW
- 43：减速比 Drive Ratio
- 4：4号机型 Frame size
- L：立式结构(卧式用W表示) Vertical structure (W denotes horizontal type)
- JXJ：JXJ系列摆线针轮减速机(无电机XJ) JXJ Series cvcloidal reducer (XJ denotes non motor)

二级:
double stage

JXJ L E D 63 – 187 – 4

- 4：功率值(KW) Power Value(KW)
- 187：总传动比 General Drive Ratio
- 63：组合机型号6号机型与3号机型 Compounded frame size, No.6 & No.3
- D：电机直联 Directly-connected motor
- E：二级减速 Double stage reducing
- L：立式(卧式用W表示) Vertical-type (W denotes horizontal type)
- JXJ：摆线针轮行星减速机型 Cycloidal pin gear planet reducing size

5、单级减速机的各系列机型对照及技术参数表

Single stage Reducer Contrast different Frame Size and technical data:

表一 Table1

各系列机型对照 Contrast of different frame size												
Z系列(等同国家标准) Z series(equivalent to State standard)		1	2	3	4	5	6	7	8	9	10	11
X系列(等同天津标准) Xseries(equivalent to Tianjin standard)		1	2	3	4	5	6	7	8	9	10	11
B系列(等同上海标准) B series(equivalent to Shanghai standard)		09	10	11	12	13	14		15	16	17	18
B系列(等同化工部标准) B series(equivalent to Standard of Ministry of chemical Industry)			0	1	2	3	4		5	6	7	8
B系列(等同机械部标准) B series(equivalent to Standard of Ministry of Machine-Building Industry)			12	15	18	22	27		33	39	45	55
JXJ系列(等同江门标准) JXJ series(equivalent to Jiangmen standard)			0	1	2	3	4		5	6		
减速比 Drive Ratio / 输入轴转速(r/min) 4极/6极 Output shaft rotating speed(r/min) four poles/six poles / 输入功率(KW) Input Power(KW) / 最大许用转矩N.m Allowed Maximum torque Nm		70	150	250	500	1000	2000	2300	3700	5700	12000	17000
11	136 91	0.55 0.25	0.75 0.37	2.2 1.5	4 3	7.5 5.5	11	15 11	18.5 15	2.2 18.5	45 37	55 45
17	88 59	0.55 0.25	0.75 0.55	1.5								
23	60 40	0.25 0.25	0.75 0.55	1.1	2.2 1.5	5.5 4	7.5					45 37
29	52 35	0.25	0.55	1.1				11 7.5	15 11	18.5 15	30 22	
35	43 29	0.25	0.55 0.37	0.75	1.5	4 3	7.5 5.5				22	37
43	38 23	0.25	0.25	0.55	1.1	3 2.2	5.5 4	7.5 5.5	11 7.5	15 11	18.5	22
59	25 17				1.1 0.75	2.2 1.5	4 3	5.5	7.5 5.5	11 7.5	15	30 22
(71)	21 14				0.75	1.5	3 2.2	4	5.5	7.5 5.5	11	22 18.5
87	17 12						2.2	4 3	4	5.5 4	11	18.5 15

说明：1.表中15千瓦以下的均用4极电动机（1500转/分），18.5千以上的用6极电动机（1000转/分）。
2.非标减速机的输入功率，靠近标准减速比配置。

Lnstruction:
1. Below 15KW using four-pole motor (1500r/min), above 18.5KW using six-pole motor (1000r/min).
2. The non-standardized reduceris input power should be equipped close the standardized reducer.

苏州新越减速机制造有限公司

6、两级减速机的各系列机型对照及技术参数表

Double stage Reducer Contrast different Frame Size and technical data:

表二 Table2

各系列机型对照 Contrast of different frame size												
Z系列(等同国家标准) Z series(equivalent to State standard)		31	42	53	63	74	84	85	95	106	116	117
X系列(等同天津标准) Xseries(equivalent to Tianjin standard)		31	42	53	63	74	84	85	95	106	116	117
B系列(等同上海标准) B series(equivalent to Shanghai standard)		1109	120	131	141		152	153	163	174	184	
B系列(等同化工部标准) B series(equivalent to Standard of Ministry of chemical Industry)			20	31	41		52	53	63	74	84	
B系列(等同机械部标准) B series(equivalent to Standard of Ministry of Machine-Building Industry)			1812	2215	2715		3318	3322	3922	4527	5527	
JXJ系列(等同江门标准) JXJ series(equivalent to Jiangmen standard)			20	31	41		52	53	63			
输入转速 Input speed		1500r/min										
输出转速 r/min Output speed r/min	输入功率(KW) Input Power(KW) / 最大许用转矩N.m Allowed Maximum torque Nm / 减速比 Drive Ratio	250	500	1000	2000	2700	4500	4500	9000	12000	20000	20000
12.4	121(11X11)	0.37 0.25	1.1 0.75	1.5 1.1	1.5 1.1	3 2.2	3 2.2	5.5 3	5.4 4	11 7.5	11 7.5	11 7.5
8.0	187(17X11)	0.37 0.25	0.75 0.55	1.1 0.75	1.5 1.1	3 2.2	3 2.2	4 3	5.5 4	7.5 5.5	11 7.5	11 7.5
5.2	289(17X17)	0.18 0.12	0.55 0.37	0.75 0.55	1.1 0.75	2.2 1.5	2.2 1.5	3 2.2	4 3	7.5 5.5	7.5 5.5	7.5 5.5
4.7	319(29X11)		0.37	0.75 0.55	1.1 0.75	1.5 1.1	2.2 1.5	3 2.2	4 3	7.5 5.5	7.5 5.5	7.5 5.5
3.2	473(43X11)		0.25	0.55 0.37	0.75 0.55	1.1 0.75	1.5 1.1	2.2 1.5	3 2.2	5.5 4	5.5 4	5.5 4
2.5	595(35X17)		0.25	0.55 0.37	0.55 0.37	0.75 0.55	1.5 1.1	1.5 1.1	2.2 1.5	4 3	5.5 4	5.5 4
2.0	731(43X17)		0.25	0.37	0.55 0.37	0.75 0.55	1.1 0.75	1.5 1.1	2.2 1.5	4 3	4 3	4 3
1.8	841(29X29)		0.25	0.37	0.37	0.55	1.1 0.75	1.1	1.5 1.1	3 2.2	4 3	4 3
1.5	1003(59X17)		0.25	0.37	0.37	0.55	0.75	1.1	1.5 1.1	2.2 1.5	3	3
1.2	1225(35X35)		0.25	0.37	0.37	0.55	0.75	1.1	1.1	2.2 1.5	3	3
1.0	1505(43X35)		0.25	0.37	0.37	0.55	0.75	1.1	1.1	1.5	3	3
0.8	1849(43X43)		0.25	0.37	0.37	0.55	0.75	1.1	1.1	1.5	3	3
0.7	2065(59X35)		0.25	0.37	0.37	0.55	0.75	1.1	1.1	1.5	3	3
0.6	2537(59X43)		0.25	0.37	0.37	0.55	0.75	1.1	1.1	1.5	3	3
0.4	3481(59X59)			0.37	0.37	0.55	0.75	1.1	1.1	1.5	3	3
0.3	5133(87X59)			0.37	0.37	0.55	0.75	1.1	1.1	1.5	3	3

说明：选用减速机以输出轴转矩为依据，当所用的电动机功率大于表中值时，电动机不能全容量使用。

Lnstruction: Choosing the reducer should base on the torque of output shaft. When all the value of using motor are bigger than thoes in the table and the motor can' t be used fully volume.

苏州新越减速机制造有限公司

五、摆线针轮减速机的外形安装尺寸

Cycloidal ReducersContour overall and mounting dimensions

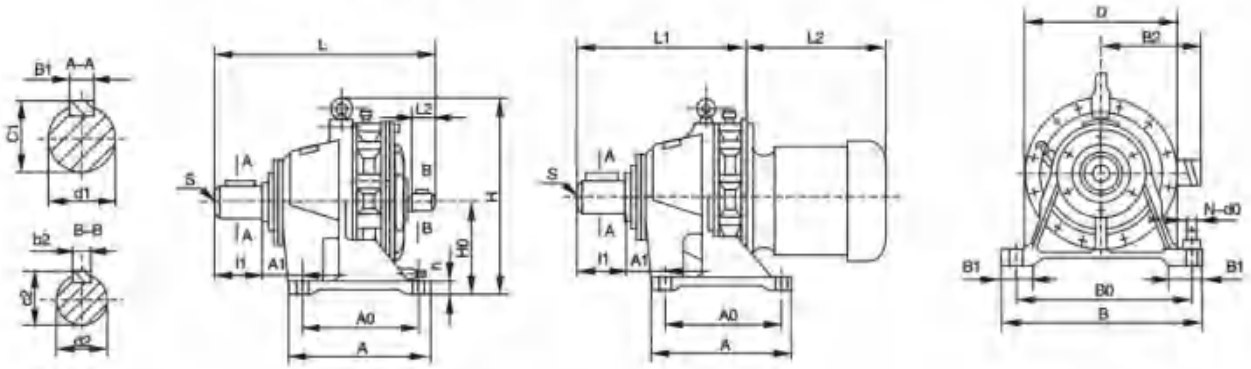

XW(D)型卧式单级外形安装及联接尺寸　天津标准 Tianjing standard

XW(D) type. (Horizontal Single stage) overall and mounting dimensions

机型号 Frame size	中心高 H0 Centre height	安装尺寸 Mounting dimensions								轴伸连接尺寸 Shaft connecting dimensions								外形尺寸 Overall dimensions							重量 Weight kg
		A1	A0	B1	B0	H	S	地脚螺钉 Mounting screw		输出轴 Output shaft				输入轴 Input shaft				A	B	H	D	双轴型 Double shaft model	直联型 Direct connection model		
								n	d0	d1	b1	c1	l1	d2	b2	c2	l2					L	L1	L2	
1	100	25	90	40	150	12	M8	4	12	28	8	31	35	15	5	17	25	120	180	175	150	202	141	见电动机外形尺寸一览表 See overall dimensions for electric motor	8
2	100	53	90	45	180	15	M8	4	12	25	8	28	34	15	5	17	25	120	210	175	168	218	155		14
3	140	95	100	55	250	20	M8	4	16	35	10	29	55	18	6	20.5	35	150	290	240	200	269	191		29
4	150	95	145	65	290	22	M10	4	16	45	14	48.5	74	22	6	24.5	40	195	330	275	240	340	255		45
5	160	115	150	75	370	25	M12	4	16	55	16	59	91	30	8	33	45	260	420	356	300	399	302		92
6	200	36	275	75	380	30	M12	4	18	65	18	69	89	35	10	38	54	335	430	425	340	470	358		131
7	220	36	320	85	420	30	M12	4	22	80	22	85	109	40	12	43	65	380	470	460	360	522	397		165
8	250	35	380	120	480	35	M16	4	22	90	25	95	120	45	14	48.5	70	440	530	529	430	581	440		245
9	290	45	480	120	560	40	M20	4	26	100	28	106	141	50	14	53.5	80	560	620	614	500	598	529		390
10	325	80	500	120	630	45	M24	6	30	110	28	116	150	55	16	59	100	600	690	706	580	806	608		564
11	420	122	330x2	160	800	50	2-M20	6	32	130	32	137	202	70	20	74.9	120	810	880	883	710	1022	811		1160

BW(Y)型卧式单级外形安装及联接尺寸　上海标准 Shanghai standard

BW(Y) type. (Horizontal Single stage) overall and mounting dimensions

机型号 Frame size	中心高 H0 Centre height	安装尺寸 Mounting dimensions								轴伸连接尺寸 Shaft connecting dimensions								外形尺寸 Overall dimensions							重量 Weight kg
		A1	A0	B1	B0	H	S	地脚螺钉 Mounting screw		输出轴 Output shaft				输入轴 Input shaft				A	B	H	D	双轴型 Double shaft model	直联型 Direct connection model		
								n	d0	d1	b1	c1	l1	d2	b2	c2	l2					L	L1	L2	
09	90	17	76	30	120	12	M8	4	11	22	6	24.5	30	15	5	17	25	100	144	160	140	203	142	见电动机外形尺寸一览表 See overall dimensions for electric motor	6.5
10	100	58	90	35	150	15	M8	4	11	30	8	33	35	15	5	17	25	120	185	168	168	218	155		14
11	120	69	110	55	240	15	M8	4	13	35	10	38	56	18	6	20.5	35	160	280	240	200	269	191		29
12	140	73	150	60	280	20	M10	4	13	45	14	48.5	71	22	6	24.5	40	200	320	275	240	340	255		45
13	160	78	200	75	340	25	M12	4	17	55	16	59	80	30	8	33	45	250	390	356	300	390	294		80
14	200	53	320	80	340	25	M12	4	22	70	20	74.5	102	35	10	38	54	380	400	425	340	481	369		135
15	240	39	380	80	420	32	M12	4	22	90	25	95	120	45	14	48.5	70	440	470	529	430	581	440		210
16	280	45	440	90	500	40	M16	4	28	100	28	106	140	50	14	53.5	80	560	620	614	500	598	529		400
17	290	45	480	90	560	35	M20	4	28	100	28	106	140	50	14	53.5	80	560	620	614	500	598	529		400
18	325	80	550	120	630	40	M24	4	30	120	32	127	165	55	16	59	100	600	690	706	580	795	639		660
19	420	122	330x2	160	800	50	2-M20	4	32	140	36	148	210	70	20	74.5	120	810	880	883	710	1030	819		1180

注：1、表中所列尺寸单位为毫米；　2、d1、d2轴伸配合公差为h6。

Note:1. The size unit in the table are milimeter;　2. Matching tolerance of shafts, h6.

苏州新越减速机制造有限公司

BW(Y)型卧式单级外形安装及联接尺寸　化工部标准 Standard of Minisrtv of Chemical Indusrty
BW(Y) type. (Horizontal Single stage) overall and mounting dimensions

机型号 Frame size	中心高 H0 Centre height	安装尺寸 Mounting dimensions						地脚螺钉 Mounting screw		轴伸连接尺寸 Shaft connecting dimensions								A	外形尺寸 Overall dimensions						重量 Weight kg
		A1	A0	B1	B0	H	S			输出轴 Output shaft				输入轴 Input shaft					B	H	D	双轴型 Double shaft model	直联型 Direct connection model		
								n	d0	d1	b1	c1	l1	d2	b2	c2	l2					L	L1	L2	
0	100	58	90	45	150	16	M8	4	12	30	8	33	35	15	5	17	25	120	185	134	168	211	155	见电动机外形尺寸一览表 See overall dimensions for electric motor	15
1	140	95	100	55	250	20	M8	4	14	35	10	38	58	18	6	20.5	35	150	290	284	200	282	216		22
2	150	95	145	60	290	22	M10	4	18	45	14	48.5	82	22	6	24.5	40	200	330	318	240	352	276		40
3	160	113	150	75	370	25	M12	4	18	55	16	59	82	30	8	33	45	238	410	360	300	422	316		73
4	200	35	275	80	380	30	M12	4	22	70	20	74.5	105	35	10	38	54	335	430	435	340	490	383		120
5	250	35	380	85	480	35	M16	4	28	90	25	95	130	45	14	48.5	70	440	530	542	430	629	464		185
6	290	45	480	90	560	40	M20	4	28	100	28	106	165	50	14	53.5	80	560	620	619	500	730	556		330
7	325	80	500	105	630	45	M24	4	28	110	28	116	165	55	16	59	100	600	690	706	580	783	594		564
8	420	122	330x2	140	800	50	2-M20	6	36	130	32	137	200	70	20	74.5	120	810	880	880	710	966	733		1160

BW(Y)型卧式单级外形安装及联接尺寸　机械部标准 Standard of Minisrtv of Machine-Building Indusrty
BW(Y) type. (Horizontal Single stage) overall and mounting dimensions

机型号 Frame size	中心高 H0 Centre height	安装尺寸 Mounting dimensions						地脚螺钉 Mounting screw		轴伸连接尺寸 Shaft connecting dimensions								A	外形尺寸 Overall dimensions						重量 Weight kg
		A1	A0	B1	B0	H	S			输出轴 Output shaft				输入轴 Input shaft					B	H	D	双轴型 Double shaft model	直联型 Direct connection model		
								n	d0	d1	b1	c1	l1	d2	b2	c2	l2					L	L1	L2	
12	100	58	90	45	150	16	M8	4	11	30	8	33	35	15	5	17	25	120	185	190	168	215	161	见电动机外形尺寸一览表 See overall dimensions for electric motor	18
15	140	95	100	55	250	20	M8	4	13	35	10	38	58	18	6	20.5	25	150	290	284	200	282	216		32
18	150	95	145	60	290	22	M10	4	17	45	14	48.5	82	22	6	24.5	40	195	330	318	240	352	276		40
22	160	113	150	75	370	25	M12	4	17	55	16	59	82	30	8	33	45	238	410	360	300	422	316		73
27	200	35	275	80	380	30	M12	4	22	70	20	74.5	105	35	10	38	54	335	430	435	340	490	383		120
33	250	35	380	85	480	35	M16	4	26	90	25	95	130	45	14	48.5	70	440	530	542	430	629	464		185
39	290	45	480	90	560	40	M20	4	26	100	28	106	165	50	14	53.5	80	560	620	619	500	730	556		330
45	325	80	500	105	630	45	M24	4	30	110	28	116	165	55	16	59	100	600	690	706	580	783	594		620
55	400	122	330x2	140	800	50	2-M20	6	36	130	32	137	200	70	20	74.5	120	810	880	880	710	966	733		1180

JXJW型卧式双级外形安装及联接尺寸　江门标准 Jiangmen standard
JXJW type. (Horizontal Single stage) overall and mounting dimensions

机型号 Frame size	中心高 H0 Centre height	安装尺寸 Mounting dimensions						地脚螺钉 Mounting screw		轴伸连接尺寸 Shaft connecting dimensions								A	外形尺寸 Overall dimensions						重量 Weight kg
		A1	A0	B1	B0	H	S			输出轴 Output shaft				输入轴 Input shaft					B	H	D	双轴型 Double shaft model	直联型 Direct connection model		
								n	d0	d1	b1	c1	l1	d2	b2	c2	l2					L	L1	L2	
0	100	45	90	45	180	15	M8	4	11	25	8	28	34	15	5	17	25	120	210	175	150	218	155	见电动机外形尺寸一览表 See overall dimensions for electric motor	15
1	140	55	100	55	250	20	M8	4	16	35	12	38	58	18	6	20.5	35	150	290	284	200	269	191		25
2	140	60	180	60	285	20	M10	4	16	50	14	53.5	70	22	6	24.5	40	230	335	310	240	332	251		45
3	160	60	220	75	350	25	M12	4	18	65	18	69	110	30	8	33	45	280	410	355	300	428	332		86
4	190	72	270	80	400	25	M12	4	25	80	22	85	130	35	10	38	54	350	460	430	340	509	384		125
5	250	85	380	80	480	35	M16	4	25	90	25	95	130	45	14	48.5	70	440	530	540	430	603	462		190
6	290	90	480	90	560	40	M20	4	28	100	28	106	165	50	14	53.5	80	560	620	614	500	723	554		400

注：1、表中所列尺寸单位为毫米；　2、d1、d2轴伸配合公差为h6。
Note:1. The size unit in the table are milimeter;　2. Matching tolerance of shafts, h6.

苏州新越减速机制造有限公司

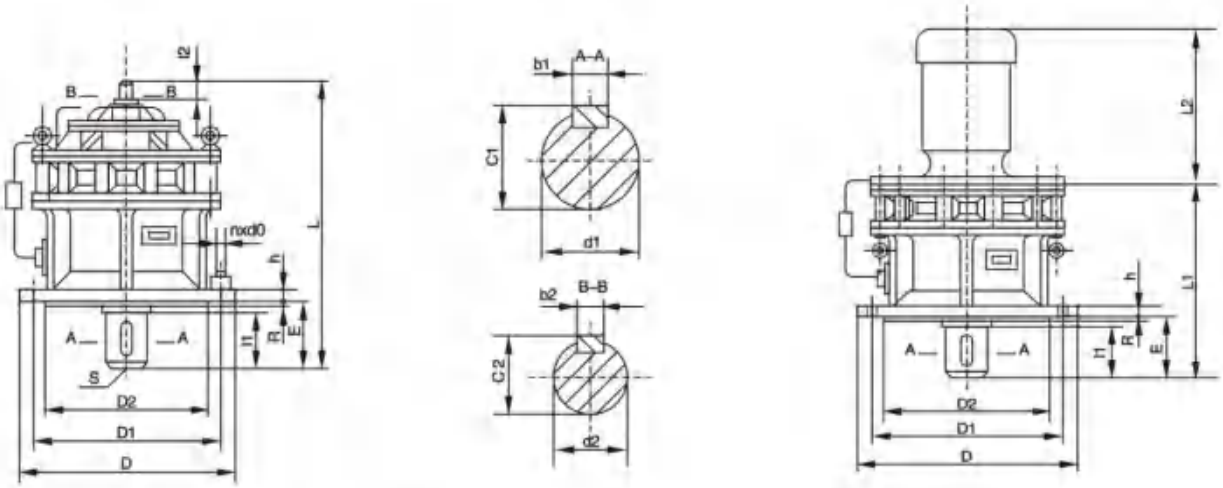

XL(D)型立式单级外形安装及联接尺寸　天津标准 Tianjing standard

XL(D) type. (Vertically single stage) overall and mounting dimensions

机型号 Frame size	安装尺寸 Mounting dimensions								轴伸连接尺寸 Shaft connecting dimensions								D	外形尺寸 Overall dimensions				重量kg Weight kg
	D1	D2	E	H	R	S	地脚螺钉 Mounting screw		输出轴 Output shaft				输入轴 Input shaft					双轴型 Double shaft model	直联型 Direct connetion model			
							n	d0	d1	b1	c1	l1	d2	b2	c2	l2		L	L1	L2	B	
1	134	110	48	9	3	M8	4	12	28	8	31	35	15	5	17	25	160	202	141	见电动机外形尺寸一览表 See overall dimensions for electric motor		8
2	160	130	42	12	3	M8	6	12	25	8	28	34	15	5	17	25	180	218	155			13
3	200	170	50	15	4	M8	6	12	35	10	38	45	19	6	20.5	35	230	269	191			26
4	230	200	79	15	4	M10	6	12	45	14	48.5	64	22	6	24.5	40	260	340	255			38
5	310	270	93	20	4	M12	6	12	55	16	58	79	30	8	33	45	340	399	302			93
6	360	316	94	22	5	M12	8	16	65	18	69	80	35	10	38	54	400	470	358			138
7	390	345	114	22	5	M12	8	18	80	22	85	98	40	12	43	65	430	522	397			160
8	450	400	112	30	6	M16	12	18	90	25	95	110	45	14	48.5	70	490	581	440			240
9	520	455	170	35	8	M20	12	22	100	28	103	130	50	14	53.5	80	580	698	529			370
10	590	520	174	40	10	M24	18	22	110	28	116	140	55	16	59	100	650	806	608			622
11	800	680	210	45	10	2-M20	12	38	130	32	137	184	70	20	74.5	120	880	1042	811			1210

苏州新捷减速机制造有限公司

JXJL型立式单级外形安装及联接尺寸　江门标准 Jiangmen standard

JXJL type. (Vertically single stage) overall and mounting dimensions

机型号 Frame size	安装尺寸 Mounting dimensions								轴伸连接尺寸 Shaft connecting dimensions								D	外形尺寸 Overall dimensions				重量kg Weight kg
	D1	D2	E	H	R	S	地脚螺钉 Mounting screw		输出轴 Output shaft				输入轴 Input shaft					双轴型 Double shaft model	直联型 Direct connetion model			
							n	d0	d1	b1	c1	l1	d2	b2	c2	l2		L	L1	L2	B	
0	134	110	40	10	3	M8	6	11	25	8	28	34	5	5	17	25	190	218	155	见电动机外形尺寸一览表 See overall dimensions for electric motor		15
1	200	170	65	16	4	M8	6	14	35	12	38	57	18	6	20.5	35	230	282	198			25
2	230	200	66	18	4	M10	6	14	50	14	53.5	68	22	6	24.5	40	260	352	251			45
3	310	270	89	25	4	M12	6	14	65	18	69	82	30	8	33	45	340	428	332			80
4	360	316	125	25	5	M12	8	20	80	22	85	115	35	10	38	54	400	520	394			115
5	450	400	140	30	6	M16	12	20	90	25	95	130	45	14	48.5	70	495	629	462			184
6	520	455	177	35	8	M20	12	20	100	28	106	165	50	14	53.5	80	580	736	554			380

注：1、表中所列尺寸单位为毫米；　2、d1、d2轴伸配合公差为h6。
Note:1. The size unit in the table are milimeter;　2. Matching tolerance of shafts, h6.

BL(Y)型卧式单级外形安装及联接尺寸　机械部标准 Standard of Ministry of Machine-Building Industry
BL(Y) type. (Horizontal Single stage) overall and mounting dimensions

机型号 Frame size	安装尺寸 Mounting dimensions						地脚螺钉 Mounting screw		轴伸连接尺寸 Shaft connecting dimensions								D	外形尺寸 Overall dimensions				重量kg Weight kg
	D1	D2	E	H	R	S			输出轴 Output shaft				输入轴 Input shaft					双轴型 Double shaft model	直联型 Direct connetion model			
							n	d0	d1	b1	c1	l1	d2	b2	c2	l2		L	L1	L2	B	
12	160	140	39	12	3	M8	4	11	30	8	33	35	15	5	17	25	190	215	161	见电动机外形尺寸一览表 See overall dimensions for electric motor		15
15	200	170	65	16	4	M8	6	14	35	10	38	58	18	6	20.5	35	230	282	216			45
18	230	200	89	20	4	M10	6	14	45	14	48.5	81	22	6	24.5	40	260	352	276			64
22	310	270	89	22	4	M12	6	14	55	16	59	82	30	8	33	45	340	422	316			111
27	360	316	114	26	5	M12	8	18	70	20	74.5	105	35	10	38	54	400	490	383			171
33	450	400	140	30	6	M16	12	22	90	25	95	130	45	14	48.5	70	490	629	464			290
39	520	455	177	35	8	M20	12	22	100	28	106	165	50	14	53.5	80	580	736	556			400
45	590	520	180	40	10	M20	12	28	110	28	116	165	55	16	59	100	650	783	594			612
55	800	680	215	45	10	2-M20	12	34	130	32	137	200	70	20	74.5	120	880	966	733			1116

BY(Y)型卧式单级外形安装及联接尺寸　化工部标准 Standard of Ministry of Chemical Industry
BY(Y) type. (Horizontal Single stage) overall and mounting dimensions

机型号 Frame size	安装尺寸 Mounting dimensions						地脚螺钉 Mounting screw		轴伸连接尺寸 Shaft connecting dimensions								D	外形尺寸 Overall dimensions				重量kg Weight kg
	D1	D2	E	H	R	S			输出轴 Output shaft				输入轴 Input shaft					双轴型 Double shaft model	直联型 Direct connetion model			
							n	d0	d1	b1	c1	l1	d2	b2	c2	l2		L	L1	L2	B	
0	160	140	39	12	3	M8	4	11	30	8	33	35	15	5	17	25	190	218	155	见电动机外形尺寸一览表 See overall dimensions for electric motor		20
1	200	170	65	16	4	M8	6	14	35	10	38	58	18	6	20.5	35	230	282	216			30
2	230	200	89	20	4	M10	6	14	45	14	48.5	82	22	6	24.5	40	260	352	276			50
3	310	270	89	22	4	M12	6	16	55	16	59	82	30	8	33	45	340	422	316			90
4	360	316	114	26	5	M16	8	18	70	20	74.5	105	35	10	38	54	400	490	383			130
5	450	400	140	30	6	M16	12	22	90	25	95	130	45	14	48.5	70	490	629	464			250
6	520	455	177	35	8	M20	12	22	100	28	106	165	50	14	53.8	80	580	736	556			395
7	590	520	180	40	10	M20	12	28	110	28	116	165	55	16	59	100	650	783	594			605
8	800	680	215	45	10	2-M20	12	34	130	32	137	200	70	20	74.5	120	880	966	733			1180

BY(Y)型卧式单级外形安装及联接尺寸　化工部标准 Standard of Ministry of Chemical Industry
BY(Y) type. (Horizontal Single stage) overall and mounting dimensions

机型号 Frame size	安装尺寸 Mounting dimensions						地脚螺钉 Mounting screw		轴伸连接尺寸 Shaft connecting dimensions								D	外形尺寸 Overall dimensions				重量kg Weight kg
	D1	D2	E	H	R	S			输出轴 Output shaft				输入轴 Input shaft					双轴型 Double shaft model	直联型 Direct connetion model			
							n	d0	d1	b1	c1	l1	d2	b2	c2	l2		L	L1	L2	B	
09	134	110	35	10	3	M8	4	11	22	6	24.5	30	15	5	17	25	160	102	141	见电动机外形尺寸一览表 See overall dimensions for electric motor		6
10	160	140	40	10	3	M8	4	11	30	8	33	35	15	5	17	25	190	218	155			13
11	200	170	60	12	4	M8	6	11	35	10	38	45	18	6	20.5	35	230	269	191			22
12	230	200	70	15	4	M10	6	11	45	14	48.5	61	22	6	24.5	40	260	321	255			40
13	310	270	80	20	5	M12	6	13	55	16	59	75	30	8	33	45	340	300	302			75
14	360	320	99	22	5	M12	8	15	70	20	74.5	92	35	10	38	54	400	463	358			120
15	450	400	115	30	5	M16	12	18	90	25	95	108	45	14	48.5	70	490	584	443			180
16	520	455	177	35	8	M20	12	22	100	28	106	165	50	14	53.5	80	580	736	527			380
17	590	520	180	40	10	M20	12	24	120	32	127	165	55	16	59	100	650	806	608			611
18	680	800	215	45	10	2-M20	12	34	140	36	148	200	70	20	74.5	120	880	1042	811			1170

注：1、表中所列尺寸单位为毫米；　2、d1、d2轴伸配合公差为h6。
Note:1. The size unit in the table are milimeter;　2. Matching tolerance of shafts, h6.

苏州新越减速机制造有限公司

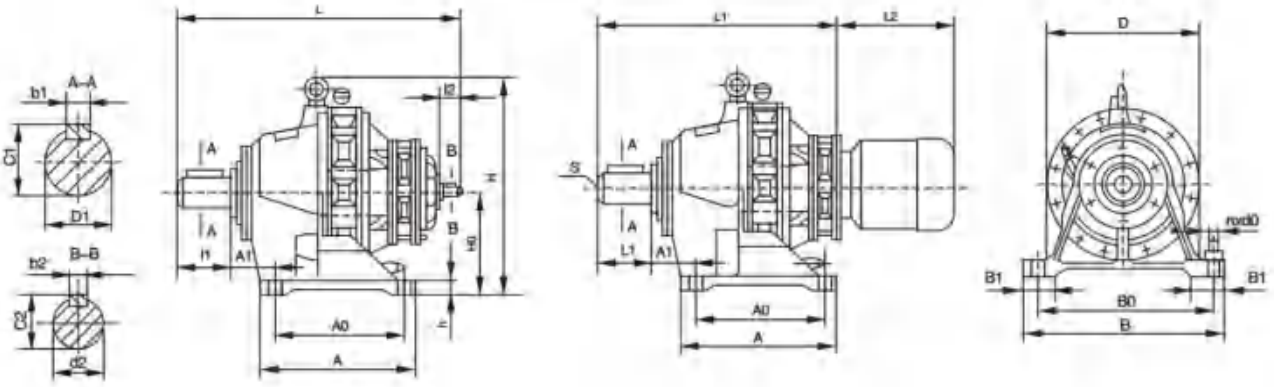

XWE(D)型卧式双级外形安装及联接尺寸　天津标准 Tianjing standard
XWE(D) type. (Horizontal Double stage) overall and mounting dimensions

机型号 Frame size	中心高H0 Centre height	安装尺寸 Mounting dimensions						地脚螺钉 Mounting screw		轴伸连接尺寸 Shaft connecting dimensions								外形尺寸 Overall dimensions						重量kg Weightkg
		A1	A0	B1	B0	H	S	n	d0	输出轴 Output shaft d1	b1	c1	l1	输入轴 Input shaft d2	b2	c2	l2	A	B	H	D	双轴型 Double shaft model L	直联型 Direct connetion model L1	L2	
31	140	96	100	55	250	20	M8	4	16	35	10	38	55	15	5	17	25	150	290	240	200	310	258	见电动机外形尺寸一览表 See overall dimensions for electric motor	37
42	150	95	145	65	290	22	M10	4	16	45	14	48.5	74	15	5	17	25	195	330	275	240	384	326		75
53	160	115	150	75	370	25	M12	4	18	55	16	59	91	18	6	20.5	35	260	420	356	300	457	383		94
63	200	36	275	75	380	30	M12	4	22	65	18	69	89	18	6	20.5	35	335	430	425	340	519	447		148
74	220	36	320	85	420	30	M16	4	22	80	22	85	109	22	6	24.5	40	380	470	460	360	589	508		193
84	250	35	380	120	480	35	M16	4	22	90	25	95	120	22	6	24.5	40	440	530	529	430	633	552		270
85	250	35	380	120	480	35	M16	4	22	90	25	95	120	30	8	33	45	440	530	529	430	656	566		310
95	290	45	480	120	560	40	M20	4	26	100	28	106	141	30	8	33	45	560	620	614	500	745	655		485
106	325	80	500	120	630	45	M24	6	30	110	28	116	150	35	10	38	54	600	690	706	580	855	750		650
116	420	122	330x2	160	800	50	2-M20	6	32	130	32	137	202	35	10	38	54	810	880	883	710	1066	958		1232
117	420	122	330x2	160	800	50	2-M20	6	32	130	32	137	202	40	12	43	65	810	880	883	710	1081	963		1280

苏州新越减速机制造有限公司

BWE(Y)型卧式双级外形安装及联接尺寸　上海标准 Shanghai standard
BWE(Y) type. (Horizontal Double stage) overall and mounting dimensions

机型号 Frame size	中心高H0 Centre height	安装尺寸 Mounting dimensions						地脚螺钉 Mounting screw		轴伸连接尺寸 Shaft connecting dimensions								外形尺寸 Overall dimensions						重量kg Weightkg
		A1	A0	B1	B0	H	S	n	d0	输出轴 Output shaft d1	b1	c1	l1	输入轴 Input shaft d2	b2	c2	l2	A	B	H	D	双轴型 Double shaft model L	直联型 Direct connetion model L1	L2	
120	160	78	200	75	340	25	M12	4	17	55	16	59	89	15	5	17	25	250	390	356	300	423	367	见电动机外形尺寸一览表 See overall dimensions for electric motor	82
131	160	78	200	75	340	25	M12	4	22	55	16	59	89	18	6	20.5	35	250	390	356	300	457	383		100
141	200	53	320	80	340	25	M12	4	22	70	20	74.5	102	18	6	20.5	35	330	400	425	340	519	447		153
152	240	39	380	80	420	32	M16	4	22	90	25	95	120	22	6	24.5	40	440	470	529	430	633	552		245
153	240	39	330	80	420	32	M16	4	22	90	25	95	120	30	8	33	45	440	470	529	430	656	566		265
163	290	45	480	90	560	35	M20	4	28	100	28	106	140	30	8	33	45	560	620	614	500	745	655		460
174	325	80	500	120	630	40	M20	4	30	120	32	127	165	35	10	38	54	600	690	706	580	855	750		710
184	420	122	330x2	160	800	50	2-M20	6	32	140	36	148	210	35	10	38	54	810	880	883	410	1071	959		1270

注：1、表中所列尺寸单位为毫米；　2、d1、d2轴伸配合公差为h6。
Note:1. The size unit in the table are milimeter;　2. Matching tolerance of shafts, h6.

BWE(Y)型卧式双级外形安装及联接尺寸　化工部标准 Standard of Minisrty of Chemical Indusrty
BWE(Y) type. (Horizontal Double stage) overall and mounting dimensions

机型号 Frame size	中心高H0 Centre height	安装尺寸 Mounting dimensions								轴伸连接尺寸 Shaft connecting dimensions									外形尺寸 Overall dimensions						重量kg Weight kg
		A1	A0	B1	B0	H	S	地脚螺钉 Mounting screw		输出轴 Output shaft				输入轴 Input shaft				A	B	H	D	双轴型 Double shaft model	直联型 Direct connetion model		
								n	d0	d1	b1	c1	l1	d2	b2	c2	l2					L	L1	L2	
31	160	113	150	75	370	25	M12	4	18	55	16	59	82	18	6	20.5	35	288	410	360	300	473	407	见电动机外形尺寸一览表 See overall dimensions for electric motor	88
41	200	35	275	80	380	30	M12	4	22	70	20	74.5	105	18	6	20.5	35	335	430	435	340	540	474		142
42	200	35	275	80	380	30	M12	4	22	70	20	74.5	105	22	6	24.5	40	335	430	435	340	586	520		145
52	250	35	380	85	480	35	M16	4	28	90	25	95	130	22	6	24.5	40	440	530	542	430	658	582		263
53	250	35	380	85	480	35	M16	4	28	90	25	95	130	30	8	33	45	440	530	542	430	708	601		268
63	290	45	480	90	560	40	M20	4	28	100	28	106	165	30	8	33	45	560	620	619	500	796	691		453
74	325	80	500	105	630	45	M20	4	28	110	28	116	165	35	10	38	54	600	690	706	580	856	749		691
84	420	122	330x2	140	800	50	2-M20	6	36	130	32	137	200	35	10	38	54	810	880	880	710	998	891		1260

BWE(Y)型卧式双级外形安装及联接尺寸　机械部标准 Standard of Minisrty of Machine-Building Indusrty
BWE(Y) type. (Horizontal Double stage) overall and mounting dimensions

机型号 Frame size	中心高H0 Centre height	安装尺寸 Mounting dimensions								轴伸连接尺寸 Shaft connecting dimensions									外形尺寸 Overall dimensions						重量kg Weight kg
		A1	A0	B1	B0	H	S	地脚螺钉 Mounting screw		输出轴 Output shaft				输入轴 Input shaft				A	B	H	D	双轴型 Double shaft model	直联型 Direct connetion model		
								n	d0	d1	b1	c1	l1	d2	b2	c2	l2					L	L1	L2	
1812	150	95	145	60	290	22	M10	4	17	45	14	48.5	82	15	5	17	25	195	330	318	240	384	326	见电动机外形尺寸一览表 See overall dimensions for electric motor	75
2215	160	113	150	75	370	25	M12	4	17	55	16	[illegible]	82	18	6	20.5	35	238	410	360	300	473	407		100
2715	200	35	275	80	380	30	M12	4	22	70	[illegible]	74.5	105	18	6	20.5	35	335	430	435	340	540	474		150
3322	250	35	380	85	480	35	M16	4	26	[illegible]	[illegible]	95	130	30	8	33	45	440	530	542	430	706	691		364
3922	290	45	480	90	560	40	M20	4	[illegible]	100	28	106	165	30	8	33	45	560	620	619	500	796	691		472
4527	325	80	500	105	630	45	M20	4	[illegible]	110	28	116	165	35	10	38	54	600	690	706	580	856	749		726
5527	420	122	330x2	140	880	50	2-M20	[illegible]	36	130	32	137	200	35	10	38	54	810	880	880	710	1076	975		1286

JXJWE 型卧式双级外形安装及联接尺寸　机械部标准 Standard of Minisrty of Machine-Building Indusrty
JXJWE type. (Horizontal Double stage) overall and mounting dimensions

机型号 Frame size	中心高H0 Centre height	安装尺寸 Mounting dimensions								轴伸连接尺寸 Shaft connecting dimensions									外形尺寸 Overall dimensions						重量kg Weight kg
		A1	A0	B1	B0	H	S	地脚螺钉 Mounting screw		输出轴 Output shaft				输入轴 Input shaft				A	B	H	D	双轴型 Double shaft model	直联型 Direct connetion model		
								n	d0	d1	b1	c1	l1	d2	b2	c2	l2					L	L1	L2	
20	140	60	180	60	285	20	M10	4	16	50	14	53.5	70	15	5	17	25	230	335	310	240	382	323	见电动机外形尺寸一览表 See overall dimensions for electric motor	60
31	160	60	220	75	350	25	M12	4	18	65	18	69	110	18	6	20.5	35	280	410	335	300	518	447		105
41	190	72	270	80	400	35	M12	4	25	80	22	85	130	18	6	20.5	35	350	460	430	340	565	498		150
52	250	85	380	80	480	35	M16	4	25	90	25	95	130	22	6	24.5	40	440	530	540	430	658	581		237
53	250	85	380	80	480	35	M16	4	25	90	25	95	130	30	8	33	45	440	530	540	430	703	600		270
63	290	90	480	90	560	40	M20	4	28	100	28	106	165	30	8	33	45	560	620	614	500	790	667		460

注：1. 表中所列尺寸单位为毫米；　2. d1，d2轴伸配合公差为h6。
Note:1 The size unit in the table are millimeter;　2. Matching tolerance of shafts, h6.

苏州新越减速机制造有限公司

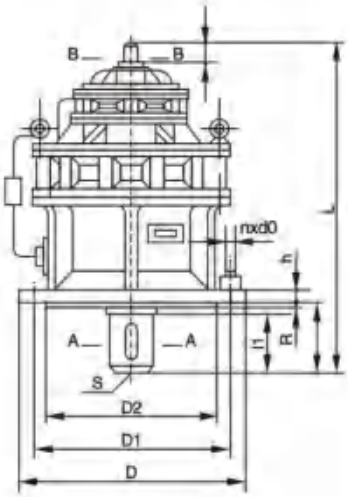

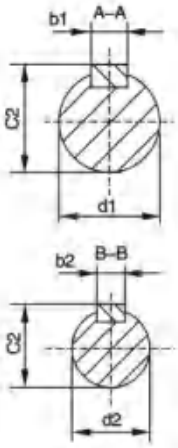

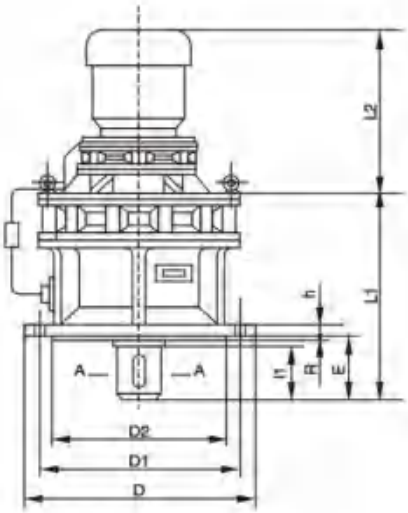

XLE(D)型立式双级外形安装及联接尺寸　天津标准 Tianjing standard
XLE(D) type. (vertically.double stage) overall and mounting dimensions

机型号 Frame size	安装尺寸 Mounting dimensions								轴伸连接尺寸 Shaft connecting dimensions								外形尺寸 Overall dimensions				重量kg Weightkg
	D1	D2	E	H	R	S	地脚螺钉 Mounting screw		输出轴 Output shaft				输入轴 Input shaft				D	双轴型 Double shaft model	直联型 Direct connetion model		
							n	d0	d1	b1	c1	l1	d2	b2	c2	l2		L	L1	L2	
31	200	170	50	15	4	M8	6	12	35	10	38	45	15	5	17	25	230	310	258	见电动机外形尺寸一览表 See overall dimensions for electric motor	35
42	230	200	79	15	4	M10	6	12	45	14	48.5	64	15	5	17	25	260	384	326		75
53	310	270	92	20	4	M12	6	12	55	16	59	82	18	6	20.5	35	340	457	383		95
63	360	316	92	22	5	M12	8	16	65	18	69	80	18	6	20.5	35	400	519	447		149
74	390	345	114	22	5	M12	8	18	80	22	85	98	22	6	24.5	40	430	589	508		193
84	450	400	112	30	6	M16	12	18	90	25	95	110	22	6	24.5	40	490	633	552		280
85	450	400	112	30	6	M16	12	18	90	25	95	110	30	8	33	45	490	656	566		310
95	520	455	170	35	8	M20	12	22	100	28	106	130	30	8	33	45	580	745	655		495
106	590	520	175	40	10	M20	12	22	110	28	116	140	35	10	38	54	650	855	754		667
117	800	680	210	45	10	2-M20	12	38	130	32	137	184	40	12	43	64	880	1081	963		1290

JXJLE 型卧式双级外形安装及联接尺寸　江门标准 Jiangmen standard
JXJLE type. (Horizontal Double stage) overall and mounting dimensions

机型号 Frame size	安装尺寸 Mounting dimensions								轴伸连接尺寸 Shaft connecting dimensions								外形尺寸 Overall dimensions				重量kg Weightkg
	D1	D2	E	H	R	S	地脚螺钉 Mounting screw		输出轴 Output shaft				输入轴 Input shaft				D	双轴型 Double shaft model	直联型 Direct connetion model		
							n	d0	d1	b1	c1	l1	d2	b2	c2	l2		L	L1	L2	
20	230	200	66	18	4	M10	6	14	50	14	53.5	68	15	5	17	25	260	382	323	见电动机外形尺寸一览表 See overall dimensions for electric motor	62
31	310	270	89	25	4	M12	6	14	65	18	69	82	18	6	20.5	35	340	515	448		105
41	360	316	125	25	5	M12	8	20	80	22	85	115	18	6	20.5	35	400	565	498		155
42	360	316	125	25	5	M12	8	20	80	22	85	115	22	6	24.5	40	400	581	504		165
52	450	400	140	30	6	M16	12	20	90	25	95	130	22	6	24.5	40	495	653	581		265
53	450	400	140	30	6	M16	12	20	90	25	95	130	30	8	33	45	495	703	600		285
63	520	455	177	35	8	M20	12	20	100	28	106	165	30	8	33	45	580	796	673		470

注：1、表中所列尺寸单位为毫米；　2、d1 d2轴轴伸配合公差为h6。
Note:1. The size unit in the table are milimeter;　2. Matching tolerance of shafts, h6.

苏州新越减速机制造有限公司

BLE(Y)型立式双级外形安装及联接尺寸 上海标准 Shanghai standard
BLE(Y) type. (vertically.double stage) overall and mounting dimensions

机型号 Frame size	安装尺寸 Mounting dimensions								轴伸连接尺寸 Shaft connecting dimensions								D	外形尺寸 Overall dimensions			重量kg Weight kg
	D1	D2	E	H	R	S	地脚螺钉 Mounting screw		输出轴 Output shaft				输入轴 Input shaft					双轴型 Double shaft model	直联型 Direct connetion model		
							n	d0	d1	b1	c1	l1	d2	b2	c2	l2		L	L1	L2	
120	230	200	80	15	4	M10	6	11	45	14	48.5	64	15	5	17	25	260	368	312	见电动机外形尺寸一览表 See overall dimensions for electric motor	75
130	310	270	94	20	5	M12	6	13	55	16	59	79	15	5	17	25	340	423	372		87
131	310	270	94	20	5	M12	6	13	55	16	59	79	20	6	22.5	35	340	453	392		95
141	360	320	106	22	5	M12	8	15	70	20	74.5	92	20	6	22.5	35	400	521	460		145
152	450	400	115	30	5	M16	12	18	90	25	95	110	22	6	24.5	40	490	616	542		215
153	450	400	115	30	5	M16	12	18	90	25	95	110	30	8	33	45	490	656	566		230
163	520	455	177	35	8	M20	12	24	100	28	106	165	30	8	33	45	580	781	685		440
174	590	520	180	40	10	M20	12	24	120	32	127	165	35	10	38	54	650	865	760		700
184	680	800	215	45	10	2-M20	12	34	140	36	148	200	35	10	38	54	880	1081	966		1280

BLE(Y)型立式双级外形安装及联接尺寸 机械部标准 Standard of Ministry of Machine Building Industry
BLE(Y) type. (vertically.double stage) overall and mounting dimensions

机型号 Frame size	安装尺寸 Mounting dimensions								轴伸连接尺寸 Shaft connecting dimensions								D	外形尺寸 Overall dimensions				重量kg Weight kg
	D1	D2	E	H	R	S	地脚螺钉 Mounting screw		输出轴 Output shaft				输入轴 Input shaft					双轴型 Double shaft model	直联型 Direct connetion model			
							n	d0	d1	b1	c1	l1	d2	b2	c2	l2		L	L1	L2	B	
1812	230	200	89	20	4	M10	6	14	45	14	48.5	82	15	5	17	25	260	384	326	见电动机外形尺寸一览表 See overall dimensions for electric motor		72
2215	310	270	89	22	4	M12	6	14	55	16	59	82	18	6	20.5	35	340	473	407			94
2715	360	316	114	26	5	M12	8	18	70	20	74.5	105	18	6	20.5	35	400	540	747			150
3318	450	400	140	30	6	M16	12	22	90	25	95	130	22	6	24.5	40	490	633	552			280
3322	450	400	140	30	6	M16	12	22	90	25	95	130	30	8	33	45	490	706	601			364
3922	520	455	177	35	8	M20	12	24	100	28	106	165	30	8	33	45	580	796	691			472
4527	590	520	180	40	10	M20	12	28	110	28	116	165	35	10	38	54	650	886	749			696
5527	800	680	215	45	10	2-M20	12	34	130	32	137	200	35	10	38	54	880	998	891			1220

苏州新威减速机制造有限公司

BLE(Y)型立式双级外形安装及联接尺寸 化工部标准 Standard of Ministry of Chemical Industry
BLE(Y) type. (vertically.double stage) overall and mounting dimensions

机型号 Frame size	安装尺寸 Mounting dimensions								轴伸连接尺寸 Shaft connecting dimensions								D	外形尺寸 Overall dimensions				重量kg Weight kg
	D1	D2	E	H	R	S	地脚螺钉 Mounting screw		输出轴 Output shaft				输入轴 Input shaft					双轴型 Double shaft model	直联型 Direct connetion model			
							n	d0	d1	b1	c1	l1	d2	b2	c2	l2		L	L1	L2	B	
20	230	200	89	20	4	M10	6	14	45	14	48.5	82	15	5	17	25	260	384	326	见电动机外形尺寸一览表 See overall dimensions for electric motor		75
31	310	270	89	22	4	M12	6	14	55	16	59	82	18	6	20.5	35	340	473	407			94
41	360	316	114	26	5	M12	8	18	70	20	74.5	105	18	6	20.5	35	400	525	458			144
52	450	400	140	30	6	M16	12	22	90	25	95	130	22	6	24.5	40	490	633	552			263
53	450	400	140	30	6	M16	12	22	90	25	95	130	30	8	33	45	490	706	601			274
63	520	455	177	35	8	M20	12	24	100	28	106	165	30	8	33	45	580	769	691			450
74	590	520	180	40	10	M20	12	28	110	28	116	165	35	10	38	54	650	856	749			777
84	800	680	215	45	10	2-M20	12	34	130	32	137	200	35	10	38	54	880	998	891			1240

注：1、表中所列尺寸单位为毫米；　2、d1 d2轴轴伸配合公差为h6。
Note:1. The size unit in the table are milimeter;　2. Matching tolerance of shafts, h6.

一. R系 列 结 构 图
R series structural drawing

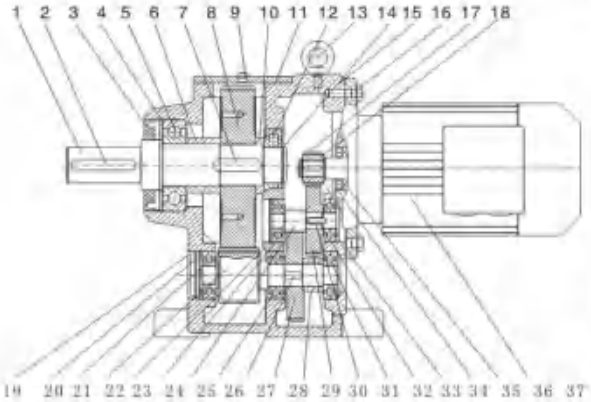

1. 输出轴
2. 平键I
3. 输出轴油封
4. 孔用挡圈I
5. 轴承I
6. 轴套I
7. 平键II
8. 齿轮III
9. 通气帽
10. 轴套II
11. 盖
12. 轴承II
13. 吊环
14. 轴用挡圈I
15. 箱体
16. 螺栓
17. 轴用挡圈II
18. 输入齿轮
19. 封盖
20. 孔用挡圈II
21. 轴承III
22. 齿轮轴III
23. 孔用挡圈III
24. 轴承IV
25. 齿轮轴II
26. 轴承V
27. 平键III
28. 齿轮II
29. 轴套III
30. 齿轮I
31. 平键IV
32. 轴承VI
33. 轴承VII
34. 孔用挡圈IV
35. 电机油封
36. 电机轴承
37. 电机

1.Output shaft
2.Parallel key
3.Output shaft seal
4.Circlip I
5.Bearing I
6.Bush I
7.Parallel key II
8.Gear III
9.Breather valve
10.Bush II
11.Cover
12.Bearing II
13.Hoisting ring
14.Circlip II
15.Housing
16.Bolts
17.Circlip II
18.Input gear
19.Cover
20.Circlip II
21.Bearing III
22.Gear shaft III
23.Circlip III
24.Bearing IV
25.Gear shaft II
26.Bearing V
27.Parallel key III
28.Gear II
29.Bush III
30.Gear I
31.Parallel key IV
32.Bearing VI
33.Bearing VII .
34.Circlip IV
35.Motor seal
36.Motor bearing
37.Motor .

二. F系 列 结 构 图
F series structural drawing

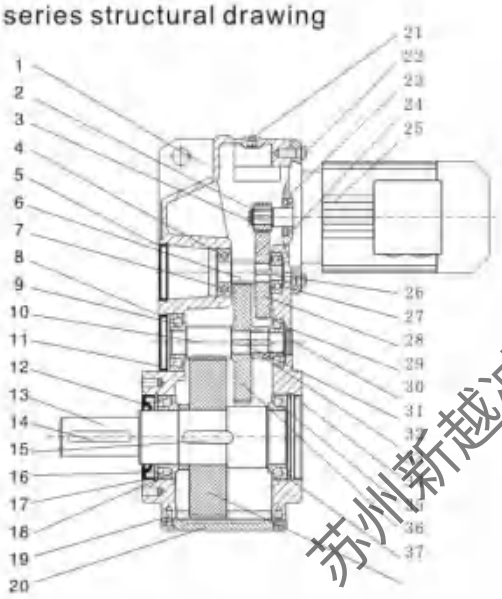

1. 箱体
2. 轴用挡圈I
3. 输入齿轮
4. 孔用挡圈I
5. 封盖I
6. 齿轮轴II
7. 轴承I
8. 封盖II
9. 轴承II
10. 齿轮轴III
11. 孔用挡圈II
12. 输出轴油封
13. 输出轴
14. 平键I
15. 平键II
16. 轴承III
17. 孔用挡圈III
18. 轴套III
19. 螺栓
20. 盖
21. 通气帽
22. 螺栓
23. 电机油封
24. 电机轴承
25. 电机
26. 平键III
27. 轴承IV
28. 齿轮I
29. 轴承V
30. 封盖III
31. 平键IV
32. 轴套II
33. 封盖IV
34. 轴承VI
35. 齿轮II
36. 孔用挡圈IV
37. 齿轮III

1.Housing
2.Circlip I
3.Output gear
4.Circlip I
5.Cover
6.Gear shaft II
7.Bearing I
8.Cover II
9.Bearing II
10.Gear shaft III
11.Circlip II
12.Output shaft seal
13.Output shaft
14.Parallel key I
15.Parallel key II
16.Bearing III
17.Circlip III
18.Bush III
19.Bolts
20.Cover
21.Breather valve
22.Bolts
23.Motor seal
24.Motor bearing
25.Motor
26.Parallel key III
27.Bearing IV
28.Gear I
29.Bearing V
30.Cover III
31.Parallel key IV
32.Bush II
33.Cover IV
34.Bearing VI
35.Gear II
36.Circlip IV
37.Gear III

T series structural drawing

三. T系 列 结 构 图

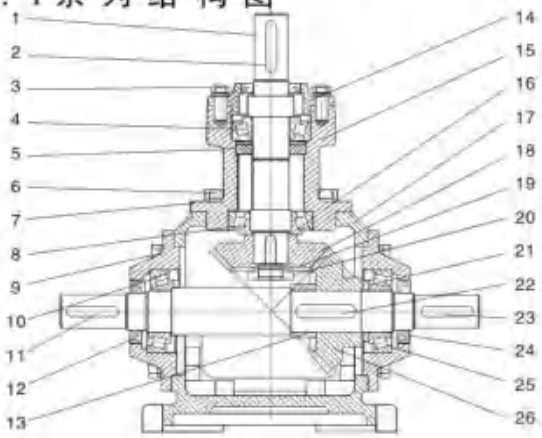

1. 输入轴
2. 平键I
3. 输入轴油封
4. 轴承I
5. 输入轴油封
6. 螺栓
7. 弹簧垫圈
8. 轴承II
9. 输出法兰
10. 轴承III
11. 平键II
12. 输出轴油封I
13. 调整垫II
14. 输入法兰盖
15. 输入法兰
16. 平键III
17. 箱体
18. 输入弧齿锥齿轮
19. 止动垫圈
20. 圆螺母
21. 调整垫I
22. 平键IV
23. 平键V
24. 输出轴油封II
25. 轴承IV
26. 输出弧齿锥齿轮

1.Input shaft
2.Parallel key I
3.Input shaft seal
4.Bearing I
5.Input shaft seal
6.Bolts
7.Washer
8.Bearing II
9.Output flange
10.Bearing III
11.Parallel key II
12.Output shaft seal I
13.Ring II
14.Input flange cover
15.Input flange
16.Parallel key III
17.Housing
18.Input helical -bevel gear
19.Washer
20.Round screw nut
21.Ring I
22.Parallel key IV
23.Parallel key V
24.Output shaft seal II
25.Bearing IV
26.Output helical -bevel gear

苏州新越减速机制造有限公司

四. K 系列结构图

K series structural drawing

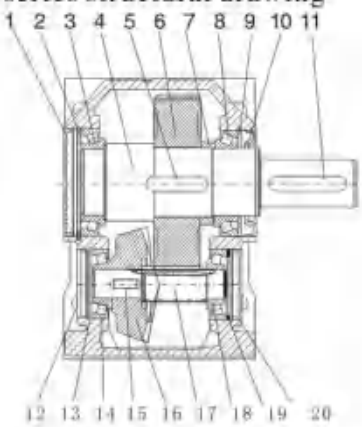

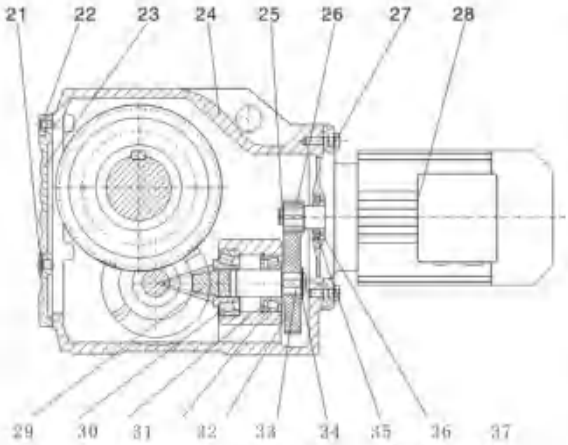

1.封盖 I
2.孔用挡圈 I
3.轴承 I
4.输出轴
5.平键 I
6.齿轮 III
7.轴套 III
8.轴承 II
9.孔用挡圈 II
10.输出轴油封
11.平键 II
12.封盖 II
13.孔用挡圈 III
14.轴承 III
15.平键 III
16.弧齿锥齿轮
17.齿轮轴 III
18.轴承 IV
19.孔用挡圈 IV
20.封盖 III
21.通气帽
22.螺栓 I
23.端盖
24.箱体
25.轴用挡圈 I
26.输入齿轮
27.螺栓 II
28.电机
29.弧齿锥齿轮轴
30.轴承 V
31.孔用挡圈 V
32.轴承 VI
33.齿轮 I
34.平键 IV
35.轴用挡圈 II
36.电机油封
37.电机轴承

1.Cover I
2.Circlip I
3.Bearing I
4.Output shaft
5.Parallel key I
6.Gear III
7.Bush III
8.Bearing II
9.Circlip II
10.Output shaft seal
11.Parallel key II
12.Cover II
13.Circlip III
14.Bearing III
15.Parallel key III
16.Helical-bevel gear
17.Gear shaft JIII
18.Bearing IV
19.Circlip IV
20.Cover III
21.Breather valve
22.Bolts II
23.Cover
24.Housing
25.Circlip I
26.Input gear
27.Bolts II
28.Motor
29.Helical-bevel gear shaft
30.Bearing V
31.Circlip V
32.Bearing VI
33.Gear I
34.Parallel key IV
35.Circlip II
36.Motor seal
37.Motor bearing

五. S 系列结构图

S series structural drawing

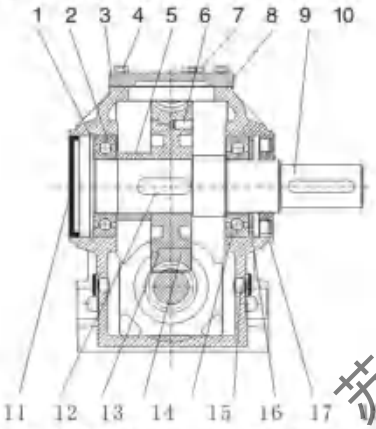

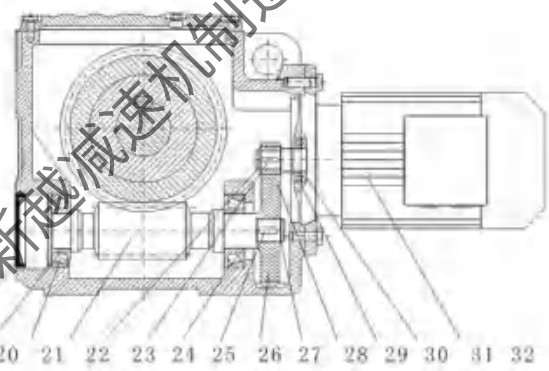

1.孔用挡圈I
2.轴承I
3.盖
4.螺栓 II
5.轴套 III
6.螺钉
7.通气帽
8.箱体
9.输出轴
10.平键I
11.封盖I
12.平键 II
13.蜗轮芯
14.蜗轮轮缘
15.轴承 II
16.油镜
17.孔用挡圈 II
18.输出轴油封
19.封盖 II
20.孔用挡圈 III
21.轴承 III
22.蜗杆
23.轴用挡圈I
24.平键 III
25.轴承 IV
26.平键 IV
27.齿轮I
28.轴用挡圈 II
29.输入齿轮
30.电机油封
31.电机轴承
32.电机

1.Circlip I
2.Bearing I
3.Cover
4.Bolts II
5.Bush III
6.Screws
7.Breather valve
8.Housing
9.Output shaft
10.Parallel key I
11.C.over I
12.F-arallel key II
13.Worm wheel core
14.Worm wheel edge
15.Bearing II
16.Oil sight glass
17.Circlip II
18.Output shaft seal
19.Cover II
20.Circlip III
21.Bearing III
22.Worm
23.Circlip I
24.Parallel key III
25.Bearing IV
26.Parallel key IV
27.Gear I
28,Circlip II
29.Input gear
30.Motor seal
31.Motor bearing
32.Motor

六. H、B系列结构图

H、B series structural drawing

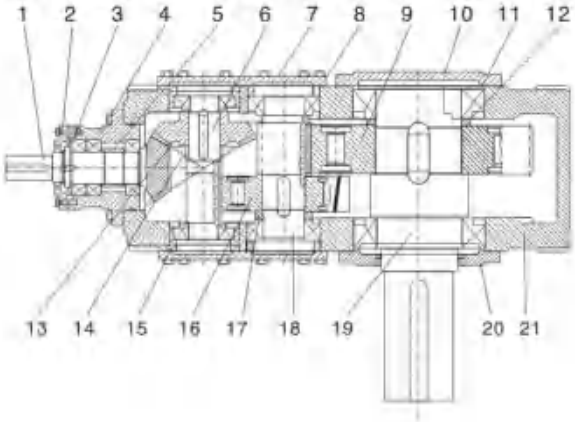

1.弧齿锥齿轮轴
2.通盖I
3.调整环I
4.轴承座
5.定距环I
6.齿轮轴I
7.止盖I
8.调整环 III
9.齿轮 III
10.止盖 II
11.调整环IV
12.定距环IV
13.弧齿锥齿轮
14.定距环 II
15.调整环 II
16.齿轮 II
17.定距环 III
18.齿轮轴 II
19.输出轴
20.通盖 II
21.机体

1.Helical-bevel gear shaft
2.Cover I
3.Ring I
4.Bearing seat
5.Ring I
6.Gear shaft I
7.Cover I
8.Ring III
9.Gear III
10.Cover II
11.Ring IV
12.Ring IV
13.Helical-bevelgear
14.Ring II
15.Ring II
16.Gear II
17.Ring III
18.Gear shaft II
19.Output shaft
20.Cover II
21.Housing

苏州新越减速机制造有限公司

电 机

电机按标准供货，若指定或高于此标准必须说明。

Y普通三相异步电动机：

电压380V，频率50Hz（其它电压、频率需注明）

防护等级：IP44或IP54（指定IP54、IP55、Ip56. IP65等需注明）

绝缘等级：B或F（指定F等需注明）

制动电机的制动器电压：380V或220V（指定电压或其它电压需注明）

防爆电机防爆等级：dⅡBT4（其它等级需注明）

变频电机频率范围：0-50Hz(0-60Hz、0-120Hz或指定的范围需提出)

电机的噪声、电流、效率、功率因素、额定转矩等项目按国家标准。

MOTOR

Motors comply with National standard, please state if specification of other standards needed.

Y general tr-i-phase asynchronous motor data:
380V, 50Hz (other voltage &frequency should be stated)

Index of performance:
Ip44or IP54(specification of IP5 4,IP5 5,IP5 6,IP65 should me stated)

Insulation class:
B & F(using F should be stated)

Braking voltage of braking motor:
380V or 220V(other voltages should be stated)

Explosion-proof class:
djIBT4(other classes should be stated)

Frequency range:
0-50Hz (0~60Hz, 0~120Hz or other range will be stated)

Noise, current, efficiency, power factor, nominal torque all comply with national standard.

以下要求及附件需另行说明：

* 制动电机配手释放装置
* 电机的热传感器
* 不带风冷或强制风冷
* 配旋转编码器
* 防水、防潮、防尘的要求

The following will be specified by customers:

* Brake motor equipped with manuaJ brake release
* Thermal sensor
* No air cooling or forced air cooling
* Installation of rotation encoder
* Water proof, damp proof, dust proof

电机代号

四极三相异步电动机代号-Y（六极代号-Y6、八极代号-Y8、二级代号-Y2，下同）

制动电机代号-YEJ

防爆电机代号-YB

变频电机代号-YVP

多速电机代号-YD

变频制动代号-YPEJ.

其它电机代号另咨询。

Motor code:

Y - 4-pole tri-phase asynchroncus motor (Y2 - 2-pole, Y6 - 6-pole, Y8 - 8-pole)

YEJ - Brake motor

YB - Explosion-proof motor

YVP - Frequency conversion motor

YD - Multi-speed motor

YPEJ - Frequency-conversion brake motor

Other codes are available on request

苏州新越减速机制造有限公司

电机双出轴：

Double exrended shaft motor:

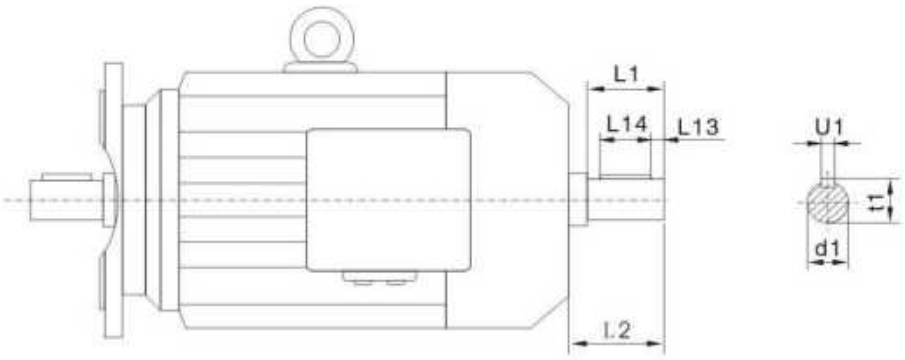

	63	71	80	90/100	112	132S	132M	160L	180	200-225
d1	11	11	14	19	24	28	38	42	48	55
L1	23	23	30	40	50	60	80	110	110	110
L2	27	25	31	42	55	65	85	115	115	115
L13	3.5	1	4	4	5	5	5	10	10	10
L14	16	20	22	32	40	50	70	70	80	90
t1	12.5	12.5	16	21.5	27	31	41	45	51.5	59
U1	4	4	5	6	8	8	10	12	14	16

苏州新越减速机制造有限公司

电机配室外防护罩：

Motor epuipped with shield:

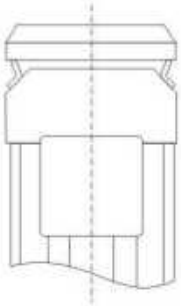

电机接线盒未注明位置一般以0° 供货。

In general,position of terminal boxis at angular0° without specification.

以下只对Y、Y2的额定转速、外形长度尺寸提供一般说明。由于购买厂家不同，和配齿轮箱时法兰缩小，有时尺寸会有些变化，此处不标，其它例如直流、伺服、起重冶金高转差率电机及其它特种电机另行咨询。

We only provide general data of Y&Y2as example as follows. For the data of DC motor, servo-motor, and other special motors, please consult us.

一般情况下Y132以下机座的普通三相异步电机以Y2系列提供，Y132以上以Y系列提供，以实际供货为准。

General 3-phase asynchronous motor belowsize 132 are provided as Y2 series, Type of motors above size 132 willbe provided as Y series.

电机功率和转速、长度尺寸表：

Table of Power, speed and length dimension:

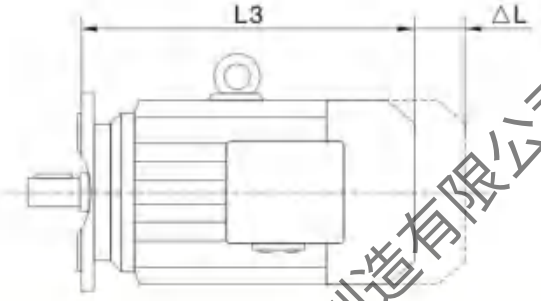

苏州新越减速机制造有限公司

pm(dw)

	2极 (2electrodes)		4极 (4electrodes)		6极 (6electrodes)		8极 (8electrodes)		m(kg)					配H. B. P. T. RV. JW L3 (mm)				配R. S. K. F另加 ΔL
	Pm(kw)	nm(rpm)	Pm(kw)	nm(rpm)	Pm(kw)	nm(rpm)	Pm(kw)	nm(rpm)	(铝壳)	Y	YB	YEJ	YVP	Y	YB	YEJ	YVP	
63	0.18	2720	0.12	1310					5.5				11	197	270	328		40
	0.25	2720	0.18	1310					6		15		12					
71	0.37	2740	0.25	1330	0.18	850			6.5	10	16	12	14	235	285	330		30
	0.55	2740	0.37	1330	0.25	850			7.5	10.50	16	13	15					
80	0.75	2845	0.55	1390	0.37	885	0.18	645	10	15	31	20	16	255	290	350	330	40
	1.1	2845	0.75	1390	0.55	885	0.25	645	11	16	32	21	17					
90s	1.5	2840	1.1	1390	0.75	910	0.37	670	16	20	35	27	23	270	310	370	330	50
90l	2.2	2840	1.5	1390	1.1	910	0.55	670	20	23	39	31	28	295	335	395	360	50
100	3	2860	2.2	1410	1.5	920	0.75	680		32	49	41	35	325	370	420	405	60
			3	1410			1.1	680		35	53	44	36					
112M	4	2880	4	1440	2.2	935	1.5	690		46	67	60	43	340	400	450	420	60
132S	5.5	2900	5.5	1440	3	960	2.2	705		60	93	85	63	395	430	505	450	60
	7.5	2900																
132M			7.5	1440	4	960	3	705		73	105	98	75	435	470	545	490	75
					5.5	965												
160M			11	1460	7.5	970	4	720		115	150	143	116	495	545	610	550	90
							5.5	720										
160L			15	1460	11	970	7.5	720		135	169	165	136	560	585	655	605	90
180M			18.5	1470						172	205	203	169	590	620	715	605	110
180L			22	1470	15	970	11	730		185	222	216	183	630	640	765	705	110
200			30	1470	18.5	970	15	730		253	300	296	236	665	695	790	740	110
					22	970												
225S			37	1480			18.5	730		300	360	370	291	680	705	860	730	130
225M			45	1480	30	980	22	730		335	390	405	327	705	730	890	770	135
250			55	1480	37	980	30	730		420	530	498	393	795	795		860	115
280S			75	1480	45	980	37	740		560	660	633	520	860	870		930	125
280M			90	1480	55	980	45	740		670	785	723	610	920	920		980	125
315S			110	1480	75	980				920	1000	1150	950	1010	1100		1285	
315M			132	1480	90	980				1050	1100	1230	1030	1180	1180		1380	
315L			160	1480	110	980				1160	1100	1320	1100	1200	1270		1450	
			200	1480	132	980				1240	1600	1420	1200					

胀紧盘与花键轴尺寸图：

F、K、RV、S、H系列胀紧盘尺寸图：

The dimension of shrink disk and involute spline:

The dimension of shrink disk of F、K、H、RV、S:

R..50 R..63 S..37	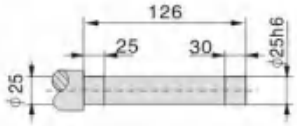	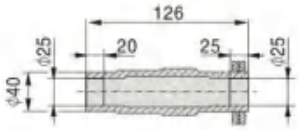
F..37 K..37 S..47	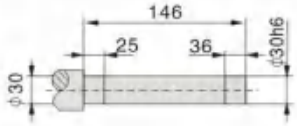	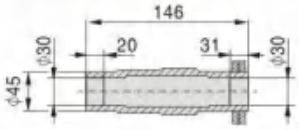
F..47 K..47 RV..80 S..57	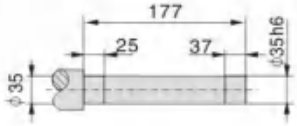	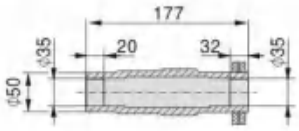
F..67 K..67 RV..100 S..67	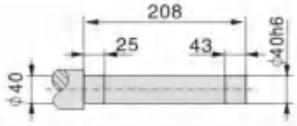	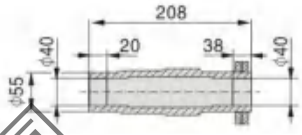
F..77 K..77 RV..125 S..77	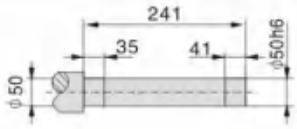	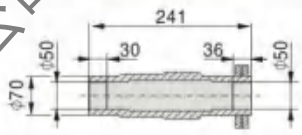
F..87 K..87 S..87	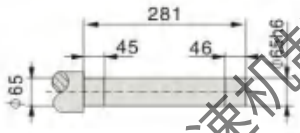	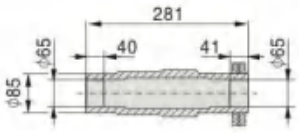
F..97 K..97 RV..160 S..97		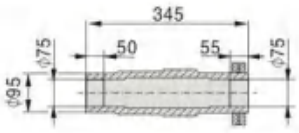
F..107 K..107 RV..200 S..107	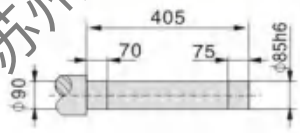	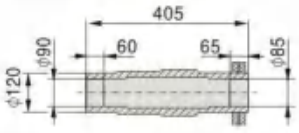
F..127 K..127 RV..250 S..127	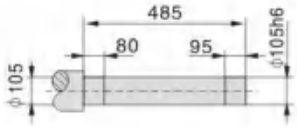	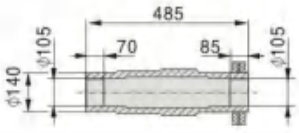
F..157 K..157	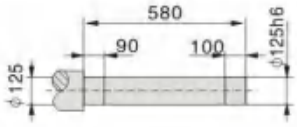	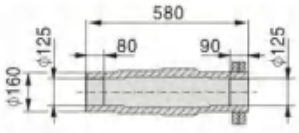
K..167	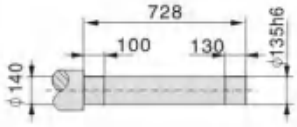	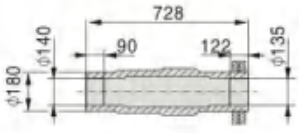
K..187	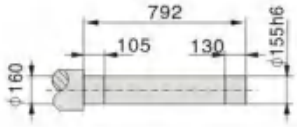	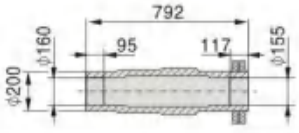

说明：若用于法兰式安装时，收缩盘只能安装于输出法兰异侧。

Note:In case of flange-mounting,shrink disks are only installed on the opposite side of hollow shaft.

苏州新越减速机制造有限公司

F、K、R、RV、S系列内外花键尺寸图：　　The dimension of involute spline of F、K、R、RV、S：

F..37
K..37
R..50
R..63
S..47

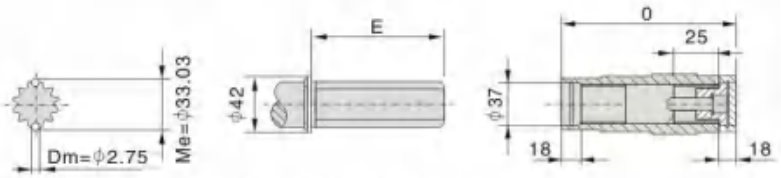

DIN 5480:30X1.25X30X22

Type	R..50			RV..63			F..37 K..37 S..47
	Rd	Re	其它	Rd	Re	其它	
E	68	100	50	70	92	50	85
0	85			104			120

F..47
K..47
R..80
RV..80
S..57

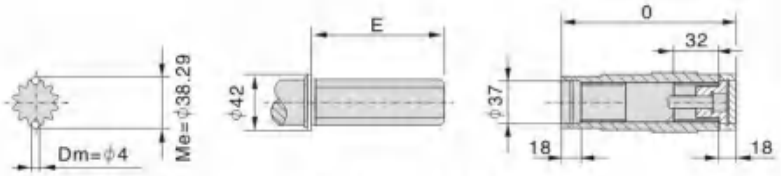

DIN 5480:35X2X30X16

Type	R..80			RV..80			F..47 K..47 S..57
	Rd	Re	其它	Rvd	Rve	其它	
E	89	120	60	89	120	60	115
0	112			144			150

F..67
K..67
R..100
RV..100
S..67

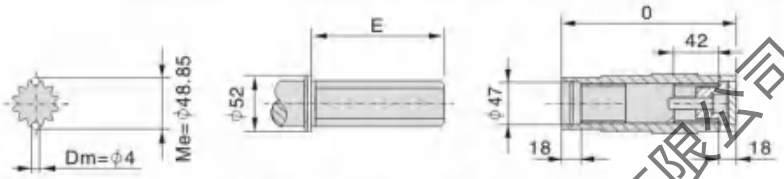

DIN 5480:45X2X30X21

Type	R..100			RV..100			F..67 K..67 S..67
	Rd	Re	其它	Rvd	Rve	其它	
E	94	120	60	94	120	60	130
0	132			170			180

F..77
K..77
RV..125
S..77

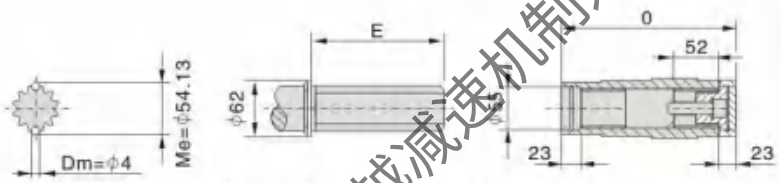

DIN 5480:56X2X30X24

Type	RV..125			S..77	F..77 K..77
	Rd	Re	其它		
E	120	175	75	120	160
0	194			210	210

F..87
K..87
S..87

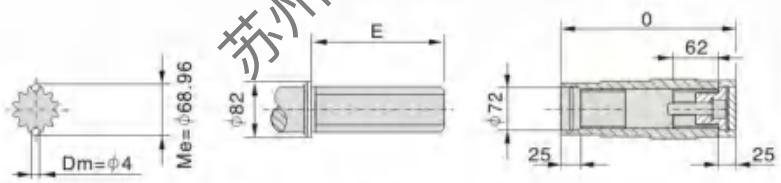

DIN 5480:65X2X30X31

Type	S..87	F..87 K..87
E	120	180
0	250	240

F..97
K..97
RV..160
S..97

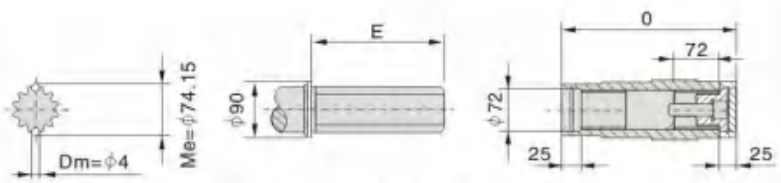

DIN 5480:70X2X30X34

Type	RV..160	S..97	F..97 K..97
E	150	140	240
0	250	300	300

F..107
K..107
RV..200
S..107

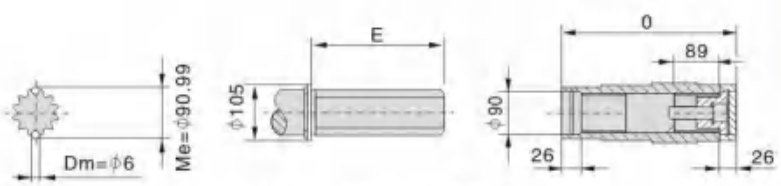

DIN 5480:85X3X30X27

Type	RV..200	S..107	F..107 K..107
E	200	200	290
0	300	300	350

苏州新越减速机制造有限公司

出轴、入轴轴端螺纹孔：

Screw hole in shaft end:

R、S、K、F、T、JW、H、B、RV轴端单螺孔（C型带螺纹的中心孔）：

R、S、K、F、T、JW、H、B、RVseries's singlc screw hole in shaft end(C screw hole):

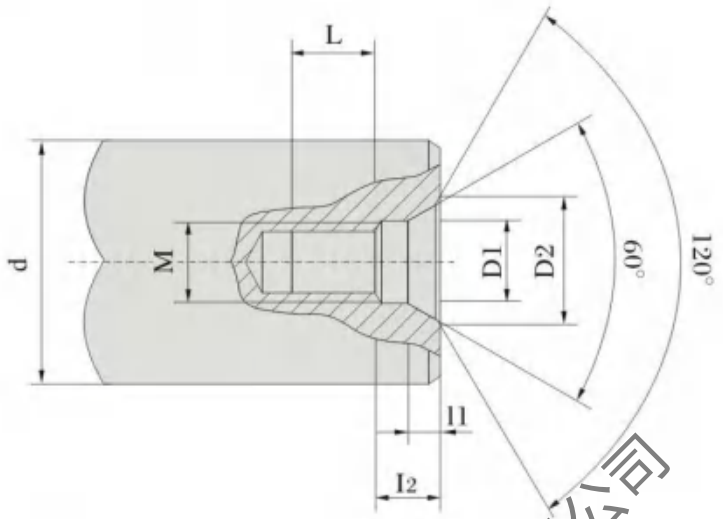

d	M	L	l_2	l_1	D_1	D_2
7<d≤10	M3	10	2.6	1.8	3.2	5.8
10<d≤13	M4	10	3.2	2.1	4.3	7.4
13<d≤16	M5	10	4	2.4	5.3	8.8
16<d≤21	M6	12	5	2.8	6.4	10.5
21<d≤24	M8	12	6	3.3	8.4	13.2
24<d≤30	M10	15	7.5	3.8	10.5	16.3
30<d≤38	M12	20	9.5	4.4	13	19.8
38<d≤50	M16	25	12	5.2	17	25.3
50<d≤85	M20	30	15	6.4	21	31.3
85<d≤130	M24	35	18	8	25	38
130<d≤225	M30	45	18	11	31	48
225<d≤320	M36	55	22	15	37	60
320<d≤500	M42	60	26	19	43	71
500<d≤710	M48	65	30	23	49	83

注：轴端双螺纹孔时，订货时需特殊说明。

Note:if two holes in shaft-end are necessary,please made a specification for it when placing an order.

苏州新越减速机制造有限公司

轴端双螺孔：

Double screw holes in shaft end:

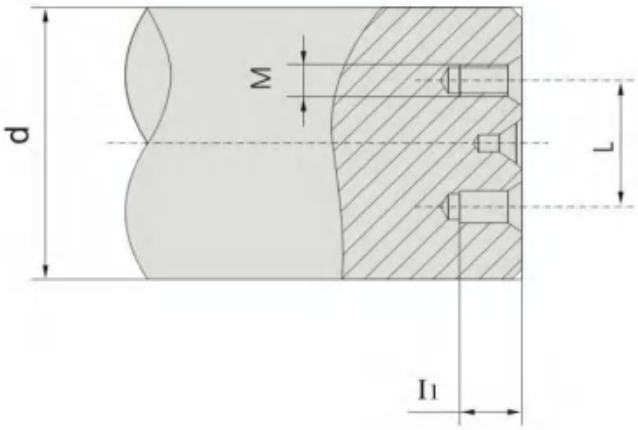

轴 端 双 螺 孔 Double screw hole in shaft end			
D	M	I1	L
40<d≤45	M8	12	20
45<d≤50	M8	12	22
50<d≤60	M10	18	26
60<d≤70			36
70<d≤80			50
80<d≤100			60
100<d≤110			70
110<d≤120	M12	20	80
120<d≤130			85
130<d≤140			90
140<d≤150			110

轴 端 双 螺 孔 Double screw hole in shaft end			
D	M	I1	L
150<d≤165	M12	20	120
165<d≤180	M16	28	130
180<d≤210			160
210<d≤230			160
230<d≤280	M20	38	180
280<d≤290			190
290<d≤310	M24	45	220
310<d≤330			230
330<d≤340			240
d>340			250

注：轴端双螺纹孔时，订货时需特殊说明。

Note:if two holes in shaft-end are necessary,please made a specification for it when placing an order.

苏州新越减速机制造有限公司

输出、输入部分公差标准：

Tolerance for input and output parts:

轴径公差：

Tolerance for shaft diameter:

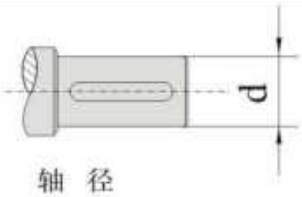

轴 径 Shaft diameter		公 差 Tolerance
d ≤50	→	K6
50<d≤250	→	m6
d>250	→	n6

蜗杆、空心轴孔径公差：

Worm,hollow shaft diameter tolerance:

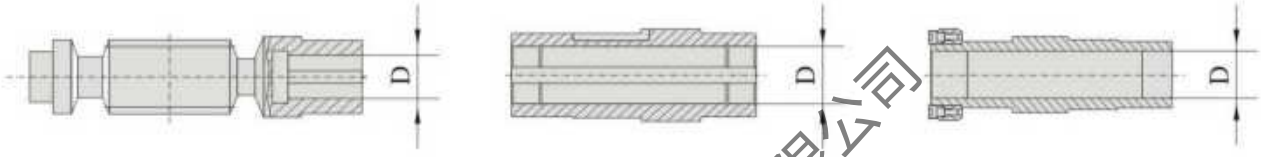

孔 径 Hole diameter		公 差 Tolerance
D	→	H7

输出法兰凸肩和螺母公差：

Nut,flange protruding step tolerance:

凸肩直径		公 差
d	→	h7

输出法兰、底座定位凹肩公差：

Flange,housing base concave step tolerance:

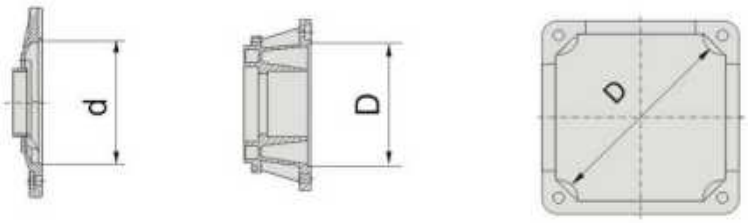

凹肩直径		公 差
D	→	H7

苏州新越减速机制造有限公司

径向力Fr和轴向力Fa:

Radialloads "Fr'l and axial loads "Fa" of output shaft:

输入、输出轴径向力的计算:

Calculation of radial force Fr:

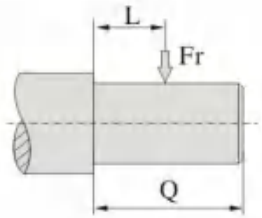

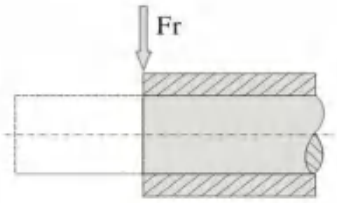

$$Fr1=\frac{T1\times f\times Lf}{r} \qquad Fr2=\frac{T2\times f\times Lf}{r}$$

Fr1、Fr2：输入、输出轴上的径向力大小(N)
f：轴上所装配零件径向力系数（表1）
Lf：载荷位置系数（表2）
r：轴的半径(m)

Frl、Fr2：Input outpu t radial force value (N)
f: Radial force factor of parts on shaft (table l)
Lf: Load position factor (table 2)
r: Radium of shaft (mm)

径向力系数Radial force factor:(f)　表Table 1

链轮 Chainwheel	齿轮 Gear	V带轮 Vbeltwheel	平带轮 Flatbeltwheel
1.00	1.25	1.5	2.0

载荷位置系数 Load position factor:(f)　表Table 2

L/Q	≤0.5	0.75	1
Lf	1	1.5	2

当不受径向力时，许用轴向力 Fa=Fr/2

Permissible axial loads Fa=Fr/2 without radial loads Fr.

需很大的许用轴向力和许用径向力请向我们另行咨询，因为有些行业用途时结构(例轴承)需作一些变动。

Radial lo ads Fr are very big, please contact us because of some modification depending on different industry.

工作周期ED:

Working circle:

$$ED=\frac{tf}{tf+tr}\cdot 100\%$$

Tf：带负载的工作时间；　tr：停歇时间。

tf: Period under load;　tr: Period of repos

噪声：

应提供允许的声压水平（dB）最大值，当声压超过这一水平时，可以采用吸音罩罩住，若需可提供在敞开场地的恒耐特标准声压值。

Noise:

Usershould offer permissible sound pressure maximum value(dB), if noise is greater than maximum value,please use cover of sound absorption. If requiring,HENG NAI TE may offer normal noise intensity value in open field.

苏州新越减速机制造有限公司

减速机的选型所需的参数

减速机的选择用户应提供以下尽量详细的技术要求、载荷周期和运行条件，恒耐特公司将可为客户完成最后的选择，保证减速机的质量、经济的可靠性。

为了确保承诺的有效性，主要承包商对传动系统的坚固性负责，通过影响因素进行控制，连接传动部分必须协调。用户需在规定的范围内安装、润滑、使用、运行、维护，不受极限速度、扭矩、振动的影响。

被动设备

—名称和种类
—负载性质（使用冲击系数或惯量）
—运行负载
—输出功率
—输出转速n2(rpm):
—输出扭矩T2(N. m):
—连续使用时间　　小时／天 小时／月 小时／年
—起动力矩和频率
—制动力矩和频率
—冲击负载、峰值负载和频率
—正反运转和频率
—径向、轴向负载

原动机(或电动机是否正反转及其频率，输出轴径向和轴向负载）

—型号和种类
—额定功率和转速
—最大扭矩
—起动转矩
—转动惯量直连电动机时，参照电动机的说明
—代号及附件
—电机接线盒位置是否指定

减速器（所选减速器必须能经受起动、制动、冲击力矩等影响)

—要求的型号
—安装形式
—安装方位
—输出形式
—电源
—润滑　（飞溅润滑、强制润滑）
—冷却：不附加冷却装置（即风冷）
　强制风冷
　强制水、油冷却
—噪声：要求声压值≤
—其它附件

Required parameter for motor selection

Reducer users should offer below detailed technical requirements,HENG NAI TE wpuld accomplish final selection for client and agsure reducer' s quality, economy, reliability. To ensure validity for promise.

To ensure validity for promise, main contractor should take charge of system ruggedness and transmission factor controlling, connecting pieces must harmonize with transmission components. User must use reducer, operate reducer and maintain reducer properly in the stated tang, and reducer is not influenced by limited speed, torque, vibration.

Passive equipment

Name and variety
Load character (use shock factor or inertia)
Running load
Output power(kW)
Output speed(rpm)
Output torque(N . m)
Time of woking continuously(hour per day)
Starting moment and frequency
Brake momet and frequency
Shock load,peak load and frequency
Rotate in both directions and frequency
Radial and axial load

Impelling force(or motor,if rotate in both direction and frequency of that. output shaft radial and axial load)

Mode and variety
Power rating and speed
Maximal torque
Starting torque
Connect with motor directly, rotational inertia refer to specification of motor
Code and appurtenances
If position of the terminal box is special requirement.

Reducer (Selected reducer can stand up to influence of starting and brake and shock moment)

Requied model
Mounting mode
Mounting position
Output mode
Electrical source
Lubrication(splash lubrication or forced lubrication)
Cooling method: No cooling device(air blast)
Cooling by fan
Cooling by water or oil
Noise(dB):required sound pressure value ≤
Other appurtenances

苏州新越减速机制造有限公司

联接：

—被驱动设备和减速器联接；
—减速机和电动机或其它原动机联接；
*当用皮带、链条或开式齿轮联接时，必须告知装在轴端的皮带、链条或齿轮的直径以及中心距和负载方向。
*如果使用刚性联轴器，必须告知作用在轴上的轴向和径向负载。

Connection:

Driven equipment is connected with gear unit
Gear unitis connected with motor or other drives.

* When gear unit is connected with belt, chain or gear, user must tell REDSUN their diameter, centre distance and load direction.
* If gear unit is connected with rigid coupling, user must tell REDSUN radial and axial load applied on shaft.

环境条件：

—周围温度、 空旷场地、狭小场地、通风条件；

—特殊条件：高温、低温、灰尘、化学作用、直接日照、冰等

Ambient condition:

Ambient temperature, open field, narrow field, ventilation condition:

Special condition: high temperature, low temperature, dust, chemistry, direct sun, ice etc:

特殊要求：

—例如：外伸中间轴（S、R、K、F、RV、H、B、P都有可能）
—制动停机（例倾斜输送机）
—特殊密封（灰尘、严格要求的食品、化学原料等）
—速度监测、保护、逆止器等

Special requirement:

Example: Extend intermediate shaft (it is possible for S、R、K、F、RV、H、B、P)
Braking and stopping(Such as inclined conveyer)
Special seal(dust, food and chemical material with special requirements.
Speed monitor, protection, backstop

其它要求：

Other requirement:

苏州新越减速机制造有限公司

安装、使用、润滑说明

一般说明

减速机的安装、操作、维护保养和修理人员均需阅读和理解本说明并遵守其中的规定。若因违反本说明的规定而造成的任何损伤和停机，本公司概不负责。

注意事项

■一定不能用高压清理设备清洁减速机。

■对减速机所进行检修、保养、维护、安装都必须在减速机不工作的情况下进行。

■在减速机上不得进行焊接工作，也不得用作焊接工作的接地点。焊接会造成精密轮齿和轴承的不可修复的损坏。

■如果在减速机的运行过程中发现了任何异常现象（例如过热或者不正常的噪声等），应该立即停机检查。

■凡是旋转的零部件必须配备合适的防护罩以防止人员的意外接触，例如联轴器，液力偶合器，齿轮，驱动皮带轮等。

■一定要遵守减速机上所附加的说明，例如铭牌、指示方向的箭头等。这些铭牌和标记上面不得有灰尘和油漆。

■在组装或者解体工作中损坏了的螺栓一定要用同等强度和类型的新螺栓更换。

■安装升降机时，台架面上的孔，在满足丝杆能方便通过的前提下，应尽可能小。

■根据减速机的操作条件，减速机的表面、润滑油和零部件可能会达到相当高的温度，小心烫伤！

■当更换润滑油的时候，要谨慎小心不要被热油烫伤。

■减速机应该放置在无振动的干燥木制基座上并遮盖好。当储存减速机和任何单独的零部件的时候一定要做好防锈措施，以免生锈，储存时不得将减速机叠放在一起。

■除订货合同中另外有所规定，否则减速机不得储存在或工作在强酸、强碱、低温、高温和重度的空气污染、潮湿、具有化学物品的场所。

■在搬运减速机时，一定要特别小心，应防止撞击轴端，因为这样将有可能造成减速机的损坏，在吊运减速机时，不得将吊环螺钉挂在轴端处的螺纹上。

■除订货合同中另外有所规定，减速机和无级变速机工作环境温度不超过40摄氏度，温升低于40摄氏度。

■MB 无级变速机出厂时，调速限位螺钉已经调整在极限位置，不得任意调整，以免损坏零件。

■MB 无级变速机必须在开机情况下方可调速，否则会损坏零件。

Installation、usage、lubrication

General

It must be read and understood by operators, maintenance and repair persons. And they must comply with all regulations in this manual. Any damages and stop of machine caused by wrong operation will be buyer's responsibility.

Notes

■ Gear units can not be cleaned by high-pressure cleaning machine.

■ Repair, maintenance, installation must be made with gear unit powered off.

■ No welding can be made on gear units, and it cannot be a welding ground point. Welding will cause irreparability of precision gears and shafts.

■ During running, gear units must be stopped immediately for check once any problem (such as over heated and high noise) occurs.

■ Any rotating parts will be equipped with appropriate shields in order to keep it from accidental touch. Such as couplings, hydraulic couplings, gears, driving belt wheels.

■ Please note the instructions attached on gear units, such as label, arrow indicating direction. And they will be kept clean without dust and oil.

■ The bolts damaged in installation or dismantlement should be replaced with new one of the same tension and type.

■ When installing screw jacks, the screw holes in mounting plate should be as small as possible up to boltsl diameter.

■ When gear units running, its temperature may get up to a high point, please take care, there is a danger of scald.

■ When changing lubrication, please be careful not to be scalded by hot oil.

■ Gear units should be put on dry wooden non-vibration base and be covered. When storing gear units and their components, we should take rust-proof measures, and we cannot pile up gear units.

■ Unless there are special requirements in contracts, gear units cannot be stored or work in places with acid, alkali, low temperature, high temperature, heavy airpollution, damp, chemical products.

■ When removing gear units, please be careful to avoid knocking shaft end and damaging; when swinging them, bolts of swinging rings cannot put in screw holes in the shaft ends.

■ Unless there are special requirements in contracts, ambient temperature of gear units and variable speed drives is below 40 C, and temperature rise should lower 40 C.

■ Before delivery of MB series, speed-limiting screw has been adjusted to an extreme point to protect spare parts. And speed adjustment must be done after the drives start up, or the drives will damage.

苏州新越减速机制造有限公司

■ 减速机、无级变速机应在许用转矩范围内使用，超扭矩使用应在输出轴上装安全装置，以免减速机损坏。

■ 各种减速机、无级变速机适用于连续运转，并允许正反两向运转。（配逆止器时除外）

■ 若出现安装方位变动，一般情况下调换油镜、油塞、通气帽即可。

■ 备件一定要从瑞德森机械有限公司购买。

■ Gear units and MB should run under permissible torque. safety devices should be equipped to avoid damage if load is larger permissible torque.

■ Gear units and MB can run continuously and are permitted to rotate in both directions.

■ If mounting position changes, the positions of breather screw. oillevel. oil drain plug will be change with each other as usual.

■ Spare parts must be purchased from REDSUN.

安装与拆卸

关于安装的综合信息：在户外安装时应该避免阳光的直射，一定要避免热力集中影响减速机的正常性能。

整机安装

1）准备刚性好的基础或牢固的台架来安装传动设备，同时也需充分考虑即使加上最大载荷也不至于改变装配好后各部件的位置。

2）底座式安装应校准中心高，联轴器联接时应校准两轴的同轴度；柔性联轴器时浮动量不超过联轴器的允许范围，刚性连接时保证各安装联接的形位公差；长轴联接还要考虑轴的足够刚度。

3）法兰式安装，凸肩（或凹肩）应配合良好，以免错位。法兰式安装并配空心轴联接时，特别应保证联接处的形位公差。

4）扭力臂安装，空心轴与工作轴应配合良好，工作轴的浮动或设备振动应小于弹性块允许的范围，力臂应固定并锁紧。

5）在减速机上安装驱动零件时（如联轴器、齿轮，链轮等），如果需要预加热，则必须保护好轴上的油封，要用防热屏减少热辐射。

6）输出轴加装联轴器、皮带轮、齿轮、链轮等时，请勿重击，应用输出轴外端螺孔，压入连接件。皮带轮、链轮、搅拌式还需考虑径向力。

Installation and dismantlement

Installing gear units should avoid direct sunshine and heat concentration to guarantee smooth running.

Installation of whole units

1) Please choose foundation with good rigidity or stable plat form to install transmission devices. In the meantime, also should take full consideration that the positions of all parts will not change even if maximum torque is loaded on units.

2) Choosing foot-mount, the height of centre line should be calibrated; Choosing coupling-connect, coaxiality should be calibrated; Choosing flexible coupling, run-out should keep within permissible values; Choosing rigid coupling, contour and position tolerance should be guaranteed; Choosing long coupling, rigidity of shaft should be enough.

3) Flange-mount, protruding or concave steps should inosculate with housings; using hollow shaft, contour and position tolerance at connection parts should be guaranteed.

4) Torque-arm-mount, hollow shafts should be fit with working shafts; run-out of working shafts and vibration of units should be within range of vibration values, torque arm should be fixed and locked.

5) Mounting driving parts such as couplings. gears. gear chains, if pre-heat is necessary, seal should be protected by using heat-proof shelter to diminish heat radiation.

6) Installing couplings. belt wheels. gears. chain gears on output shafts, please use screw hole in shaft end to press them in the correct position (see following pictures). And radial force should be considered in case of Belt wheel. chain gears and agitation mode.

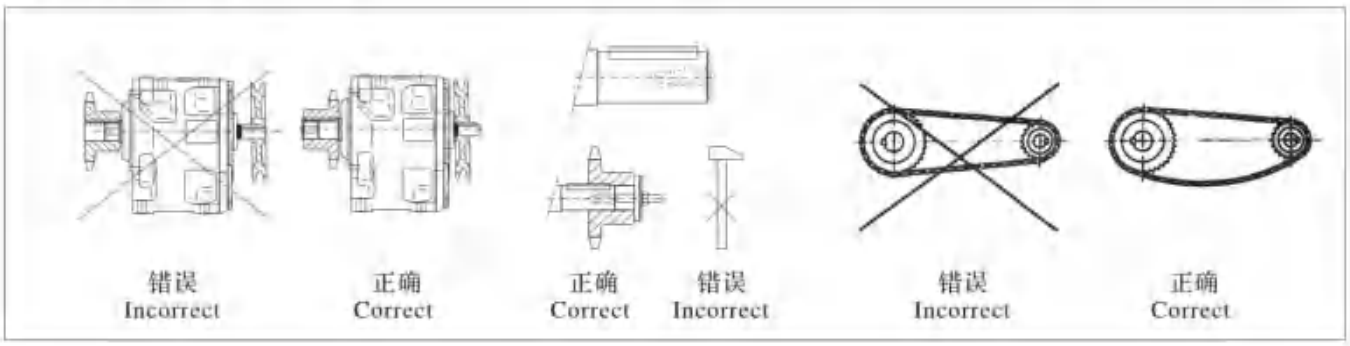

苏州新越减速机制造有限公司

7) 空心轴与实心轴连接时，应清理干净并涂防锈油（空心轴一定要精密对中）。除了在图中所示的螺母和螺杆以外，还可以使用其它类型的装置例（如液压提升装置）。

7) When connecting hollow shaft and solid shaft, please clean the surface and put anti-corrosive oil on it. When connecting, besides nuts and threads illustrated in the drawing below, other installing tools such as oil hydraulic devices can be used.

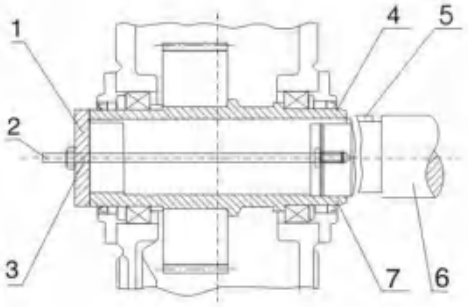

1.端板 Pressure plate
2.螺母 Nut
3.螺杆 Thread
4.空心轴 Hollow shaft
5.平键 Key
6.机器轴 Shaft
7.螺母 Nut

8) 当空心轴配置收缩盘时，为了安全起见在收缩盘上应加防护罩；空心轴的孔和工作轴在收缩盘的区域里面一定不能有润滑脂。在安装机器的轴之前不要拧紧紧固螺栓。

8) When hollow shaft equipped with shrink disk, protect shield should be installed on shrink disk for safety. Connecting area (equipped shrink disk) of hollow shaft and solid shaft must not be put lubrication cream. Before installing solid shaft, not tighten binding bolts.

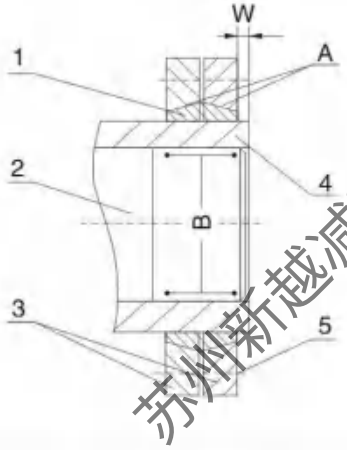

1.内环 Inner ring
2.机器轴 Solid shaft
3.外环 Outer ring
4.空心轴 Hollow shaft
5.坚固螺栓 Binding bolt
A.有润滑脂的部位 Lubrication area
B.绝对不能有润滑脂的部位 Non lubrication area
M.安装高度 Installation height

苏州新越减速机制造有限公司

9) 安装螺栓一般情况下采用 8.8 级，如果有高温或者振动冲击等情况，请在螺纹连接处作好防松措施。各个坚固螺栓的拧紧扭矩见下表：

9) Generally fixing bolts adopt GBT8.8. In case of high temperature and vibration, please take anti-loose measures. The tightening torques of binding bolts as follows

螺栓大小 (mm) Diameter of bolt	预紧力矩 (N. m) Pre-binding-torque	螺栓大小 (mm) Length of bolt	预紧力矩 (N. m) Pre-binding torque
M6	15	M30	2000
M8	36	M36	3560
M10	72	M42	5720
M12	123	M48	8640
M16	295	M56	13850
M20	580	M64	14300
M24	1000	M72	20800

拆卸

1) 空心轴的拆卸

根据现场实际可使用的设备，可以用端板上的螺杆（参见下图）、中心螺杆或者液压提升装置将减速机从机器轴上脱下来。空心轴的每个端面都配备了2个螺丝孔可以拧入固定端板的螺栓。

Dismantlement

l) Dismantle hollow shaft

According to tools available on the spot, Bolts on pressure plate、center bolt、oil hydraulic device are available to dismantle gear units from driven solid shaft. There are two screw holes in the end surface of hollow shaft for tightening bolts fixing pressure plate.

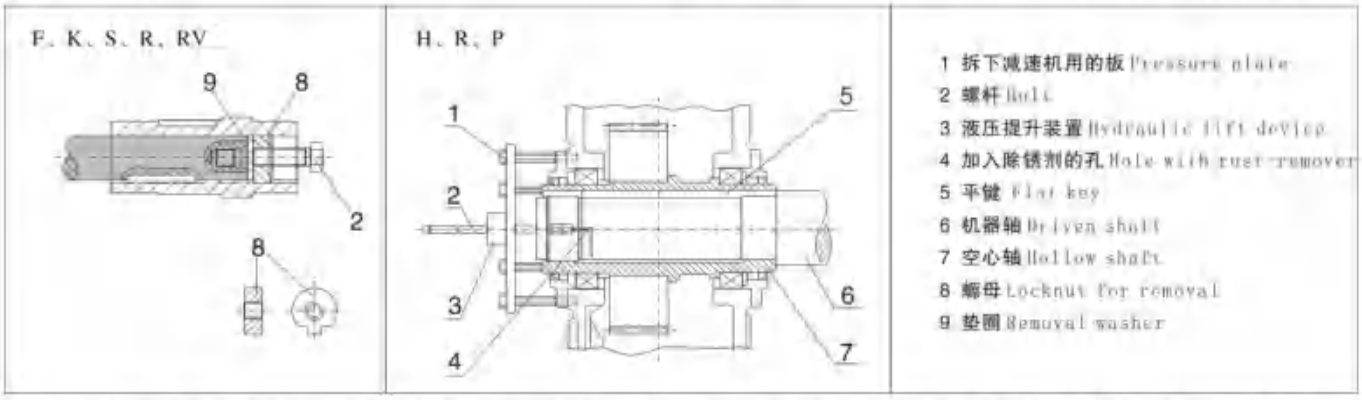

注：端板和辅助板不在供货范围内。（空心轴端螺纹孔的分布和大小请参照本公司技术图纸）。

Note: Pressure plate and attached plate are not included in shipment. (Serew holes on hollow shaft end refer to drawings)

2) 当空心轴配置收缩盘时，在首次受力之前一定不能拆下来。拆卸时严禁按照相邻的顺序松开螺栓。

2) When hollow shaft equipped with shrink disk，it is prohibited to loosen bolts one by one in a round way.

润滑与冷却

Lubrication and cooling

润滑

Lubrication

1) 润滑油的选择：

1) Choosing lubrication oil, as following table:

系　列 Series of reducer	环境温度 Ambient temperature -50 0℃ +50	150粘度与NL 粘度的 Adhesiveness 150 and NL viscosity	Esso	Mobil	Shell	GB 牌号 L-CK
R.F.K.T.H. B.P.	-25 +80	VG220		Mobil Glygoyle 30	Shell Tivela OIWB	N220
	0 +40	VG220	SPARTAN EP 220	Mobil gear 630	Shell Omala Oi 220	N220
	-15 +25	VG150 VG100	SPARTAN EP 150	Mobil gear 629	Shell Omala Oi 100	N150
	-30 +10	VG68-46 VG32	ESSOATF D-21611	Mobil D.T.E.15M	Shell Tellus Oi T 32	N68
	-20	VG220 VG15	UNIVIS J 13	Mobil D.T.E.11M	Shell Tellus Oi T 15	N22
	-45 0 +60	VG680		Mobil Glygoyle HE 680		N680
RV.S	0 +40	VG680	SPARTAN EP 680	Mobil gear 636	Shell Omala Oi 680	N680
	-15 +25	VG220	SPARTAN EP 220	Mobil gear 630	Shell Omala Oi 220	N220
	-20 +10	VG150 VG100	SPARTAN EP 150	Mobil D.T.E.18M	Shell Omala Oi 100	N150
	-25 +10	VG220		Mobil Glygoyle 30		N220
	-45-20	VG22 VG15	UNIVIS J 13	Mobil D.T.E.11M	Shell Tellus Oi T 15	N22, N15
JW	升降机的润滑油选择：JW010-JW200，选000#钙基润滑脂；JW300-JW1000，选VG150齿轮润滑油。 Lubrication oil:JW010-JW200,00# calcium grease;JW300-JW1000,vg150gearlubrication.					

2) 润滑油的更换

要用和原来的润滑油同一牌号、同一厂家的润滑油。更换润滑油品种时，要用润滑油将减速机箱体里面的沉积物，金属颗粒和残留的润滑油都冲洗干净。

对于升降机在其正常工作前，都必须对丝杆表面涂抹润滑油脂，将丝杆升到最大行程，然后在丝杆表面涂抹润滑油脂。

3) 润滑方式：，

A. 油池润滑：一般情况下减速机都采用油池飞溅润滑；

B. 浸油润滑：所有的齿轮和轴承都浸没在润滑油里面；

C. 强制润滑：是靠辅助设备将润滑油强制压入齿轮箱内对轴承和齿轮进行润滑的。

D.稀油站集中润滑：客户可以根据实际情况自配润滑系统。

2) Change oflubrication oil

Changing lubrication oil, it must be the same type and produced by the same factory. If type is different, must completely remove deposits. metal grains. residues of the old oilin housing with new lubrication oil.

Before screw jacks running, must lubricate screw threads with lubrication cream. Let threads get up to highest point and lubricate threads.

3) Lubrication methods

A. Splash lubrication: generally gear units adopt or splash lubrication.

B. Oil-bath lubrication: all gears and bearings must immerse in oil.

C. Forced lubrication: attached devices press oil into housing to lubricate gears and bearings.

D.Oil tank lubrication: Customers can equip lubrication system accordingly.

苏州新越减速机制造有限公司

冷却

根据要求，有些减速机可配备风扇、冷却螺旋管、水冷或者空冷的润滑油冷却系统或者单独的供油系统。在单独的供油系统的情况下，一定要遵守有关这些装置的规定。

1）风扇：

带有风扇的减速机，在安装联轴器或其它零部件的安全防护罩的时一定要留出足够的空间让空气进入。所留出空间的正确尺寸请参照我公司技术图纸。一定要将风扇罩固定好并防止外界的损坏而且不能和风扇叶接触。

2）冷却螺旋管：

冷却水要由用户自行提供。自来水、海水还是半咸水都可以进行冷却，在连接冷却水的螺旋管之前要先将堵头从冷却水盘管的连接衬套上取下来并彻底冲洗螺旋管将脏物清理干净。（冷却水的流量请参照我公司技术图纸。）

注：冷却水可以任意方向流过减速机。冷却水的压力不得超过8巴。为了避免过高的压力，冷却水的入口必须要配备一个流量控制装置，例如减压阀或者截止阀。

起动

要遵守“安全说明”中的规定。

添加润滑油：

本公司产品一般都未带润滑油出厂，在设备运行前请先加入润滑油。

核查设备：

1）检查油面高度，润滑油冷却或者供油系统管路的密封性。
2）检查冷却装置，截止阀的开启状态
3）配备了止回装置的减速机，检查电机接线是否正确。
4）检查轴封是否有效。
5）检查旋转的零部件是否与其它零件接触。

配置了电动油泵的减速机应当保证在启动设备前首先开启油泵电机。

故障、原因和措施

维修工作一定要由经过培训的素质合格的人员谨慎地进行。

Cooling

For different requirements, gear units can be equipped with cooling fans, cooling coils, water or air cooling systems, separate oil supply systems. Under condition of separate oil supply system, please comply with its operation regulations.

1)Cooling fan:

When gear units with cooling fans are installed safety shield of couplings or other spare parts, enough space should be left to let air get into. The dimension of the space refers to our technical drawings. The fan shield should be fastened and protected against damage, and cannot touch the leaves of fan.

2) Cooling coil:

Cooling water is supplied by customers. Tap water, seawater, half salt water can applied to cooling. Before installing cooling coils, please get the plug off the coil clean it. (water flux refer to our technical drawings)

Note: Cooling water can flow through gear units in all directions. The pressure of c001ing water cannot exceed 8 bar;T0 avoid higher pressure, a flux controller should be installed at the entrance of cooling coil such as decompression valve or cut-0ff.

Start up

Please comply with the regulations in safety instructions

Add lubrication oil:

Generally there is no lubrication oil in our products. Please add oil before machines begin running.

Start machines:

1) Check oil level, air—proof of cooling system or oil supply system.
2) Check the open—and—close state of cooling devices and cut-off.
3) Check the position of input wires when gear units are equipped with anti—counter—rotation devices.
4) Check validity of seals.
5) Check ifthe rotating components touch other ones.

Make sure that electric 0il pump should stat up before the start-up of gear units.

Malfunetion、cause and measure

Maintenance should be made by qualified workers.

故障 Malfunction	原因 CauSeg	措施 Measures
在减速机的紧固件处有大的噪声 High noise at tightening parts	紧固件松动了 Loose of tightening parts	将螺栓／螺母拧紧到规定的扭矩。 更换损坏了的螺栓／螺母。 Tighten nut bolt to correct state Replace damaged nut / bolt
	齿轮的轮齿发生了损坏 Teeth of gears get damaged	和客户服务部联系。 检查所有零件上的齿，更换损坏了的零件。 Consult after-sales department Check teeth of gears and replace damaged one.
减速机的噪声变化 Changing noise	轴承间隙过大 Clearance of bearings too big	和售后服务部联系。 调整轴承的间隙。 Consult after-sales department Adjust the clearance of bearings
	轴承损坏 Bearings get damaged	和客户服务部联系。 更换损坏的轴承。 Consult after-sales department Replace damaged bearings

苏州新越减速机制造有限公司

故 障 Malfunction	原 因 Causes	措 施 Measures
轴承温度升高 Bearing temperature rise	箱体里面的油面过高或过低 Oillevel is too high or low	在室温下检查油面的高度并按需加油。 Check oil level at room temperature and add on reduce oil.
	油过于陈旧 Oil is used too long	和售后服务部联系。 —检查上次换油的时间。 Consult after-sales department. Check the date that oil be replaced last time.
	油泵的机械故障 Malfunction of oil pump	和售后服务部联系。 检查油泵的工作是否正常，修理或换新的油泵。 Consult after-sales department. Check if pump works normally,repair or replace it.
	轴承损坏 Bearing damage	和售后服务部联系。 —查阅操作人员在振动测量中所获得的数据。 —检查并按需换轴承。 Consult after-sales department. —look up the date about vibration. Check and replace it on request.
工作温度过高 working temperature too high	箱体里面的油面过高 Oil level is too high	检查油面的高度，如果有必要的话，调整。 Check oil level, and adjust if necessary.
	油过于陈旧 Oil is used too long	和售后服务部联系。 检查上一次换油的时间，如果有必要的话就更换。 Consult after-sales department. Check the date that oil was replaced last time, Replace it if necessary.
	油受到严重污染 Oil is polluted seriously	和售后服务部联系。 —换油。。 Consult after-sales department. —replace oil.
	在配备了润滑油冷却系统的减速机上：冷却剂的流量过低或者过高 Flux of cooling material Is too high or low	全面调节进口和出口管道的阀门。 检查水冷装置的自由流量。 Adjust entrance and exit valves. Check the flux of water cooling devices.
	通过水冷装置的油流过低，其原因是：滤油器严重堵塞 Oil flux through water cooling Devices is too low	清理滤油器。 Clean oil filter.
	油泵的机械故障 油泵损坏 Malfunction of oil pump Oil pump damage	和售后服务部联系。 —检查油泵的功能是否正常。 —修理或者换新。 Consult after-sales department. —Check of oil pump works normally. —Repair or replace it.
	在配备了风扇的减速机上：风扇罩的空气入口和/或箱体严重污染 Entrance of fan shield and Housing polluted seriously	清理风扇罩和箱体。 Cleanse fan shield and housing.
	配备了冷却螺旋管的减速机：冷却螺旋管里面结垢 Residues in cooling coil	和售后服务部联系。 —清理或者更换螺旋管。 Consult after-sales department. —Clean or replace cooling coil.

无锡新越减速机制造有限公司

故 障 Malfunction	原 因 Causes	措 施 Measures
轴承处的 振幅升高 swing at bearing higher	轴承损坏 Bearing is damaged	和售后服务部联系。 —检查并按需更换轴承。 Consult after-sales department. —Check and replace bearing.
	齿轮损坏 Gear is damaged	和售后服务部联系。 —检查并按需更换齿轮。 Consult after-sales department. —Check and replaces gears.
止回装置的温度过高 止回功能的失效 Temperature of anti-backstop too high and it becomes malfunction	止回装置损坏 Anti-backstop becomes malfunction	和售后服务部联系。 —检查并按需更换止回装置。 Consult after-sales department. —Replace anti-backstop
减速机漏油 Oil-lead of gear unit	箱体盖或者联接 处的密封不良 sealing at cover and connection notin good state	检查密封和连接处，如果必要的话， 更换新的。将连接处密封好。 Consult after-sales department. Replace them if necessary, and seal up connection part.
	径向轴封环失效 Shaft seal is malfunction	和售后服务部联系。 —换新的径向密封环。 Consult after-sales department. —Replace it.
油中有水 Water in oil	油中有杂物 Mixer in oil	用试管检查油的状态是否有水分存在。 实验室分析油 classify if there is water in oil by using tube. Analyse oil in laboratory.
	润滑油冷却器或者 Cooling coil is of nal-fanction	和售后服务部联系。 —找出并修理泄漏之处。 —更换冷却器或者螺旋管。 Consult after-sales department. —Find out and repair leakage place. —Replace cooling coil
	减速机受到机器间通风过 来的凉气而产生凝露 Cool air will cause water drop in gear unit.	用合适的保温材料将减速机保护起来。 关闭空气的出口或者在结构上改变其方向。 Shelter gear units with proper

注：对于客户自己无法排除的故障请各我公司售后服务部联系。

Note:please consult after-sales department,if malfunction can not be removed by consumer s tehmselvel.

苏州新越减速机制造有限公司

保养

用户要定期对减速机进行维护和保养，要定期检查润滑油的使用状态，定期清理通气帽、风扇、冷凝管和减速机表面的灰尘和异物，保持减速机清洁，保证减速机的正常运行。

Maintenance

Users must maintain gear units periodically check oil state periodically clean breather screw,fan,cooling coil and surface of gear units periodically.keep gear units clean and assure that gear units work smoothly.

措施期限备注：

Maintenance periods:

检查油温 Check oil temperature	每日 Everyday
检查减速机的不正常的噪声 Check abnormal noise of gear units	每日 Everyday
检查油面高度 Check oil level	每日 Every month
检查减速机的漏油 Check leakage	每日 Every month
检验油中的水分 Analyse water	400工作小时后，至少每年一次 Every 400 working hours .at least lyears.
在起动之后的首次换油 Replace oil first time after start up	在400工作小时后 Every 400 working hours.
其后的换油 Afterward oil replacement	每18个月或者5000工作小时 Every 18 months or 5000 working hours
清理滤油器 Clean oil filter	每3个月 Every 3 months
清理通气帽 Clean breathe screw	每3个月 Every 3 months
清理风扇、风扇罩和减速机箱体 Clean fan,fan shield and housing	和换油同时进行 Atthe sam time as replacing oil
检查冷却螺旋管的沉积物 Check residues in cooling coil	大约每2年，和换油同时进行 Every 2 years and the same time as replacing oil
检查润滑油空气冷却器 Check air-cooling devices	和换油同时进行 Atthe same time as teplacing oil
检查润滑油水冷却器 Check water-cooling devices	和换油同时进行 At the same time as replacing oil
检查紧固螺栓的紧固程度 Check tightening bolt	第一次换油后，其后每隔一次换油 After first replacing oil,every 2 times of replacing oil
对于减速机的全面检查 Make an over all check	大约每2年和换油同时进行 Every 2 years and coincide with replacing oil

苏州新越减速机制造有限公司

售后服务 After-saie service

各种传动设备，客户发现有质量问题时，不要先拆卸零件，应说明以下情况然后与本公司售后服务部联系，说明现象后确认问题所在，再采用较理想的方法处理。

When customers find some puality problem, pleuse not dismantle the gear units and fill in the following form and contact out after-sales department.We will offer reasonable methods to resolve the problem.

型号规格 Model:

出厂日期 Date:

编号 Number:

已使用时间 Use time:

使用场合或主机名称 Ambience or main machine:

主机生产单位 Company that main machine was made in:

质量问题 Problem:

苏州新越减速机制造有限公司

用户单位(Name):

地　　址(Add):

电　　话(Tel):

传　　真(Post):

邮　　编(Post):

联 系 人(Link man):

苏州新越减速机制造有限公司

品质第一/客户至上/相辅相成/共创繁荣

产品介绍

R系列斜齿轮硬齿面减速机

S系列斜齿一蜗轮蜗杆减速机

K系列斜齿-螺旋齿轮减速机

F系列平行轴斜齿轮减速机

H系列/K系列组合齿轮减速机

HD系列螺旋锥齿换向传动器

T系列螺旋伞齿轮转向箱

H、B系列标准工业齿轮箱

应用设备

宜兴市复兴减速机制造有限公司