WYMIAR	ODCHYŁKA
∅18 H7	+0,018 / -0,000
∅24 H7	+0,021 / -0,000

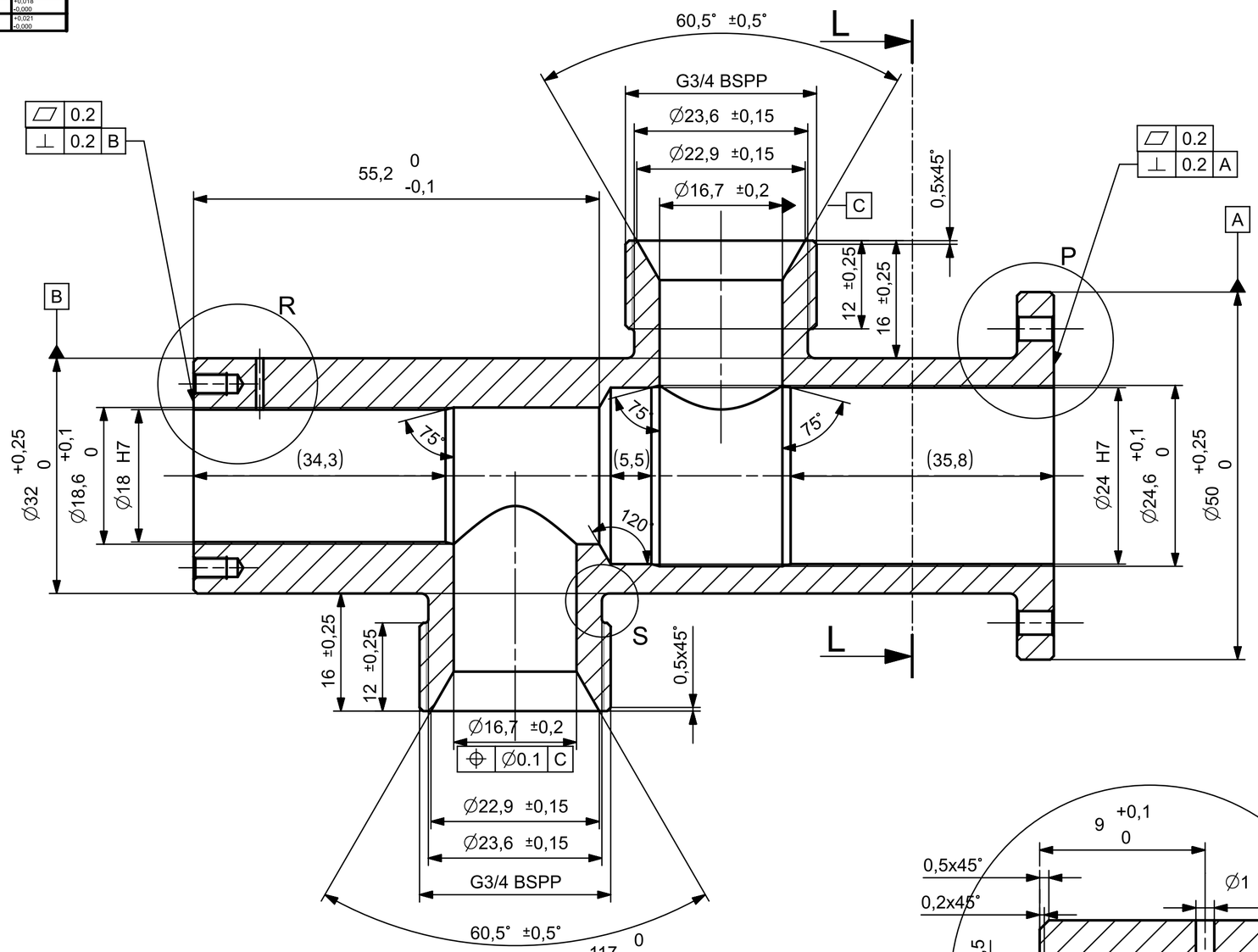

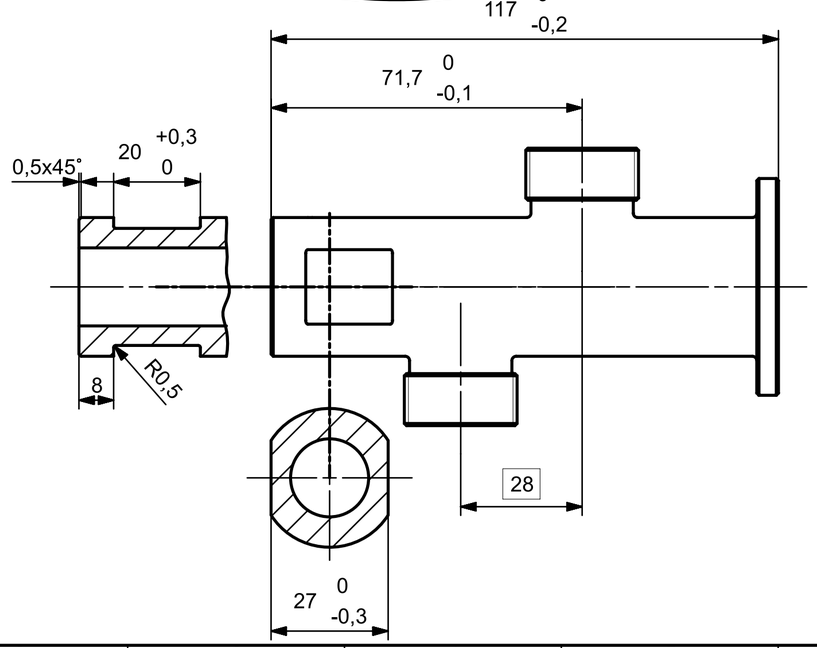

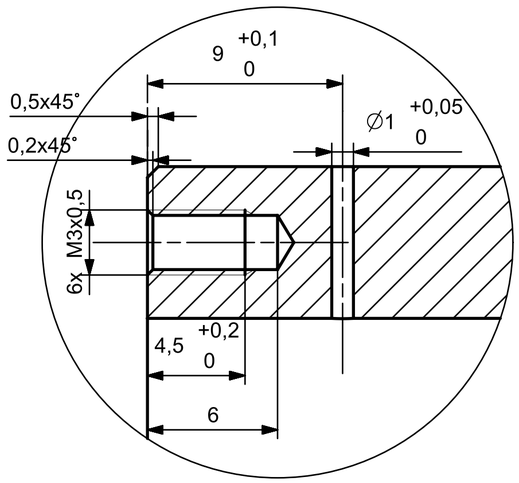

DETAIL R
SCALE 5:1

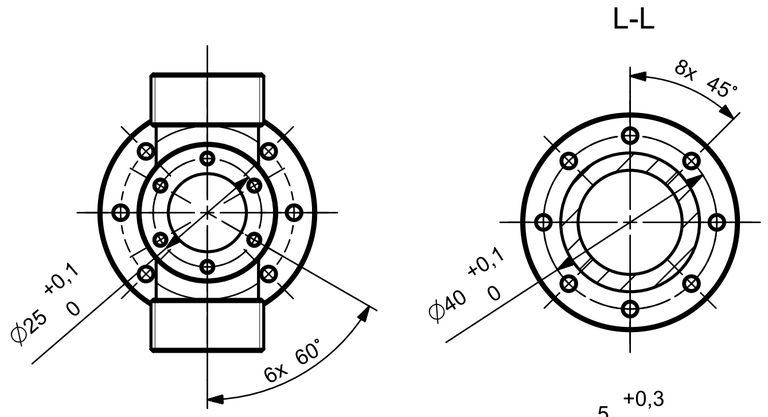

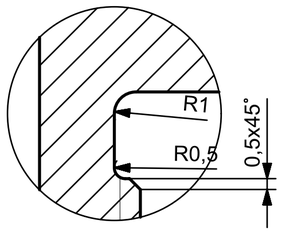

DETAIL S
SCALE 5:1

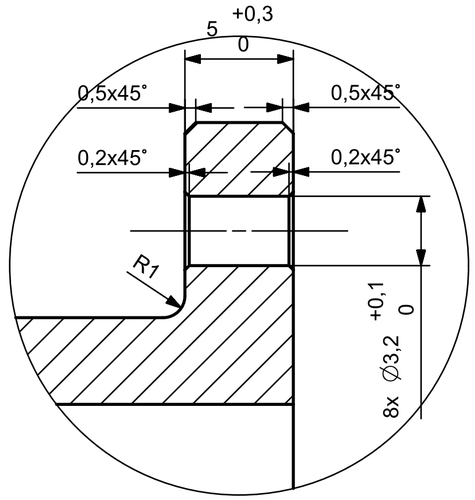

DETAIL P
SCALE 5:1

7. Króćce gwintowane wykonać zgodnie z normą ISO 8434-6.
6. Element pasowany z elementem o numerze TWR.2A.4.02.01.002.
5. Nieoznaczone fazy 0,5x45°.
4. Nieoznczone promienie zaokrągleń R0,5.
3. Ostre krawędzie stępić.
2. Ogólna klasa tolerancji IT10 według normy PN-EN 286.
1. Integralną częścią dokumentacji technicznej stanowi model 3D CAD części.

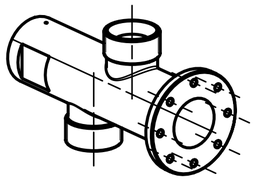

Rysunek i wszelkie zawarte na nim informacje są własnością Studenckiego Koła Astronautycznego.
Udostępnianie lub używanie rysunku bez autoryzacji jest zabronione.

Studenckie Koło Astronautyczne
Politechnika Warszawska
Wydział Mechaniczny Energetyki i Lotnictwa,
Instytut Techniki Cieplnej
Nowowiejska 21/25
00-665 Warszawa

PROJEKTOWAŁ: A.Kwitek	DATA: 2023-04-16	NAZWA CZĘŚCI: **Main valve body**
RYSOWAŁ: A.Kwitek	DATA: 2023-04-16	NUMER RYSUNKU: TWR.2A.4.02.01.001 / MATERIAŁ: Stal nierdzewna AISI 304 (1.4301)
SPRAWDZAŁ: B.Hyży/M.Dzik	DATA: 2023-04-16	NUMER ZŁOŻENIA: TWR.2A.4.02.01.000 / MASA: KG
ZAAKCEPTOWAŁ: B.Hyży	DATA: 2023-04-16	WYKOŃCZENIE, OBRÓBKA: N/A / STRONA: 2 Z 2 / ROZMIAR: A2
WSZYSTKIE WYMIARY W MM / METODA RZUTOWANIA: EUROPEJSKA		SKALA: 1:1 / REWIZJA: A