WYMIAR	ODCHYŁKA
∅117,4 h9	+0,000 -0,087
∅27 H8	+0,033 -0,000
∅4,15 H13	+0,18 -0,000
∅105 H8	+0,054 -0,000
∅122 f7	-0,043 -0,083

Ra 5

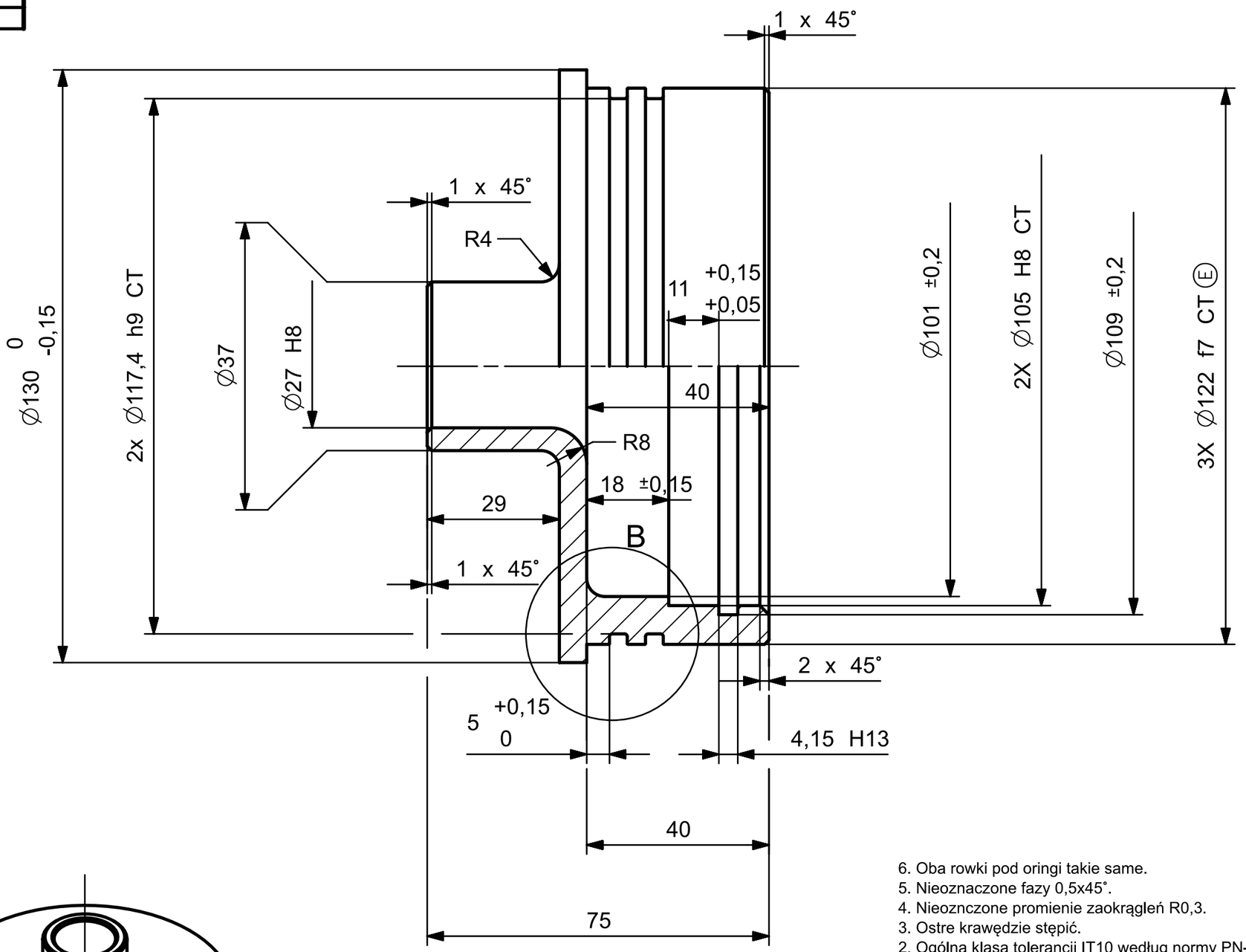

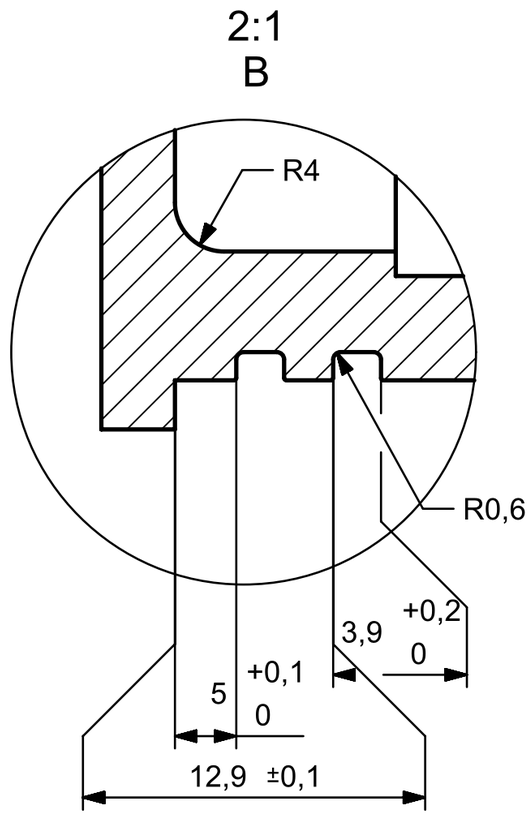

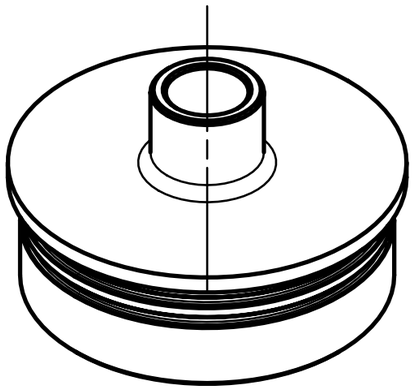

6. Oba rowki pod oringi takie same.
5. Nieoznaczone fazy 0,5x45˚.
4. Nieoznczone promienie zaokrągleń R0,3.
3. Ostre krawędzie stępić.
2. Ogólna klasa tolerancji IT10 według normy PN-EN 286.
1. Integralną częścią dokumentacji technicznej stanowi model 3D CAD części.

Rysunek i wszelkie zawarte na nim informacje są własnością Studenckiego Koła Astronautycznego.
Udostępnianie lub używanie rysunku bez autoryzacji jest zabronione.

Studenckie Koło Astronautyczne
Politechnika Warszawska
Wydział Mechaniczny Energetyki i Lotnictwa,
Instytut Techniki Cieplnej
Nowowiejska 21/25
00-665 Warszawa

PROJEKTOWAŁ: M.DZIK	DATA: 2023-04-14	NAZWA CZĘŚCI: **Plug**
RYSOWAŁ: M.DZIK	DATA: 2023-04-16	NUMER RYSUNKU: TWR.2A.4.03.02.001
SPRAWDZAŁ: K.SZALKOWSKI	DATA: 2023-04-16	MATERIAŁ: STAL 1.4301 (AISI 304)
ZAAKCEPTOWAŁ: B.HYŻY	DATA: 2023-04-16	NUMER ZŁOŻENIA: TWR.2A.4.03.02.000
WSZYSTKIE WYMIARY W MM METODA RZUTOWANIA: EUROPEJSKA		MASA: 0,5786 kg
		WYKOŃCZENIE, OBRÓBKA: N/A
		STRONA: 1 Z 1
		ROZMIAR: A3
		SKALA: 1:1
		REWIZJA: A

A3