WYMIAR	ODCHYŁKA
∅28 f7	-0,02 / -0,041
∅25 h9	+0,000 / -0,052
∅3,4 H12	+0,12 / -0,000

Ra 5

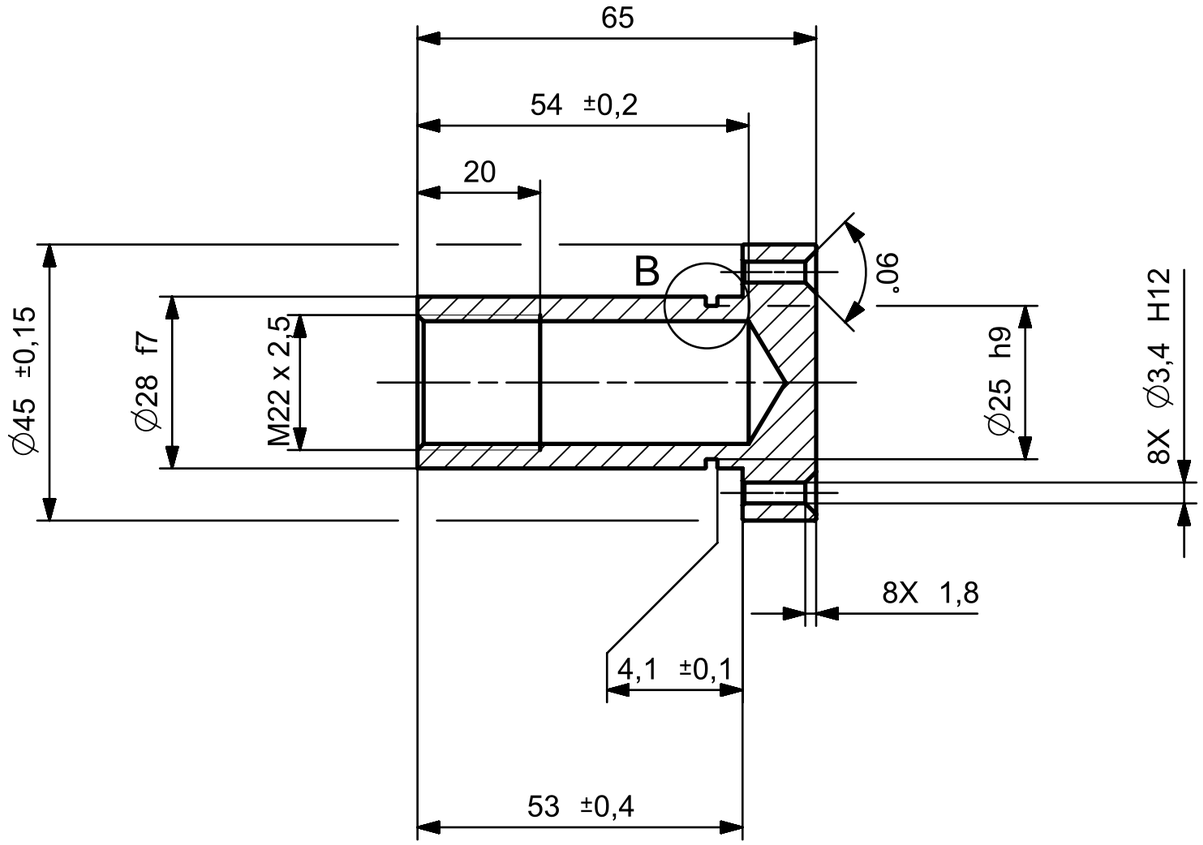

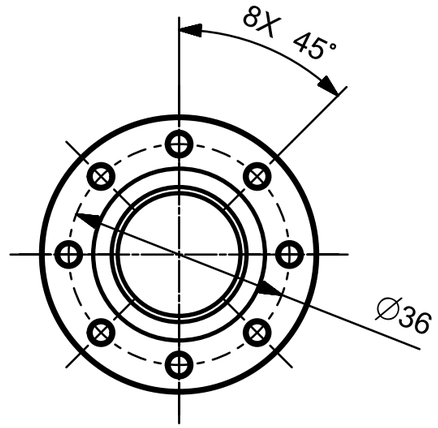

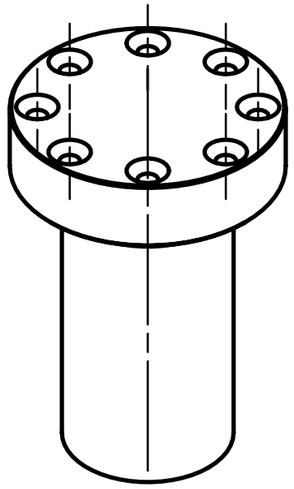

5:1
B

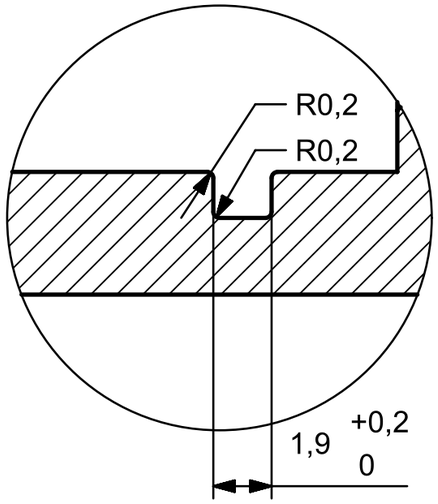

4. Oba rowki pod oringi - takie same.
3. Ostre krawędzie stępić.
2. Ogólna klasa tolerancji IT10 według normy PN-EN 286.
1. Integralną częścią dokumentacji technicznej stanowi model 3D CAD części.

Rysunek i wszelkie zawarte na nim informacje są własnością Studenckiego Koła Astronautycznego.
Udostępnianie lub używanie rysunku bez autoryzacji jest zabronione.

Studenckie Koło Astronautyczne
Politechnika Warszawska
Wydział Mechaniczny Energetyki i Lotnictwa,
Instytut Techniki Cieplnej
Nowowiejska 21/25
00-665 Warszawa

PROJEKTOWAŁ: M.Dzik/M.Tomporowski	DATA: 2023-04-14	NAZWA CZĘŚCI: **Igniter_body**
RYSOWAŁ: M.DZIK	DATA: 2023-04-16	NUMER RYSUNKU: TWR.2A.4.03.02.008 / MATERIAŁ: Stal 1.4301 (AISI 304)
SPRAWDZAŁ: B.HYŻY	DATA: 2023-04-16	NUMER ZŁOŻENIA: TWR.2A.4.03.02.000 / MASA: 0,2536 kg
ZAAKCEPTOWAŁ: B.HYŻY	DATA: 2023-04-16	WYKOŃCZENIE, OBRÓBKA: N/A / STRONA: 1 Z 1 / ROZMIAR: A3
WSZYSTKIE WYMIARY W MM METODA RZUTOWANIA: EUROPEJSKA		SKALA: 1:1 / REWIZJA: A

A3