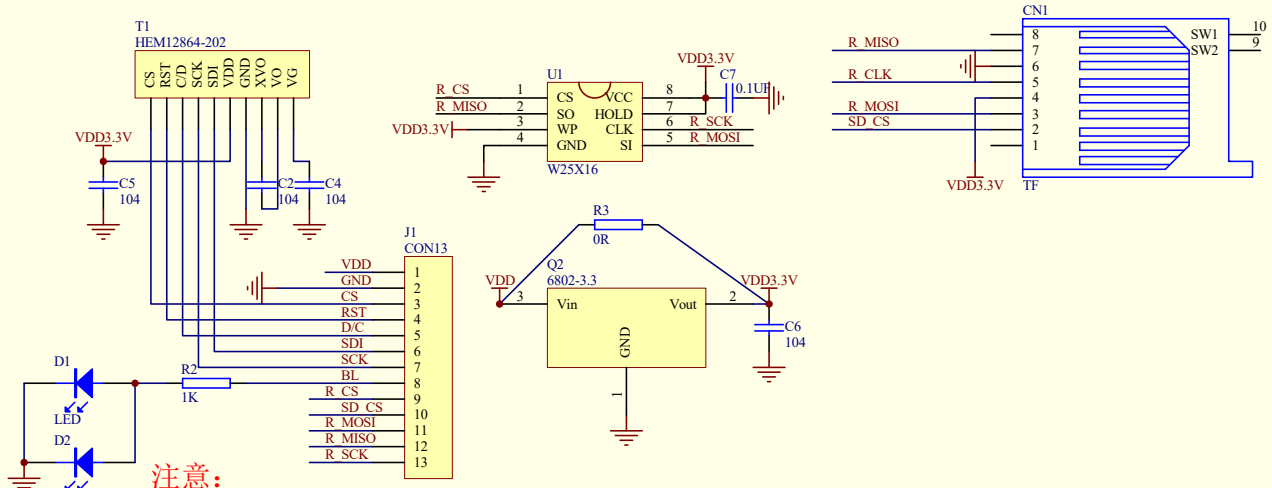

注意：
1,VDD为3.3V输入时候Q2不焊接，R3短接;
2,VDD为5V输入时，焊接Q2，断开R3,
并且CS/RST/D_C/SDI/SCK串接1K左右的电阻限流;

Title	RonView Display	
Size A4	Number TFT V1.1	Revision RV-12864MZV1
Date: 7-Apr-2016		Sheet of
File: E:\MY PCB\SY-STM32F103ZET6.DDB		Drawn By: