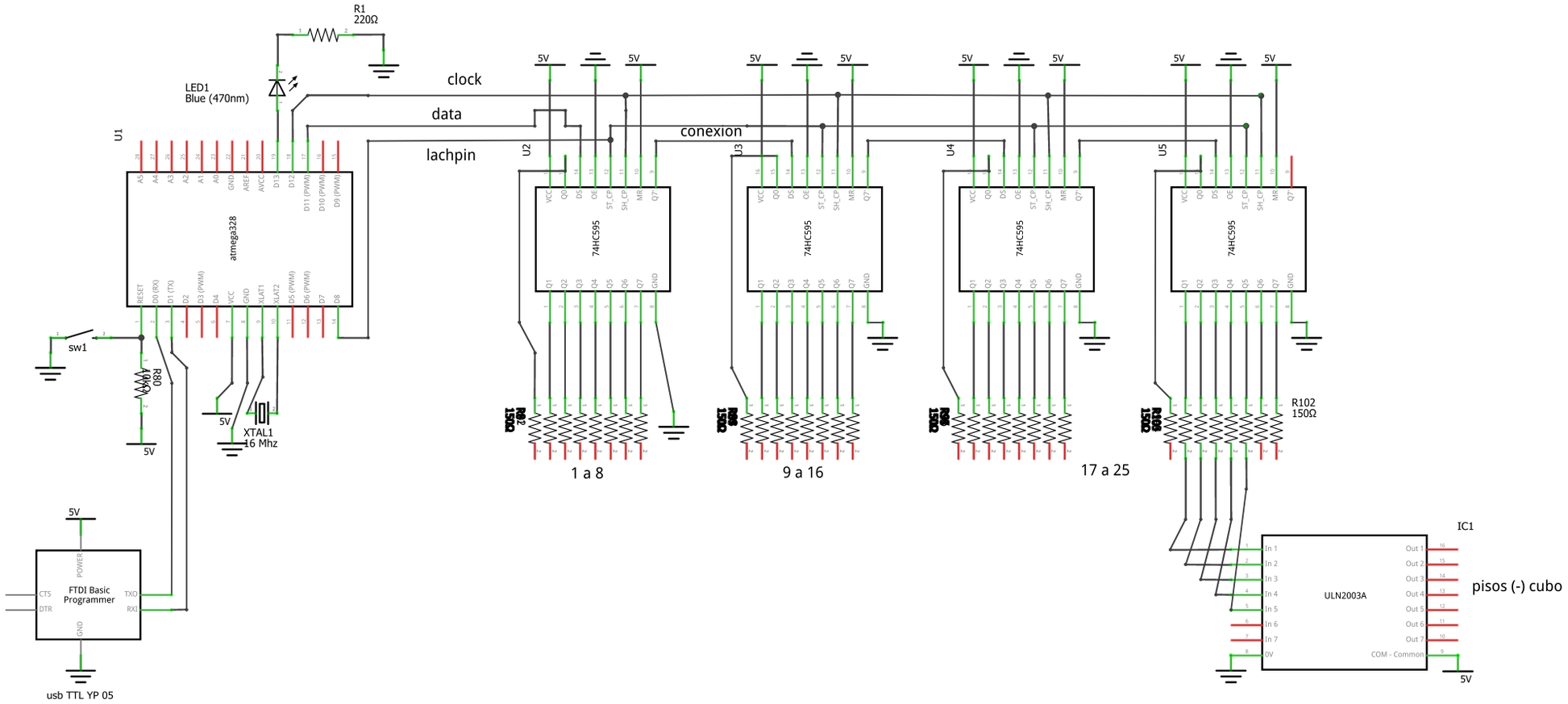

Proyecto	CROCO LED		
*Filename	cubo 5x5x5	Rev	
Fecha	16 abr 2019 18:54:41	Hoja	1/1

fritzing