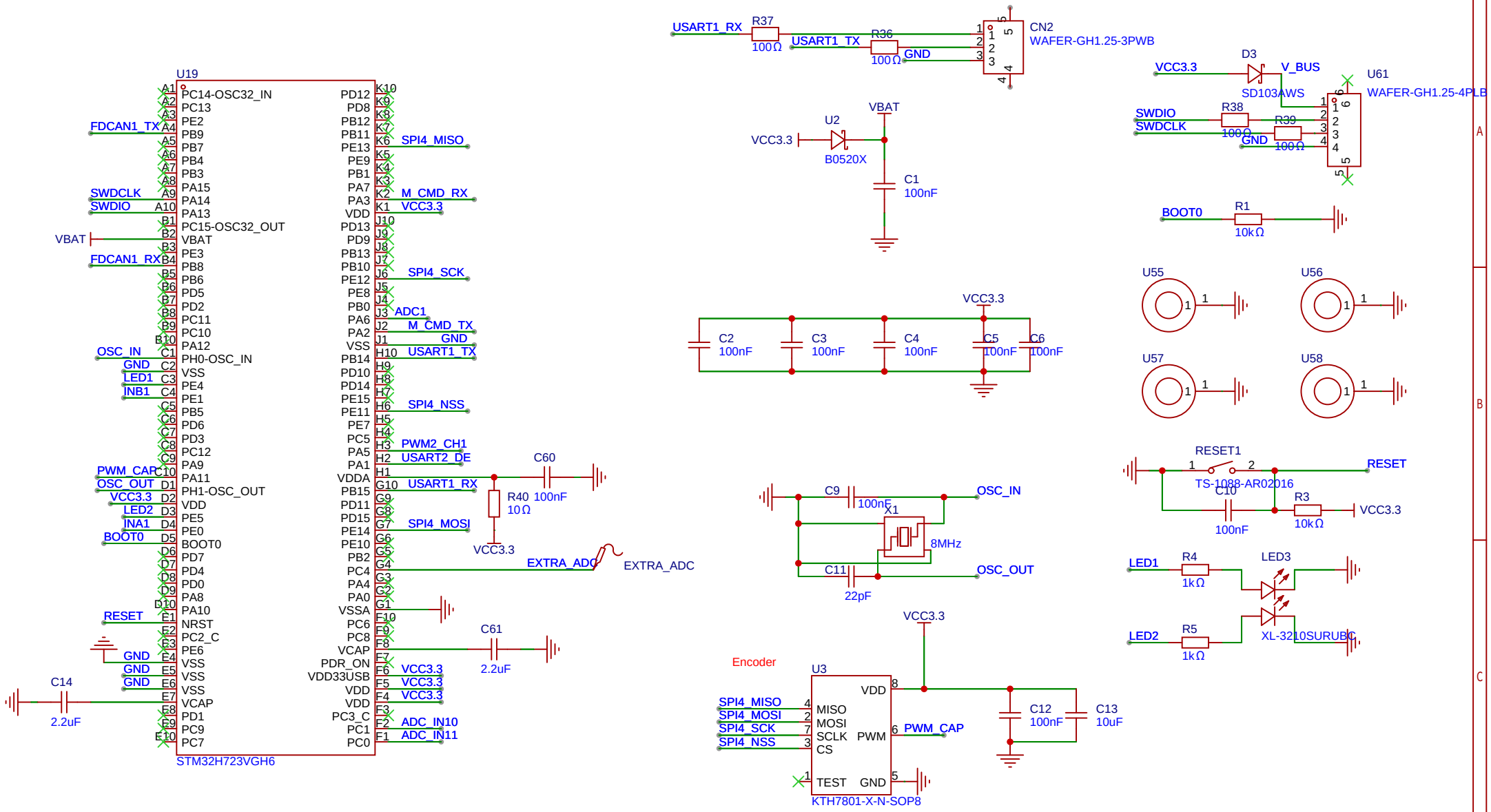


| | | | |
|---|---|---|---|
| 原理图 | Schematic1_1 | 更新日期 | 2025-09-04 |
| | | 创建日期 | 2025-07-28 |
| 图页 | STM32_core | 物料编码 | |
| 绘制 | | RMRB_with_current_sensor | |
| 审阅 | | | |
| | | 版本 | 尺寸 | 页 1 共 4 |
| 嘉立创EDA | | V1.0 | A4 | 嘉立创EDA |

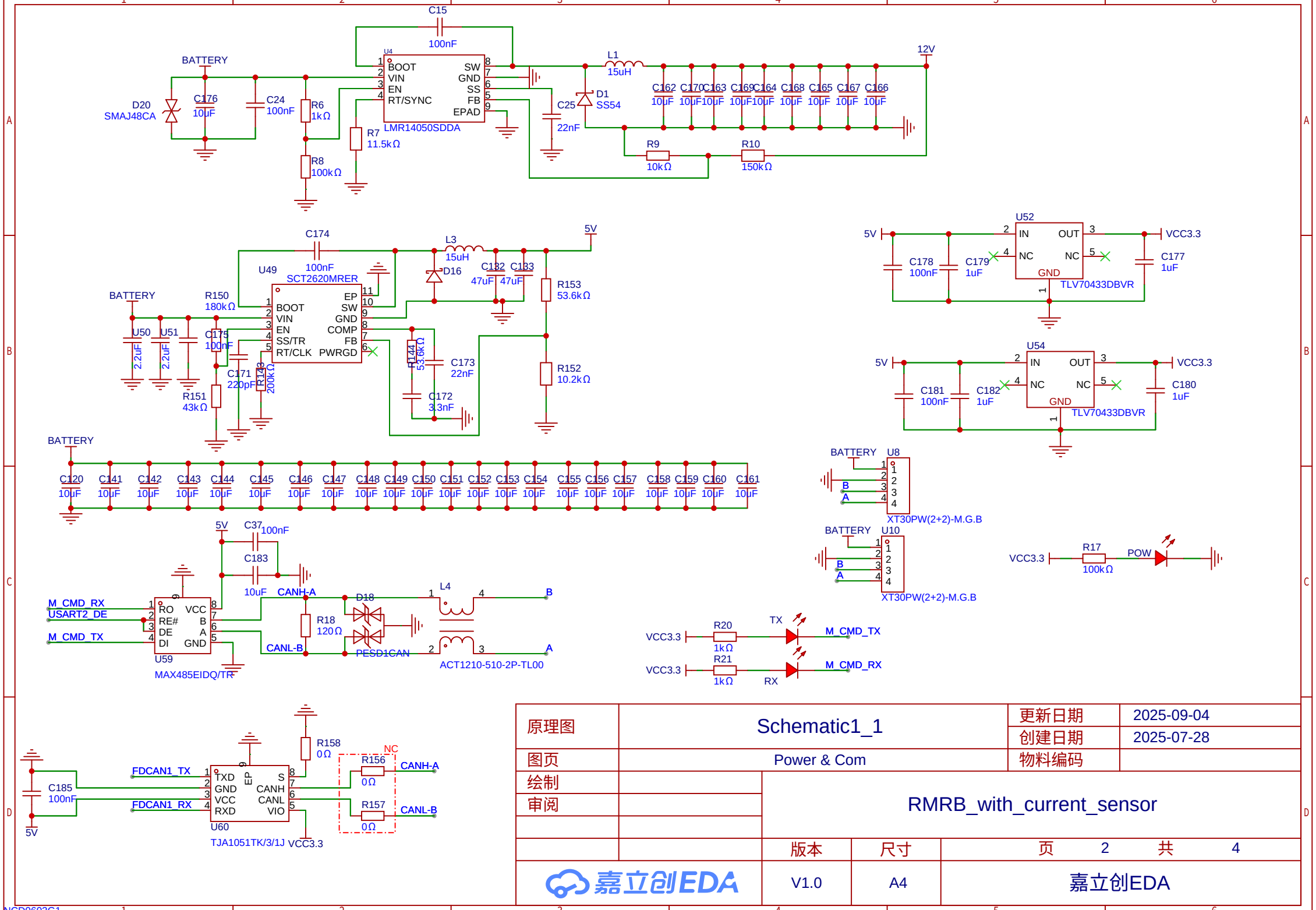


| | | | |
|---|---|---|---|
| 原理图 | Schematic1_1 | 更新日期 | 2025-09-04 |
| | | 创建日期 | 2025-07-28 |
| 图页 | Power & Com | 物料编码 | |
| 绘制 | | RMRB_with_current_sensor | |
| 审阅 | | | |
| | | 版本 | 尺寸 | 页 2 共 4 |
| 嘉立创EDA | | V1.0 | A4 | 嘉立创EDA |

NCD0603G1

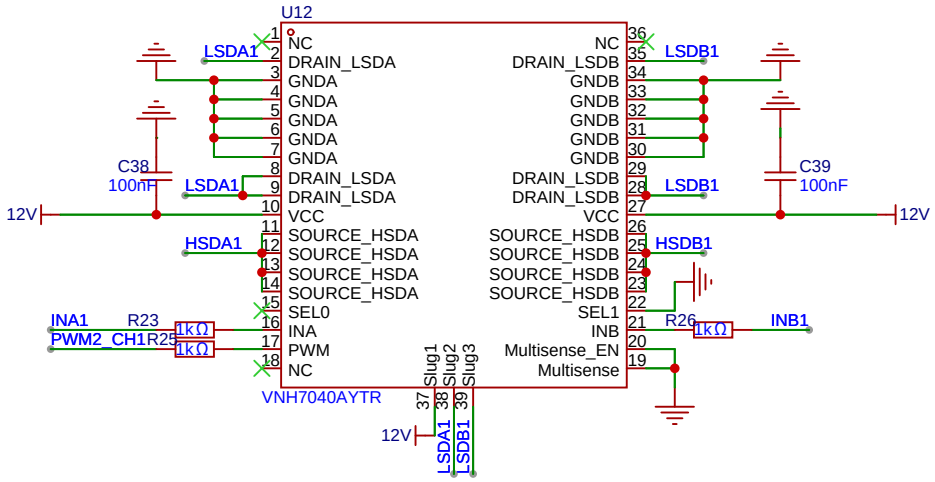


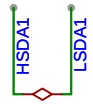


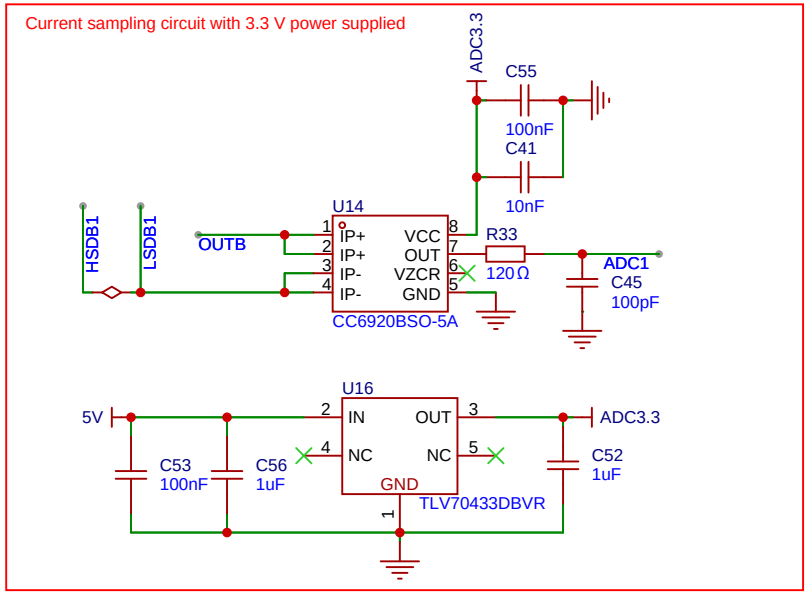


| | | | |
|---|---|---|---|
| 原理图 | Schematic1_1 | 更新日期 | 2025-09-02 |
| | | 创建日期 | 2025-07-28 |
| 图页 | H-bridge | 物料编码 | |
| 绘制 | | RMRB_with_current_sensor | |
| 审阅 | | | |
| | | 版本 | 尺寸 | 页 3 共 4 |
| 嘉立创EDA | | V1.0 | A4 | 嘉立创EDA |

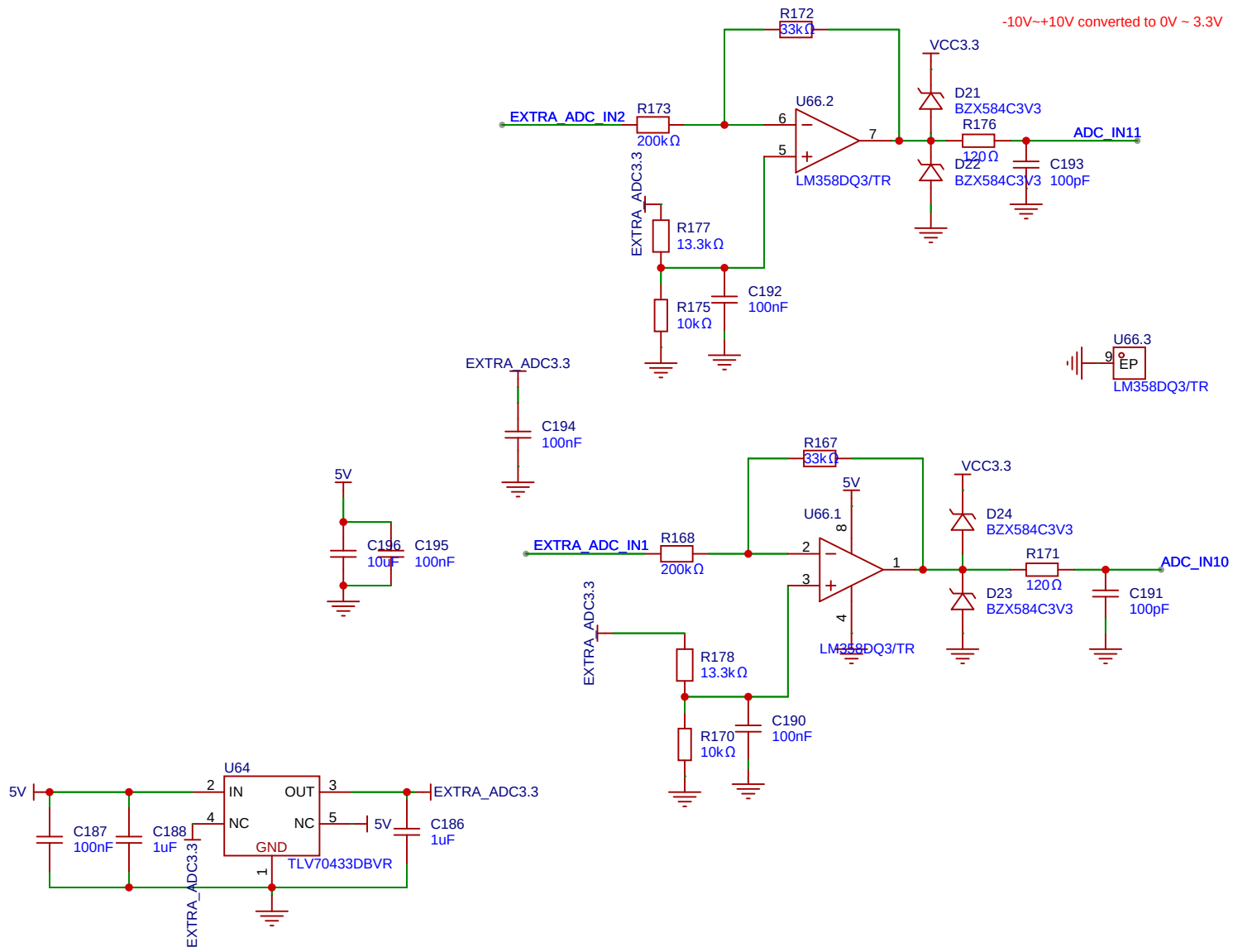


| | | | |
|---|---|---|---|
| 原理图 | Schematic1_1 | 更新日期 | 2025-09-03 |
| | | 创建日期 | 2025-09-03 |
| 图页 | extensive adc | 物料编码 | |
| 绘制 | | RMRB_with_current_sensor | |
| 审阅 | | | |
| | | 版本 | 尺寸 | 页 4 共 4 |
| 嘉立创EDA | | V1.0 | A4 | 嘉立创EDA |