剖视练习

1. 求作主视图（取全剖视）。

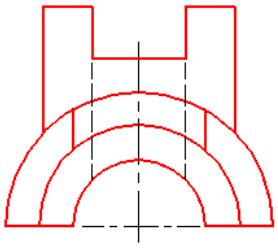

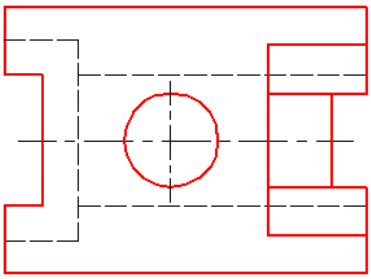
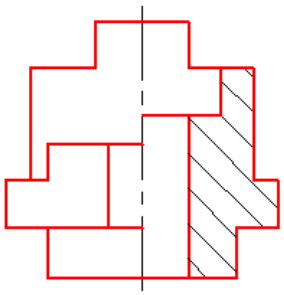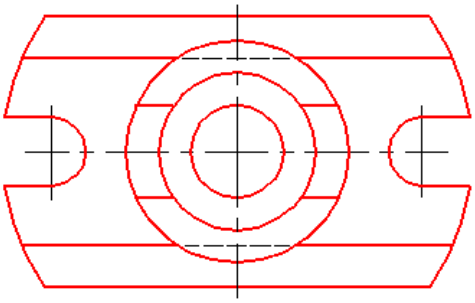
2. 求作主视图（取半剖视）。