练习题

1. 求作左视图。

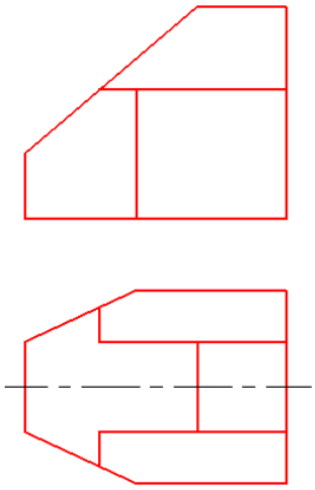

2. 求作左视图。

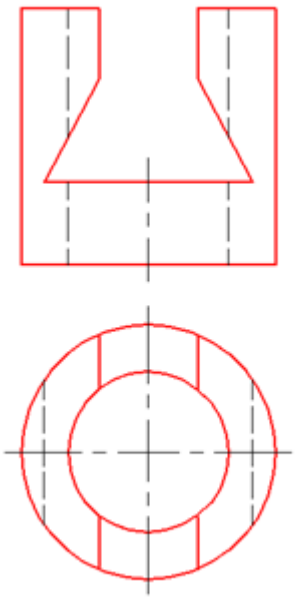

3.求作主视图。

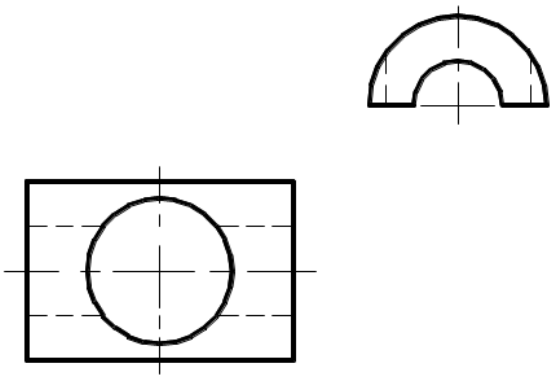

4.求作主视图。

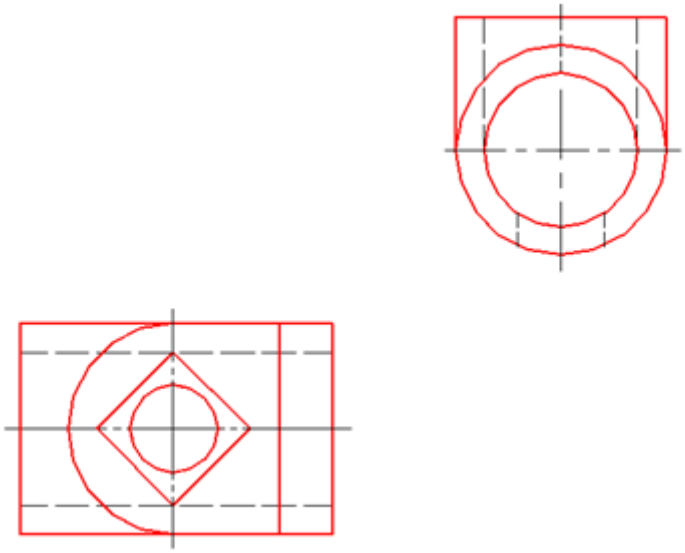
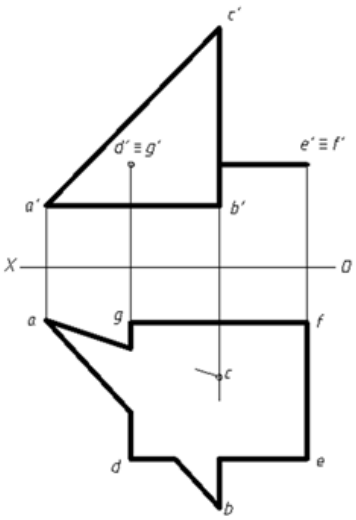
5. 求两平面的交线并判别可见性。