50kg/m 钢轨技术参数

项目	160km/h以下 50-75kg/m
钢轨高度	±0.6
轨头宽度	±0.5
轨头顶部断面	
接头夹板安装面斜度	+1.0 -0.5
接头夹板安装面高度	+0.6 -0.5
轨腰厚度	+1.0 -0.5
轨底宽度	+1.0 -1.5
轨底边缘厚度	+0.75 -0.5
轨底凹陷	
断面斜度（垂直、水平方向）	≤0.8
断面不对称	±1.2
长度（环境温度20度时）	
螺栓孔直径	±0.8
螺栓孔位置	

项目		数量	单位
每米重量		51.514	kg
断面面积		65.8	cm2
重心距轨底边距离		7.10	cm
对水平轴的惯性矩		2037.0	cm^4
对垂直轴的惯性矩		377.0	
下部断面系数		287.2	cm^3
上部断面系数		251.3	
底侧断面系数		左 57.1	
		右 57.1	
金属分配	轨头	38.68	%
	轨腰	23.77	
	轨底	37.55	

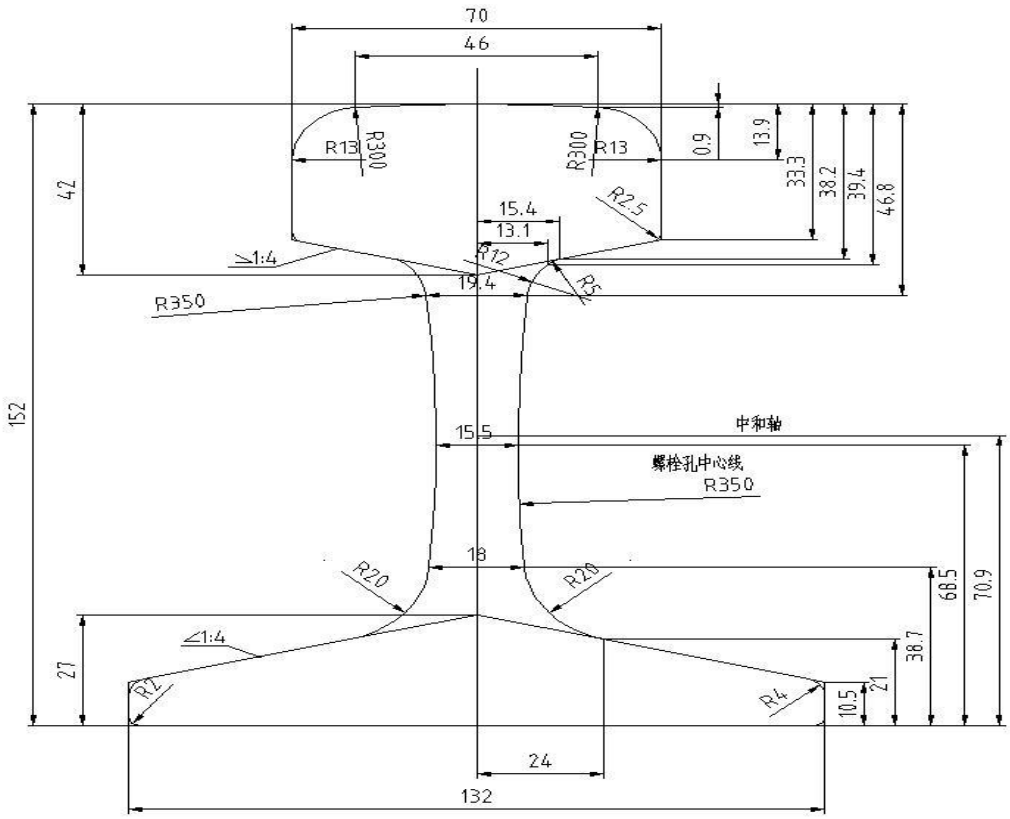

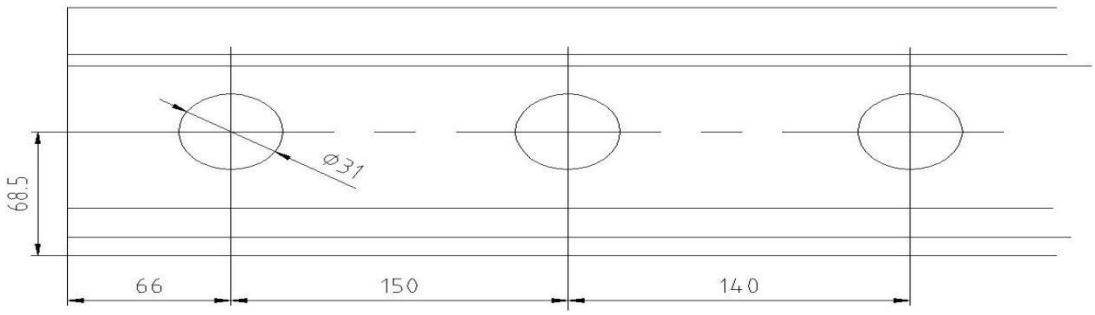

60kg/m 钢轨技术

项目	60kg/m钢轨		160km/h以下 50-75kg/m
	250km/h	350km/h	
钢轨高度	±0.6		±0.6
轨头宽度	±0.5		±0.5
轨头顶部断面	±0.6	$^{+0.6}_{-0.3}$	
接头夹板安装面斜度	$^{+1.0}_{-0.5}$	±0.35	$^{+1.0}_{-0.5}$
接头夹板安装面高度	$^{+0.6}_{-0.5}$		$^{+0.6}_{-0.5}$
轨腰厚度	$^{+1.0}_{-0.5}$		$^{+1.0}_{-0.5}$
轨底宽度	±1.0		$^{+1.0}_{-1.5}$
轨底边缘厚度	$^{+0.75}_{-0.5}$		$^{+0.75}_{-0.5}$
轨底凹陷	≤0.3		
断面斜度（垂直、水平方向）	≤0.6		≤0.8
断面不对称	±1.2		±1.2
长度（环境温度20度时）	±30		
螺栓孔直径	±0.7		±0.8
螺栓孔位置	±0.7		
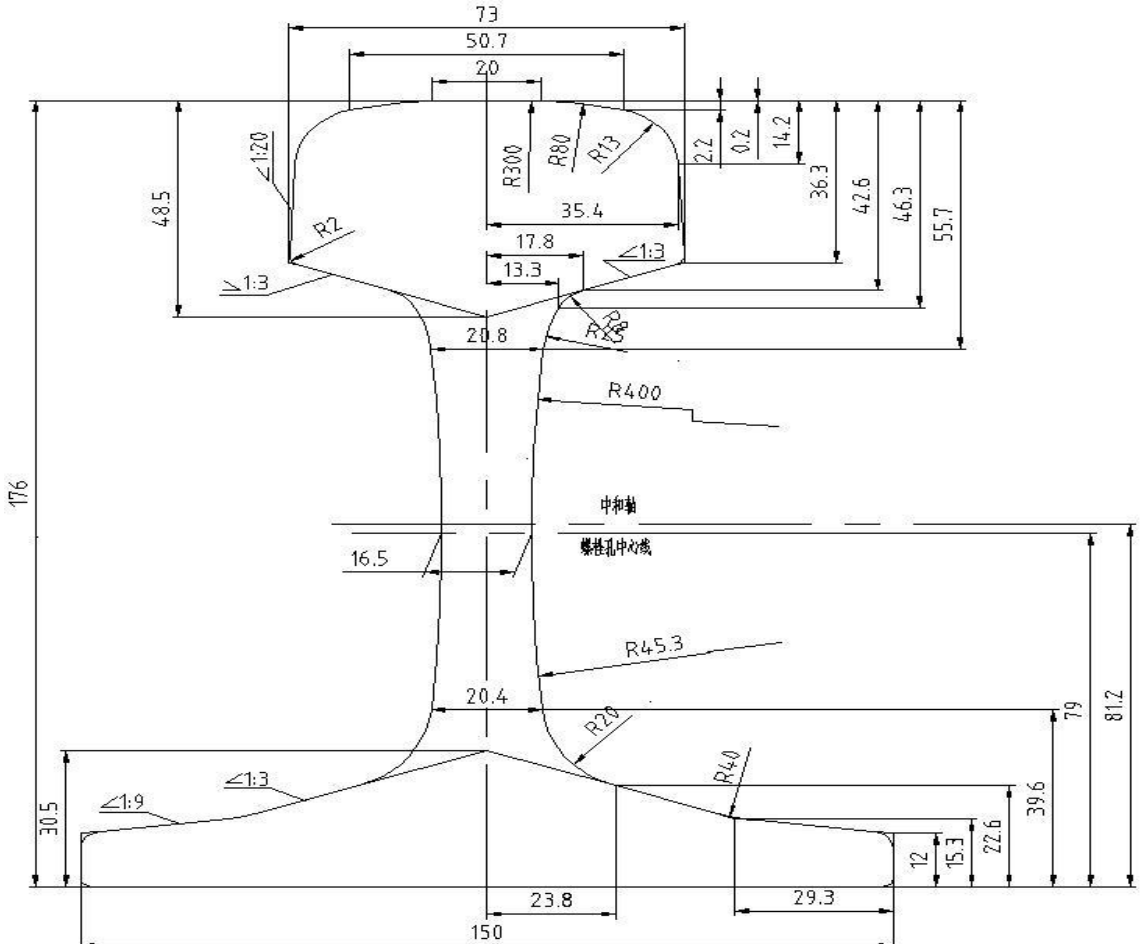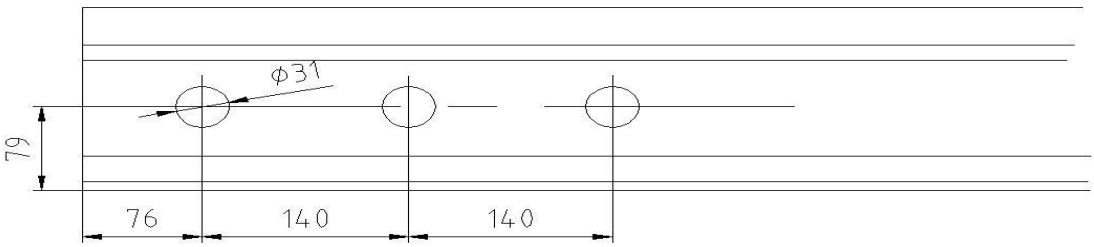
项目		数量	单位
每米重量		60.643	kg
断面面积		77.45	cm2
重心距轨底边距离		8.12	cm
对水平轴的惯性矩		3217	cm^4
对垂直轴的惯性矩		524	
下部断面系数		396	cm3
上部断面系数		339.4	
底侧断面系数		左 69.9	
		右 69.9	
金属分配	轨头	37.47	%
	轨腰	25.29	
	轨底	37.24