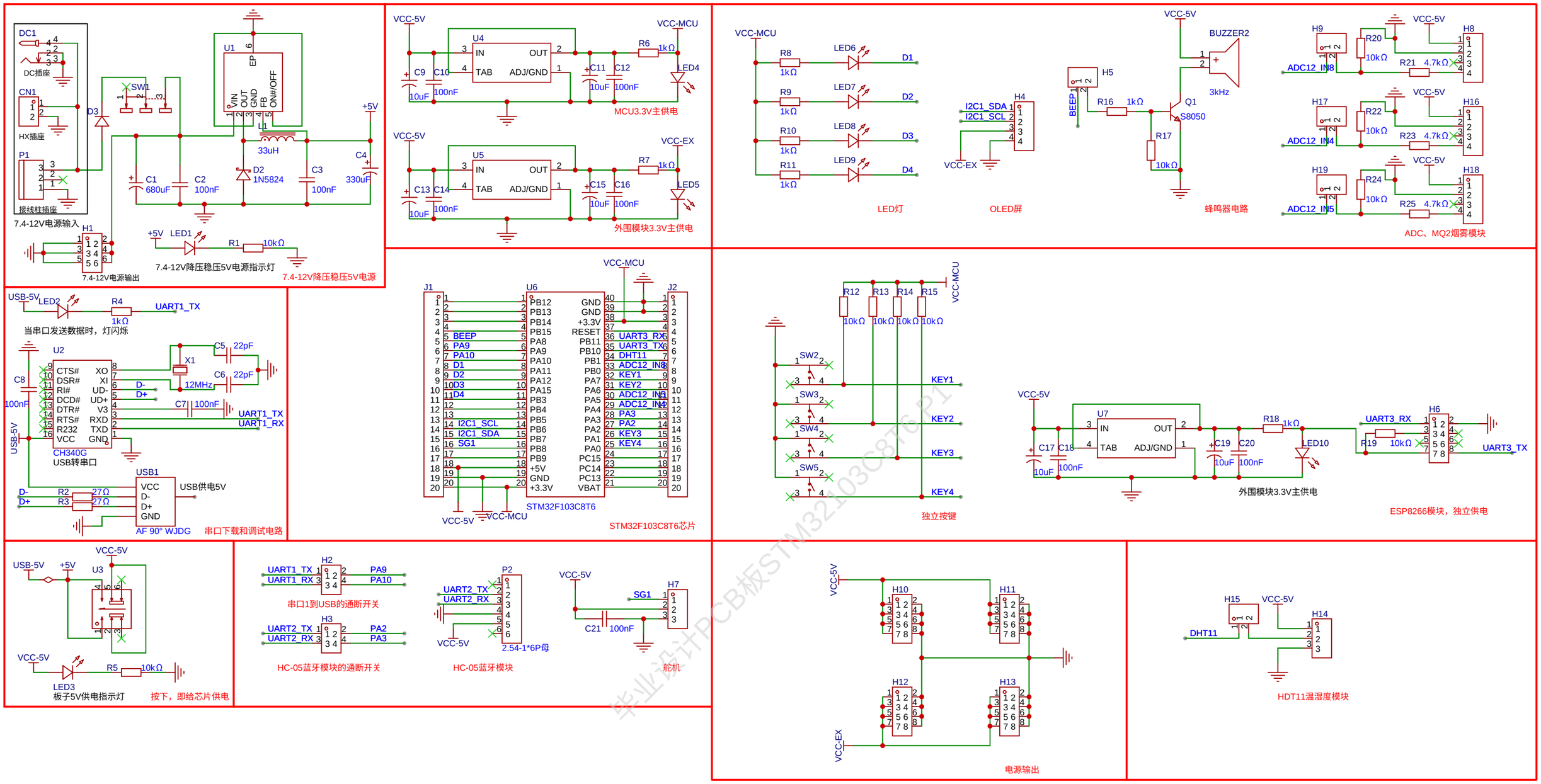


毕业设计PCB板STM32103C8T6 P1

| | | | |
|---|---|---|---|
| 原理图 | STM32103C8T6 | 创建日期 | 2024-12-30 |
| | | 更新日期 | 2025-01-07 |
| 板子 | Board1 | 图页 | P1 |
| 绘制 | | 毕业设计PCB板 | |
| 审阅 | | | |
| | | 版本 | 尺寸 | 页 1 共 1 |
| 嘉立创EDA | | V1.0 | A4 | 轻歌有限公司 |