Отчет по лабораторной работе
Исследование работы триггеров
в программе Electronics Workbench

Задание 1. Исследование работы RS-триггера

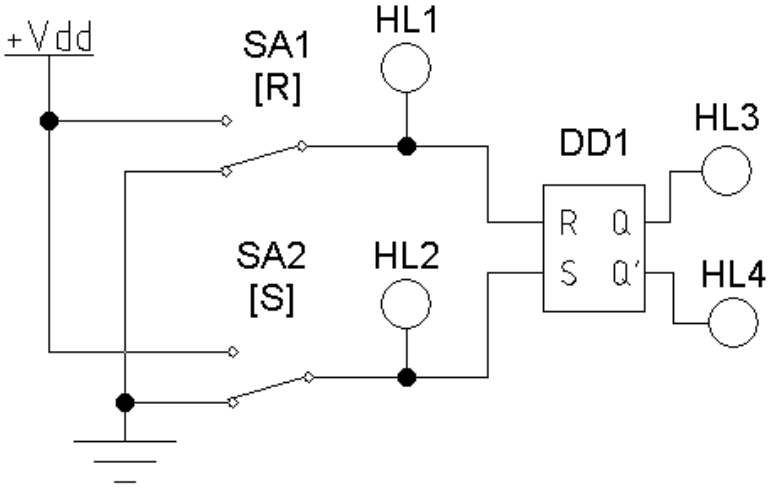

Рис. 1 - Модель схемы для исследования RS-триггера

Таблица 1

Таблица состояний RS-триггера

№	R (HL1)	S (HL2)	Q (HL3)	Q′ (HL4)
1	0	0		
2	0	0→1		
3	0	1→0		
4	0→1	0		
5	1→0	0		
6	1	1		

Задание 2. Исследование работы JK-триггера

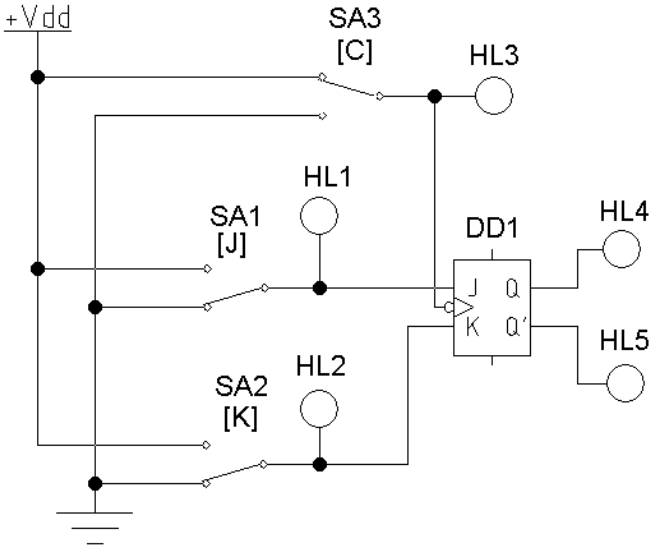

Рис. 2 - Модель схемы для исследования RS-триггера

Таблица 2

Таблица состояний JK-триггера

№	J (HL1)	K (HL2)	C (HL3)	Q (HL4)	$\overline{Q}$ (HL5)
1	0	0	1		
2	0	0	1→0		
3	1	0	0		
4	1	0	0→1		
5	1	0	1→0		
6	0	1	1→0		
7	1	1	1→0		
8	1	1	1→0		

Выводы:

1. *У RS-триггера при R=0 и S=0 на выходе Q= …, Q'= … .*
2. *Чтобы на выходе Q JK-триггера установить логическую «1» необходимо подать на входы J= …, K=…, C= … .*
3. *… … … …*