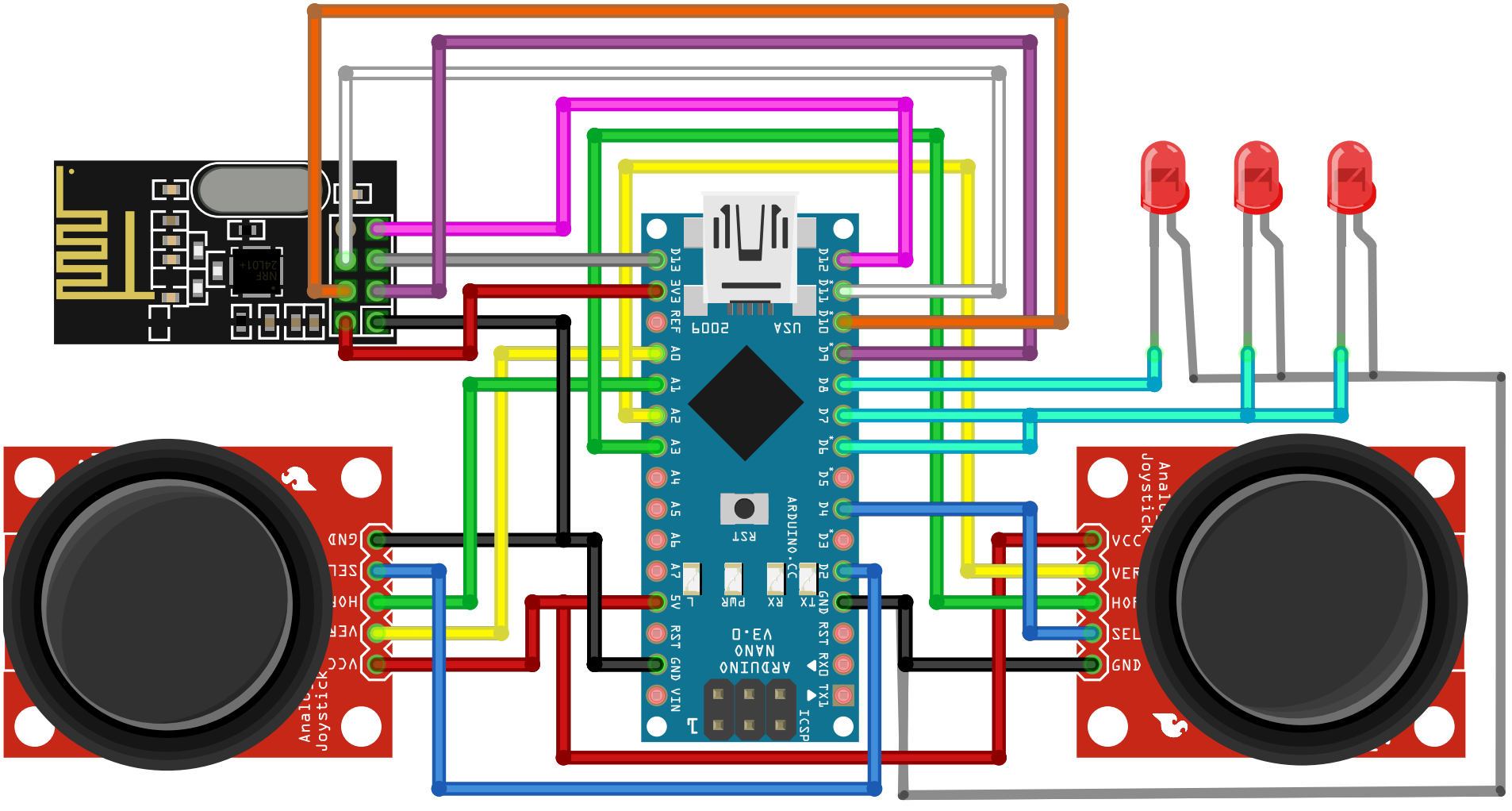
D13 3V3 REF A0 A1 A2 A3 A4 A5 A6 A7 5V RST GND VIN
D12 D11 D10 D9 D8 D7 D6 D5 D4 D3 D2 GND RST RX0 TX1
USA 2009
RST
ARDUINO.CC
L PWR RX TX
ARDUINO NANO V3.0
ICSP
GND SEL HOR VER VCC
Analog Joystick
VCC VER HOR SEL GND
Analog Joystick

fritzing