附录1 常用集成电路芯片引脚排列图

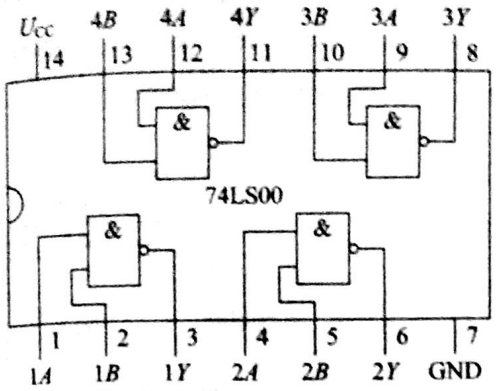

$Y=\overline{AB}$ 四二输入正与非门

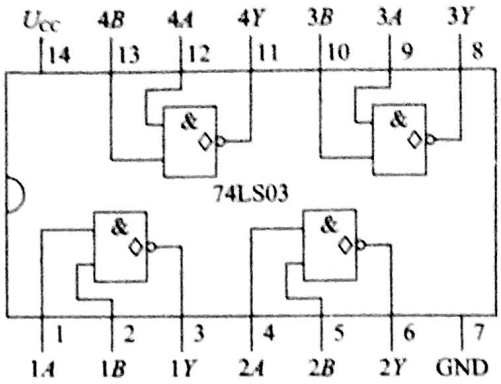

$Y=\overline{AB}$ 集电极开路输出的四二输入正与非门

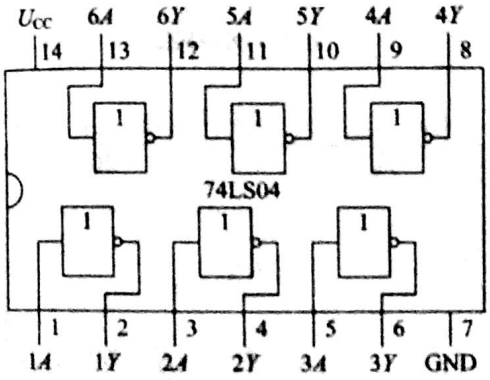

$Y=\overline{A}$ 六反相器

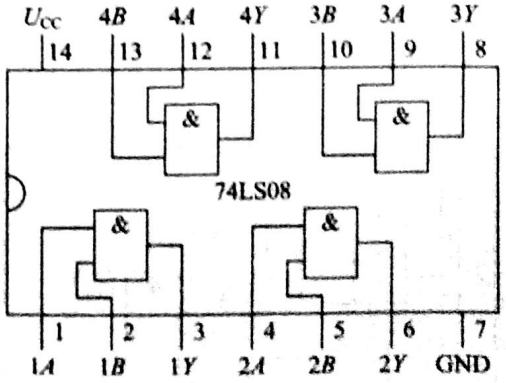

$Y=AB$ 四二输入正与门

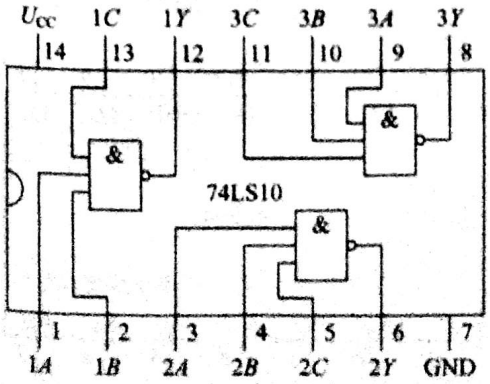

$Y=\overline{ABC}$ 三三输入正与非门

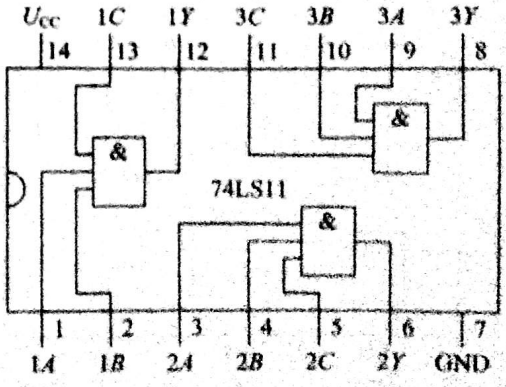

$Y=ABC$ 三三输入正与门

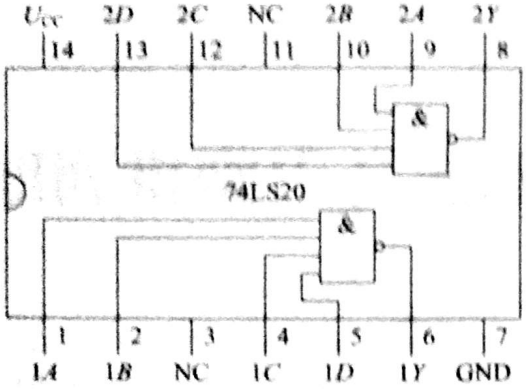

$Y=\overline{ABCD}$ 双四输入正与非门

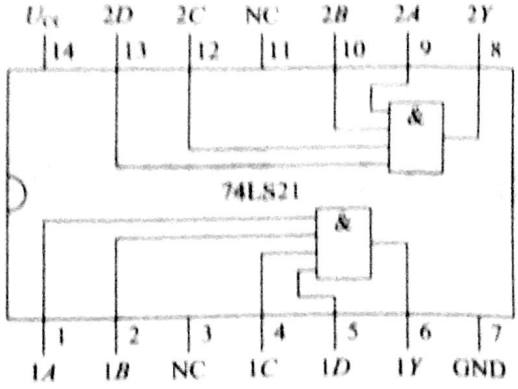

$Y=ABCD$ 双四输入正与门

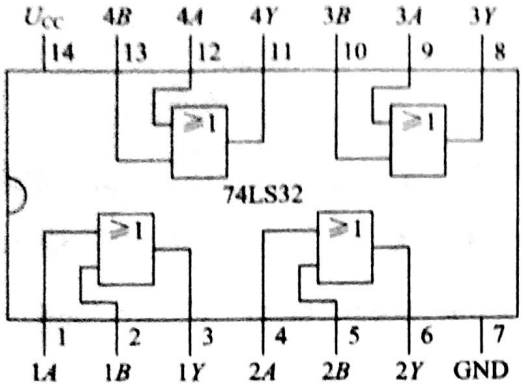

$Y=A+B$ 四二输入正或门

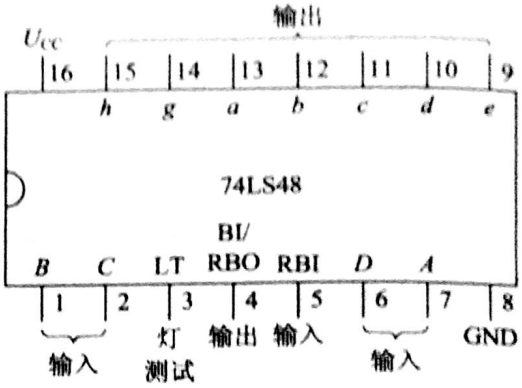

BCD七段译码器

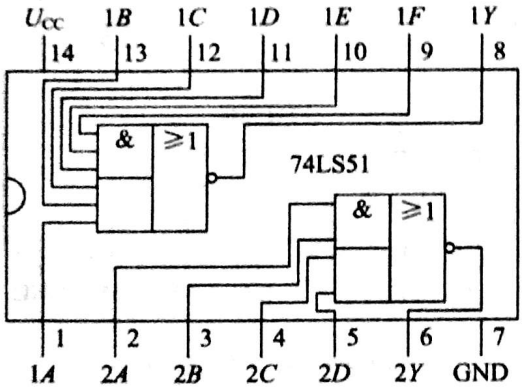

$Y=\overline{AB+CD}$ 与或非门

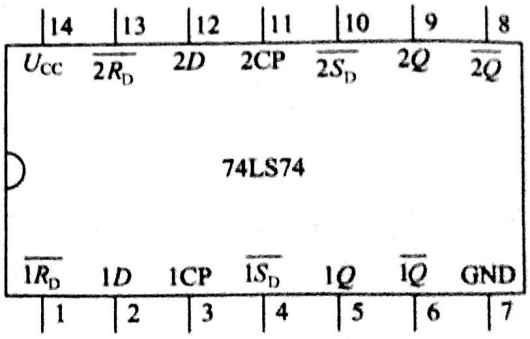

双D型正边沿触发器

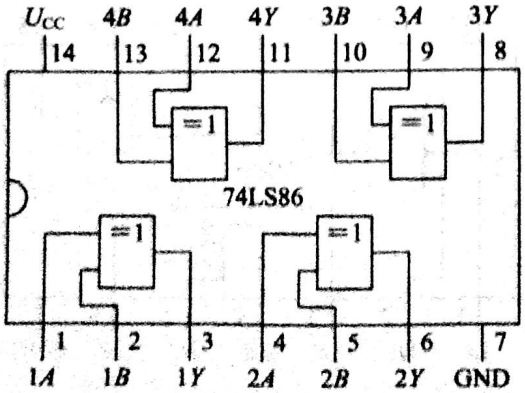

$Y=A\oplus B$ 四二输入异或门

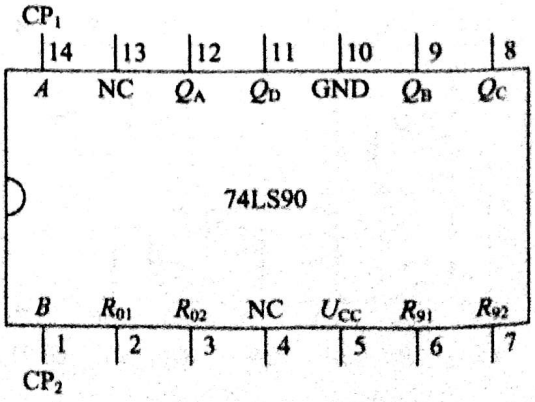

十进制计数器(2、5分频)

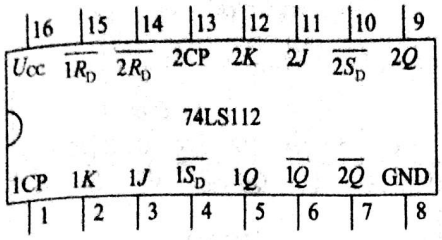

双JK负边沿触发器(带预置和清除端)

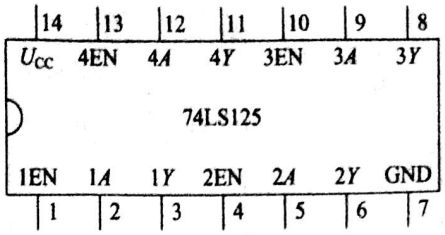

$Y=A$ 三态输出的四总线缓冲门(EN为高时禁止)

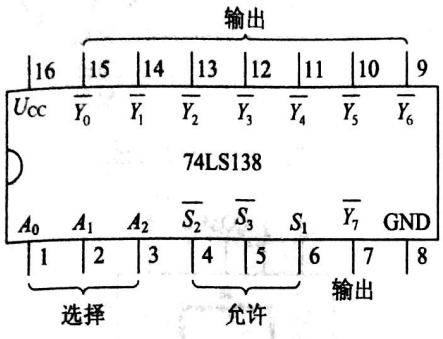

3—8线译码器/分配器

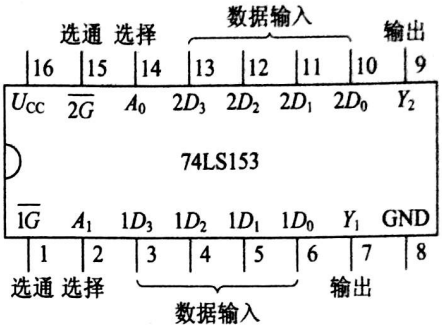

双4—1线数据选择器/多路开关

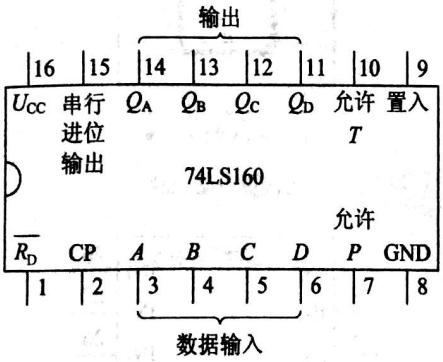

4位同步计数器(十进制，直接清除)

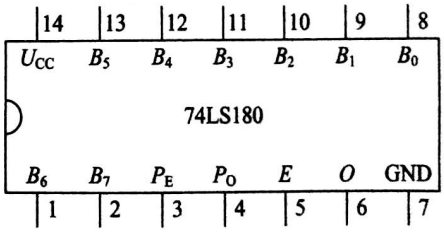

9位奇/偶校验器/发生器

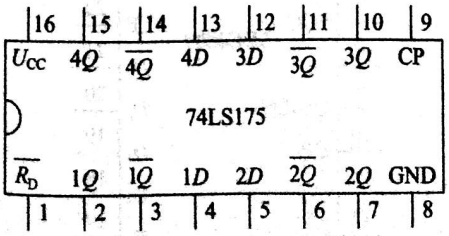

四D型触发器(互补输出，直接清除)

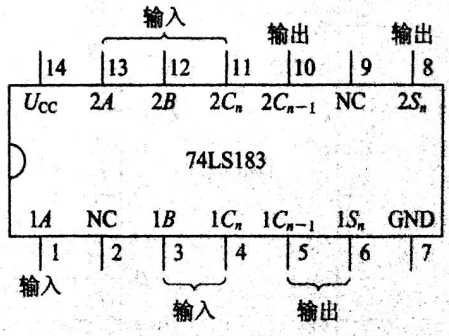

双保留进位全加器

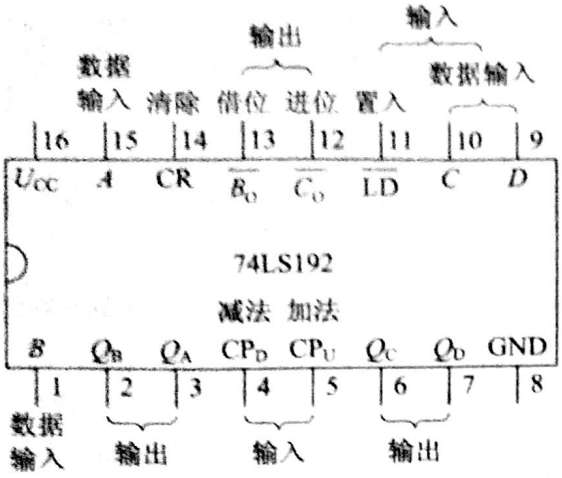

同步双时钟加/减计数器

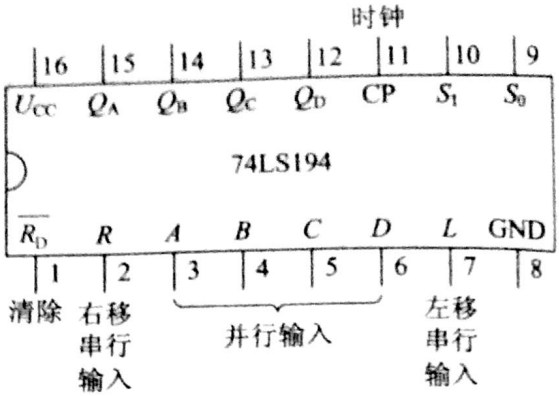

4位双向通用移位寄存器

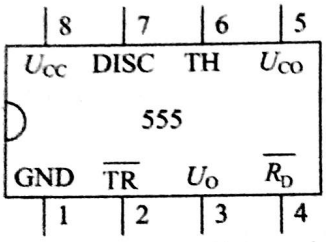

555时基电路

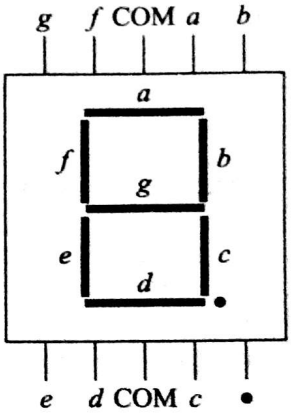

七段数码显示器

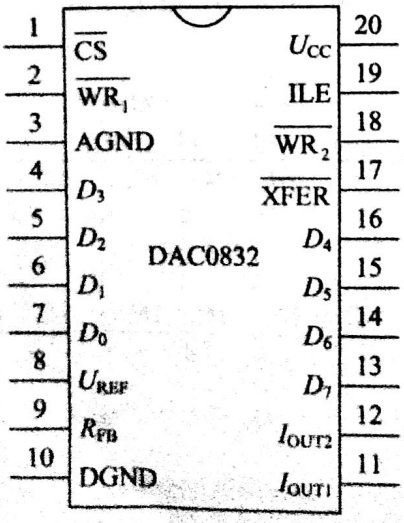

8位数/模转换器

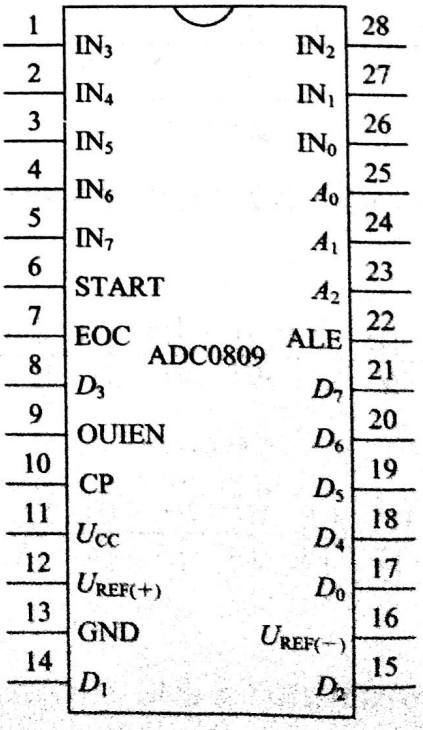

8位8通道逐次逼近型模/数转换器

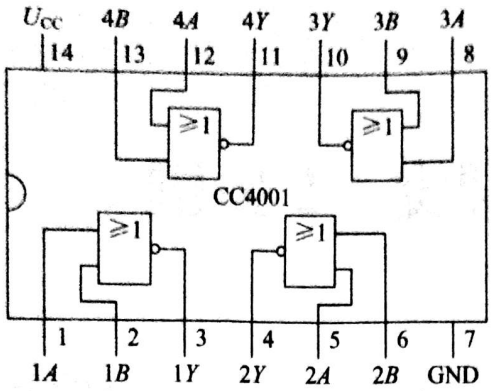

$Y=\overline{A+B}$ 四二输入或非门(CMOS)

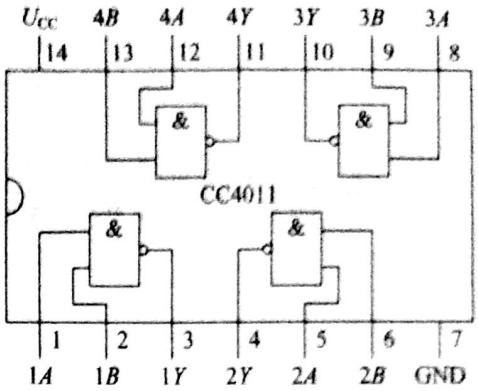

$Y=\overline{AB}$ 四二输入与非门(CMOS)

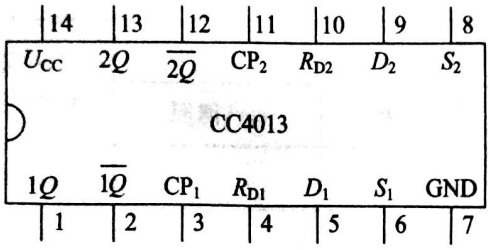

双D型触发器(CMOS)

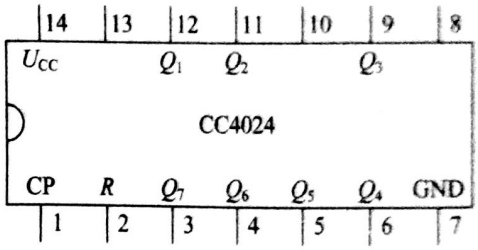

七级二进制脉动计数器(CMOS)

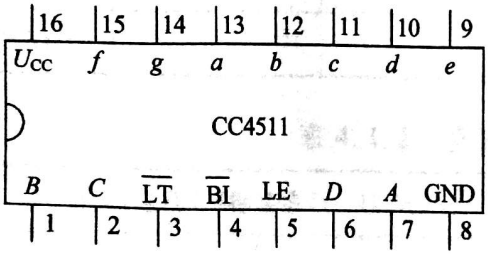

BCD七段锁存/译码/驱动(CMOS)

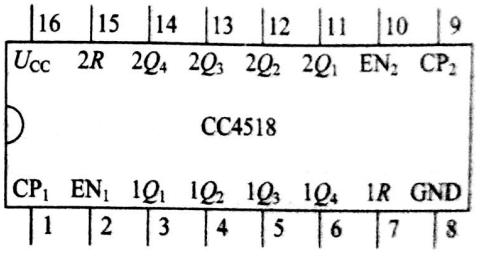

双BCD加法计数器(CMOS)