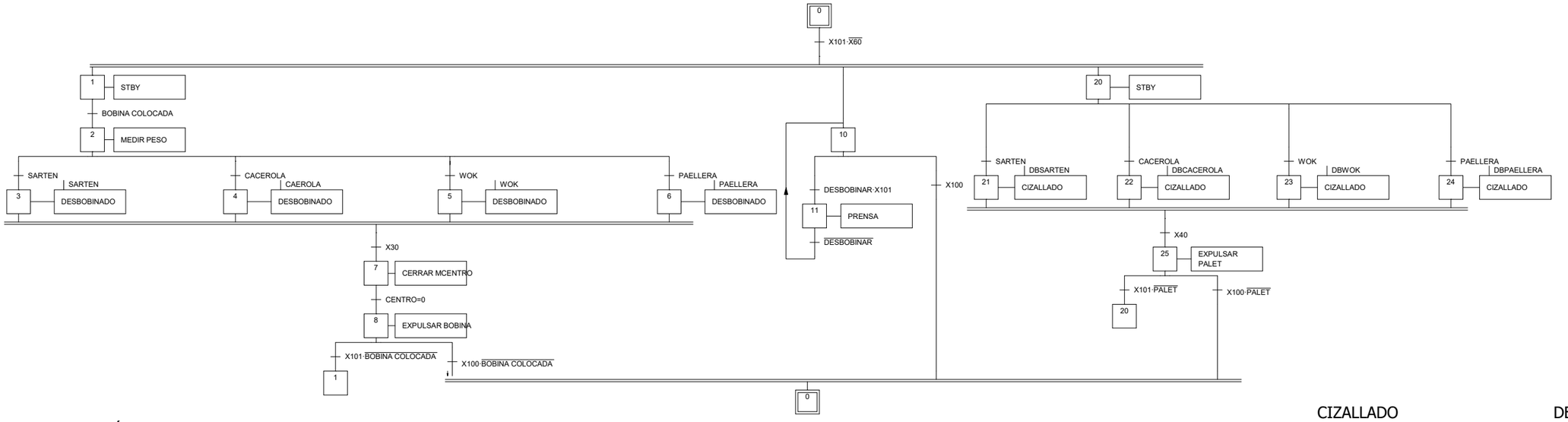

GESTIÓN MODOS

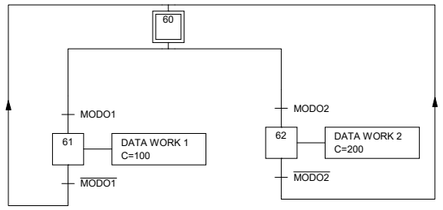

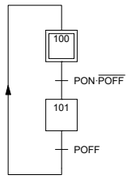

CORTAR

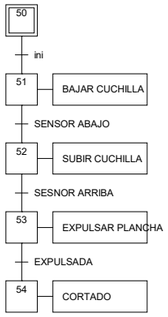

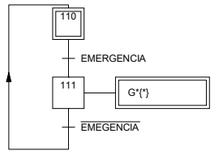

MEDIR PESO

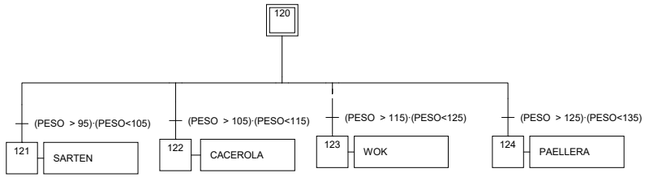

CIZALLADO

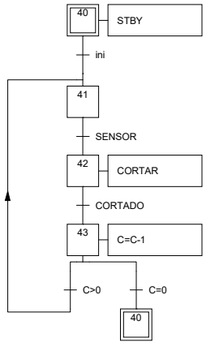

DESBOBINADO

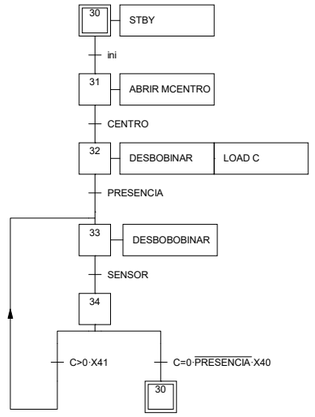

					Date	Name	
				Edit.			
				Ch.			
				Norm			
							Sheet 1/1
						Grafcet	
State:	Change	Date	Name	(Orig.)		(Repl. f.)	(Repl. by)