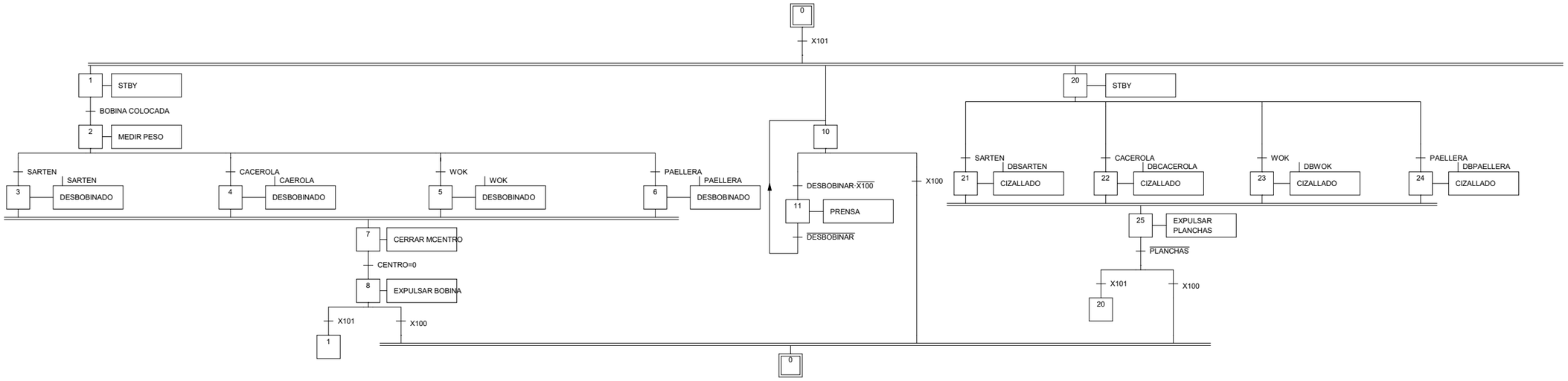

GESTIÓN MODOS

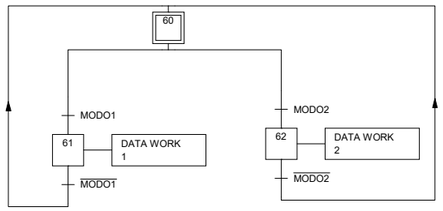

CORTAR

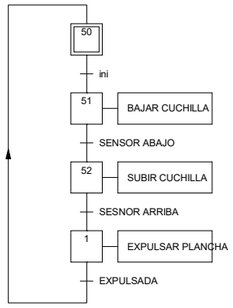

MEDIR PESO

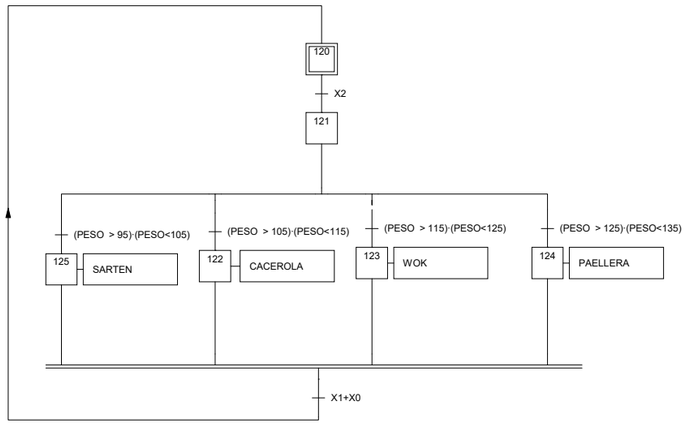

CIZALLADO

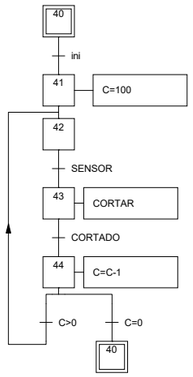

DESBOBINADO

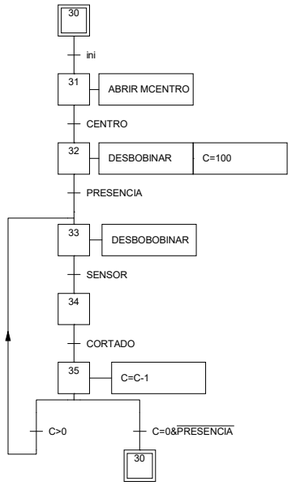

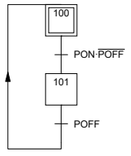

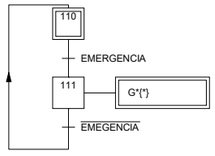

					Date	Name
				Edit.		
				Ch.		
				Norm		
					Grafcet	Sheet 1/1
State:	Change	Date	Name	(Orig.)	(Repl. f.)	(Repl. by)