版本号	B0			
日 期	161124			

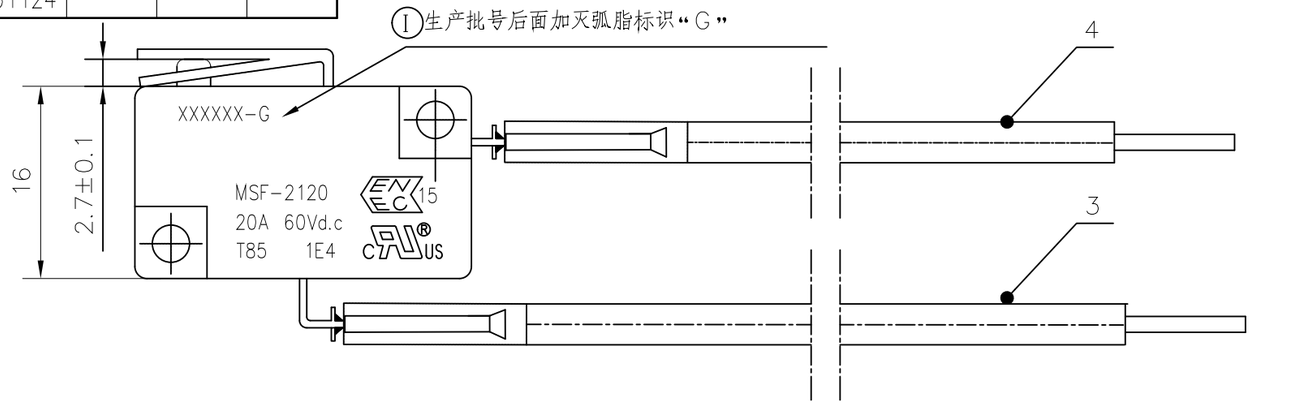

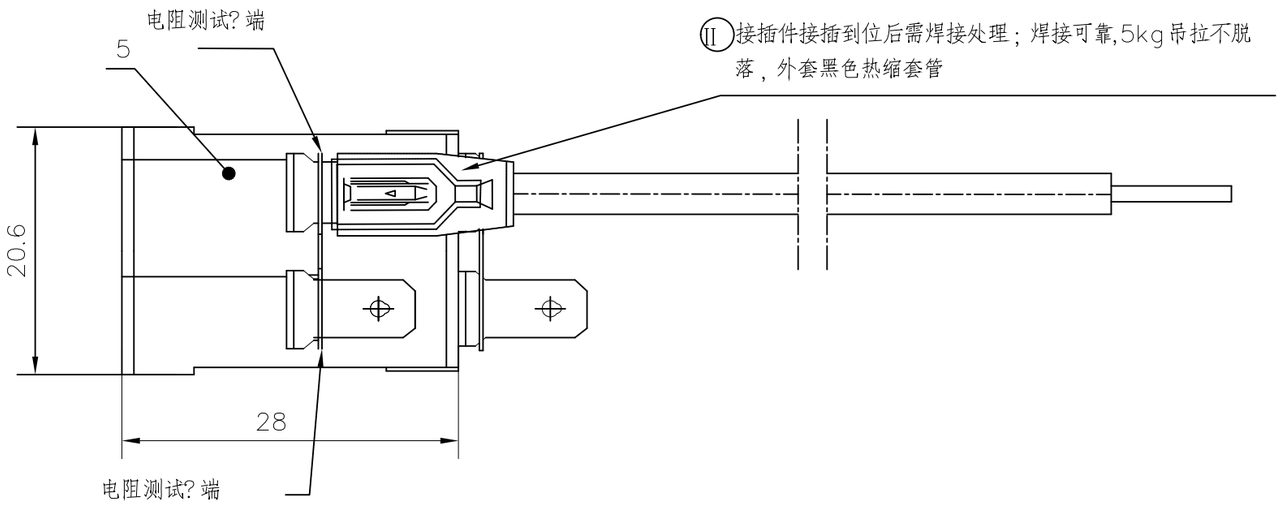

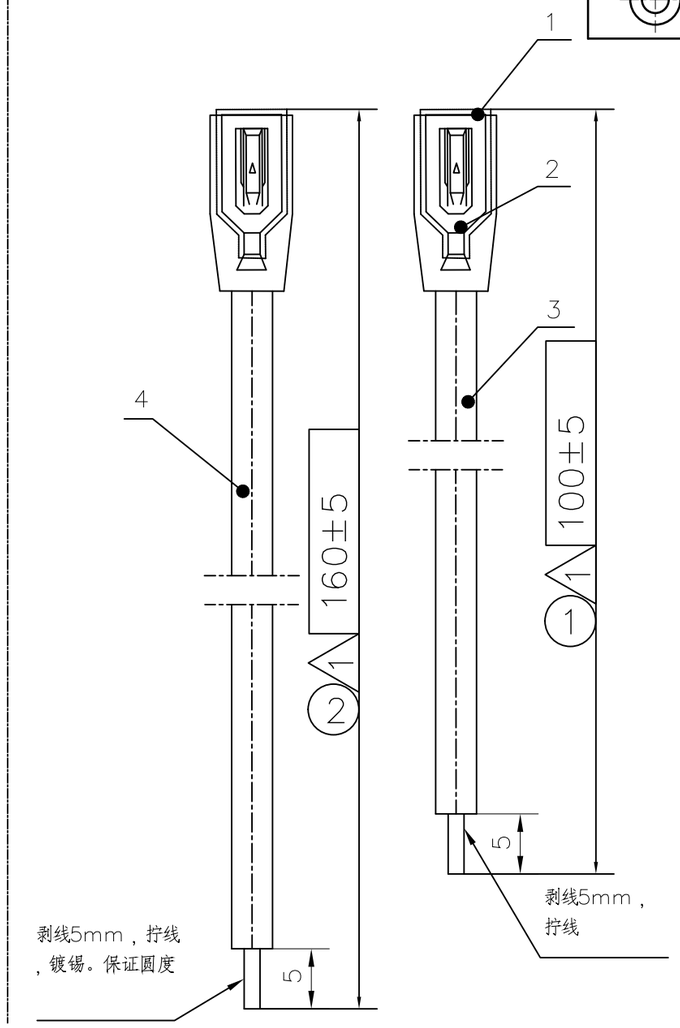

技术要求

1. 开关型号：MSF-2120 20A 60Vd.c 1E4；
2. 开关及导线满足ENEC及UL认证要求。开关ENEC认证证书号：ENEC-00837； UL认证证书号：E219444；
3. 开关在最高额定电压，额定电流下经3s ON，3s OFF 10000次分断寿命试验。不应有开关通断失效或开关接线端子处熔化现象；
4. 开关触点动作行程（空行程）：1.2±0.3、触点处打开力为10-15N；
5. 连接片焊接后导通电阻值≤10mΩ（电阻测试? 端到电阻测试? 端）；
6. 开关内部触点表面需涂灭弧脂；
7. 其它具体要求见图示：Ⅰ～Ⅱ；
8. 材料符合ROHS2.0、PAHS、REACH有害物质限值要求；
9. 整件所有零部件必须符合MTD-欧洲材料符合标准，MTD号：701-02019。

序号	代号	名称	数量	材料/规格	单件 重量	总计 重量	备注
5	LM-C3702D-19	保护开关	1	60Vd.c 20A			带灭弧脂
4		导线2	1	AWM1015 14AWG PVC 105℃			黄色
3		导线1	1	AWM1015 14AWG PVC 105℃			红色
2		母插（直插）	2	4.8×0.8			带自锁
1		黑色热缩套管	2	ø5×25			黑色

普通公差				H
基本尺寸分段	公差区分			
	H	J	K	N
8以下	±0.1	±0.2	±0.2	±1.0
≤8<25	±0.15	±0.3	±0.3	±1.5
≤25<80	±0.25	±0.4	±0.5	±2.0
≤80<250	±0.4	±0.6	±0.8	±3.0
≤250<800	±0.8	±1.0	±1.5	±6.0
≤800<2500	±1.5	±1.7	±3.0	±12.0

注：△1必须检验的重要项目；△2通用检具/量规检验项目；△3特制量规/检具检验项目；△4专用检测设备检验项目。
[ ]重要度符号：[A]关键：客户要求控制尺寸及参数；[B]重要：影响整机性能及参数

标记	处数	更改前	更改后	更改文件号	签名	年、月、日

设计			审定	
校对				
审核				
标准化			批准	

W2230C电机控制器开关

物料编码

阶段标识				重量	比例
S					1:1

共 张 第 张

莱克电气股份有限公司

W2230C-DR

SD1.211.2.W2230C