IdISBa

De la idea al modelo 3D

Colaboración del cirujano con la Unidad de modelaje 3D

IDEA

PROTOTIPO

MODIFICACIÓN

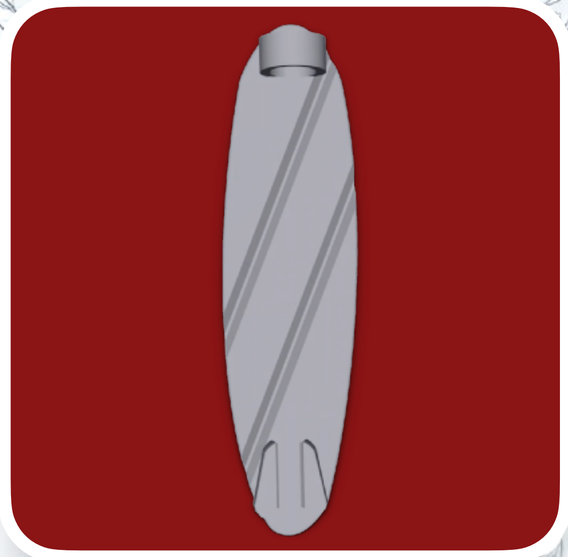

FINAL

La clave: el plegado
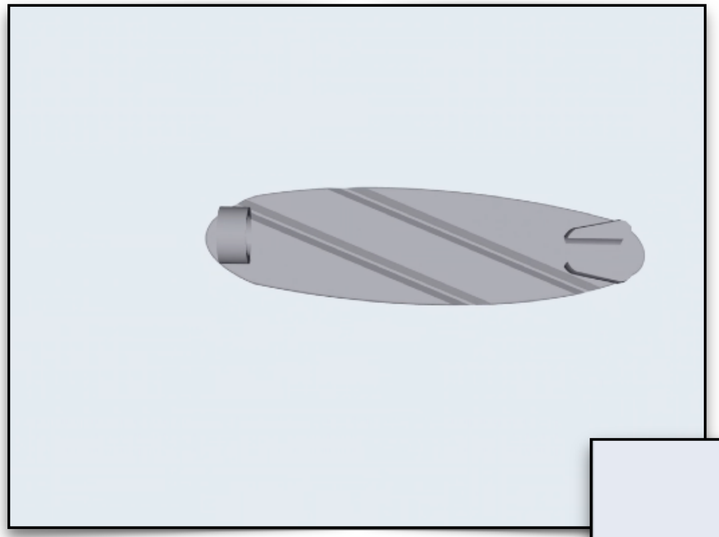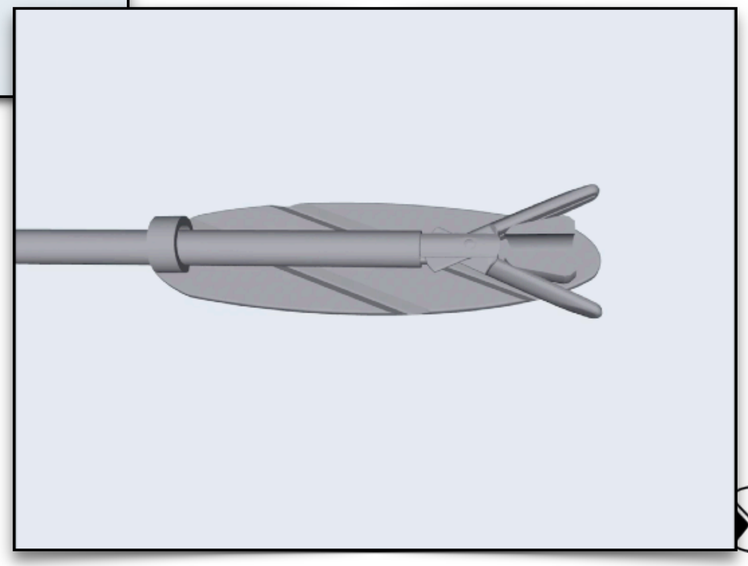
Debe de entrar por un agujero de 12 mm