IdISBa

De la necesidad clínica a una solución propia

Colaboración del cirujano con la Unidad de modelaje 3D

IDEA

PROTOTIPO

MODIFICACIÓN

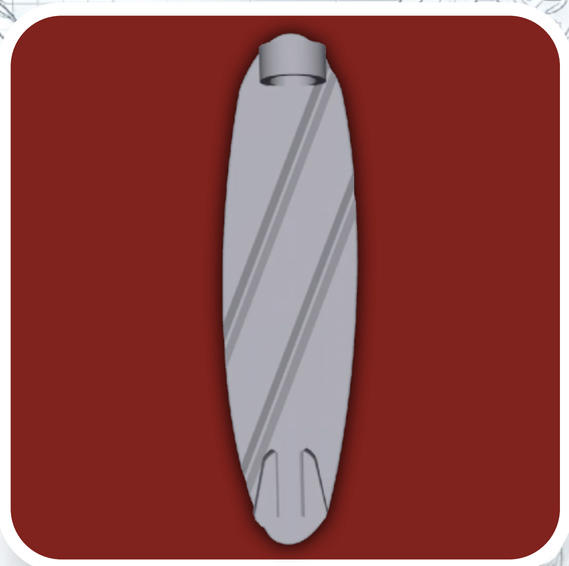

FINAL

Innovación técnica clave: el plegado
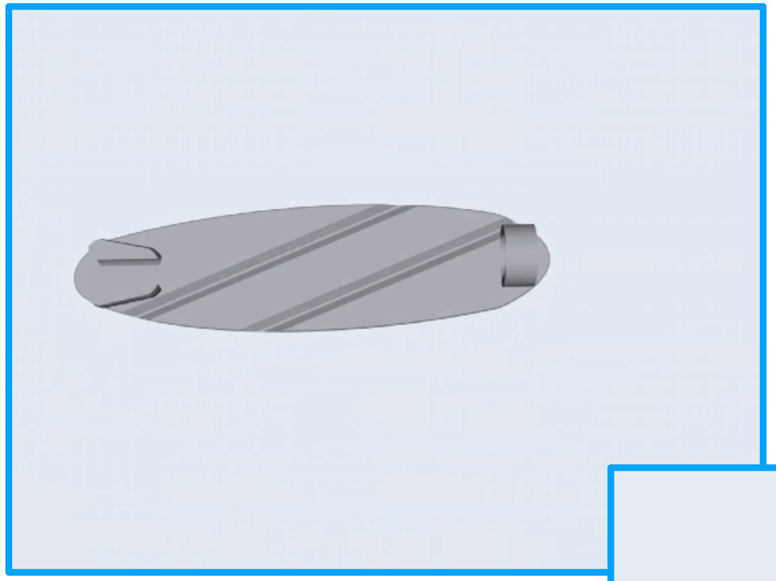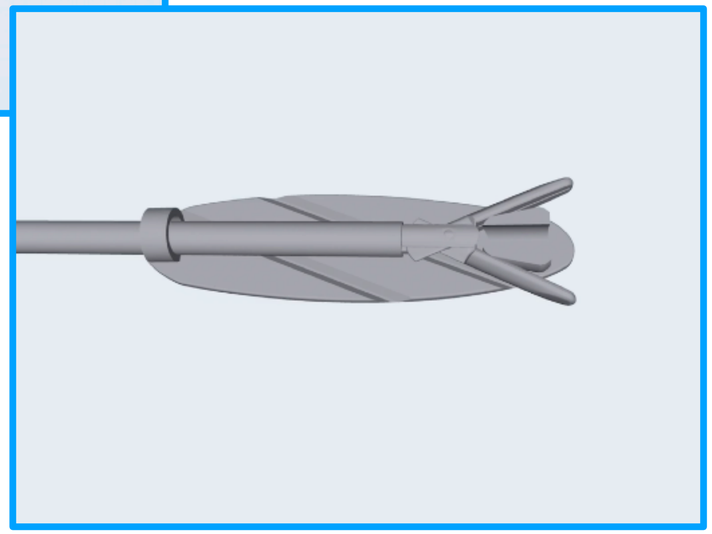
Permite introducir el dispositivo en cavidad y desplegarlo una vez dentro