Innovación técnica clave: el plegado

Permite introducir el dispositivo en cavidad y desplegarlo una vez dentro

trócar

laparoscopia

GUARCHUAN

IdISBa

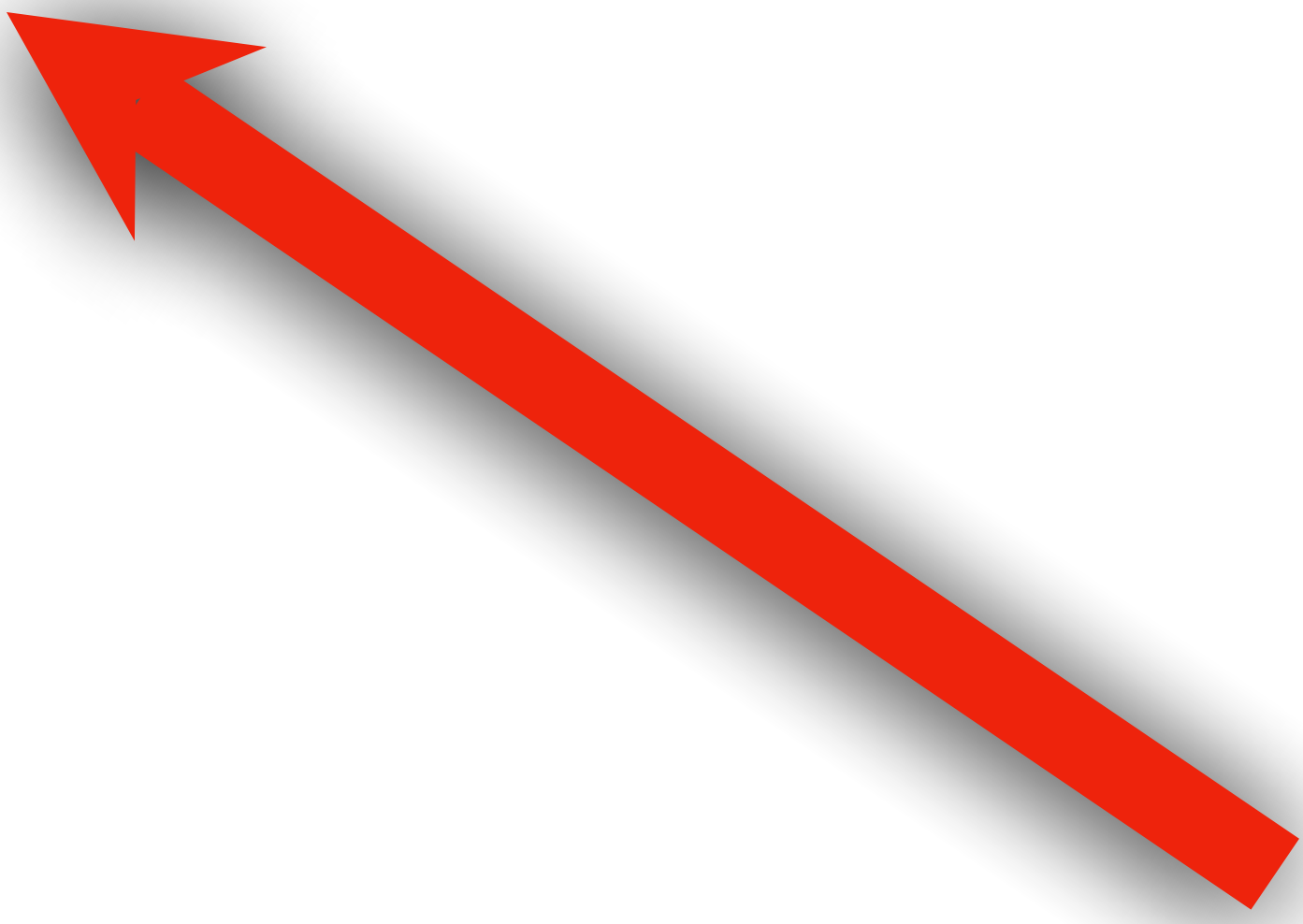

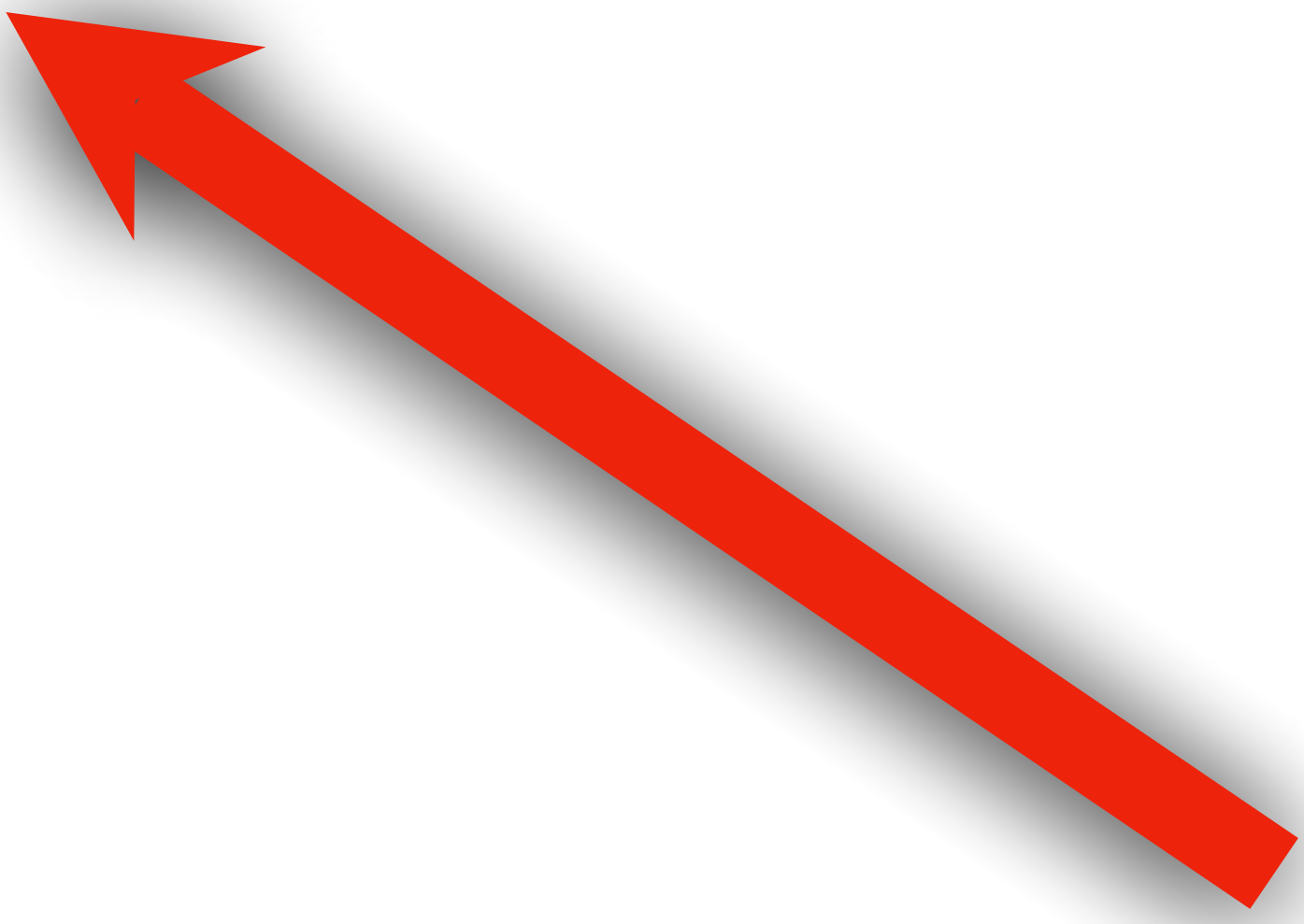

We can introduce it through a trocar

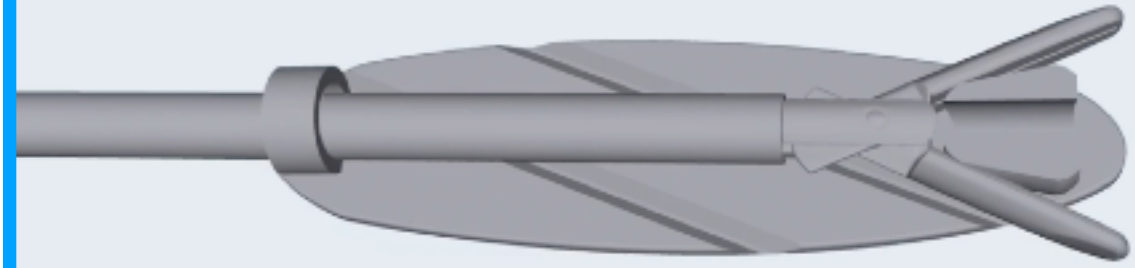

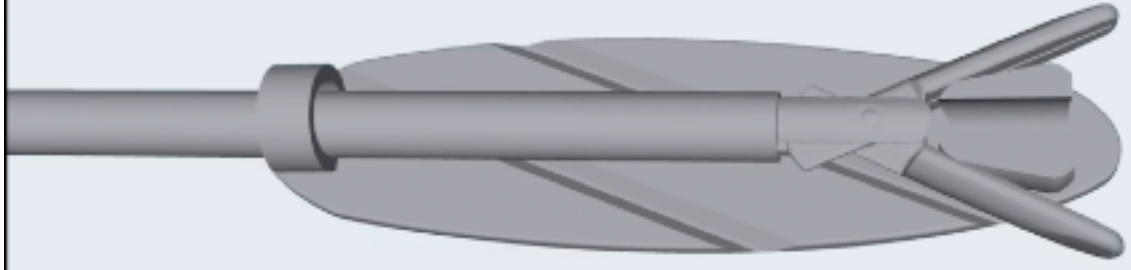

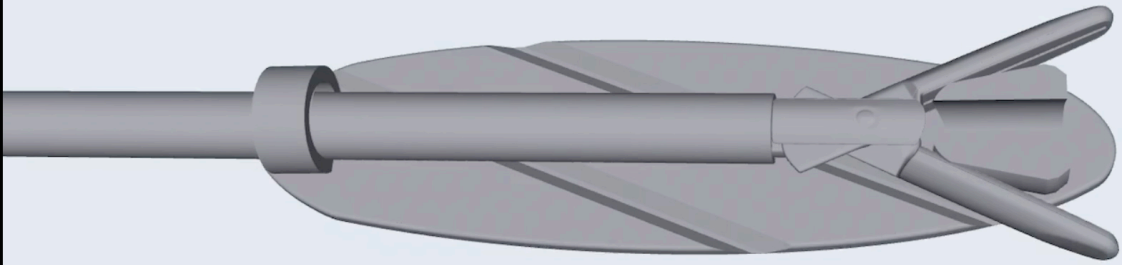

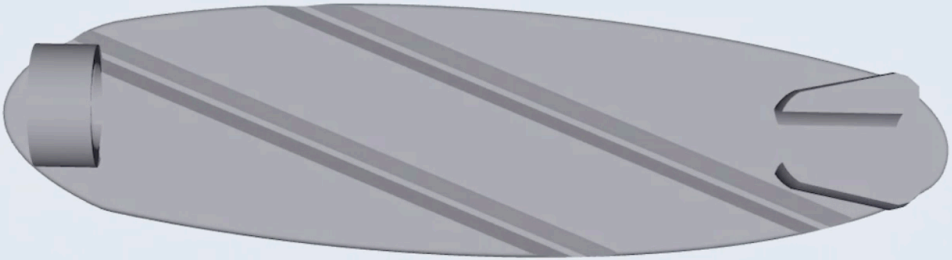

We can introduce it through a trocar

We can introduce it through a trocar

Innovación técnica clave: el plegado

Permite introducir el dispositivo en cavidad y desplegarlo una vez dentro

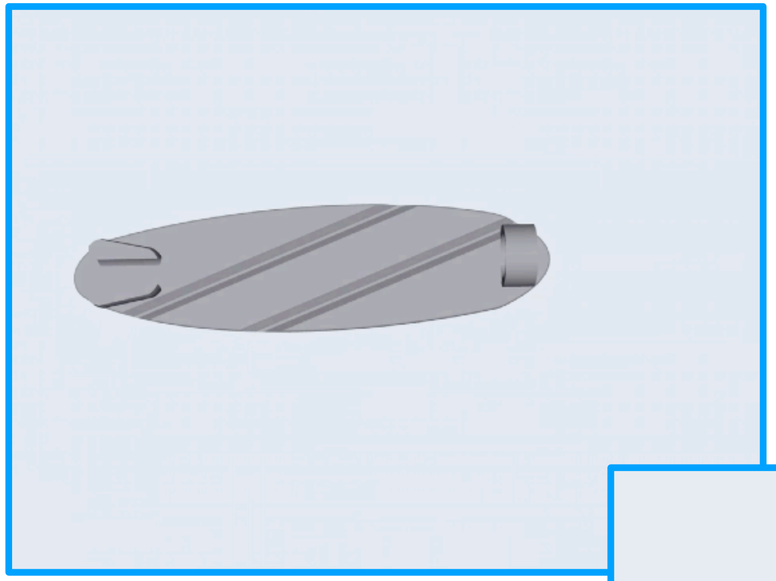

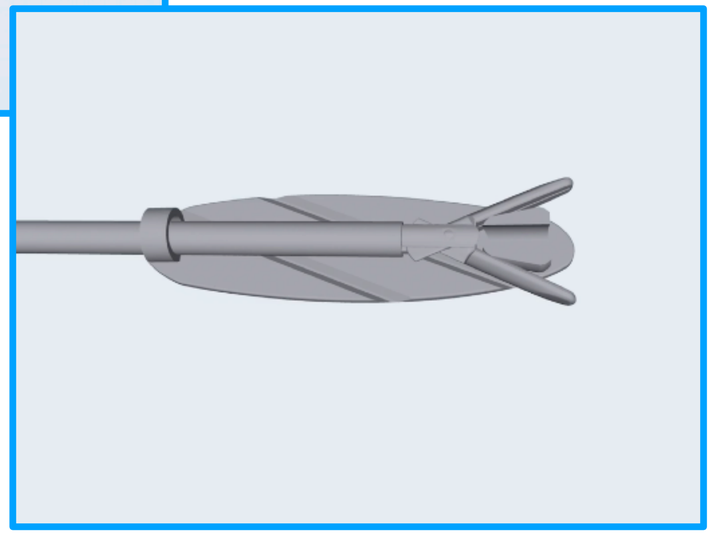

Pruebas

Una idea no madura hasta que se valida

pelvitrainer

cerdito

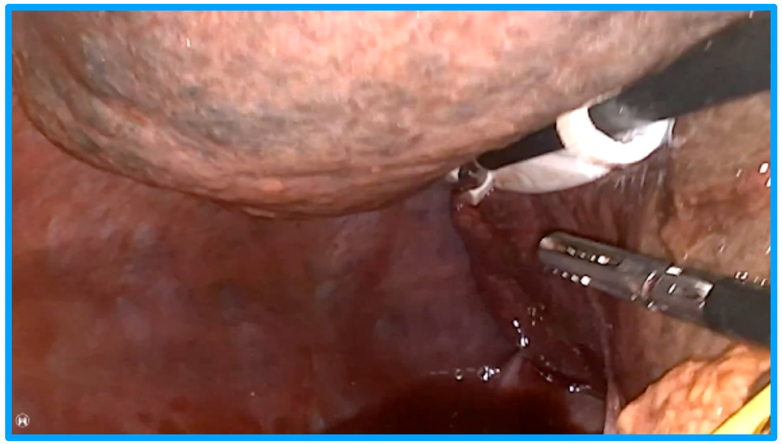

cadáver