E53接口

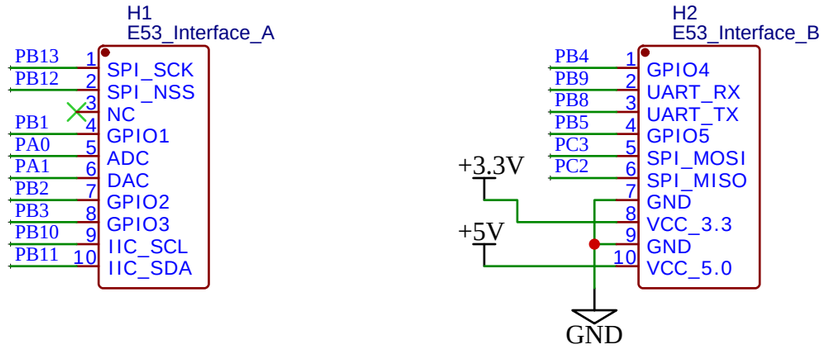

旋转编码器

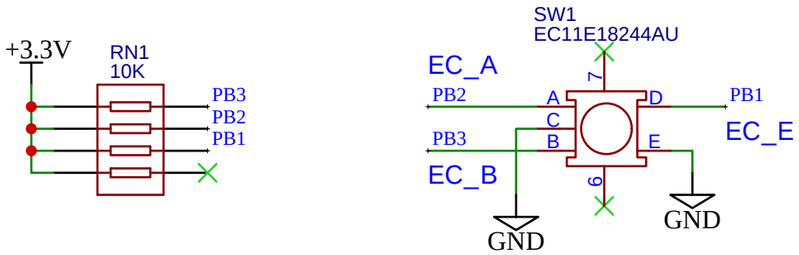

电源

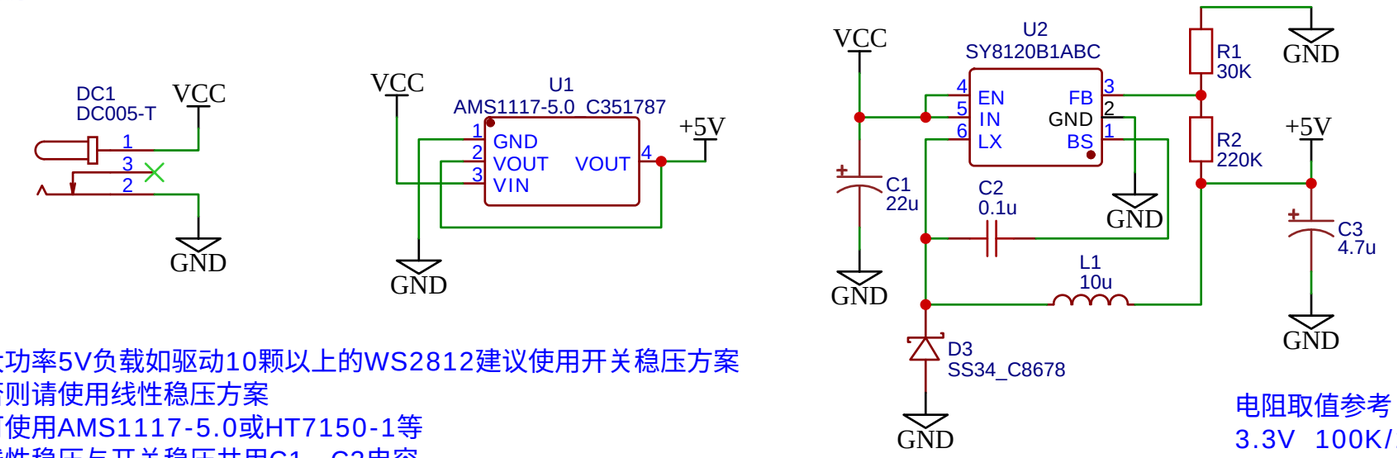

大功率5V负载如驱动10颗以上的WS2812建议使用开关稳压方案
否则请使用线性稳压方案
可使用AMS1117-5.0或HT7150-1等
线性稳压与开关稳压共用C1、C3电容

电阻取值参考
3.3V 100K/22K
5.0V 220K/30K

WS2812

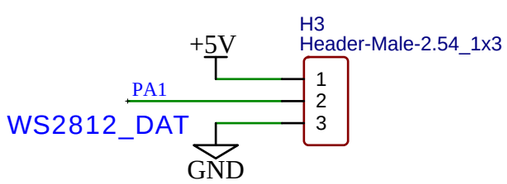

LED驱动1

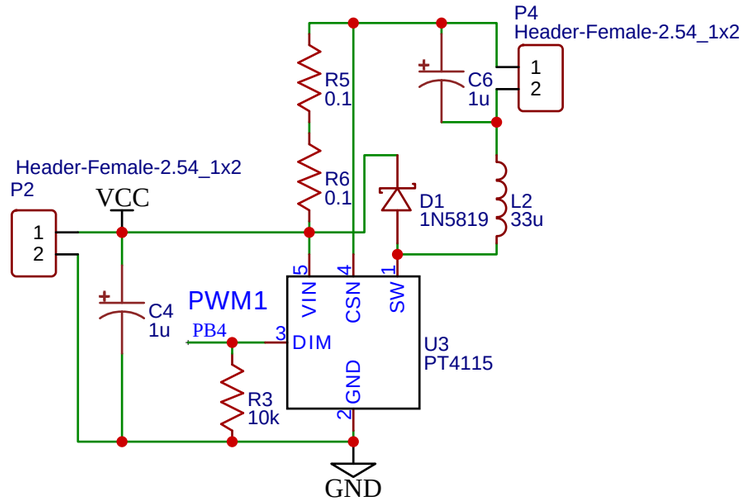

P2与R3为预留测试焊盘，不焊接

LED驱动2

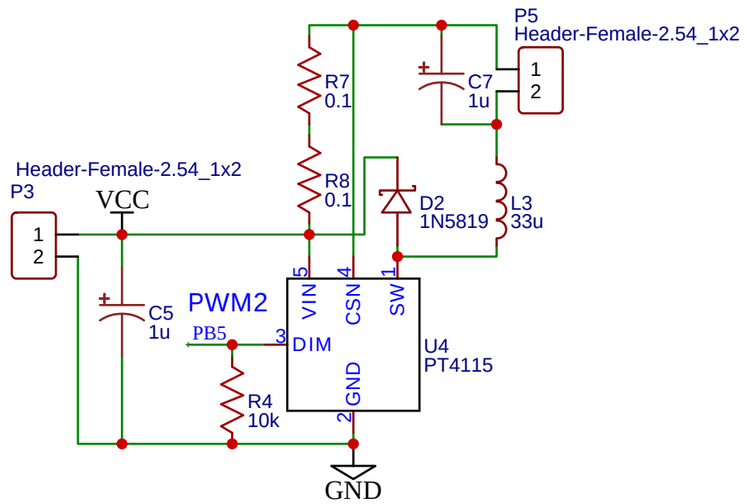

P3与R4为预留测试焊盘，不焊接

TITLE: E53接口LED驱动模块	REV: 1.1
Company: Your Company	Sheet: 1/1
Date: 2020-10-01 Drawn By: Code504	

立创EDA