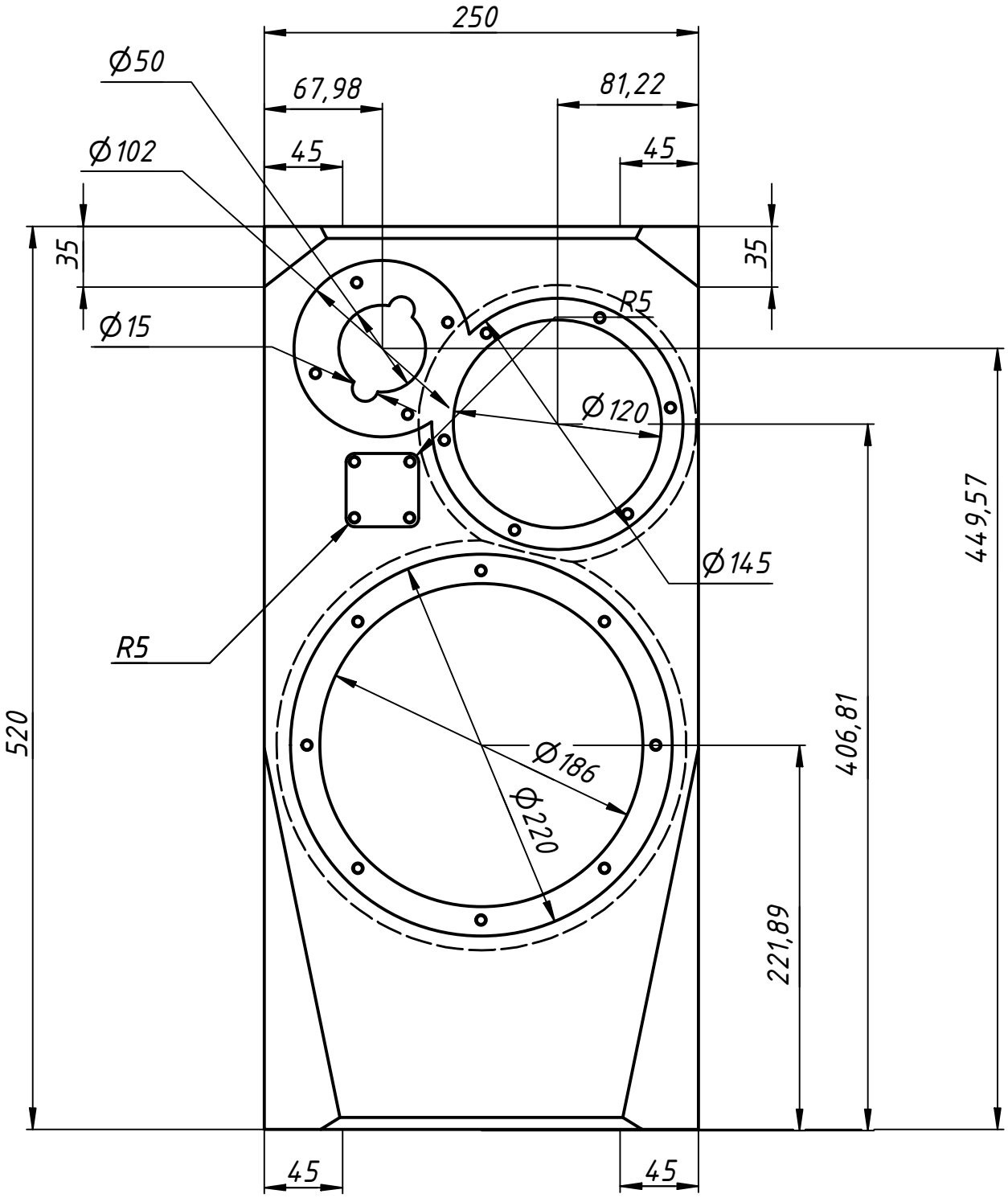

Изм.	Лист	№ докум.	Подп.	Дата
Разраб.		А		13.12.2021
Пров.				
Т. контр.				
Нач.отд.				
Н. контр.				
Утв.				

Фронтальная панель
ДСП 40 мм
фрезеровка

Лит.	Масса	Масштаб
Лист	Листов 2	

Копировал

Формат А4