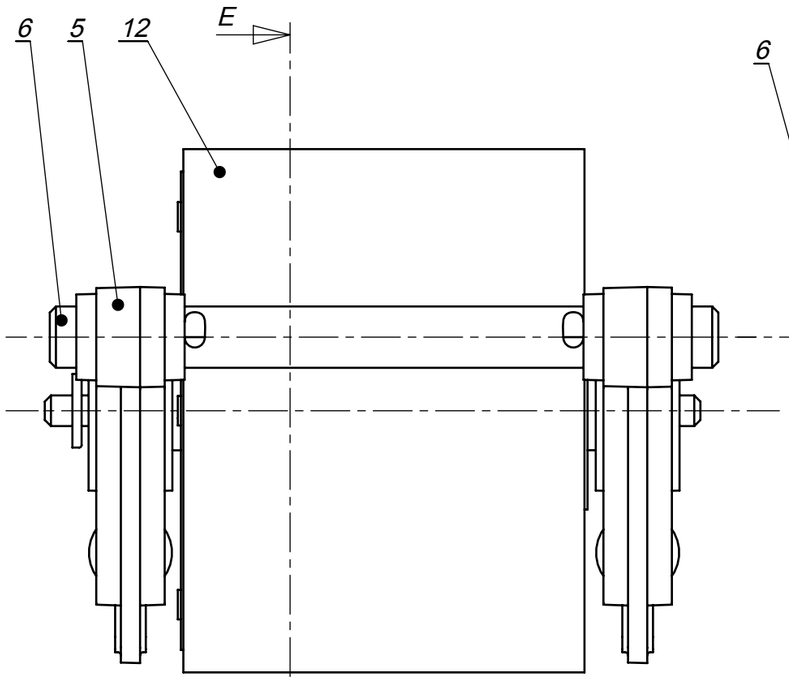

COUPE E-E

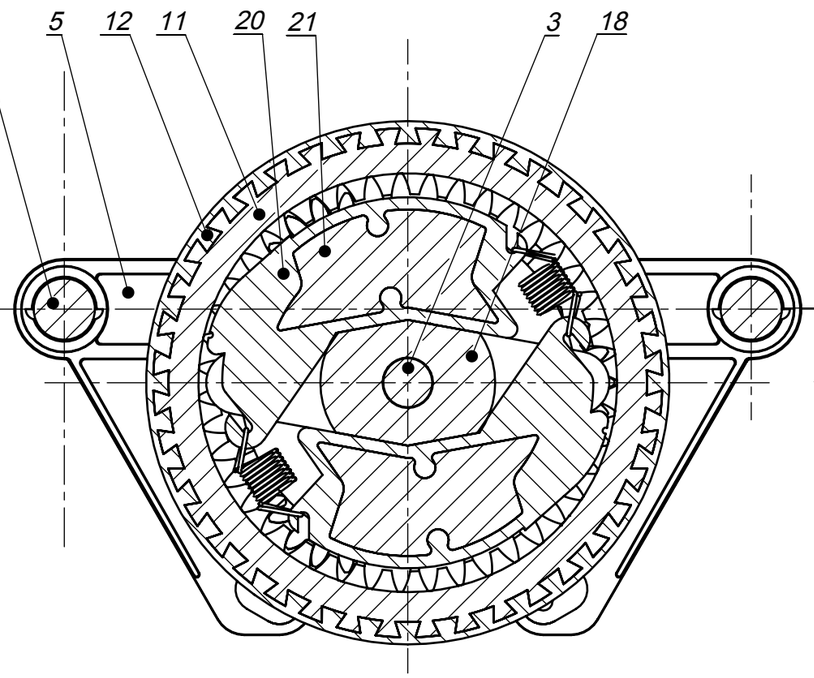

Freinage non actionné

COUPE E-E

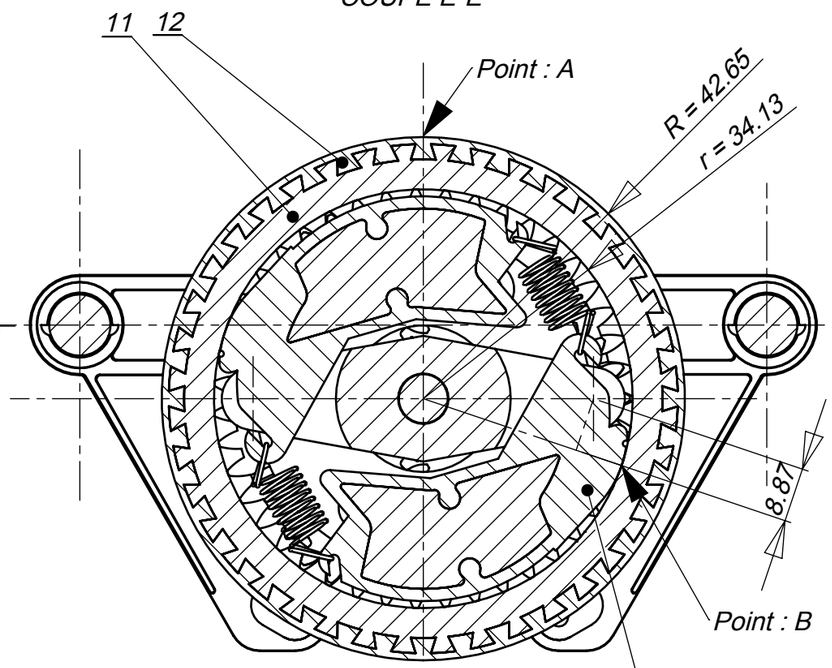

Freinage actionné

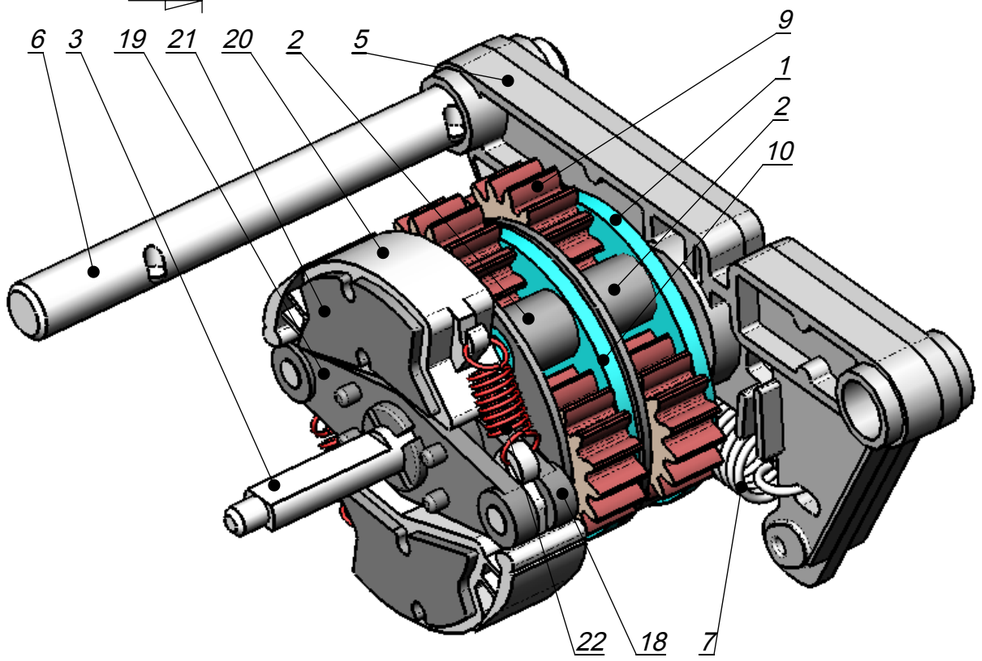

?

Important : *Ce dessin est réalisé à partir d'une maquette numérique personnelle réalisée sur la base des pièces du galet freineur contenu dans la valise pédagogique. Cette maquette comporte encore de nombreuses erreurs qui seront corrigées au fur et à mesure du temps disponible. Parmis ces erreurs se trouve les dentures des satellites et des pignons planétaires. Les dentures réelles ont des déports non modélisés actuellement dans la maquette numérique. Toutefois tous les nombres de dents des différents trains d'engrenages sont exacts.*

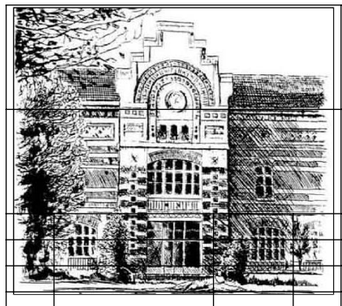

Doc : D2 V2	**Echelle : 1:1**
A3	*Lycée Gustave Eiffel Armentières*
	Galet freineur version "valise"
Auteur : BCA **Enregistré par : Administrateur**	**Dessin d'ensemble**
PT	**Version 2.03 du vendredi 1 janvier 2010 15:43:49**